Серия FD2
Гибкая жатка FlexDraper® с копирующим модулем FM200

Каталог запчастей

MD № 262517 Редакция B

Перевод оригинальной инструкции

Серия FD2 гибкая жатка FlexDraper® с копирующим модулем FM200

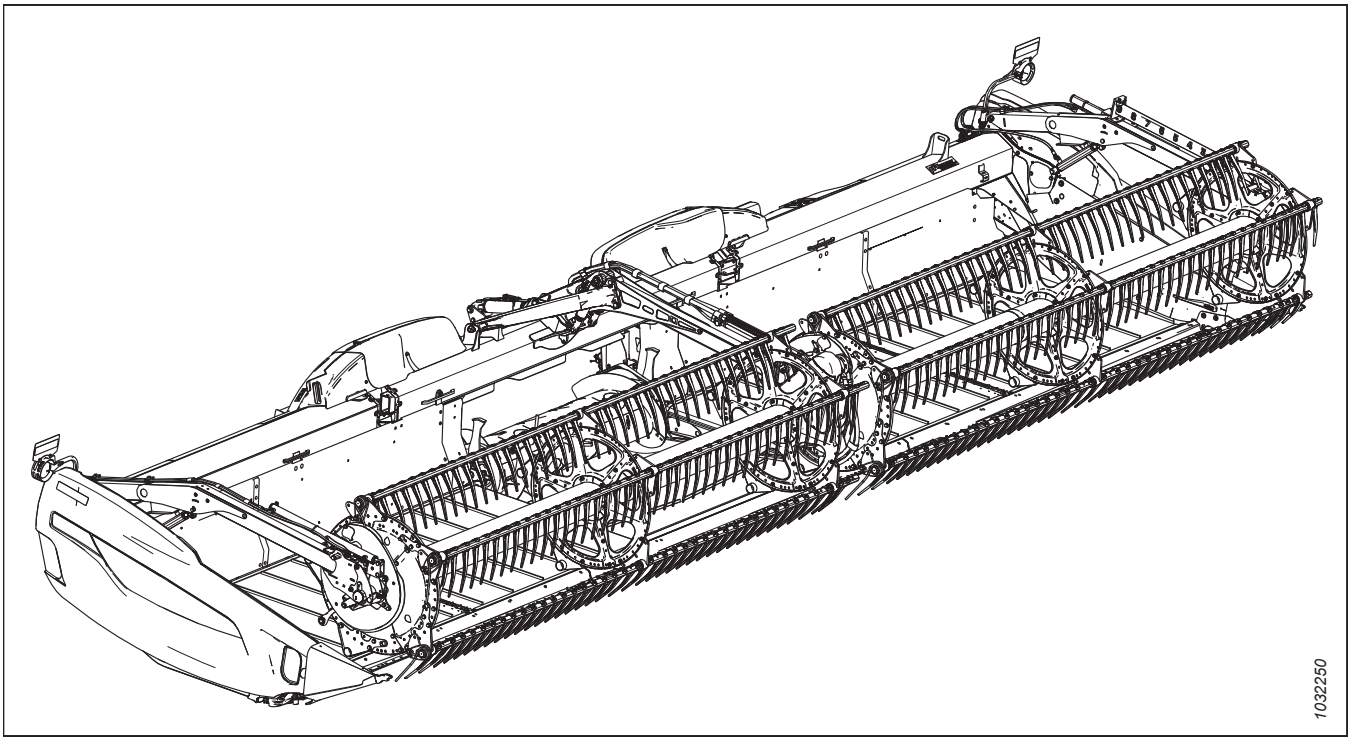

Опубликовано: февраль 2024 г.

Введение

Данный каталог запчастей содержит все запчасти, которые можно заказать для жатки FlexDraper® серии FD2 для комбайнов (разделы *1 Компоненты рамы жатки, страница 1*–*145 (Опция) VertiBlade™Компоненты вертикального ножа, страница 447*) и копирующего модуля FM200 (разделы *146 Компоненты рамы — копирующий модуль, страница 453*–*190 Чистики (дополнительное оборудование), страница 581*).

При заказе обязательно указывайте соответствующий номер запчасти. Некоторые детали зависят от размера жатки; убедитесь, что вы заказали деталь с правильным номером для вашего устройства.

Жирный шрифт используется для обозначения изменений, внесенных в текущей версии документа. В каждой новой редакции каталога предыдущие изменения будут переписаны обычным шрифтом.

Электрические разъемы для изделий MacDon есть в продаже, но они не перечислены в каталоге. Список имеющихся в продаже разъемов см. в каталоге деталей электрических разъемов (MD № 169641).

В этом каталоге правая и левая сторона определяются со стороны оператора, сидящего в комбайне. Для обозначения переднего расположения на рисунках иногда используется стрелка.

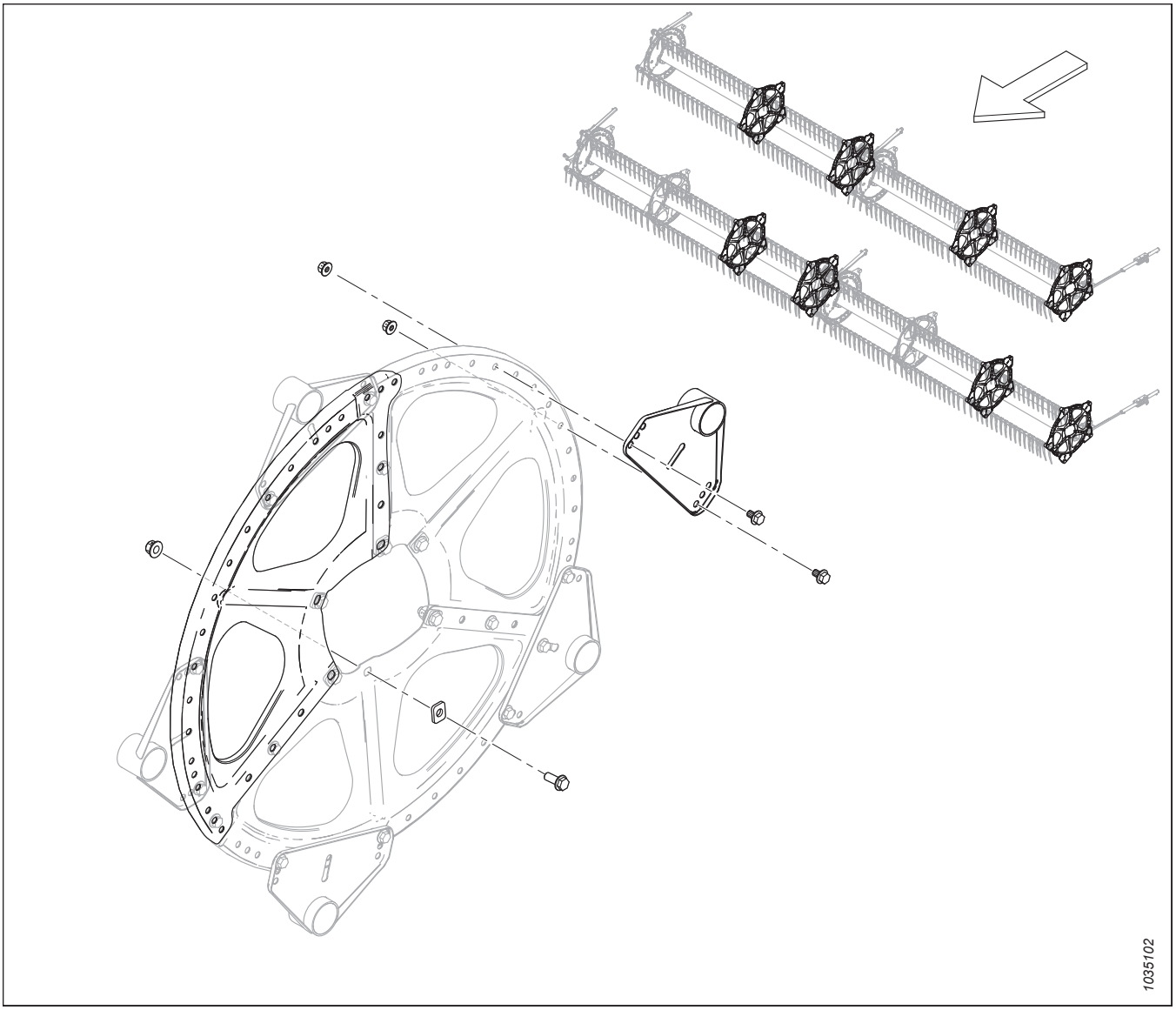

Сокращения

A/R – по необходимости (кол-во различается)	ASSY – в сборе	BHRN – полукруглая головка с ребристым подголовком
BV – шаровой кран	CCW – против часовой стрелки	CON – коническая (пружинная шайба)
CSK – зенковка	C/W – в комплекте с	CW – по часовой стрелке
DBLE – двойной	DK – двойной нож	DR – сдвоенное мотовило
DT – деформированная резьба	FLG – фланец	GA – калибр
GR – марка	GS – семенник трав	HD – головка
HDR – жатка	HFA – гидравлический продольного перемещения	HH – шестигранная головка
HNBR – гидрированный бутадиен-нитрильный каучук	HYD – гидравлический	ВД – внутренний диаметр
IP – Internal Plus (Torx Plus)	KP – давление ножа	KR – возврат ножа
LG – длина	LH – левосторонний (определяется по положению оператора лицом вперед)	LK – стопорный
MACH – машина	MD – MacDon	MFA – ручной привод продольного перемещения
MY – модельный год	NC – американская нормальная крупная резьба	NF – американская нормальная мелкая резьба
NSS – не продается отдельно	NT – зауженная транспортировочная конфигурация	НД – наружный диаметр
OPT – в дополнительной комплектации	PO – с сервоприводом	PT – прицепная (косилка-плющилка)
RC – роликовая цепь	REF – ссылка, номер детали, встречающийся в каталоге	REG – стандартный
RH – правосторонний (определяется по положению оператора лицом вперед)	RHSN – болт с полукруглой головкой и квадратным подголовком или болт с квадратным подголовком	RHSSN – укороченный с полукруглой головкой, квадратным подголовком
RTD – подающий шнек	SAE – Общество автомобильных инженеров (выпуск деталей подчиняется предъявляемым этим обществом требованиям)	SD – боковое полотно
SER – с насечкой	SK – одинарный нож	SKT HD – головка под торцевой ключ
SMTH – гладкий	SMV – медленно движущееся транспортное средство	SOCK – гнездо
SP – самоходная (косилка) жатка	SPCL – специальный	SPH – сферический
SPI – количество зубцов на дюйм (сегменты ножа)	SR – одинарное мотовило	STL – сталь (нерж.)
STR – стандарт	STVR – самоконтрящаяся	РЕЗЬБА ПО ВСЕЙ ДЛИНЕ – резьба по всей длине

THD – резьба	TR – тройное мотовило	UCA – верхний поперечный шнек
UDK – несинхронизированный двойной нож	NC – унифицированная крупная резьба	UNEF – унифицированная мелкая резьба для специального применения
UNF – унифицированная мелкая резьба	UNS – серия унифицированной специальной резьбы	VK – вертикальный нож
WF – широкая рама	ZP – оцинкованный	

Разделения серийного номера

Сторона серийного номера, на которой появляется дефис (–), определяет, какая деталь будет использоваться с номером до или после указанного серийного номера.

Пример.

- –451189 используется на машинах вплоть до и включая серийный номер 451189.
- 451190– используется на машинах включая серийный номер 451190 и после него.

Сводное описание изменений — серии FD2 и FM200 (MD № 262232, ред. C)

Данный перечень содержит изменения, выполненные с момента последней редакции (MD № 262232, ред. B).

Раздел	Описание изменения	Только для внутреннего пользования
67 Копирующие башмаки – на концах и в центре, страница 195	Болт 30628 заменен болтом 135335, добавлена плоская шайба 184711. Внесено изменение в рисунки 1036404–1043569 для отражения изменений.	ECN 64715
89 Гидравлическое оборудование — ContourMax™, копирующие колеса (FD225 и FD230), страница 269	Обновлены сноски, чтобы отразить замену комплекта B7389 на комплект B7480.	ECN 63827
90 Гидравлическое оборудование — ContourMax™, копирующие колеса (FD235), страница 273	Обновлены сноски, чтобы отразить замену комплекта B7389 на комплект B7480.	ECN 63827
91 Гидравлическое оборудование — ContourMax™, копирующие колеса (FD240, FD241, FD245 и FD250), страница 277	Обновлены сноски, чтобы отразить замену комплекта B7389 на комплект B7480.	ECN 63827
103 Наклейки и отражатели — Серия FD2, страница 309	Добавлены отсутствующие наклейки 174436, 233745, 258792, 279085, 302204, 313881, 316662, 316639, 316649, 327086, 327717 и 327802. Внесено изменение в рисунки 1039686–1043536 для отражения изменений.	Поддержка изделия, техническая литература
109 (Опция) ContourMax™ — наружные копирующие колеса, страница 323	Комплект B7389 заменен на комплект B7480, обновлены сноски для указания ссылок на все применимые разделы, посвященные гидравлическому оборудованию. Узел верхнего наружного рычага 313913 заменен на узел 233948, который заменен на узел 360992. Наружные крепления 233980 и 233960 заменены на наружные крепления 360875 и 360987.	ECN 63827
	Шланги 283779 и 360452 заменены на шланги 323994 и 323995.	ECN 64528
	Модернизированы наружные крепления 360875 и 360987. Регулировочное приспособление 233975 заменено на регулировочное приспособление 319878 для изделий 2024 модельного года и позднее. Внесено изменение в рисунки 1036674–1043534 для отражения изменений.	UECN 31576
110 (Опция) ContourMax™ — внутренние копирующие колеса, страница 329	Комплект B7389 заменен на комплект B7480. Обновлены сноски для указания ссылок на все применимые разделы, посвященные гидравлическому оборудованию.	ECN 63827
	Поменяны местами позиции катушек 287449 и клапанов 287450. Внесено изменение в рисунки 1041579–1043564 для отражения изменений.	Детали

Раздел	Описание изменения	Только для внутреннего пользования
116 (Опция) EasyMove™ — опорно-транспортный комплект, колеса, шины и жесткие сцепки, страница 353	Добавлен коллектор длинного дышла C2173. Комплект шин B6275 заменен на B7398. Шина 230483 заменена на 327808, добавлена наклейка с обозначением давления в шинах 327802. По всему документу добавлены пояснительные сноски.	ECN 62597
	Прекращен выпуск 316904 и удалены винты 42292; болт 184679 стал крепежом B, был крепежом R. Изменено описание короткой швеллерной опоры 327680 для коротких дышл (B7391) и добавлена длинная швеллерная опора 327817 (заменяет собой две опоры 327680) для длинных дышл (B7392). Внесено изменение в рисунки 1038286–1041769 для отражения изменений.	ECN 64203
133 Стабилизирующие колеса (дополнительное оборудование), страница 405	Комплект стабилизирующих колес C2051 заменен на C2171. Комплект шин B6275 заменен на B7398. Шина 230483 заменена на 327808, добавлена наклейка с обозначением давления в шинах 327802. По всему документу добавлены пояснительные сноски.	ECN 62597
147 Насос, редуктор и входной привод, страница 457	Удалены передаточные числа из описаний позиций 308726, 337713, 347001 и 308863.	Поддержка изделия
	Вставной подшипник 328371 заменен на опорный подшипник 21363, удален винт с внутренним шестигранником 320418. Обновлены рисунки с 1038292 по 1042897.	Поддержка изделия
150 Редуктор в сборе, страница 465	Между шайбой 184587 (крепеж B) и болтом натяжителя 328158 (крепеж H) добавлена пластина 368863 болта редуктора в качестве ремонтной детали. Внесено изменение в рисунки 1038480–1043556 для отражения изменений.	ECN 64719
151 Входной привод в сборе, страница 469	Удалены передаточные числа из описаний позиций 308726, 337713, 347001 и 308863.	Поддержка изделия
175 Гидравлическое оборудование — сдвоенное мотовило, от копирующего модуля до распределителя жатки, страница 541	Изменен номер детали 16-дюймового фиксирующего ремня (поз. № 7) с 347969 на 347979.	Детали
176 Гидравлическое оборудование — тройное мотовило, от копирующего модуля до коллектора жатки, страница 543	Изменен номер детали 16-дюймового фиксирующего ремня (поз. № 10) с 347969 на 347979.	Детали
189 (Опция) Оборудование для холмистой местности, страница 579	Комплект поставки B6057 заменен на комплект поставки B7542. Комплект 312824 заменен на комплект 284975. Добавлен комплект прокладок 312706 и гаек M5 136635. Внесено изменение в рисунки 1027492–1043561 для отражения изменений.	ECN 64871
По всему документу	Пересмотрены заголовки тем комплектов переоборудования комбайнов New Holland для ясности.	Детали
По всему документу	Пересмотрены примечания и сноски для ясности.	Техническая литература

Введение i
Сокращения ii
Разделения серийного номера iv
Сводное описание изменений — серии FD2 и FM200 (MD № 262232, ред. C) v

1 Компоненты рамы жатки 1
2 Торцевые панели рамы жатки 3
3 Рама жатки — крепеж разъемной рамы 5
4 Футляр для руководств, фиксатор и чехол для ножа 7
5 Промежуточный поддон 9
6 Конусы делителя 11
7 Стержни делителя и чехол 13
8 Боковые щитки — New Holland 15
9 Компоненты для монтажа боковых щитков 17
10 Полотно 21
11 Полотно — задние панели (FD225) 25
12 Полотно — задние панели (FD230, FD235, FD240 и FD241) 27
13 Полотно — задние панели (FD245 и FD250) 31
14 Полотно — натяжитель 35
15 Полотно — приводной ролик 39
16 Полотно — деки и треки (FD225) 41
17 Полотно — деки и треки (FD230, FD235, FD240 и FD241) 43
18 Полотно — деки и треки (FD245 и FD250) 47
19 Полотно — уплотнения (FD225) 49
20 Полотно — уплотнения (FD230, FD235 и FD240) 51
21 Полотно — уплотнения (FD241, FD245 и FD250) 53
22 Дефлекторы полотна — узкие 55
23 Балансировочный механизм 57
24 Щиток гибкого соединения — петля задней трубы 65
25 Щиток гибкого соединения — Одинарное мотовило (FD225) и сдвоенное мотовило (FD230, FD235, FD240 и FD241) 67
26 Щиток гибкого соединения — тройное мотовило (FD240) 69
27 Щиток гибкого соединения — тройное мотовило (FD245 и FD250) 71
28 Противорежущие пальцы, прижимы и башмаки ножевого бруса — одинарный нож, заостренные (FD225, FD230, FD235 и FD240) 75
29 Противорежущие пальцы, прижимы и башмаки ножевого бруса — двойной нож, заостренные (FD235, FD240, FD241, FD245 и FD250) 79
30 Противорежущие пальцы, прижимы и башмаки ножевого бруса — одинарный нож, PlugFree™ (FD225, FD230, FD235 и FD240) 83
31 Противорежущие пальцы, прижимы и башмаки ножевого бруса — двойной нож, PlugFree™ (FD240, FD241, FD245 и FD250) 87
32 Ножи — одноножевые жатки (FD225) 91
33 Ножи — жатки с одинарным ножом (FD230, FD235 и FD240) 95
34 Ножи — жатки с двойным ножом (FD235 и FD240) 101
35 Ножи — жатки с двойным ножом (FD241) 107
36 Ножи — жатки с двойным ножом (FD245) 113

37 Ножи — жатки с двойным ножом (FD250) 119
38 Привод ножа — одинарный и двойной нож 125
39 Редуктор привода ножа 129
40 Рычаг центровки мотовила и подъемные цилиндры — центральный рычаг (FD230, FD235, FD240, и FD241) 131
41 Рычаг центровки мотовила и подъемные цилиндры — центральный рычаг, прав. сторона (FD240, FD245, и FD250) 133
42 Рычаг центровки мотовила и подъемные цилиндры — центральный рычаг, лев. сторона (FD240, FD245, и FD250) 135
43 Рычаг центровки мотовила и подъемные цилиндры — наружные рычаги, одинарное мотовило 137
44 Рычаг центровки мотовила и подъемные цилиндры — наружные рычаги, сдвоенное мотовило и строенное мотовило 139
45 Компоненты рычага мотовила — правый, одинарное мотовило (FD225) 141
46 Компоненты рычага мотовила — правый рычаг, сдвоенное мотовило (FD230, FD235, FD240 и FD241) 143
47 Компоненты рычага мотовила — правый рычаг, строенное мотовило (FD240, FD245 и FD250) 145
48 Компоненты рычага мотовила — центральный рычаг (FD230, FD235, FD240, FD241, FD245 и FD250) 147
49 Компоненты рычага мотовила — центральный правый рычаг, строенное мотовило (FD240, FD245 и FD250) 149
50 Компоненты рычага мотовила — левый рычаг (FD225, FD230, FD235, FD240, FD241, FD245 и FD250) 151
51 Мотовило — привод, правый рычаг, одинарное мотовило 153
52 Мотовило — привод, центральный рычаг, сдвоенное и строенное мотовило 157
53 Мотовило — компоненты эксцентрика, правый рычаг 163
54 Мотовило — компоненты эксцентрика, центральный правый рычаг, строенное мотовило (FD240, FD245 и FD250) 165
55 Мотовило — граблина 169
56 Диски мотовила — сторона эксцентрика и соединение (FD225, FD230, FD235, FD240, FD241, FD245 и FD250) 173
57 Диски мотовила — середина, сторона эксцентрика (FD225, FD235, FD240, FD241, FD245 и FD250) 175
58 Диски мотовила — середина, хвостовая часть (FD225, FD230, FD235, FD240, FD241, FD245 и FD250) 177
59 Диски мотовила — хвостовая часть (FD225, FD230, FD235, FD240, FD241, FD245 и FD250) 179
60 Мотовило — центральные трубки, одинарное мотовило 181
61 Мотовило — центральные трубки, сдвоенное мотовило 183
62 Мотовило — центральные трубки, строенное мотовило 185
63 Мотовило — боковые щитки, сторона эксцентрика, внутренняя 187
64 Мотовило — боковые щитки, сторона эксцентрика, внешняя 189
65 Мотовило — боковые щитки, сторона хвостовика, внутренняя 191
66 Мотовило — боковые щитки, сторона хвостовика, внешняя 193
67 Копирующие башмаки – на концах и в центре 195
68 Гидравлическое оборудование — фитинги и крепежные детали коллектора 197
69 Гидравлическое оборудование — Заглушки коллектора 201
70 Гидравлическое оборудование — привод ножа, одинарный и двойной нож, левая сторона (FD225, FD230, FD235, FD240, FD241 и FD245) 203
71 Гидравлическое оборудование — привод ножа, двойной нож, левая сторона (FD250) 207

72 Гидравлическое оборудование — привод ножа, двойной нож, правая сторона (FD235, FD240 и FD241) 211
73 Гидравлическое оборудование — привод ножа, двойной нож, правая сторона (FD245 и FD250) 215
74 Гидравлическое оборудование — привода полотна (FD225, FD230, FD235, FD240 и FD241)..... 219
75 Гидравлическое оборудование — привод полотна (FD245 и FD250) 223
76 Гидравлическое оборудование — подъем и продольное перемещение, одинарное мотовило, левый рычаг (FD225)..... 225
77 Гидравлическое оборудование — подъем и продольное перемещение, одинарное мотовило, правый рычаг (FD225)..... 227
78 Гидравлическое оборудование — подъем и перемещение вперед/назад, сдвоенное мотовило, левый рычаг (FD230, FD235, FD240 и FD241)..... 231
79 Гидравлическое оборудование — подъем и перемещение вперед/назад, сдвоенное мотовило, центральный рычаг (FD230, FD235, FD240 и FD241) 235
80 Гидравлическое оборудование — подъем и продольное перемещение, сдвоенное мотовило, правый рычаг (FD230 и FD235) 237
81 Гидравлическое оборудование — подъем и перемещение вперед/назад, сдвоенное мотовило, правый рычаг (FD240 и FD241) 241
82 Гидравлическое оборудование — подъем и продольное перемещение, строенное мотовило, левый рычаг (FD240, FD245 и FD250) 245
83 Гидравлическое оборудование — подъем и продольное перемещение, строенное мотовило, центральный рычаг, левая сторона (FD240, FD245 и FD250) 249
84 Гидравлическое оборудование — подъем и продольное перемещение, строенное мотовило, центральный рычаг, правая сторона(FD240, FD245 и FD250) 251
85 Гидравлическое оборудование — подъем и продольное перемещение, строенное мотовило, правый рычаг (FD240, FD245 и FD250) 253
86 Гидравлическое оборудование — верхний поперечный шнек 257
87 Гидравлика — привод мотовила, одинарное мотовило 261
88 Гидравлика — привод мотовила, сдвоенное и строенное мотовило 265
89 Гидравлическое оборудование — ContourMax™, копирующие колеса (FD225 и FD230) 269
90 Гидравлическое оборудование — ContourMax™, копирующие колеса (FD235)..... 273
91 Гидравлическое оборудование — ContourMax™, копирующие колеса (FD240, FD241, FD245 и FD250) 277
92 Гидравлическое оборудование — вертикальный нож VertiBlade™ (FD225, FD230, FD235, FD241 и FD245) 283
93 Гидравлическое оборудование — VertiBlade™ вертикальный нож (FD250) 287
94 Крышки гидравлической линии (FD225)..... 289
95 Крышки гидравлической линии (FD230, FD235 и FD240)..... 291
96 Крышки гидравлической линии (FD241, FD245 и FD250)..... 293
97 Электрооборудование — жгут (FD225) 295
98 Электрооборудование — жгут (FD230, FD235, FD240, FD241, FD245 и FD250) 297
99 Электрическое оборудование — габаритные фонари..... 299
100 Электрическое оборудование — датчик высоты мотовила 301
101 Электрическое оборудование — датчик перемещения вперед/назад мотовила (2023 модельного года и ранее) 303
102 Электрическое оборудование — датчик перемещения вперед/назад мотовила (2024 модельного года и позднее)..... 307

103 Наклейки и отражатели — Серия FD2 309
104 Наклейки — идентификация изделия, New Holland 313
105 Наклейки – французский язык 315
106 Наклейки – португальский язык 317
107 Наклейки – русский язык 319
108 Наклейки – испанский язык 321
109 (Опция) ContourMax™ — наружные копирующие колеса 323
110 (Опция) ContourMax™ — внутренние копирующие колеса 329
111 (Опция) ContourMax™ — комплект обслуживания индикатора 335
112 (Опция) ContourMax™ — измерение высоты — New Holland 337
113 (Опция) Стеблеподъемники и стеллаж для хранения 341
114 (Опция) Скоба для хранения делителя 343
115 (Опция) EasyMove™ — опорно-транспортный комплект, базовый комплект и стабилизирующие колеса 345
116 (Опция) EasyMove™ — опорно-транспортный комплект, колеса, шины и жесткие сцепки 353
117 (Опция) Ремонт стопора гибкого соединения 359
118 (Опция) Копирующие делители культуры 361
119 (Опция) Комплекты противорежущего пальца с четырьмя концами, одинарный нож 367
120 (Опция) Комплекты противорежущего пальца с четырьмя концами, двойной нож 369
121 (Опция) Износостойкие копирующие башмаки 371
122 (Опция) Пальцы мотовила для полеглых культур 373
123 (Опция) Комплект переоборудования пальцев граблины — сдвоенное мотовило, с 5 граблин на 6 граблин 375
124 (Опция) Комплект переоборудования пальцев граблины — сдвоенное мотовило, с 6 граблин на 9 граблин 381
125 (Опция) Мотовило — две скорости 385
126 (Опция) Делители для скашивания риса 387
127 (Опция) Камнеуловитель 389
128 (Опция) Комплекты для обслуживания — острые противорежущие пальцы, ножи грубой резки 391
129 (Дополнительное оборудование) Комплект для обслуживания — противорежущие пальцы PlugFree™, ножи грубой резки 393
130 (Опция) Комплект для обслуживания Plus — одинарный нож 395
131 (Опция) Комплект для обслуживания Plus — двойной нож 399
132 (Опция) Комплект стабилизации при работе под наклоном 403
133 Стабилизирующие колеса (дополнительное оборудование) 405
134 (Опция) Комплект стального пальца 409
135 (Опция) Комплекты стальных концевых пальцев мотовила 413
136 (Опция) Фонари для освещения стерни 415
137 (Опция) Навесное устройство для уборки подсолнечника — базовый комплект — наклоняющая планка и дефлекторы 417
138 (Опция) Навесное устройство для подсолнечника — базовый комплект — лотки и опоры 421
139 (Опция) Навесное устройство для уборки подсолнечника — комплекты дефлекторов (сдвоенное мотовило) 423

140 (Опция) Навесное устройство для уборки подсолнечника — комплекты дефлекторов (строенное мотовило) ... 425
141 (Опция) Навесное оборудование для работы с подсолнечником – поддоны ... 429
142 (Опция) Верхний поперечный шнек — Двухсоставной шнек (FD225, FD230, FD235 и FD241) ... 431
143 (Опция) Верхний поперечный шнек — трехсоставной шнек (FD240, FD245 и FD250) ... 437
144 (Опция) Комплект вертикальных ножей VertiBlade™ ... 443
145 (Опция) VertiBlade™Компоненты вертикального ножа ... 447
146 Компоненты рамы — копирующий модуль ... 453
147 Насос, редуктор и входной привод ... 457
148 Насос в сборе ... 459
149 Встроенный насос — детали для обслуживания ... 461
150 Редуктор в сборе ... 465
151 Входной привод в сборе ... 469
152 Приводной вал и опоры ... 471
153 Приводной вал и опоры — большой угол ... 473
154 Комплекты для переоборудования входного карданного вала ... 477
155 Барабан шнека и внутренние компоненты ... 479
156 Шнек в сборе — правый рычаг ... 481
157 Шнек в сборе — левый рычаг ... 485
158 Рычажный механизм — флотации шнека ... 491
159 Комплектующие шнека ... 493
160 Комплекты переоборудования шнеков – пальцы и спирали шнеков ... 495
161 Шнек — комплекты дефлекторов стеблей ... 499
162 Шнек — смазочные линии ... 501
163 Звено флотации и настройка и измерение флотации ... 503
164 Комплект модернизации шарнира блокировки флотации ... 509
165 Пружина флотации ... 511
166 Компоненты для крепления копирующего модуля и накладка — с FM200 до серии FD2 (модельный год 2021 и ранее) ... 513
167 Компоненты для крепления копирующего модуля и накладки — с FM200 до серии FD2 (модельный год 2022 и позднее) ... 517
168 Подающая дека — рама, шарнирные пальцы и передняя опора ... 521
169 Подающая дека — полотно ... 523
170 Подающая дека — приводной/натяжной ролик и натяжитель ... 525
171 Центральное полотно — поддон ... 529
172 Гидравлическое оборудование — центральное соединение и механизм изменения угла атаки жатки ... 533
173 Гидравлическое оборудование — привод центрального полотна ... 537
174 Гидравлическое оборудование — всасывание и возврат ... 539
175 Гидравлическое оборудование — сдвоенное мотовило, от копирующего модуля до распределителя жатки ... 541
176 Гидравлическое оборудование — тройное мотовило, от копирующего модуля до коллектора жатки ... 543
177 Электрическое оборудование — основное ... 547

178 Электрические компоненты — от FM200 до кабины комбайна 549
179 Наклейки и отражатели — FM200 555
180 New Holland CR/CX — комплект дооснащения копирующего модуля 557
181 New Holland CR/CX — комплект дооснащения гидравлической/электрической системы 559
182 New Holland CR/CX — комплект дооснащения шнека 563
183 New Holland CR/CX — комплект дооснащения витков шнека 565
184 New Holland CR/CX — комплект дооснащения дефлектора 567
185 Комплект адаптера автоматического контроля высоты жатки New Holland 10 B 569
186 (Опция) Комплекты спиралей шнеков 571
187 (Опция) Полный комплект стыковочных вкладышей FM200 — серия FD2 575
188 (Опция) Накладки и соединения FM200 577
189 (Опция) Оборудование для холмистой местности 579
190 Чистики (дополнительное оборудование) 581
Указатель 584

1 Компоненты рамы жатки

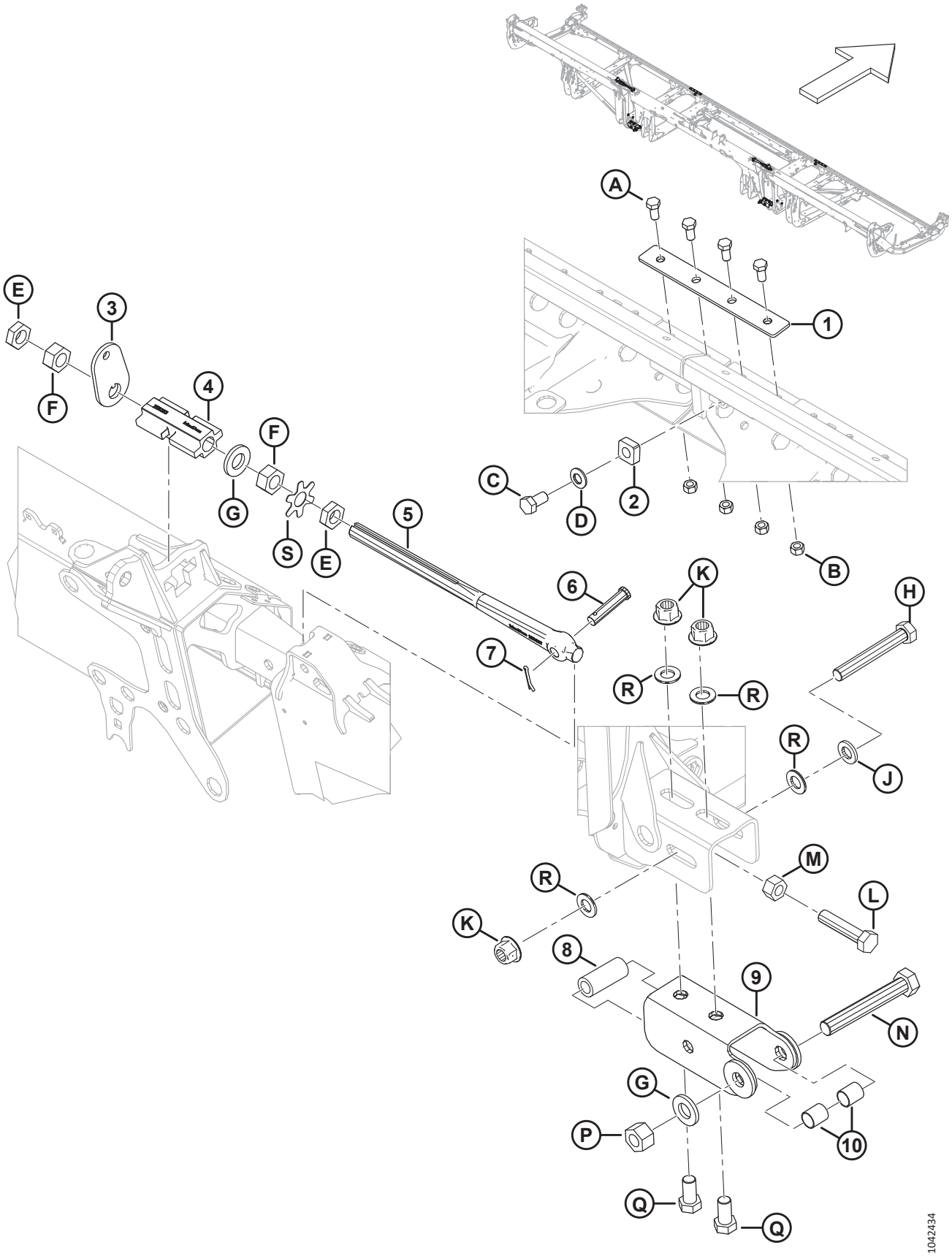

КОМПОНЕНТЫ РАМЫ ЖАТКИ

Ссылка	Номер детали	Описание	Кол-во	Серийный номер
1	288438	ШТАНГА	2	
2	266277	СТОПОР — ПЕТЛЯ	2	
3	258835	ШАЙБА — ЗАМОК КРЫЛА	2	
4	258383	ЗАМОК — ЗАМОК КРЫЛА С МАШИННОЙ ОБРАБОТКОЙ	2	
5	258637	ТЯГА — РЕГ. ТЯГА БЛОКИРОВКИ	2	
6	18704	ШТИФТ — ВИЛКА, 15 × 68 ММ ПОЛНАЯ ДЛИНА	2	
7	18607	ШТИФТ — ШПЛИНТ 5/32 ДИАМ. × 1,5 ОЦИНК.	2	
8	52129	ПРОСТАВКА	2	
9	312704	ШВЕЛЛЕР — СВАРНОЙ	2	
10	258843	ВТУЛКА	4	
A	50155	БОЛТ — С ШЕСТИГР. ГОЛОВКОЙ, РЕЗЬБА ПО ВСЕЙ ДЛИНЕ M12 × 1,75 × 25-8.8-AA1J		
B	184694	ГАЙКА — ШЕСТИГРАННАЯ M12 × 1,75-8-AA1J		
C	136143	БОЛТ — С ШЕСТИГР. ГОЛОВКОЙ, РЕЗЬБА ПО ВСЕЙ ДЛИНЕ M16 × 2 × 30-10.9-AA1J		
D	184718	ШАЙБА — КОНИЧЕСКАЯ ПРУЖИННАЯ M16, СТАЛЬНАЯ, SAE 1050-1075		
E	136513	ГАЙКА — ШЕСТИГРАННАЯ, НИЗКАЯ, С МЕЛКОЙ РЕЗЬБОЙ M24 × 1,5-8-AA1J		
F	136512	ГАЙКА — ШЕСТИГРАННАЯ, С МЕЛКОЙ РЕЗЬБОЙ M24 × 1,5-8-AA1J		
G	31774	ШАЙБА — ПЛОСКАЯ 1-1/8-30HRC-AC0C		
H	136887	БОЛТ — С ШЕСТИГР. ГОЛОВКОЙ M20 × 2,5 × 140-10.9		
J	21540	ШАЙБА — ЗАКАЛ. ASTM F436M20-340HV-AB2C		
K	136122	ГАЙКА — ФЛАНЦЕВАЯ, ШЕСТИГРАННАЯ, ЦЕНТР., СТОПОРН. M20 × 2,5-10-AA1J		
L	320169	БОЛТ — С ШЕСТИГР. ГОЛОВКОЙ, РЕЗЬБА ПО ВСЕЙ ДЛИНЕ M20 × 2,5 × 90-8.8-ЦИНК		
M	136124	ГАЙКА — ШЕСТИГРАННАЯ M20 × 2,5-10-AA1J		
N	320171	БОЛТ — С ШЕСТИГР. ГОЛОВКОЙ M24 × 3 × 160-10.9-ЦИНК		
P	136848	ГАЙКА — ШЕСТИГРАННАЯ, ВЕРХН., СТОПОРНАЯ M24 × 3-10-AA1J		
Q	252303	БОЛТ — С ШЕСТИГР. ГОЛОВКОЙ, РЕЗЬБА ПО ВСЕЙ ДЛИНЕ M20 × 2,5 × 40-10.9-A3L		
R	136701	ШАЙБА — NORDLOCK M20		
S	360835	ПЛАСТИНА — ШАЙБА С ОТГИБАЕМЫМИ ЛАПКАМИ, ГАЙКА M24		

2 Торцевые панели рамы жатки

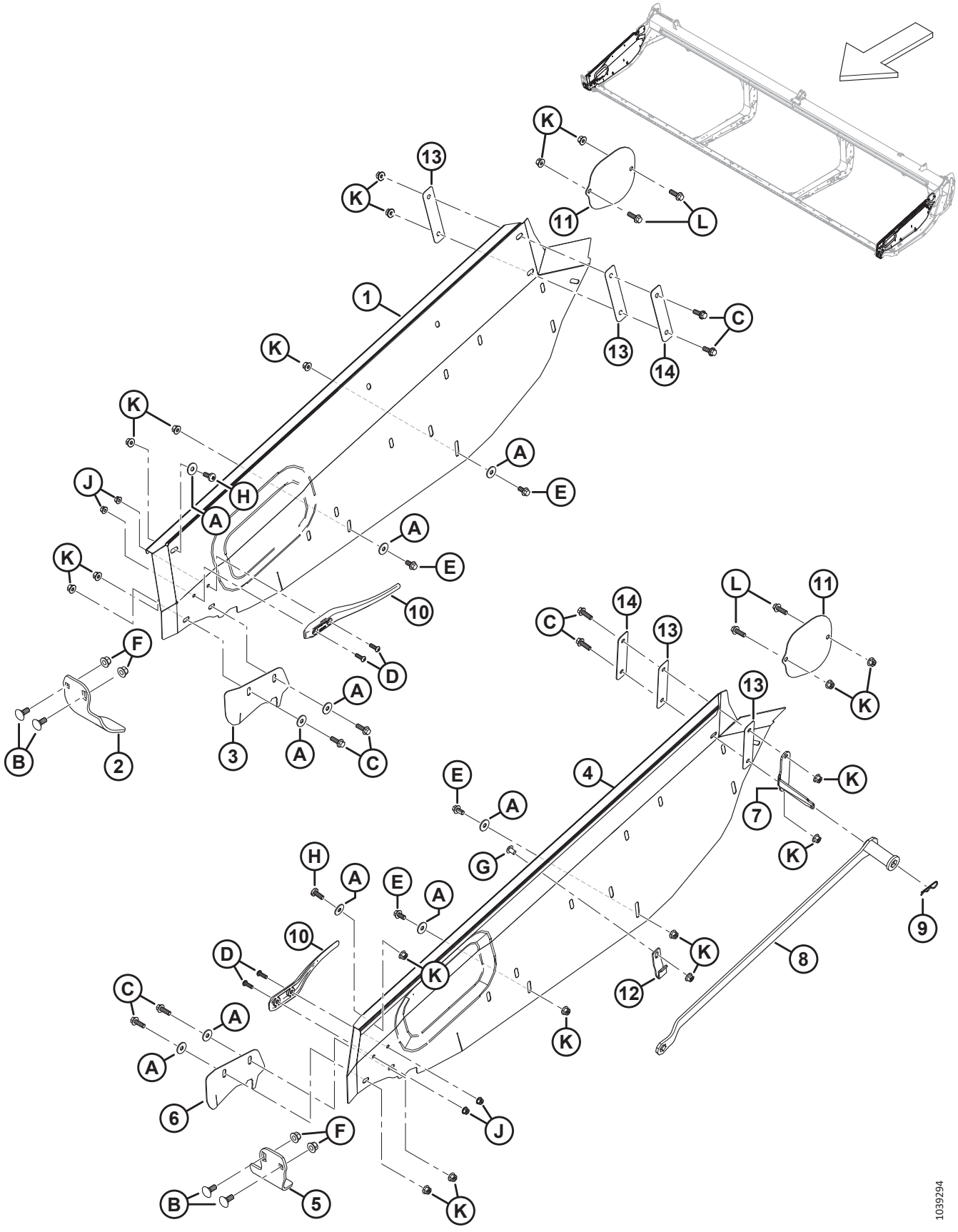

ТОРЦЕВЫЕ ПАНЕЛИ РАМЫ ЖАТКИ

Ссылка	Номер детали	Описание	Кол-во	Серийный номер
1	368226	ТОРЦЕВАЯ ПАНЕЛЬ — ПРАВАЯ	**1**	
2	289358	ПРОТИВОРЕЖУЩИЙ ПАЛЕЦ — ГОЛОВКА ПРАВОГО НОЖА	1	
3	289349	КРЫШКА — ОТВЕРСТИЕ ДЛЯ ПРАВОГО НОЖА [1]	1	
4	368225	ТОРЦЕВАЯ ПАНЕЛЬ — ЛЕВАЯ	**1**	
5	289220	ПРОТИВОРЕЖУЩИЙ ПАЛЕЦ — ГОЛОВКА ЛЕВОГО НОЖА	1	
6	289341	КРЫШКА — ОТВЕРСТИЕ ДЛЯ ЛЕВОГО НОЖА [1]	1	
7	340122	КРОНШТЕЙН — ДЕРЖАТЕЛЬ КЛЮЧА	1	
8	360361	ИНСТРУМЕНТ — СВАРН., НАСТРОЙКА ЖАТКИ [2]	1	
9	13125	ШТИФТ — ЧЕКА	1	
10	289742	ДЕФЛЕКТОР — ПАЛЕЦ	2	
11	289261	ЩИТОК — КРЫШКА ВЕРХНЕГО ПОПЕРЕЧНОГО ШНЕКА	2	
12	340113	ФИКСАТОР — ПЕРЕДНИЙ, ДЛЯ КЛЮЧА	1	
13	340193	ИЗОЛЯТОР — ПАНЕЛИ ЖАТКИ [3]	4	
14	340215	ПЛАСТИНА [4]	2	
A	184712	ШАЙБА — ПЛОСКАЯ БОЛЬШАЯ M10-200HV		
B	184667	БОЛТ — С ПОЛУКРУГЛОЙ ГОЛОВКОЙ И КВАДРАТНЫМ ПОДГОЛОВКОМ, M12 × 1,75 × 30-8.8-ЦИНК		
C	184665	БОЛТ — С ШЕСТИГР. ГОЛОВКОЙ, ФЛАНЦЕВЫЙ, M10 × 1,5 × 30-10.9-AA1J		
D	184649	ВИНТ — С ВНУТРЕННИМ ШЕСТИГРАННИКОМ В ПОЛУКРУГЛОЙ ГОЛОВКЕ M8 × 1,25 × 25		
E	152655	БОЛТ — С ШЕСТИГР. ГОЛОВКОЙ, ФЛАНЦЕВЫЙ, M10 × 1,5 × 20-8.8-AA1J		
F	136431	ГАЙКА — ШЕСТИГР., ФЛАНЦ., ЦЕНТР., СТОПОРН. M12 × 1,75-10		
G	136640	ВИНТ — СТЯЖНОЙ, ГОЛОВКА ПОД ЗВЕЗДООБР. КЛЮЧ, M10 × 1,5 × 16 × СПЕЦ.-8.8-AA1J		
H	320304	ВИНТ — СТЯЖНОЙ, ГОЛОВКА ПОД ЗВЕЗДООБР. КЛЮЧ, M10 × 1,5 × 25-СПЕЦ.-8.8-ЦИНК		
J	135337	ГАЙКА — ФЛАНЦЕВАЯ, ШЕСТИГРАННАЯ, СТОПОРН., M8 × 1,25-8-AA1J		
K	135799	ГАЙКА — ШЕСТИГР., ФЛАНЦ., ЦЕНТР., СТОПОРН. M10 × 1,5-10		
L	184661	БОЛТ — С ШЕСТИГР. ГОЛОВКОЙ, РЕЗЬБА ПО ВСЕЙ ДЛИНЕ M10 × 1,5 × 30-8.8-AA1J		

1. Рекомендуется не для любых условий. В основном используется для сбора риса и травы с тонким стеблем, во избежание застревания культуры в отверстии для подачи.
2. Комплект включает инструмент для настройки жатки (не продается отдельно) и инструкции.
3. Две пластмассовые шайбы (MD № 150819) ранее использовались на внутренней стороне торцевой панели.
4. Две большие плоские шайбы (MD № 184712) ранее использовались на внутренней стороне концевых панелей между пластмассовыми шайбами (MD № 150819) и шестигранным болтом M10 (MD № 184665).

3 Рама жатки — крепеж разъемной рамы

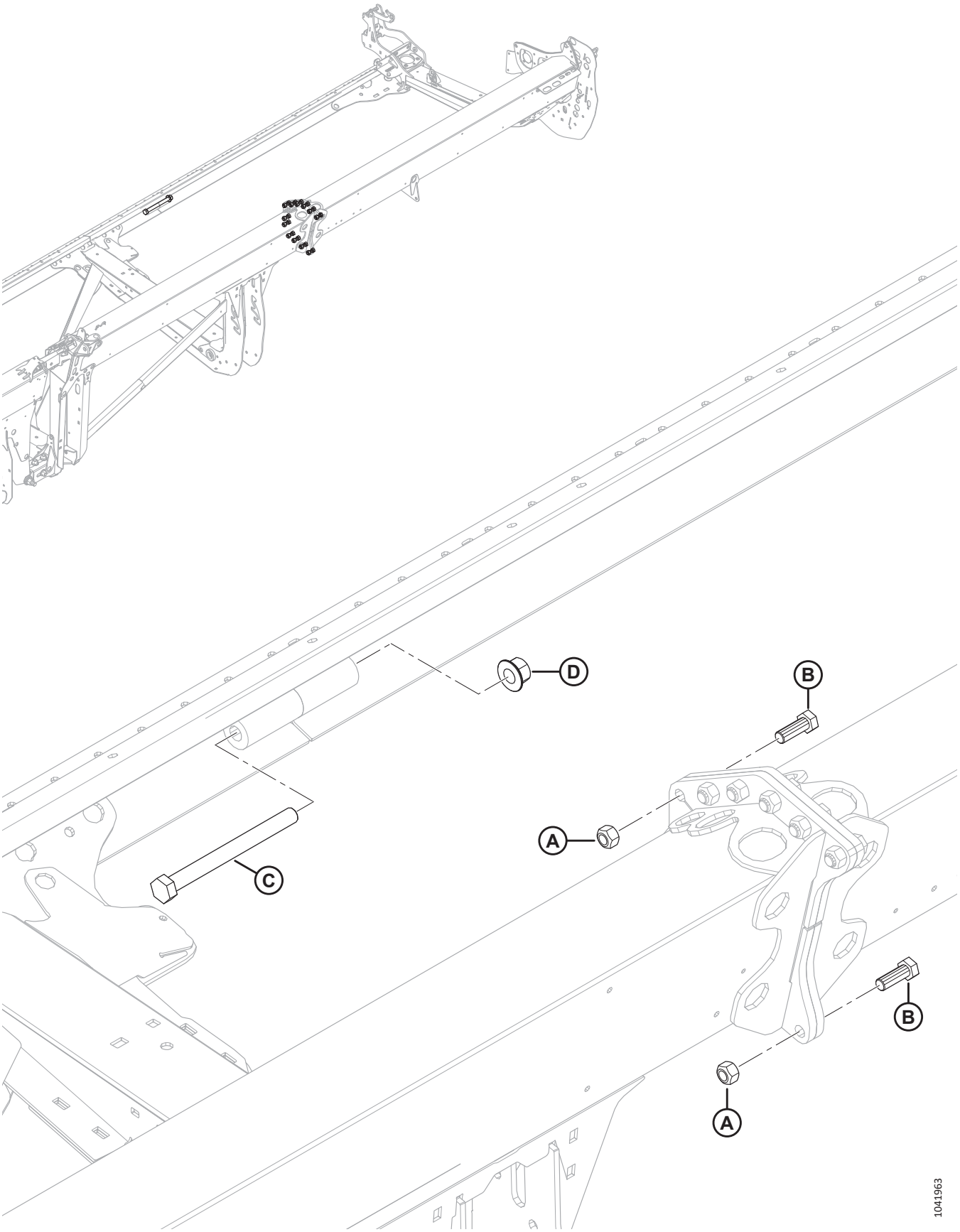

РАМА ЖАТКИ — КРЕПЕЖ РАЗЪЕМНОЙ РАМЫ

Ссылка	Номер детали	Описание	Кол-во	Серийный номер
A	320026	ГАЙКА — ШЕСТИГРАННАЯ, ВЕРХН., СТОПОРНАЯ M16 × 2-10-ЦИНК		
B	136671	БОЛТ — С ШЕСТИГР. ГОЛОВКОЙ, M16 × 2 × 45-10.9-ЦИНК		
C	252581	БОЛТ — С ШЕСТИГР. ГОЛОВКОЙ M20 × 2,5 × 220-10.9-AA1J		
D	136122	ГАЙКА — ФЛАНЦЕВАЯ, ШЕСТИГРАННАЯ, ЦЕНТР., СТОПОРН. M20 × 2,5-10-AA1J		

4 Футляр для руководств, фиксатор и чехол для ножа

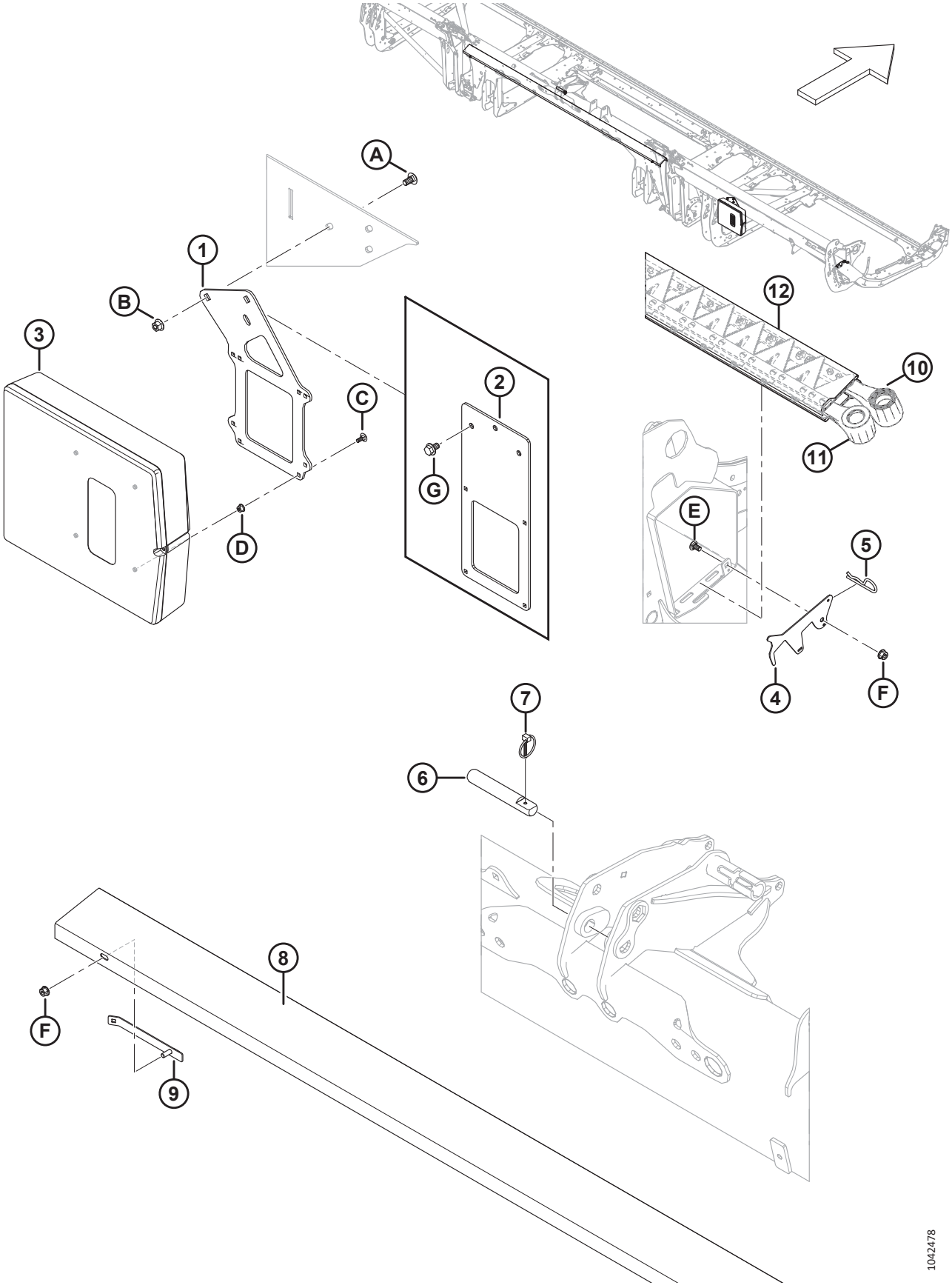

ФУТЛЯР ДЛЯ РУКОВОДСТВ, ФИКСАТОР И ЧЕХОЛ ДЛЯ НОЖА

Ссылка	Номер детали	Описание	Кол-во	Серийный номер
1	360175	ОПОРА — ФУТЛЯР ДЛЯ РУКОВОДСТВА [5]	1	
2	360176	ОПОРА — ФУТЛЯР ДЛЯ РУКОВОДСТВА (FD225) [6]	1	
3	220107	ФУТЛЯР — ДЛЯ РУКОВОДСТВ	1	
4	286741	ЗАЩЕЛКА — ФИКСАТОР, ЧЕХОЛ ДЛЯ НОЖА	1	
5	13125	ШТИФТ — ЧЕКА	1	
6	313734	ШТИФТ — ЦЕНТРАЛЬНОЕ СОЕДИНЕНИЕ [7]	1	
7	102264	ШПЛИНТ 3/16 × 1 9/16 ДЮЙМА	1	
8	286502	ОПОРА — ЗАПАСНОЙ НОЖ, КОРОТК. (FD225, FD230, FD235, FD240, FD241) [8]	1	
	286503	ОПОРА — ЗАПАСНОЙ НОЖ, ДЛИН. (FD245 И FD250) [9]	1	
9	286725	СВАРНОЕ СОЕДИНЕНИЕ ФИКСАТОРА, ОПОРА ДЛЯ ЗАПАСНОГО НОЖА	2	
10	REF	НОЖ — ЗАПАСНОЙ, ЖАТКИ С ОДИНАРНЫМ НОЖОМ [10]	1	
11	REF	НОЖ — ЗАПАСНОЙ, ЖАТКИ С ДВОЙНЫМ НОЖОМ [11]	1	
12	NSS	ЩИТОК — НОЖ	A/R	
A	184657	БОЛТ — УКОРОЧЕННЫЙ С ПОЛУКРУГЛОЙ ГОЛОВКОЙ И КВАДРАТНЫМ ПОДГОЛОВКОМ, M10 × 1,5 × 20-8.8-AA1J		
B	135799	ГАЙКА — ШЕСТИГР., ФЛАНЦ., ЦЕНТР., СТОПОРН. M10 × 1,5-10		
C	136748	БОЛТ — С ПОЛУКРУГЛОЙ ГОЛОВКОЙ И КВАДРАТНЫМ ПОДГОЛОВКОМ, M6 × 1 × 16-8.8-ЦИНК		
D	152668	ГАЙКА — ШЕСТИГР., ФЛАНЦ., ЦЕНТР., СТОПОРН. M6 × 1-8		
E	191489	БОЛТ — УКОРОЧЕННЫЙ С ПОЛУКРУГЛОЙ ГОЛОВКОЙ И КВАДРАТНЫМ ПОДГОЛОВКОМ, РЕЗЬБА ПО ВСЕЙ ДЛИНЕ, M8 × 1,25 × 16-8.8-AA1J		
F	135337	ГАЙКА — ФЛАНЦЕВАЯ, ШЕСТИГРАННАЯ, СТОПОРН., M8 × 1,25-8-AA1J		
G	136151	БОЛТ — ФЛАНЦЕВЫЙ, С ШЕСТИГР. ГОЛОВКОЙ, РЕЗЬБА ПО ВСЕЙ ДЛИНЕ M10 × 1,5 × 16-8.8-AA1J [6]		

5. Все жатки кроме FD225.
6. Только для жаток FD225.
7. Штифт центрального соединения используется для связи цилиндра с центральным соединением FM200; см. раздел *172 Гидравлическое оборудование — центральное соединение и механизм изменения угла атаки жатки, страница 533*.
8. Используется только для жаток FD225, FD230, FD235, FD240 и FD241.
9. Используется только для жаток FD245 и FD250.
10. Сведения о деталях для обслуживания см. в разделах *32 Ножи — одноножевые жатки (FD225), страница 91*, *33 Ножи — жатки с одинарным ножом (FD230, FD235 и FD240), страница 95*.
11. Сведения о деталях для обслуживания см. в разделах *34 Ножи — жатки с двойным ножом (FD235 и FD240), страница 101*, *35 Ножи — жатки с двойным ножом (FD241), страница 107*, *36 Ножи — жатки с двойным ножом (FD245), страница 113* или *37 Ножи — жатки с двойным ножом (FD250), страница 119*.

5 Промежуточный поддон

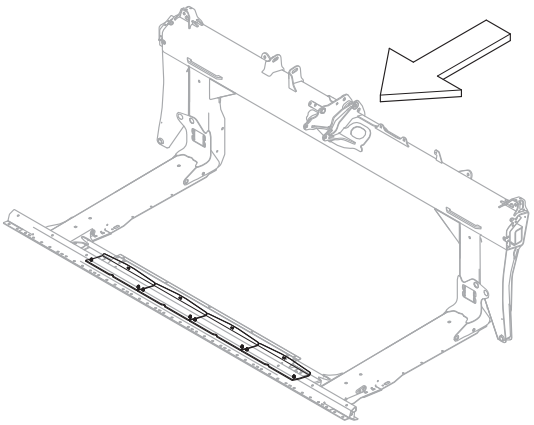

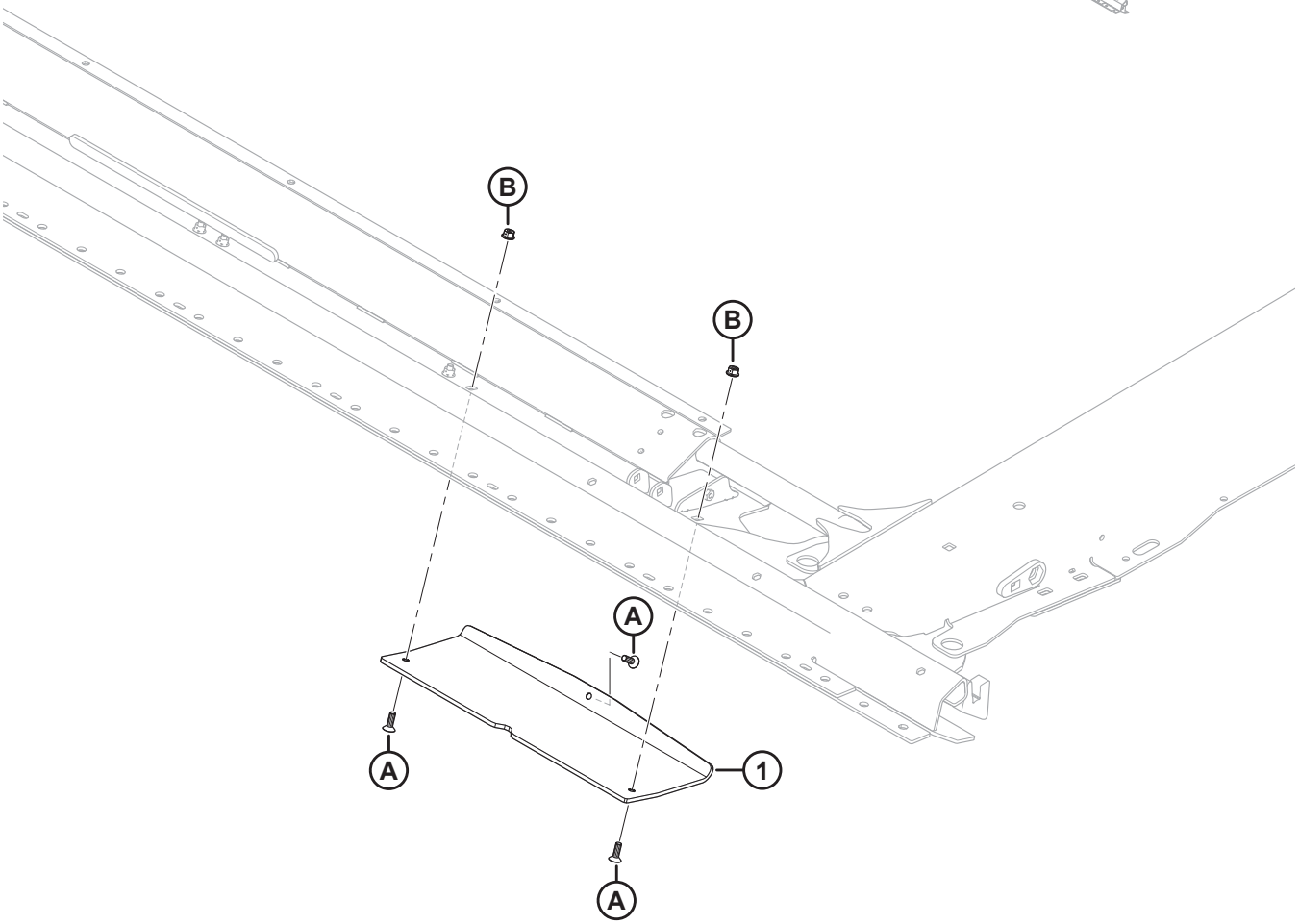

1032288

ПРОМЕЖУТОЧНЫЙ ПОДДОН

Ссылка	Номер детали	Описание	Кол-во	Серийный номер
1	357797	БАШМАК — ДЕКА ПЕРЕХОДНОЙ ПАНЕЛИ	4	
A	136492	ВИНТ — С ВНУТРЕННИМ ШЕСТИГРАННИКОМ В ПОТАЙНОЙ ГОЛОВКЕ, РЕЗЬБА ПО ВСЕЙ ДЛИНЕ M8 × 1,25 × 25-10.9-AA1J		
B	135337	ГАЙКА — ФЛАНЦЕВАЯ, ШЕСТИГРАННАЯ, СТОПОРН., M8 × 1,25-8-AA1J		

6 Конусы делителя

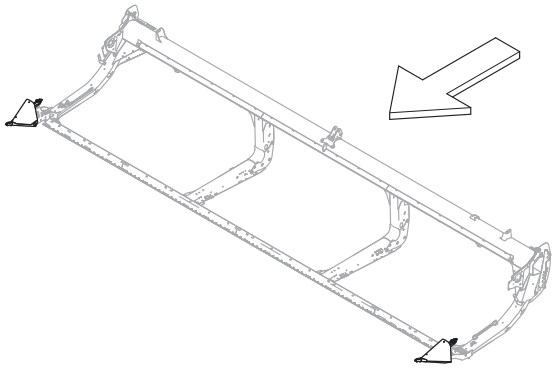

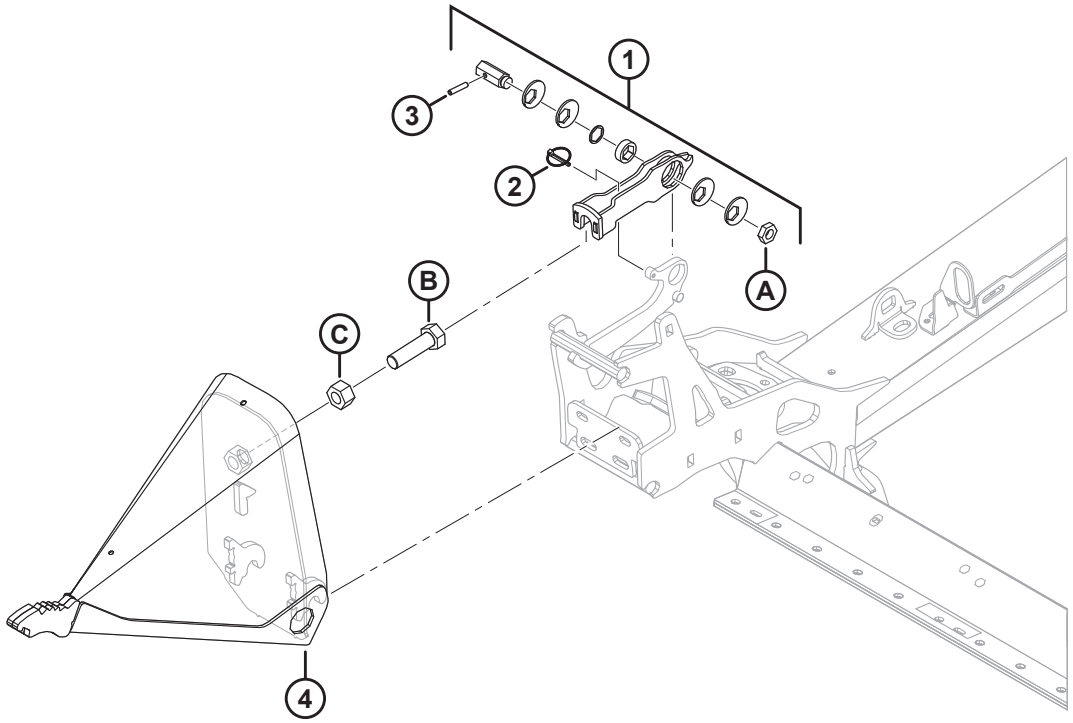

1032287

КОНУСЫ ДЕЛИТЕЛЯ

Ссылка	Номер детали	Описание	Кол-во	Серийный номер
1	313767	КОМПЛЕКТ — ЗАЩЕЛКА ДЕЛИТЕЛЯ [12]	2	
2	50193	ШТИФТ — ШТИФТ С ЧЕКОЙ	2	
3	16266	ШТИФТ — ПОДПРУЖИН. 1/4 ДИАМ. × 1,25 ДЛ.	2	
4	289235	УЗЕЛ ДЕЛИТЕЛЯ — ЛЕВЫЙ [13]	1	
	289359	ДЕЛИТЕЛЬ В СБОРЕ — ПРАВЫЙ [13]	1	
A	320218	ГАЙКА — ШЕСТИГРАННАЯ, НИЗКАЯ M16 × 2-СПЕЦ.-5-ЦИНК		
B	136339	БОЛТ — С ШЕСТИГР. ГОЛОВКОЙ, МЕЛКАЯ РЕЗЬБА ПО ВСЕЙ ДЛИНЕ M20 × 1,5 × 70 × 8.8-ОЦИНКОВ.		
C	136342	ГАЙКА — ШЕСТИГРАННАЯ, С МЕЛКОЙ РЕЗЬБОЙ M20 × 1,5 × 10-AA3L		

12. В комплект входят защелка (не продается отдельно), чека (MD № 50193), пружинный штифт (MD № 16266), эксцентрический диск (не продается отдельно), втулка (не продается отдельно), шестигранный вал (не продается отдельно), регулировочная прокладка (не продается отдельно), защелка (не продается отдельно), наклейки (MD № 289762, MD № 289763) и гайка (MD № 320218). Описание наклеек приведено в разделе *103 Наклейки и отражатели — Серия FD2, страница 309*.
13. В комплект входят болт (MD № 136339) и гайка (MD № 136342).

7 Стержни делителя и чехол

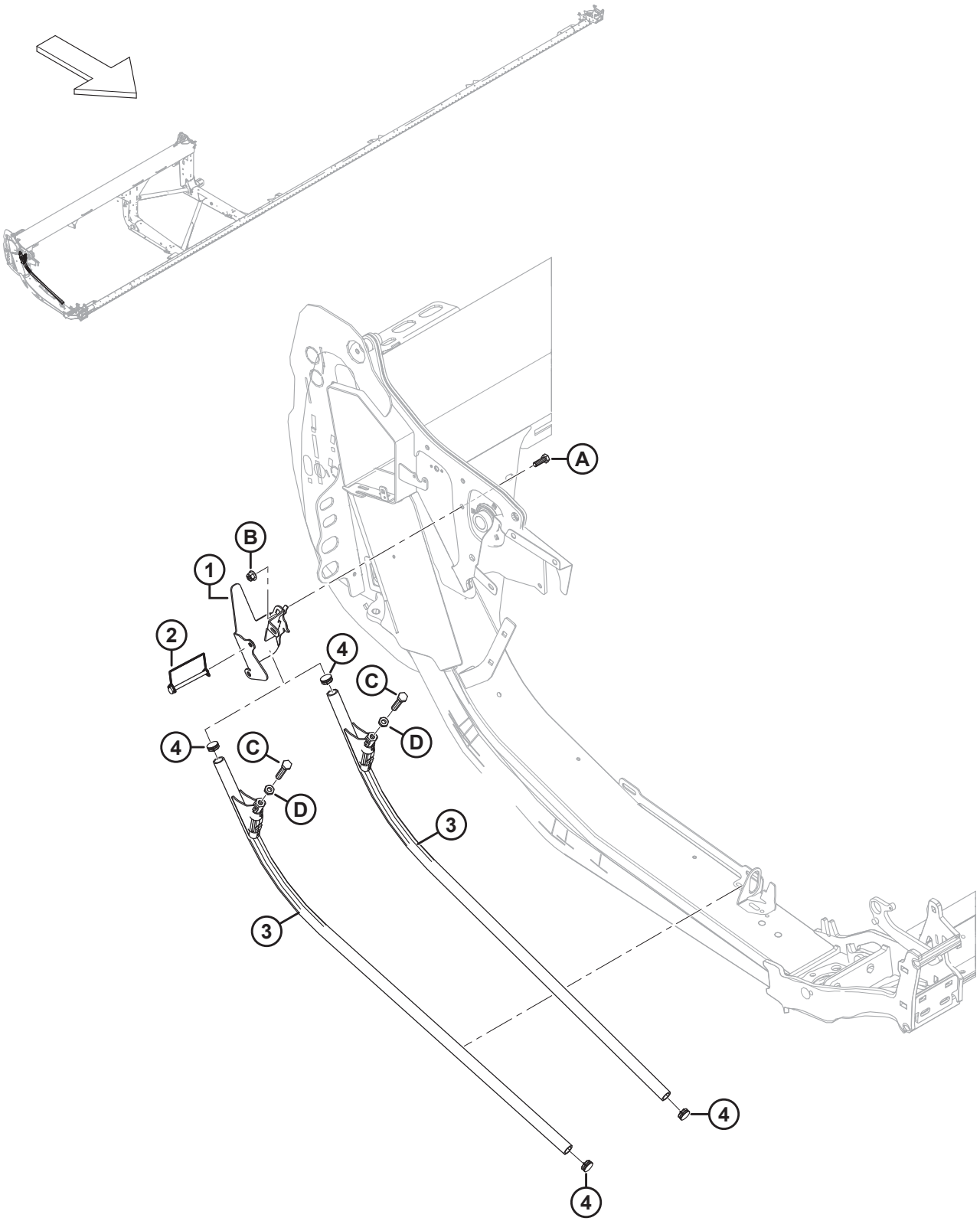

1038599

СТЕРЖНИ ДЕЛИТЕЛЯ И ЧЕХОЛ

Ссылка	Номер детали	Описание	Кол-во	Серийный номер
1	360127	СВАРНАЯ ОПОРА — ЧЕХОЛ ДЛЯ СТЕРЖНЯ	1	
2	136749	ШТИФТ — ШТИФТ С ЧЕКОЙ	1	
3	289654	ДЕЛИТЕЛЬ И СТЕРЖЕНЬ В СБОРЕ [14]	2	
4	335301	ЗАГЛУШКА — ПЛАСТМАССОВАЯ САМОФИКСИРУЮЩАЯСЯ	2	
A	184661	БОЛТ — С ШЕСТИГР. ГОЛОВКОЙ, РЕЗЬБА ПО ВСЕЙ ДЛИНЕ M10 × 1,5 × 30-8.8-AA1J		
B	135799	ГАЙКА — ШЕСТИГР., ФЛАНЦ., ЦЕНТР., СТОПОРН. M10 × 1,5-10		
C	252541	БОЛТ — С ШЕСТИГР. ГОЛОВКОЙ, РЕЗЬБА ПО ВСЕЙ ДЛИНЕ M12 × 1,75 × 65-8.8-AA3L		
D	184696	ГАЙКА — ШЕСТИГРАННАЯ, НИЗКАЯ M12 × 1,75-05-AA1J		

14. В комплект входит болт (MD № 252541), гайка (MD № 184696) и две заглушки (MD № 335301).

8 Боковые щитки — New Holland

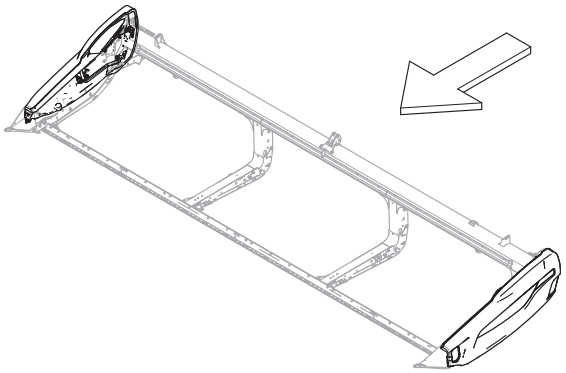

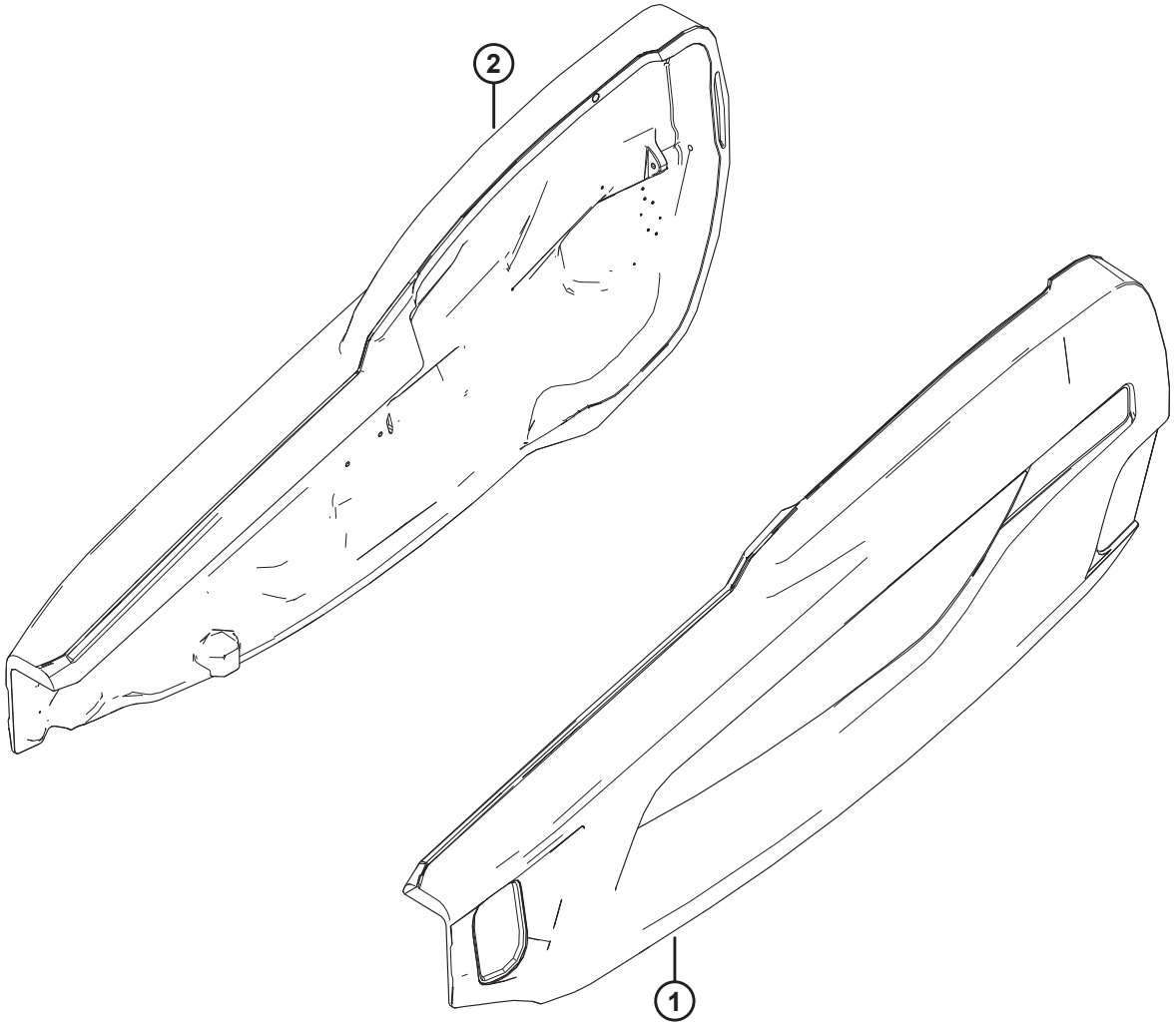

1039650

Ссылка	Номер детали	Описание	Кол-во	Серийный номер
1	360553	ЩИТОК В СБОРЕ — NH ЖЕЛТ., ЛЕВ. [15]	1	
2	360449	ЩИТОК В СБОРЕ — NH ЖЕЛТ., ПРАВ. [15]	1	
	165524	ОТРАЖАТЕЛЬ — КРАСНЫЙ, 230 ММ [16]		

15. См. в разделе *104 Наклейки — идентификация изделия, New Holland, страница 313* об идентификационных наклейках.
16. См. раздел *103 Наклейки и отражатели — Серия FD2, страница 309*. Этот отражатель используется только на правом боковом щитке.

9 Компоненты для монтажа боковых щитков

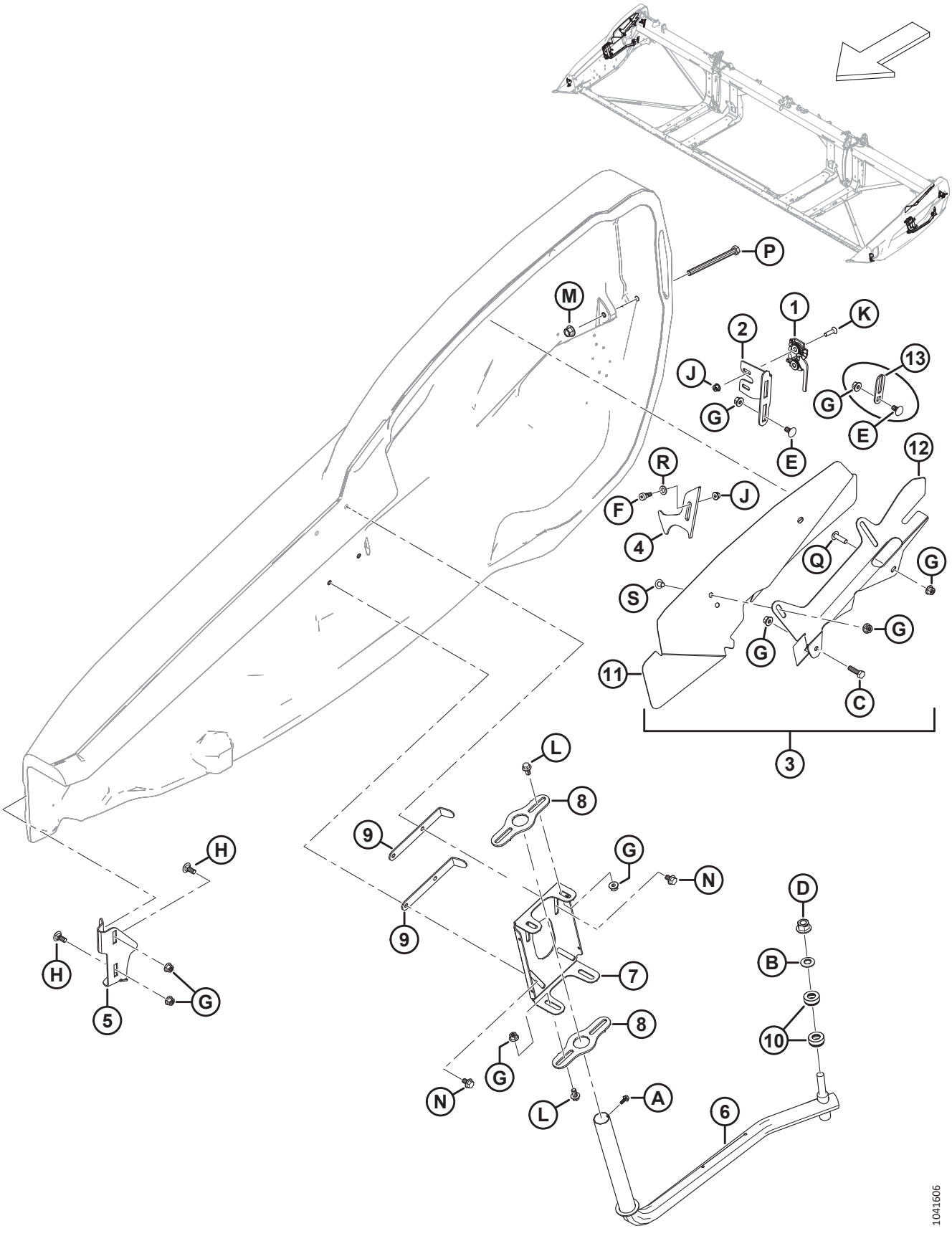

КОМПОНЕНТЫ ДЛЯ МОНТАЖА БОКОВЫХ ЩИТКОВ

Ссылка	Номер детали	Описание	Кол-во	Серийный номер
1	289925	ЗАЩЕЛКА — ПРАВАЯ, 2 СТУПЕНИ	1	
	289924	ЗАЩЕЛКА — ЛЕВАЯ, 2 СТУПЕНИ	1	
2	289621	ОПОРА — ПРАВАЯ ЗАЩЕЛКА	1	
	289618	ОПОРА — ЛЕВАЯ ЗАЩЕЛКА	1	
3	360785	КОМПЛЕКТ — ЩИТОК ПРАВОГО ПОДГОЛОВНИКА [17]	1	
	360784	КОМПЛЕКТ — ЩИТОК ЛЕВОГО ПОДГОЛОВНИКА [18]	1	
4	289519	ЗАЩЕЛКА — ПРАВАЯ	1	
	289520	ЗАЩЕЛКА — ЛЕВАЯ	1	
5	289483	ОПОРА — ПРАВАЯ ПЕРЕДНЯЯ	1	
	289380	ОПОРА — ЛЕВАЯ ПЕРЕДНЯЯ	1	
6	289439	РЫЧАГ — ПРАВЫЙ, СВАРНОЙ	1	
	289375	РЫЧАГ — ЛЕВЫЙ, СВАРНОЙ	1	
7	313432	ШАРНИР — ПРАВЫЙ ЩИТОК	1	
	313303	ШАРНИР — ЛЕВЫЙ ЩИТОК	1	
8	313304	ШАРНИР	4	
9	313783	ФИКСАТОР	4	
10	289487	ПОДШИПНИК — УПОРНЫЙ	4	
11	360379	ЩИТОК — ПРАВОГО ПОДГОЛОВНИКА [19]	1	
	360378	ЩИТОК — ЛЕВОГО ПОДГОЛОВНИКА [19]	1	
12	360375	ОПОРА — ЩИТОК ПРАВОГО ПОДГОЛОВНИКА [19]	1	
	360374	ОПОРА — ЩИТОК ЛЕВОГО ПОДГОЛОВНИКА [19]	1	
13	313713	НАПРАВЛЯЮЩАЯ — ЗАЩЕЛКА [20]	2	
A	252284	ВИНТ — С ШЕСТИГРАННОЙ ГОЛОВКОЙ, С ШАЙБОЙ M6 × 1 × 16-450HV		
B	184718	ШАЙБА — КОНИЧЕСКАЯ ПРУЖИННАЯ M16, СТАЛЬНАЯ, SAE 1050-1075		

17. Комплект щитка правого подголовника используется для обслуживания замененных щитков правого подголовника (MD № 340714) для изделий 2023 модельного года и ранее. В комплект входят щиток правого подголовника (MD № 360379), опора щитка правого подголовника (MD № 360375), два винта (MD № 136640), две гайки (MD № 135799) и инструкции.
18. Комплект щитка левого подголовника используется для обслуживания замененных щитков левого подголовника (MD № 340111) для изделий 2023 модельного года и ранее. В комплект входят щиток левого подголовника (MD № 360378), опора щитка левого подголовника (MD № 360374), два винта (MD № 136640), две гайки (MD № 135799) и инструкции.
19. Для оборудования, выпущенного в 2024 модельном году и позже, или для оборудования 2023 модельного года и ранее, обслуживание которых выполнялось с помощью комплектов щитков подголовника (MD № 360784 и 360785).
20. Только для экспортных жаток.

КОМПОНЕНТЫ ДЛЯ МОНТАЖА БОКОВЫХ ЩИТКОВ

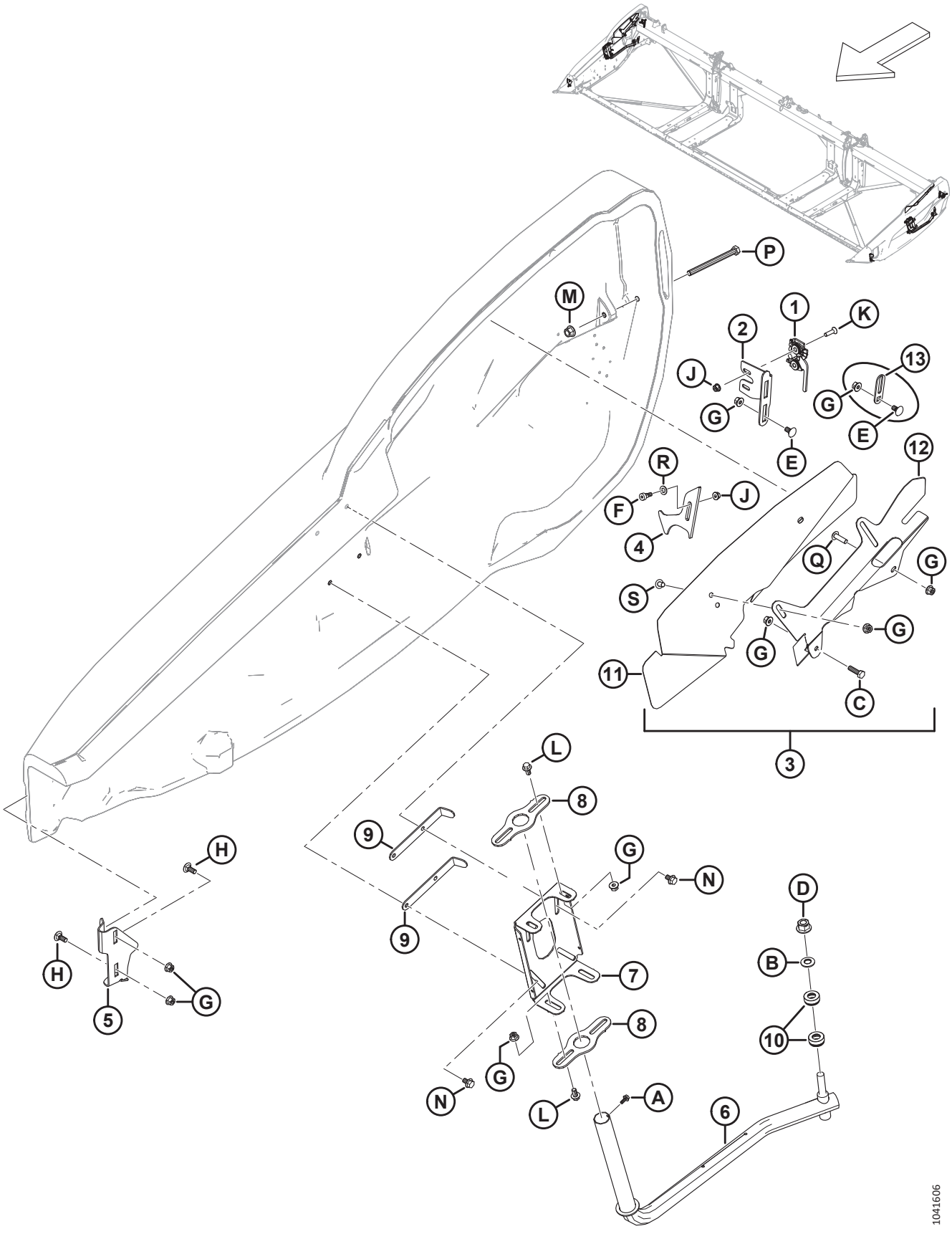

КОМПОНЕНТЫ ДЛЯ МОНТАЖА БОКОВЫХ ЩИТКОВ

Ссылка	Номер детали	Описание	Кол-во	Серийный номер
C	184665	БОЛТ — С ШЕСТИГР. ГОЛОВКОЙ, ФЛАНЦЕВЫЙ, M10 × 1,5 × 30-10.9-AA1J		
D	136736	ГАЙКА — ФЛАНЦЕВАЯ, ШЕСТИГРАННАЯ, ВЕРХН., СТОПОРНАЯ M16 × 1,5-10-AA2L		
E	136178	БОЛТ — С ПОЛУКРУГЛОЙ ГОЛОВКОЙ И КВАДРАТНЫМ ПОДГОЛОВКОМ, M10 × 1,5 × 20-8.8-AA1J		
F	135894	ВИНТ — СТУПЕНЧАТЫЙ, ГОЛОВКА С ВНУТРЕННИМ ШЕСТИГРАННИКОМ M10		
G	135799	ГАЙКА — ШЕСТИГР., ФЛАНЦ., ЦЕНТР., СТОПОРН. M10 × 1,5-10		
H	135785	БОЛТ — С ПОЛУКРУГЛОЙ ГОЛОВКОЙ И КВАДРАТНЫМ ПОДГОЛОВКОМ, M10 × 1,5 × 25-8.8-AA1J		
J	135337	ГАЙКА — ФЛАНЦЕВАЯ, ШЕСТИГРАННАЯ, СТОПОРН., M8 × 1,25-8-AA1J		
K	135336	ВИНТ — УТОПЛЕННЫЙ, ТОЧЕН. M8 × 1,25 × 30 КЛАСС ПРОЧНОСТИ 5 AA1J		
L	152655	БОЛТ — С ШЕСТИГР. ГОЛОВКОЙ, ФЛАНЦЕВЫЙ, M10 × 1,5 × 20-8.8-AA1J		
M	136431	ГАЙКА — ШЕСТИГР., ФЛАНЦ., ЦЕНТР., СТОПОРН. M12 × 1,75-10		
N	136231	БОЛТ — С ШЕСТИГР. ГОЛОВКОЙ С ЗАЗУБРЕННЫМ ФЛАНЦЕМ, M10 × 1,5 × 16 × СПЕЦ.-8.8		
P	135696	БОЛТ — С ШЕСТИГР. ГОЛОВКОЙ, M12 × 1,75 × 150-8.8-AA1J		
Q	320327	ВИНТ — СТЯЖНОЙ, ГОЛОВКА ПОД ЗВЕЗДООБР. КЛЮЧ, M10 × 1,5 × 35-СПЕЦ.-8.8-ЦИНК		
R	184711	ШАЙБА ПЛОСКАЯ СТАНД. M10-200HV-AA1J		
S	136640	ВИНТ — СТЯЖНОЙ, ГОЛОВКА ПОД ЗВЕЗДООБР. КЛЮЧ, M10 × 1,5 × 16 × СПЕЦ.-8.8-AA1J		

10 Полотно

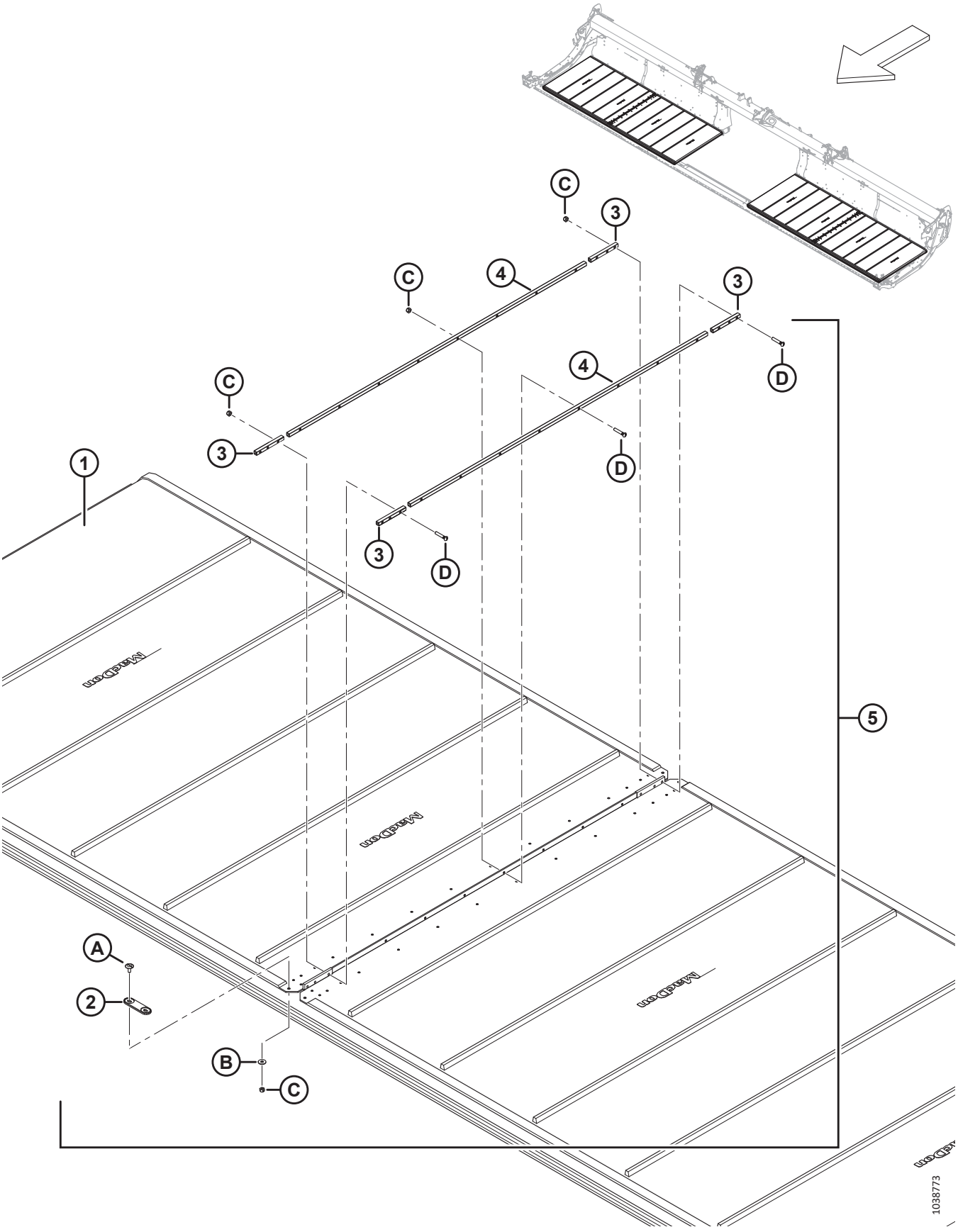

ПОЛОТНО

Ссылка	Номер детали	Описание	Кол-во	Серийный номер
1	319098	КОМПЛЕКТ — ПОЛОТНО 25 ФУТОВ, ШИРИНОЙ 50 ДЮЙМОВ [21]	2	
	319099	КОМПЛЕКТ — ПОЛОТНО 30 ФУТОВ, 50 ДЮЙМОВ ШИРИНОЙ [21]	2	
	319100	КОМПЛЕКТ — ПОЛОТНО 35 ФУТОВ, 50 ДЮЙМОВ ШИРИНОЙ [21]	2	
	319101	КОМПЛЕКТ — ПОЛОТНО 40 ФУТОВ, 50 ДЮЙМОВ ШИРИНОЙ [21]	2	
	319102	КОМПЛЕКТ — ПОЛОТНО 41 ФУТ, 50 ДЮЙМОВ ШИРИНОЙ [21]	2	
	319103	КОМПЛЕКТ — ПОЛОТНО 45 ФУТОВ, 50 ДЮЙМОВ ШИРИНОЙ [21]	2	
	319104	КОМПЛЕКТ — ПОЛОТНО 50 ФУТОВ, 50 ДЮЙМОВ ШИРИНОЙ [21]	2	
	319105	КОМПЛЕКТ — ПОЛОТНО ДЛЯ РЕМОНТА, 50 ДЮЙМОВ, 500 ММ (19,7 ДЮЙМА) ДЛ. [22]	A/R	
	319540	КОМПЛЕКТ — РУЛОН ПОЛОТНО 50 ДЮЙМОВ [23]	OPT	
2	319662	СОЕДИНИТЕЛЬ — ПЕРЕМЫЧКА	2	
3	NSS	ПЛАНКА — СОЕДИНЕНИЕ КРОМКИ ПОЛОТНА [24]	8	
	319347	КОМПЛЕКТ — СТЫКОВОЧНАЯ ПЛАНКА ПОЛОТНА 50 ДЮЙМОВ, КРОМКА [25]	A/R	
4	NSS	ПЛАНКА — СОЕДИНЕНИЕ ЦЕНТРА ПОЛОТНА [26]	4	
	319346	КОМПЛЕКТ — СТЫКОВОЧНАЯ ПЛАНКА ПОЛОТНА 50 ДЮЙМОВ, ЦЕНТР [27]	A/R	
5	319095	КОМПЛЕКТ — СТЫКОВОЧНАЯ ПЛАНКА ПОЛОТНА 50 ДЮЙМОВ [28]	2	
A	320148	ВИНТ — ШИРОКАЯ ПОЛУКРУГЛАЯ ГОЛОВКА ПОД ШЛИЦ, M6 × 1,0 16-СПЕЦ.-8.8-ЦИНК		
B	184706	ШАЙБА — ПЛОСКАЯ, БОЛЬШАЯ M6-200HV		

21. В комплект входит полотно (не продается отдельно) и комплект стыковочных планок полотна (MD № 319095).
22. В комплект входит кусок полотна для ремонта (не продается отдельно) и два комплекта стыковочных планок полотна (MD № 319095).
23. Комплект включает рулон полотна и инструкции.
24. Не продается отдельно (NSS). Закажите либо комплект соединения кромки полотна (MD № 319347) либо комплект стыковочной планки полотна (MD № 319095).
25. В комплект входят стыковочные планки кромки полотна (не продается отдельно) и крепеж (MD № 226259 и MD № 320240).
26. Не продается отдельно (NSS). Закажите либо комплект соединения центра полотна (MD № 319346) либо комплект стыковочной планки полотна (MD № 319095).
27. В комплект входят стыковочные планки центра полотна (не продается отдельно) и крепеж (MD № 226259 и MD № 320240).
28. Один комплект с каждой стороны; включает два центральных соединительных стержня жатки (не продается отдельно), четыре соединительных стержня кромки жатки (не продается отдельно), перемычку (MD № 319662) и крепеж.

ПОЛОТНО

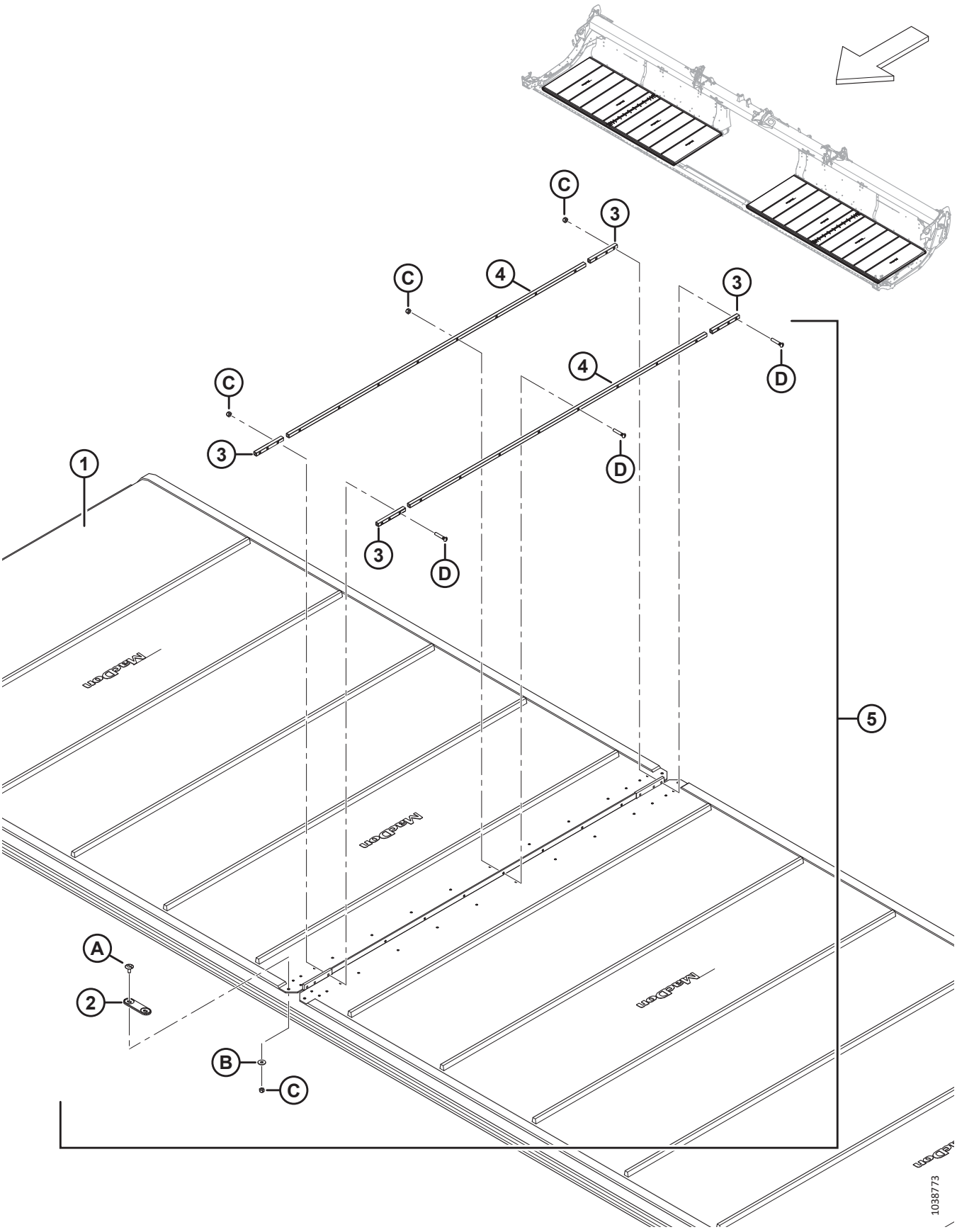

ПОЛОТНО

Ссылка	Номер детали	Описание	Кол-во	Серийный номер
C	286479	ГАЙКА — УТОПЛЕННАЯ, ЦЕНТР., СТОПОРН. M6 × 1, 50 ШТ. В УПАКОВКЕ [29]		
D	319345	КОМПЛЕКТ — ВИНТ M6 × 34 В КОМПЛЕКТЕ С ГАЙКОЙ, 30 ШТ. В УПАКОВКЕ [30]		

29. В комплекте 50 гаек. Используется в качестве крепежа поз. C для техобслуживания, показанного на рисунке.
30. В комплекте 30 винтов и 30 гаек. Используется в качестве крепежа поз. D для техобслуживания, показанного на рисунке.

11 Полотно — задние панели (FD225)

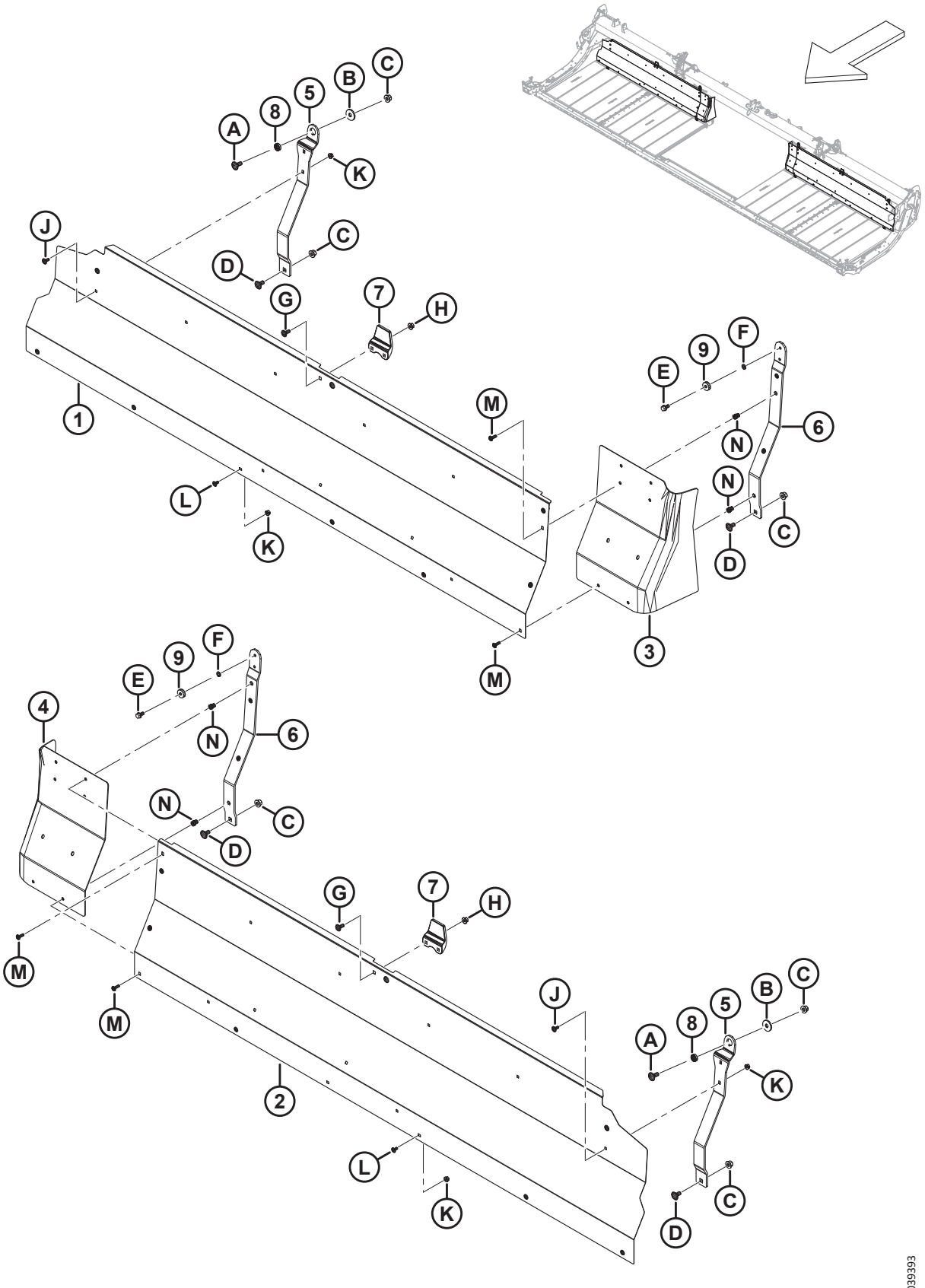

ПОЛОТНО — ЗАДНИЕ ПАНЕЛИ (FD225)

Ссылка	Номер детали	Описание	Кол-во	Серийный номер
1	275405	ПАНЕЛЬ — ЗАДН., 25 ФУТОВ, ПРАВ.	1	
2	275404	ПАНЕЛЬ — ЗАДН., 25 ФУТОВ, ЛЕВ.	1	
3	319223	УДЛИНИТЕЛЬ — ЗАДНИЙ ЩИТОК, ПРАВЫЙ	1	
4	319222	УДЛИНИТЕЛЬ — ЛЕВЫЙ ЗАДНИЙ ЩИТОК	1	
5	319394	ОПОРА — ДЕКИ, ГИБКАЯ, ВНЕШНЯЯ	2	
6	319366	ОПОРА — ДЕКИ, ГИБКАЯ, ВНУТРЕННЯЯ [31]	2	
7	145840	НАПРАВЛЯЮЩАЯ — ЗАДНИЙ ЩИТОК	2	
8	275563	ПРОСТАВКА — СПЕЦИАЛЬНАЯ, ПОВОРОТНАЯ	2	
9	18867	ПОДШИПНИК — ШАРИКОВЫЙ ЦИЛ. НАРУЖН. ДИАМ. С ДВУМЯ УПЛОТНЕНИЯМИ	2	
A	184667	БОЛТ — С ПОЛУКРУГЛОЙ ГОЛОВКОЙ И КВАДРАТНЫМ ПОДГОЛОВКОМ, M12 × 1,75 × 30-8.8-ЦИНК		
B	275623	ШАЙБА — ПЛОСКАЯ		
C	136431	ГАЙКА — ШЕСТИГР., ФЛАНЦ., ЦЕНТР., СТОПОРН. M12 × 1,75-10		
D	135903	БОЛТ — С ПОЛУКРУГЛОЙ ГОЛОВКОЙ И КВАДРАТНЫМ ПОДГОЛОВКОМ, M12 × 1,75 × 25-8.8-ЦИНК		
E	101897	ВИНТ — ШЕСТИГР. ГОЛ., С БУРТИКОМ ПОД ГОЛОВКОЙ 3/8 NC × 3/4		
F	18637	ШАЙБА — ОБЫЧН. СТОПОРНАЯ 3/8 ДЮЙМА НОМ. ВНУТР. ДИАМ.		
G	135785	БОЛТ — С ПОЛУКРУГЛОЙ ГОЛОВКОЙ И КВАДРАТНЫМ ПОДГОЛОВКОМ, M10 × 1,5 × 25-8.8-AA1J		
H	135799	ГАЙКА — ШЕСТИГР., ФЛАНЦ., ЦЕНТР., СТОПОРН. M10 × 1,5-10		
J	197171	БОЛТ — С ПОЛУКРУГЛОЙ ГОЛОВКОЙ И КВАДРАТНЫМ ПОДГОЛОВКОМ, M8 × 1,25 × 20-8.8-ЦИНК		
K	135337	ГАЙКА — ФЛАНЦЕВАЯ, ШЕСТИГРАННАЯ, СТОПОРН., M8 × 1,25-8-AA1J		
L	191489	БОЛТ — УКОРОЧЕННЫЙ С ПОЛУКРУГЛОЙ ГОЛОВКОЙ И КВАДРАТНЫМ ПОДГОЛОВКОМ, РЕЗЬБА ПО ВСЕЙ ДЛИНЕ, M8 × 1,25 × 16-8.8-AA1J		
M	320290	ВИНТ — СТЯЖНОЙ, ГОЛОВКА ПОД ЗВЕЗДООБР. КЛЮЧ, M8 × 1,25 × 25-СПЕЦ.-8.8-ЦИНК		
N	320181	ЗАКЛЕПОЧНАЯ ГАЙКА — M8 × 1,25 ШЕСТИГРАННАЯ 3,8-7.9		

31. Комплект включает внутреннюю опору деки гибкой жатки в сборе (не продается отдельно) и винт (MD № 101897).

12 Полотно — задние панели (FD230, FD235, FD240 и FD241)

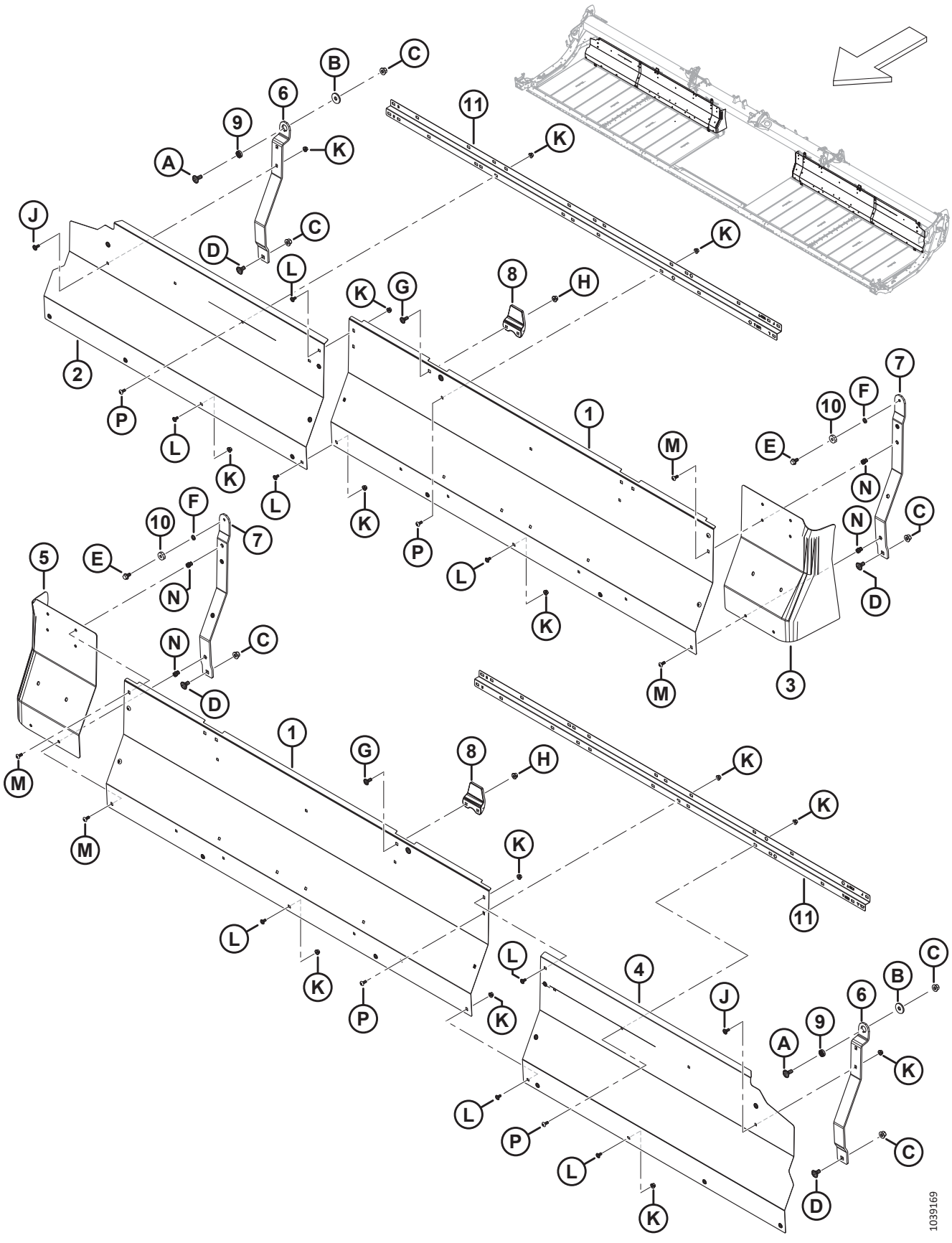

ПОЛОТНО — ЗАДНИЕ ПАНЕЛИ (FD230, FD235, FD240 И FD241)

Ссылка	Номер детали	Описание	Кол-во	Серийный номер
1	275837	ПАНЕЛЬ — ЗАДНЕГО ЩИТКА 30, 35, 40, 41 ФУТ, ВНУТРЕННЯЯ	2	
2	275461	ПАНЕЛЬ — ЗАДНЕГО ЩИТКА, 30 ФУТОВ, ПРАВАЯ НАРУЖНАЯ	1	
	275320	ПАНЕЛЬ — ЗАДНЕГО ЩИТКА, 35 ФУТОВ, ПРАВАЯ НАРУЖНАЯ	1	
	275287	ПАНЕЛЬ — ЗАДНЕГО ЩИТКА, 40 ФУТОВ, ПРАВАЯ НАРУЖНАЯ	1	
	275483	ПАНЕЛЬ — ЗАДНЕГО ЩИТКА, 41 ФУТ, ПРАВАЯ НАРУЖНАЯ	1	
3	319223	УДЛИНИТЕЛЬ — ЗАДНИЙ ЩИТОК, ПРАВЫЙ	1	
4	275460	ПАНЕЛЬ — ЗАДНЕГО ЩИТКА, 30 ФУТОВ, ЛЕВАЯ НАРУЖНАЯ	1	
	275319	ПАНЕЛЬ — ЗАДНЕГО ЩИТКА, 35 ФУТОВ, ЛЕВАЯ НАРУЖНАЯ	1	
	275286	ПАНЕЛЬ — ЗАДНЕГО ЩИТКА, 40 ФУТОВ, ЛЕВАЯ НАРУЖНАЯ	1	
	275484	ПАНЕЛЬ — ЗАДНЕГО ЩИТКА, 41 ФУТ, ЛЕВАЯ НАРУЖНАЯ	1	
5	319222	УДЛИНИТЕЛЬ — ЛЕВЫЙ ЗАДНИЙ ЩИТОК	1	
6	319394	ОПОРА — ДЕКИ, ГИБКАЯ, НАРУЖНАЯ	2	
7	319366	ОПОРА — ДЕКИ, ГИБКАЯ, ВНУТРЕННЯЯ [32]	2	
8	145840	НАПРАВЛЯЮЩАЯ — ЗАДНИЙ ЩИТОК	2	
9	275563	ПРОСТАВКА — СПЕЦИАЛЬНАЯ, ПОВОРОТНАЯ	2	
10	18867	ПОДШИПНИК — ШАРИКОВЫЙ ЦИЛ. НАРУЖН. ДИАМ. С ДВУМЯ УПЛОТНЕНИЯМИ	2	
11	360509	ОПОРА — ЗАДНИЙ ЩИТОК	2	
A	184667	БОЛТ — С ПОЛУКРУГЛОЙ ГОЛОВКОЙ И КВАДРАТНЫМ ПОДГОЛОВКОМ, M12 × 1,75 × 30-8.8-ЦИНК		
B	275623	ШАЙБА — ПЛОСКАЯ		
C	136431	ГАЙКА — ШЕСТИГР., ФЛАНЦ., ЦЕНТР., СТОПОРН. M12 × 1,75-10		
D	135903	БОЛТ — С ПОЛУКРУГЛОЙ ГОЛОВКОЙ И КВАДРАТНЫМ ПОДГОЛОВКОМ, M12 × 1,75 × 25-8.8-ЦИНК		
E	101897	ВИНТ — ШЕСТИГР. ГОЛ., С БУРТИКОМ ПОД ГОЛОВКОЙ 3/8 NC × 3/4		
F	18637	ШАЙБА — ОБЫЧН. СТОПОРНАЯ 3/8 ДЮЙМА НОМ. ВНУТР. ДИАМ.		
G	135785	БОЛТ — С ПОЛУКРУГЛОЙ ГОЛОВКОЙ И КВАДРАТНЫМ ПОДГОЛОВКОМ, M10 × 1,5 × 25-8.8-AA1J		
H	135799	ГАЙКА — ШЕСТИГР., ФЛАНЦ., ЦЕНТР., СТОПОРН. M10 × 1,5-10		
J	197171	БОЛТ — С ПОЛУКРУГЛОЙ ГОЛОВКОЙ И КВАДРАТНЫМ ПОДГОЛОВКОМ, M8 × 1,25 × 20-8.8-ЦИНК		
K	135337	ГАЙКА — ФЛАНЦЕВАЯ, ШЕСТИГРАННАЯ, СТОПОРН., M8 × 1,25-8-AA1J		

32. Комплект включает внутреннюю опору деки гибкой жатки в сборе (не продается отдельно) и винт (MD № 101897).

ПОЛОТНО — ЗАДНИЕ ПАНЕЛИ (FD230, FD235, FD240 И FD241)

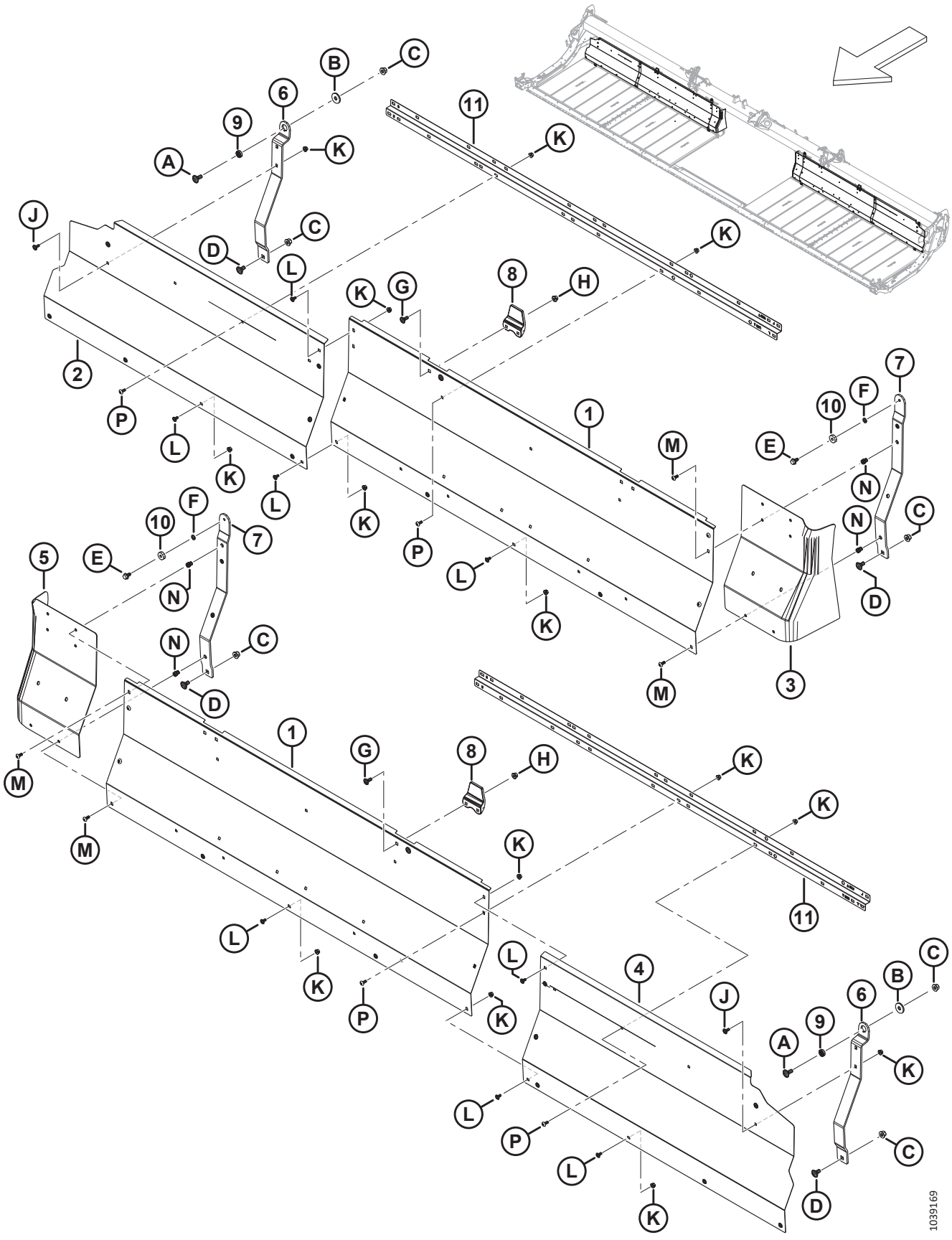

ПОЛОТНО — ЗАДНИЕ ПАНЕЛИ (FD230, FD235, FD240 И FD241)

Ссылка	Номер детали	Описание	Кол-во	Серийный номер
L	191489	БОЛТ — УКОРОЧЕННЫЙ С ПОЛУКРУГЛОЙ ГОЛОВКОЙ И КВАДРАТНЫМ ПОДГОЛОВКОМ, РЕЗЬБА ПО ВСЕЙ ДЛИНЕ, M8 × 1,25 × 16-8.8-AA1J		
M	320290	ВИНТ — СТЯЖНОЙ, ГОЛОВКА ПОД ЗВЕЗДООБР. КЛЮЧ, M8 × 1,25 × 25-СПЕЦ.-8.8-ЦИНК		
N	320181	ЗАКЛЕПОЧНАЯ ГАЙКА — M8 × 1,25 ШЕСТИГРАННАЯ 3,8-7.9		
P	320190	ВИНТ — СТЯЖНОЙ, ГОЛОВКА ПОД ЗВЕЗДООБР. КЛЮЧ, M8 × 1,25 × 20-СПЕЦ.-8.8-ЦИНК		

13 Полотно — задние панели (FD245 и FD250)

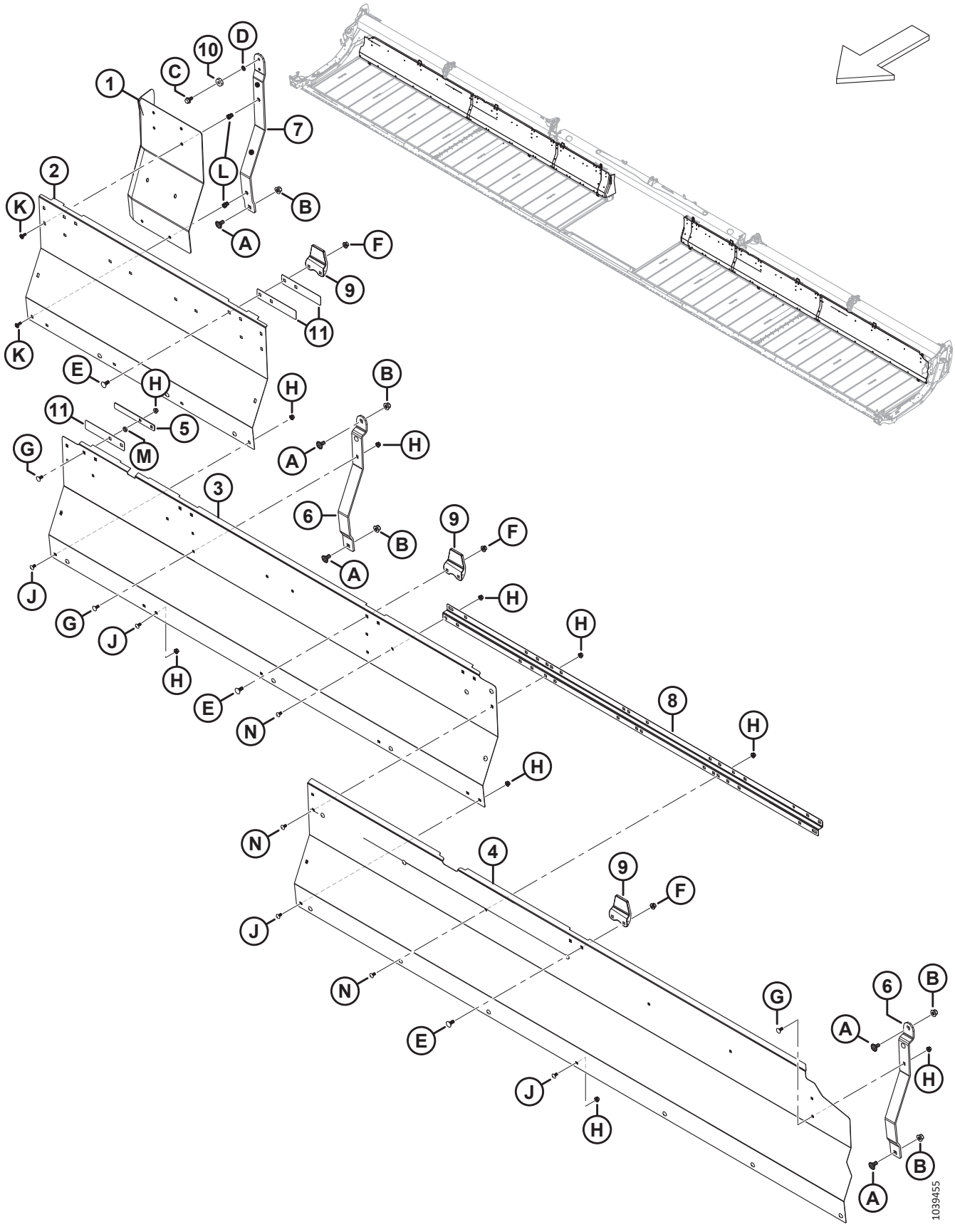

ПОЛОТНО — ЗАДНИЕ ПАНЕЛИ (FD245 И FD250)

Ссылка	Номер детали	Описание	Кол-во	Серийный номер
1	319222	УДЛИНИТЕЛЬ — ЛЕВЫЙ ЗАДНИЙ ЩИТОК	1	
	319223	УДЛИНИТЕЛЬ — ЗАДНИЙ ЩИТОК, ПРАВЫЙ	1	
2	275965	ПАНЕЛЬ — ЗАДНЕГО ЩИТКА, ПРАВАЯ/ЛЕВАЯ, ВНУТРЕННЯЯ	2	
3	275676	ПАНЕЛЬ — ЗАДНЕГО ЩИТКА, ПРАВАЯ/ЛЕВАЯ, СРЕДНЯЯ	2	
4	275319	ПАНЕЛЬ — ЗАДНЕГО ЩИТКА, 45 ФУТОВ, ЛЕВАЯ НАРУЖНАЯ	1	
	275320	ПАНЕЛЬ — ЗАДНЕГО ЩИТКА, 45 ФУТОВ, ПРАВАЯ НАРУЖНАЯ	1	
	275286	ПАНЕЛЬ — ЗАДНЕГО ЩИТКА, 50 ФУТОВ, ЛЕВАЯ НАРУЖНАЯ	1	
	275287	ПАНЕЛЬ — ЗАДНЕГО ЩИТКА, 50 ФУТОВ, ПРАВАЯ НАРУЖНАЯ	1	
5	319404	ПЛАСТИНА — ЗАДНИЙ ЩИТОК ДЕРЖАТЕЛЯ	2	
6	275675	ОПОРА — ДЕКА	4	
7	319366	ОПОРА — ДЕКИ, ГИБКАЯ, ВНУТРЕННЯЯ [33]	2	
8	360509	ОПОРА — ЗАДНИЙ ЩИТОК	2	
9	145840	НАПРАВЛЯЮЩАЯ — ЗАДНИЙ ЩИТОК	6	
10	18867	ПОДШИПНИК — ШАРИКОВЫЙ ЦИЛ. НАРУЖН. ДИАМ. С ДВУМЯ УПЛОТНЕНИЯМИ	2	
11	319403	ПЛАСТИНА — ЗАДНИЙ ЩИТОК НАПРАВЛЯЮЩЕЙ	6	
A	135903	БОЛТ — С ПОЛУКРУГЛОЙ ГОЛОВКОЙ И КВАДРАТНЫМ ПОДГОЛОВКОМ, M12 × 1,75 × 25-8.8-ЦИНК		
B	136431	ГАЙКА — ШЕСТИГР., ФЛАНЦ., ЦЕНТР., СТОПОРН. M12 × 1,75-10		
C	101897	ВИНТ — ШЕСТИГР. ГОЛ., С БУРТИКОМ ПОД ГОЛОВКОЙ 3/8 NC × 3/4		
D	18637	ШАЙБА — ОБЫЧН. СТОПОРНАЯ 3/8 ДЮЙМА НОМ. ВНУТР. ДИАМ.		
E	135785	БОЛТ — С ПОЛУКРУГЛОЙ ГОЛОВКОЙ И КВАДРАТНЫМ ПОДГОЛОВКОМ, M10 × 1,5 × 25-8.8-AA1J		
F	135799	ГАЙКА — ШЕСТИГР., ФЛАНЦ., ЦЕНТР., СТОПОРН. M10 × 1,5-10		
G	197171	БОЛТ — С ПОЛУКРУГЛОЙ ГОЛОВКОЙ И КВАДРАТНЫМ ПОДГОЛОВКОМ, M8 × 1,25 × 20-8.8-ЦИНК		
H	135337	ГАЙКА — ФЛАНЦЕВАЯ, ШЕСТИГРАННАЯ, СТОПОРН., M8 × 1,25-8-AA1J		
J	191489	БОЛТ — УКОРОЧЕННЫЙ С ПОЛУКРУГЛОЙ ГОЛОВКОЙ И КВАДРАТНЫМ ПОДГОЛОВКОМ, РЕЗЬБА ПО ВСЕЙ ДЛИНЕ, M8 × 1,25 × 16-8.8-AA1J		
K	320290	ВИНТ — СТЯЖНОЙ, ГОЛОВКА ПОД ЗВЕЗДООБР. КЛЮЧ, M8 × 1,25 × 25-СПЕЦ.-8.8-ЦИНК		
L	320181	ЗАКЛЕПОЧНАЯ ГАЙКА — M8 × 1,25 ШЕСТИГРАННАЯ 3,8-7.9		

33. Комплект включает внутреннюю опору деки гибкой жатки в сборе (не продается отдельно) и винт (MD № 101897).

ПОЛОТНО — ЗАДНИЕ ПАНЕЛИ (FD245 И FD250)

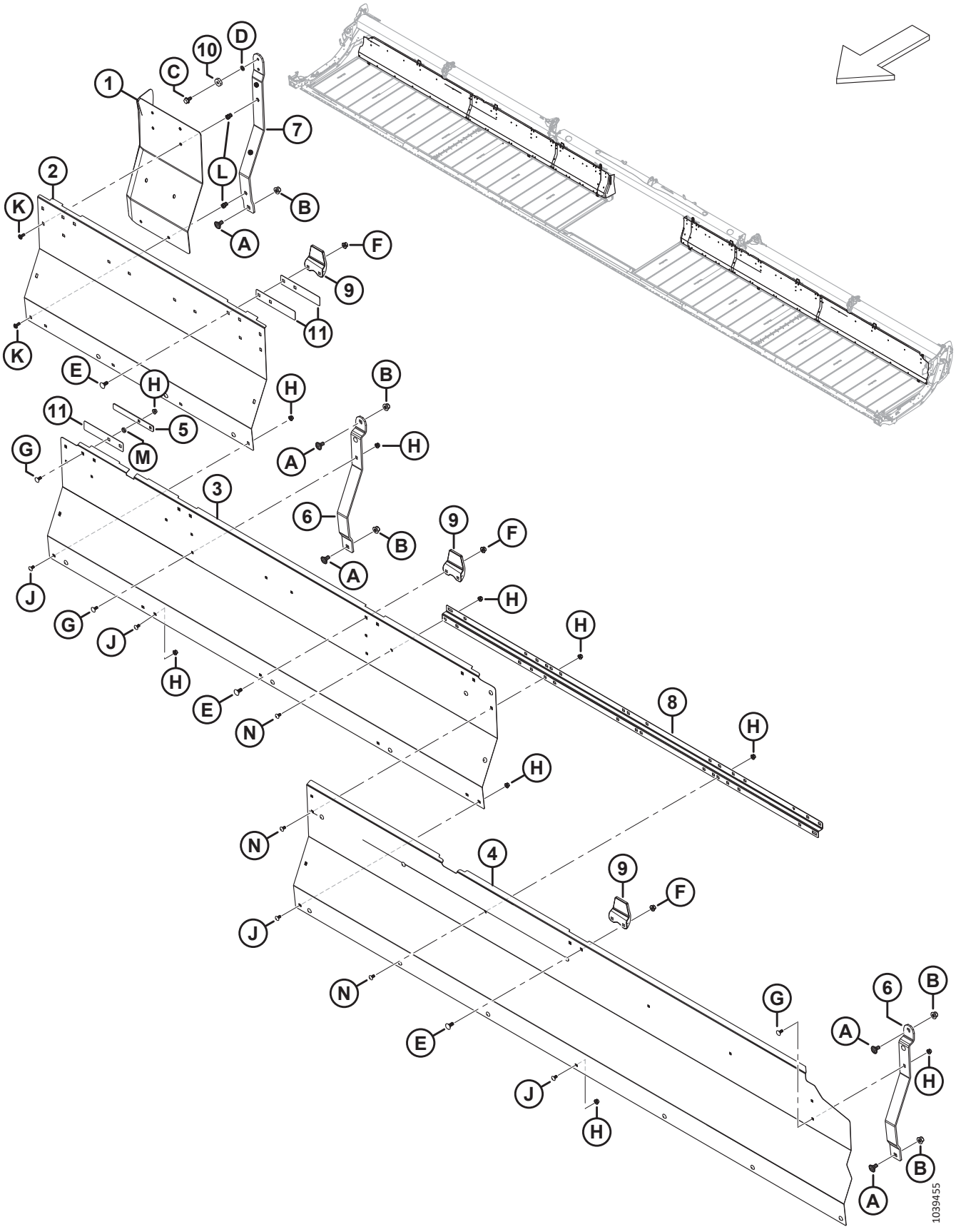

ПОЛОТНО — ЗАДНИЕ ПАНЕЛИ (FD245 И FD250)

Ссылка	Номер детали	Описание	Кол-во	Серийный номер
M	255930	ШАЙБА — ПЛОСКАЯ		
N	320190	ВИНТ — СТЯЖНОЙ, ГОЛОВКА ПОД ЗВЕЗДООБР. КЛЮЧ, M8 × 1,25 × 20-СПЕЦ.-8.8-ЦИНК		

14 Полотно — натяжитель

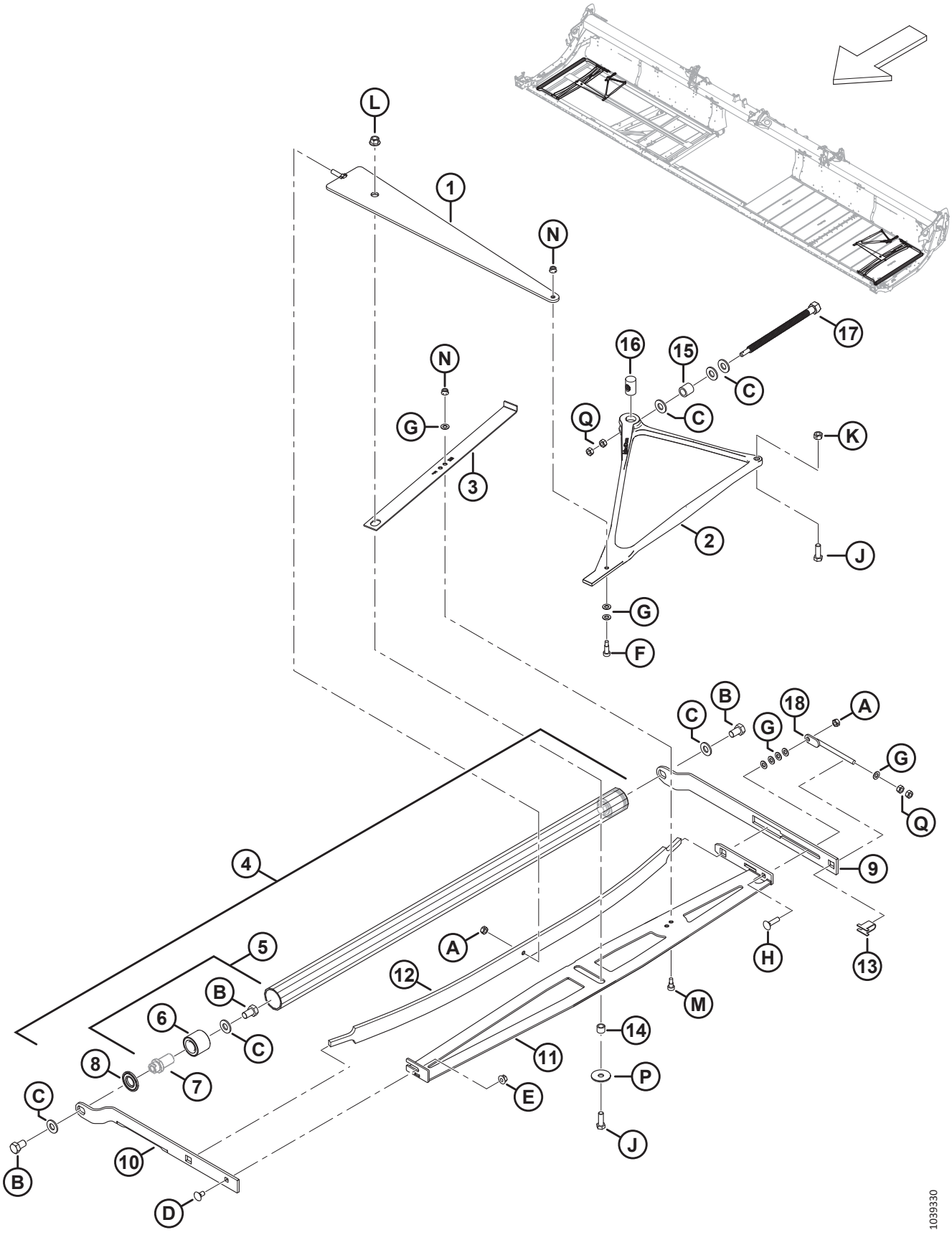

ПОЛОТНО — НАТЯЖИТЕЛЬ

Ссылка	Номер детали	Описание	Кол-во	Серийный номер
1	319051	ЭЛЕМЕНТ — СВАРНОЙ НА СЖАТИЕ	2	
2	275902	ЛИТАЯ ЧАСТЬ — УГЛОВОЙ РЫЧАГ НАТЯЖИТЕЛЯ	2	
3	275877	ИНДИКАТОР — НАТЯЖИТЕЛЬ	2	
4	275211	КОМПЛЕКТ ДЛЯ ОБСЛУЖИВАНИЯ НАТЯЖНОГО РОЛИКА [34]	2	
5	165735	ШТИФТ СБОРЕ — РОЛИК ПРИВОДА ПОЛОТНА [35]	4	
6	132607	ПОДШИПНИК — ДВУХРЯДНЫЙ ШАРИКОВЫЙ, НД 52 × ОТВЕРСТИЕ 25	4	
7	NSS	ШТИФТ[36]		
8	120845	УПЛОТНЕНИЕ — ТИПА NILOS LSTO, СТАЛЬНОЙ ДИСК	4	
9	275324	РЫЧАГ — НАТЯЖНОГО РОЛИКА, ЗАДНЕГО	2	
10	319708	РЫЧАГ — ПРАВОГО ПЕРЕДНЕГО НАТЯЖНОГО РОЛИКА	1	
	319707	РЫЧАГ — ЛЕВОГО ПЕРЕДНЕГО НАТЯЖНОГО РОЛИКА	1	
11	275375	ЭЛЕМЕНТ — ПРАВЫЙ СТАБИЛИЗАТОР, СВАРНОЙ	1	
	275348	ЭЛЕМЕНТ — ЛЕВЫЙ СТАБИЛИЗАТОР, СВАРНОЙ	1	
12	227747	ПРУЖИНА — ПЛАСТИНЧАТАЯ	2	
13	275232	ОПОРА — РЕГУЛИРОВОЧНЫЙ ВИНТ	2	
14	132531	ПРОСТАВКА	2	
15	227656	ПРОСТАВКА — НАТЯЖНОЙ БОЛТ	2	
16	275879	ГАЙКА — СПЕЦИАЛЬНАЯ, НАПРАВЛЯЮЩИЙ ВИНТ	2	
17	320167	БОЛТ — С ШЕСТИГР. ГОЛОВКОЙ, M16 × 4,0-СПЕЦ.-8.8-AA1J	2	
18	227914	БОЛТ — РЕГУЛИРОВОЧНЫЙ, СВАРНОЙ	2	
A	320206	ГАЙКА — ШЕСТИГРАННАЯ, ЦЕНТР., СТОПОРН. M10 × 1,5-8-ЦИНК		
B	145249	БОЛТ — С ШЕСТИГР. ГОЛОВКОЙ РЕЗЬБА ПО ВСЕЙ ДЛИНЕ 5/8-18 × 1,0 КЛАСС ПРОЧНОСТИ 5-AA1J		
C	30441	ШАЙБА — ЗАКАЛ. ASTM F436 5/8		
D	135785	БОЛТ — С ПОЛУКРУГЛОЙ ГОЛОВКОЙ И КВАДРАТНЫМ ПОДГОЛОВКОМ, M10 × 1,5 × 25-8.8-AA1J		
E	135799	ГАЙКА — ШЕСТИГР., ФЛАНЦ., ЦЕНТР., СТОПОРН. M10 × 1,5-10		
F	197275	ВИНТ — СТУПЕНЧАТЫЙ, ГОЛОВКА С ВНУТРЕННИМ ШЕСТИГРАННИКОМ M10 × 20		
G	184711	ШАЙБА ПЛОСКАЯ СТАНД. M10-200HV-AA1J		
H	152732	БОЛТ — С ПОЛУКРУГЛОЙ ГОЛОВКОЙ И КВАДРАТНЫМ ПОДГОЛОВКОМ, M10 × 1,5 × 40-8.8-AA1J		
J	152730	БОЛТ — С ШЕСТИГР. ГОЛОВКОЙ, РЕЗЬБА ПО ВСЕЙ ДЛИНЕ M12 × 1,75 × 35-10.9-AA1J		

34. Включает два штифта в сборе (MD № 165735) и два уплотнения (MD № 120845).
35. Включает штифт (не продается отдельно), подшипник (MD № 132607) и крепеж (MD № 30441, MD № 145249).
36. Не продается отдельно; включено в штифт в сборе (MD № 165735).

ПОЛОТНО — НАТЯЖИТЕЛЬ

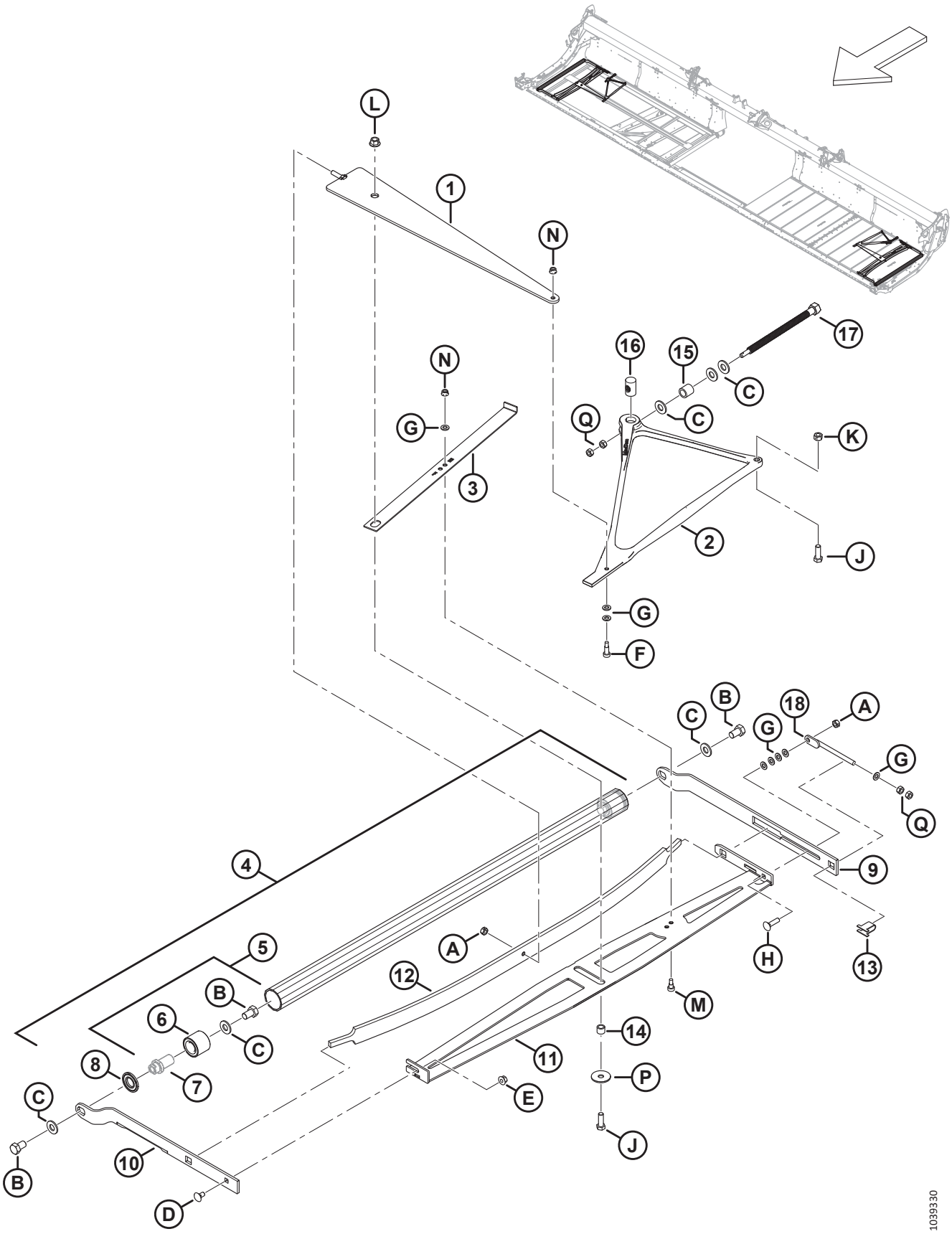

ПОЛОТНО — НАТЯЖИТЕЛЬ

Ссылка	Номер детали	Описание	Кол-во	Серийный номер
K	136759	ГАЙКА — ШЕСТИГРАННАЯ, ЦЕНТР., СТОПОРН. M12 × 1,75-8-AA1J		
L	136431	ГАЙКА — ШЕСТИГР., ФЛАНЦ., ЦЕНТР., СТОПОРН. M12 × 1,75-10		
M	135894	ВИНТ — СТУПЕНЧАТЫЙ, ГОЛОВКА С ВНУТРЕННИМ ШЕСТИГРАННИКОМ M10		
N	135337	ГАЙКА — ФЛАНЦЕВАЯ, ШЕСТИГРАННАЯ, СТОПОРН., M8 × 1,25-8-AA1J		
P	42592	ШАЙБА — ПЛОСКАЯ		
Q	30505	ГАЙКА — ШЕСТИГРАННАЯ M10 × 1,5-10-AA1J		

15 Полотно — приводной ролик

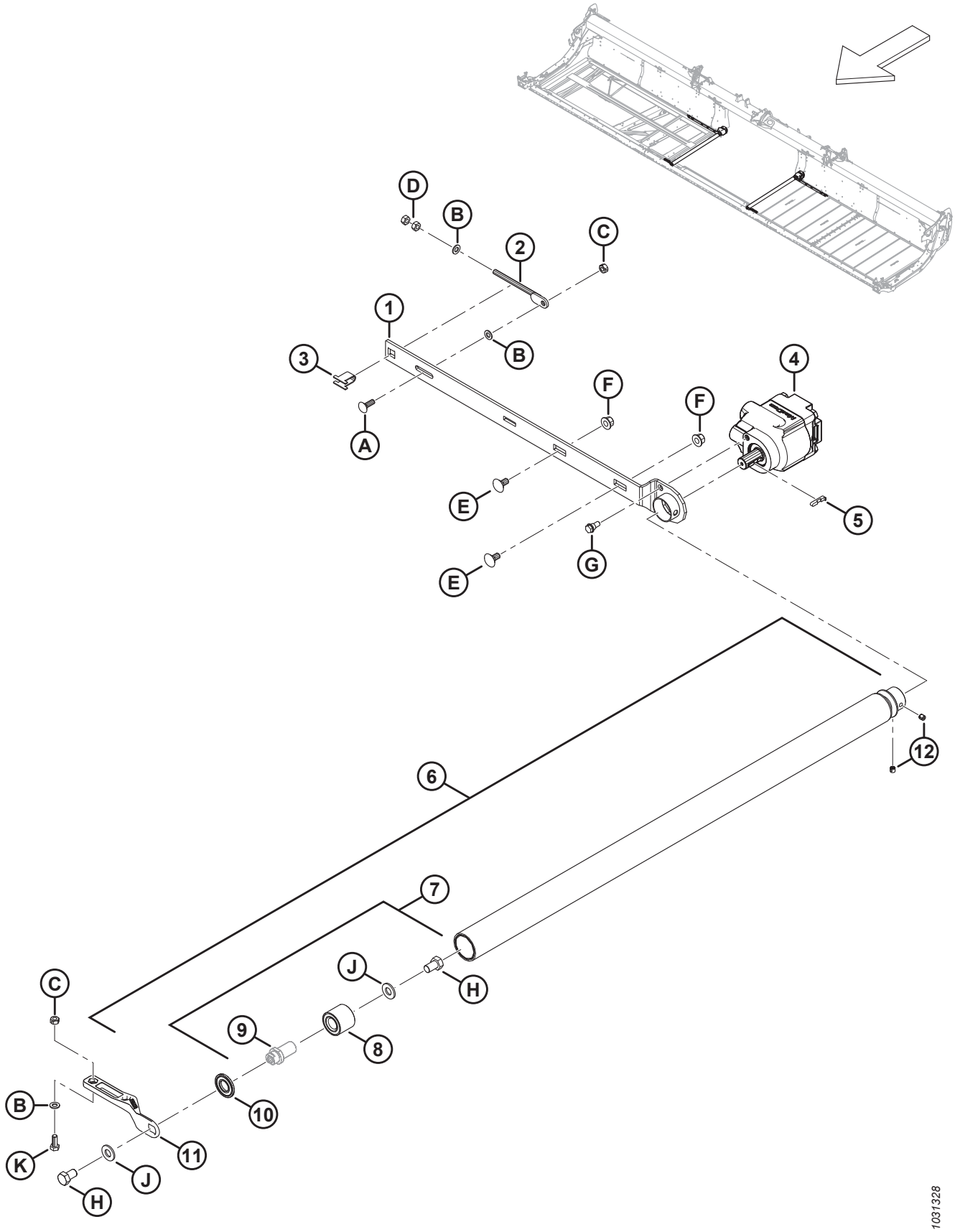

ПОЛОТНО — ПРИВОДНОЙ РОЛИК

Ссылка	Номер детали	Описание	Кол-во	Серийный номер
1	275332	РЫЧАГ — ПРИВОДНОГО РОЛИКА, СВАРНОЙ	1	
2	227914	БОЛТ — РЕГУЛИРОВОЧНЫЙ, СВАРНОЙ	1	
3	275232	ОПОРА — РЕГУЛИРОВОЧНЫЙ ВИНТ	1	
4	275860	МОТОР — ГИДРАВЛИЧЕСКИЙ, ШЕСТЕРЕНОЧНЫЙ, ПРИВОД ПОЛОТНА	1	
	319583	КОМПЛЕКТ УПЛОТНЕНИЙ — ПРИВОДНОЙ МОТОР ПОЛОТНА		
5	275864	КЛЮЧ — ПРИВОДНОЙ МОТОР ПОЛОТНА	1	
6	319191	НАБОР ДЛЯ ОБСЛУЖИВАНИЯ ПРИВОДНОГО РОЛИКА [37]	1	
7	165735	ШТИФТ СБОРЕ — РОЛИК ПРИВОДА ПОЛОТНА [38]	1	
8	132607	ПОДШИПНИК — ДВУХРЯДНЫЙ ШАРИКОВЫЙ, НД 52 × ОТВЕРСТИЕ 25	1	
9	NSS	ШТИФТ[39]		
10	120845	УПЛОТНЕНИЕ — ТИПА NILOS LSTO, СТАЛЬНОЙ ДИСК	1	
11	319265	ЛИТАЯ ДЕТАЛЬ — ПРАВЫЙ/ЛЕВЫЙ ПЕРЕДНИЙ ПРИВОДНОЙ РЫЧАГ	2	
12	320182	ВИНТ — УСТАНОВОЧНЫЙ С УГЛУБЛЕНИЕМ ПОД КЛЮЧ M10 × 1,5 × 10-8.8-BO	2	
A	184662	БОЛТ — С ПОЛУКРУГЛОЙ ГОЛОВКОЙ И КВАДРАТНЫМ ПОДГОЛОВКОМ, РЕЗЬБА ПО ВСЕЙ ДЛИНЕ, M10 × 1,5 × 30-8.8-AA1J		
B	184711	ШАЙБА ПЛОСКАЯ СТАНД. M10-200HV-AA1J		
C	320206	ГАЙКА — ШЕСТИГРАННАЯ, ЦЕНТР., СТОПОРН. M10 × 1,5-8-ЦИНК		
D	30505	ГАЙКА — ШЕСТИГРАННАЯ M10 × 1,5-10-AA1J		
E	135903	БОЛТ — С ПОЛУКРУГЛОЙ ГОЛОВКОЙ И КВАДРАТНЫМ ПОДГОЛОВКОМ, M12 × 1,75 × 25-8.8-ЦИНК		
F	136431	ГАЙКА — ШЕСТИГР., ФЛАНЦ., ЦЕНТР., СТОПОРН. M12 × 1,75-10		
G	172259	БОЛТ — С БУРТИКОМ 0,375-16 UNC-AA1J		
H	145249	БОЛТ — С ШЕСТИГР. ГОЛОВКОЙ РЕЗЬБА ПО ВСЕЙ ДЛИНЕ 5/8-18 × 1,0 КЛАСС ПРОЧНОСТИ 5-AA1J		
J	30441	ШАЙБА — ЗАКАЛ. ASTM F436 5/8		
K	184661	БОЛТ — С ШЕСТИГР. ГОЛОВКОЙ, РЕЗЬБА ПО ВСЕЙ ДЛИНЕ M10 × 1,5 × 30-8.8-AA1J		

37. В комплект входит вулканизированный ролик (не продается отдельно), штифт в сборе (MD № 165735), уплотнение (MD № 120845) и два установочных винта (MD № 320182).
38. Включает штифт (не продается отдельно), подшипник (MD № 132607) и крепеж (MD № 30441, MD № 145249).
39. Не продается отдельно; включено в штифт в сборе (MD № 165735).

16 Полотно — деки и треки (FD225)

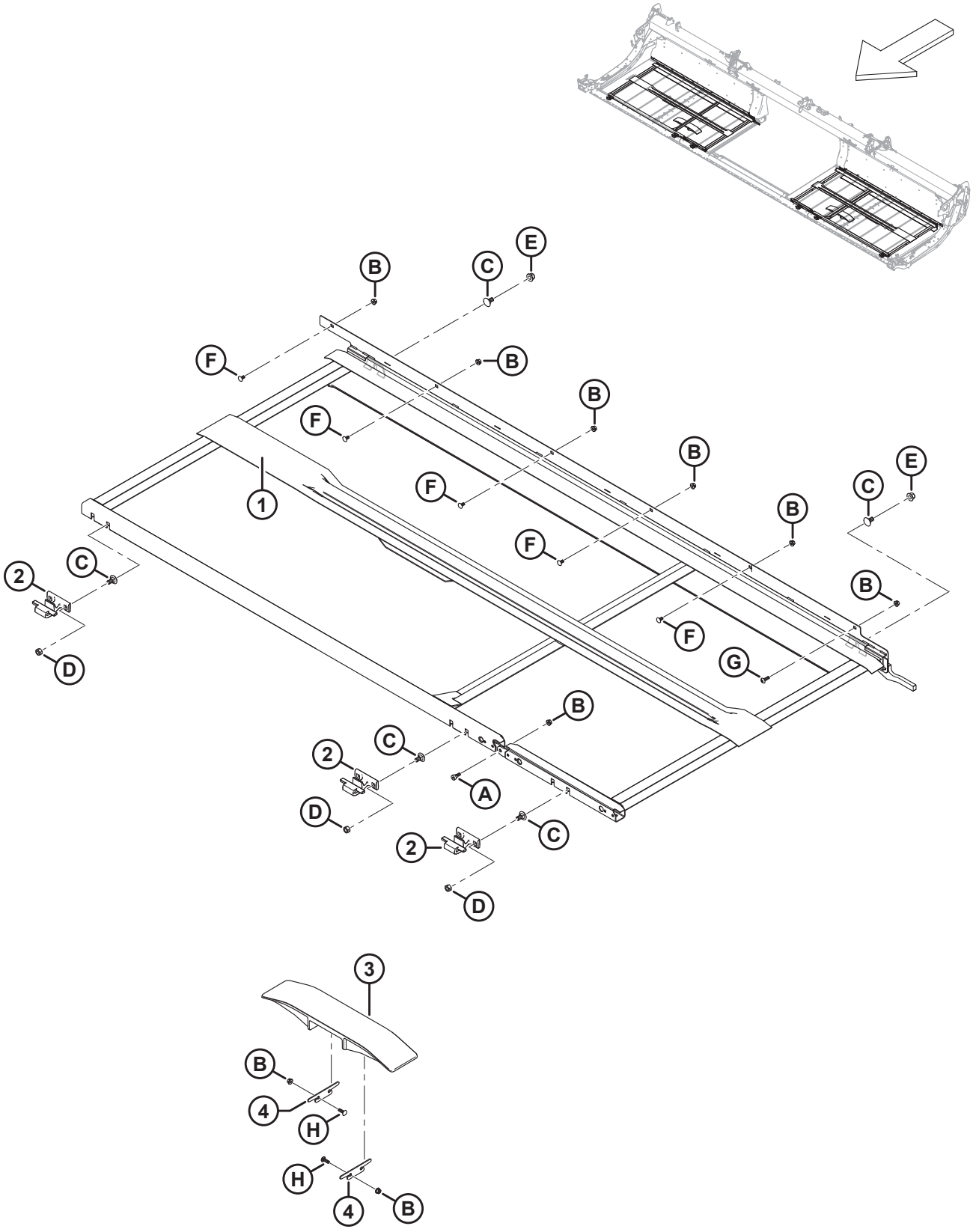

ПОЛОТНО — ДЕКИ И ТРЕКИ (FD225)

Ссылка	Номер детали	Описание	Кол-во	Серийный номер
1	319588	СВАРНАЯ ДЕКА — 25 ФУТ, ПРАВАЯ, ГИБКАЯ	1	
	319587	СВАРНАЯ ДЕКА — 25 ФУТ, ЛЕВАЯ, ГИБКАЯ	1	
2	319225	ЛИТАЯ ДЕТАЛЬ — ПЕРЕДНИЙ КРЮК ДЕКИ	6	
3	340841	ТРЕК — СТАНДАРТНЫЙ ПЛАСТМАСС.	2	
4	340681	РЕГУЛИРОВОЧНАЯ ПРОКЛАДКА — ТРЕК ПОЛОТНЯНОЙ ЖАТКИ	4	
A	135894	ВИНТ — СТУПЕНЧАТЫЙ, ГОЛОВКА С ВНУТРЕННИМ ШЕСТИГРАННИКОМ M10		
B	135337	ГАЙКА — ФЛАНЦЕВАЯ, ШЕСТИГРАННАЯ, СТОПОРН., M8 × 1,25-8-AA1J		
C	135903	БОЛТ — С ПОЛУКРУГЛОЙ ГОЛОВКОЙ И КВАДРАТНЫМ ПОДГОЛОВКОМ, M12 × 1,75 × 25-8.8-ЦИНК		
D	136759	ГАЙКА — ШЕСТИГРАННАЯ, ЦЕНТР., СТОПОРН. M12 × 1,75-8-AA1J		
E	136431	ГАЙКА — ШЕСТИГР., ФЛАНЦ., ЦЕНТР., СТОПОРН. M12 × 1,75-10		
F	191489	БОЛТ — УКОРОЧЕННЫЙ С ПОЛУКРУГЛОЙ ГОЛОВКОЙ И КВАДРАТНЫМ ПОДГОЛОВКОМ, РЕЗЬБА ПО ВСЕЙ ДЛИНЕ, M8 × 1,25 × 16-8.8-AA1J		
G	320290	ВИНТ — СТЯЖНОЙ, ГОЛОВКА ПОД ЗВЕЗДООБР. КЛЮЧ, M8 × 1,25 × 25-СПЕЦ.-8.8-ЦИНК		
H	136824	БОЛТ — УКОРОЧЕННЫЙ С ПОЛУКРУГЛОЙ ГОЛОВКОЙ И КВАДРАТНЫМ ПОДГОЛОВКОМ, M8 × 1,25 × 25-8.8-AA1J		

17 Полотно — деки и треки (FD230, FD235, FD240 и FD241)

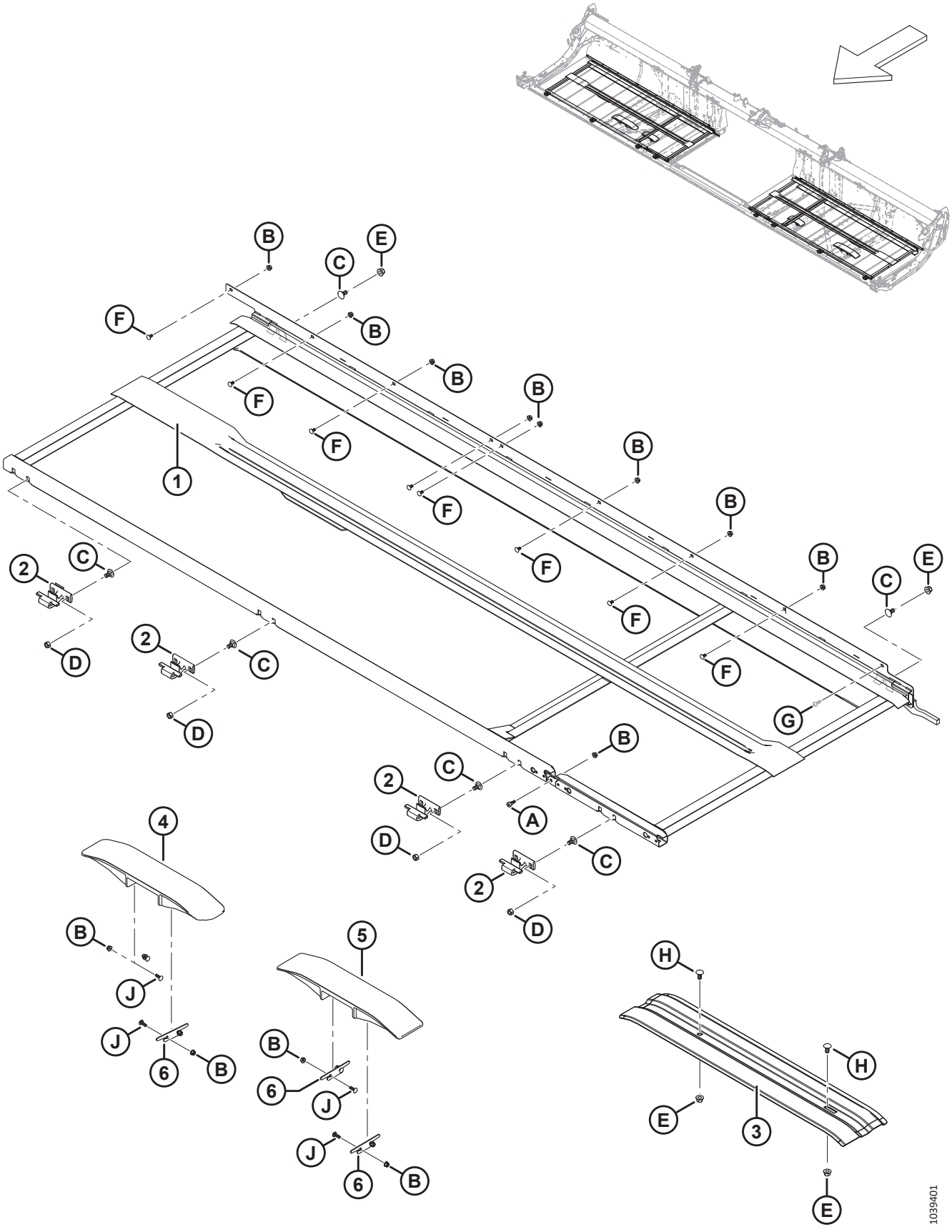

ПОЛОТНО — ДЕКИ И ТРЕКИ (FD230, FD235, FD240 И FD241)

Ссылка	Номер детали	Описание	Кол-во	Серийный номер
1	275266	СВАРНАЯ ДЕКА — 30 ФУТОВ, ПРАВАЯ, ГИБКАЯ	1	
	275265	СВАРНАЯ ДЕКА — 30 ФУТОВ, ЛЕВАЯ, ГИБКАЯ	1	
	275505	СВАРНАЯ ДЕКА — 35 ФУТОВ, ПРАВАЯ, ГИБКАЯ	1	
	275504	СВАРНАЯ ДЕКА — 35 ФУТОВ, ЛЕВАЯ, ГИБКАЯ	1	
	275199	СВАРНАЯ ДЕКА — 40 ФУТОВ, ПРАВАЯ, ГИБКАЯ	1	
	275200	СВАРНАЯ ДЕКА — 40 ФУТОВ, ЛЕВАЯ, ГИБКАЯ	1	
	275514	СВАРНАЯ ДЕКА — 41 ФУТ, ПРАВАЯ, ГИБКАЯ	1	
	275513	СВАРНАЯ ДЕКА — 41 ФУТ, ЛЕВАЯ, ГИБКАЯ	1	
2	319225	ЛИТАЯ ДЕТАЛЬ — ПЕРЕДНИЙ КРЮК ДЕКИ [40]		
3	319376	ОПОРА — НИЖН. ТРЕК ПОЛОТНЯНОЙ ЖАТКИ (ТОЛЬКО ЛЕВ. FD230, FD235)[41]	A/R	–451189
	319378	ОПОРА — НИЖНИЙ ТРЕК ПОЛОТНА (ТОЛЬКО ЛЕВ. FD240, FD241) [41]	A/R	–451189
	319228	ОПОРА — НИЖНИЙ ТРЕК ПОЛОТНА (ТОЛЬКО ПРАВ. FD230) [41]	A/R	–451189
	319377	ОПОРА — НИЖНИЙ ТРЕК ПОЛОТНА (ТОЛЬКО ПРАВ. FD235, FD240, FD241) [41]	A/R	–451189
4	360151	ТРЕК — УГЛОВОЙ ПЛАСТМАСС.	1	451190–
5	340841	ТРЕК — СТАНДАРТНЫЙ ПЛАСТМАСС. [42]		451190–
	360150	ТРЕК — КОРОТКИЙ ПЛАСТМАСС. (ТОЛЬКО FD230) [43]		451190–
6	340681	РЕГУЛИРОВОЧНАЯ ПРОКЛАДКА — ТРЕК ПОЛОТНЯНОЙ ЖАТКИ	6	451190–
A	135894	ВИНТ — СТУПЕНЧАТЫЙ, ГОЛОВКА С ВНУТРЕННИМ ШЕСТИГРАННИКОМ M10		
B	135337	ГАЙКА — ФЛАНЦЕВАЯ, ШЕСТИГРАННАЯ, СТОПОРН., M8 × 1,25-8-AA1J		
C	135903	БОЛТ — С ПОЛУКРУГЛОЙ ГОЛОВКОЙ И КВАДРАТНЫМ ПОДГОЛОВКОМ, M12 × 1,75 × 25-8.8-ЦИНК		
D	136759	ГАЙКА — ШЕСТИГРАННАЯ, ЦЕНТР., СТОПОРН. M12 × 1,75-8-AA1J		
E	136431	ГАЙКА — ШЕСТИГР., ФЛАНЦ., ЦЕНТР., СТОПОРН. M12 × 1,75-10		
F	191489	БОЛТ — УКОРОЧЕННЫЙ С ПОЛУКРУГЛОЙ ГОЛОВКОЙ И КВАДРАТНЫМ ПОДГОЛОВКОМ, РЕЗЬБА ПО ВСЕЙ ДЛИНЕ, M8 × 1,25 × 16-8.8-AA1J		
G	320290	ВИНТ — СТЯЖНОЙ, ГОЛОВКА ПОД ЗВЕЗДООБР. КЛЮЧ, M8 × 1,25 × 25-СПЕЦ.-8.8-ЦИНК		

40. Количество: FD230 = 8, FD235 = 10, FD240 = 10 и FD241 = 10.
41. Деталь для обслуживания только для жаток 2022 модельного года и ранее.
42. Количество: FD230 = 1, FD235 = 3, FD240 = 3 и FD241 = 3.
43. Короткие пластмассовые треки используются на внутренних опорах рамы жатки только для жаток FD230. Количество: FD230 = 2.

ПОЛОТНО — ДЕКИ И ТРЕКИ (FD230, FD235, FD240 И FD241)

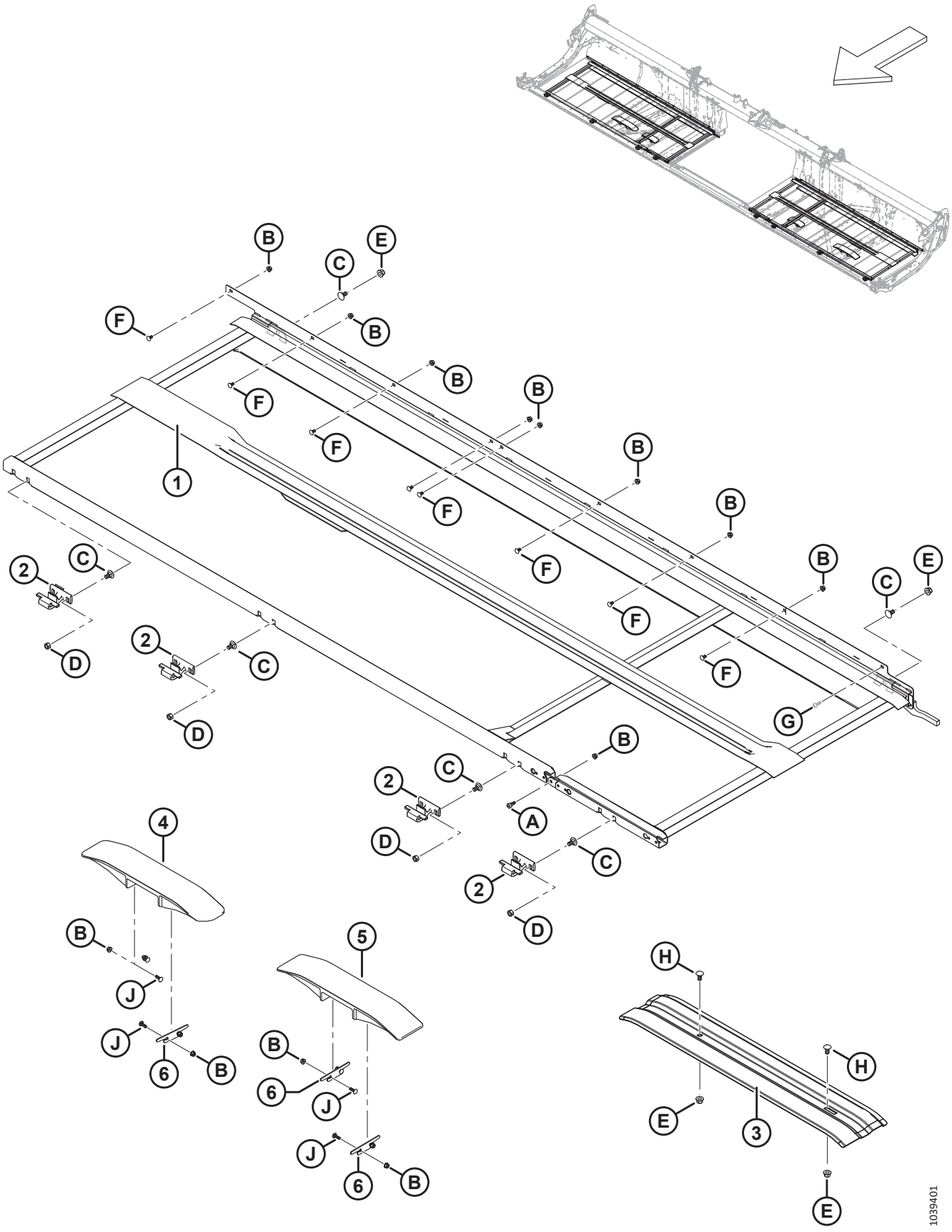

Ссылка	Номер детали	Описание	Кол-во	Серийный номер
H	152439	БОЛТ — УКОРОЧЕННЫЙ С ПОЛУКРУГЛОЙ ГОЛОВКОЙ И КВАДРАТНЫМ ПОДГОЛОВКОМ, M12 × 1,75 × 25-8.8-AA1J		
J	136824	БОЛТ — УКОРОЧЕННЫЙ С ПОЛУКРУГЛОЙ ГОЛОВКОЙ И КВАДРАТНЫМ ПОДГОЛОВКОМ, M8 × 1,25 × 25-8.8-AA1J		

18 Полотно — деки и треки (FD245 и FD250)

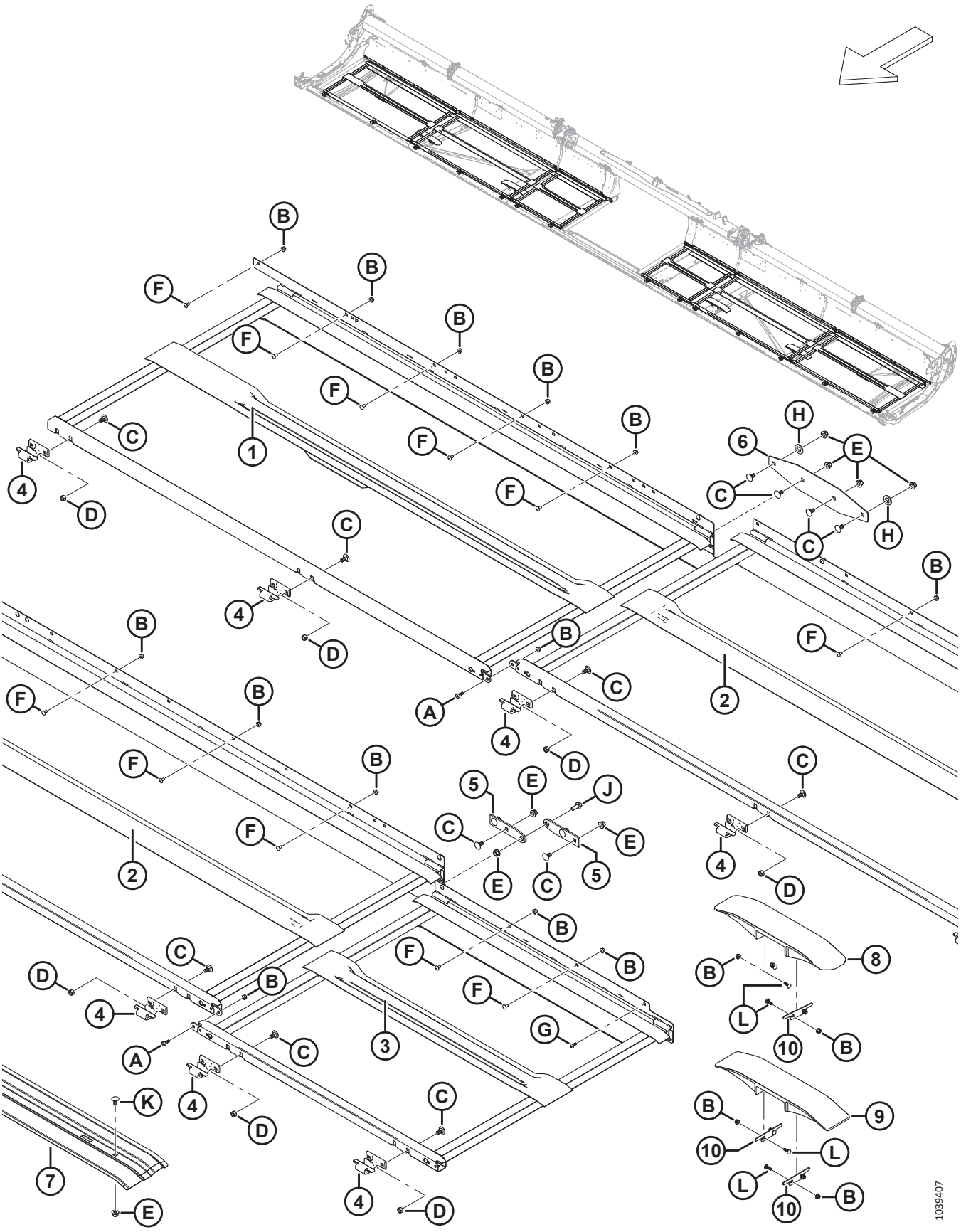

ПОЛОТНО — ДЕКИ И ТРЕКИ (FD245 И FD250)

Ссылка	Номер детали	Описание	Кол-во	Серийный номер
1	275770	СВАРНАЯ ДЕКА — ПРАВАЯ, НАРУЖНАЯ	1	
	275960	СВАРНАЯ ДЕКА — ЛЕВАЯ, НАРУЖНАЯ	1	
2	275779	СВАРНАЯ ДЕКА — 45 ФУТОВ, СРЕДНЯЯ	2	
	275954	СВАРНАЯ ДЕКА — 50 ФУТОВ, СРЕДНЯЯ	2	
3	275641	СВАРНАЯ ДЕКА — ПРАВАЯ, ВНУТРЕННЯЯ	1	
	275640	СВАРНАЯ ДЕКА — ЛЕВАЯ, ВНУТРЕННЯЯ	1	
4	319225	ЛИТАЯ ДЕТАЛЬ — ПЕРЕДНИЙ КРЮК ДЕКИ	14	
5	275688	ПЕТЛЯ — ШИРОКАЯ РАМА ДЕКИ	4	
6	275690	ПЛАСТИНА — СОЕДИНЕНИЕ РАМЫ ДЕКИ	2	
7	319377	ОПОРА — ТРЕК ПОЛОТНЯНОЙ ЖАТКИ (ПРАВ. FD245) [44]	A/R	–451189
	319378	ОПОРА — ТРЕК ПОЛОТНЯНОЙ ЖАТКИ (ЛЕВ. FD245) [45]	A/R	–451189
	319287	ОПОРА — ТРЕК ПОЛОТНЯНОЙ ЖАТКИ (FD250) [46]	A/R	–451189
8	360151	ТРЕК — УГЛОВОЙ ПЛАСТМАСС.	1	451190–
9	340841	ТРЕК — СТАНДАРТНЫЙ ПЛАСТМАСС.	3	451190–
10	340681	РЕГУЛИРОВОЧНАЯ ПРОКЛАДКА — ТРЕК ПОЛОТНЯНОЙ ЖАТКИ	6	451190–
A	135894	ВИНТ — СТУПЕНЧАТЫЙ, ГОЛОВКА С ВНУТРЕННИМ ШЕСТИГРАННИКОМ M10		
B	135337	ГАЙКА — ФЛАНЦЕВАЯ, ШЕСТИГРАННАЯ, СТОПОРН., M8 × 1,25-8-AA1J		
C	135903	БОЛТ — С ПОЛУКРУГЛОЙ ГОЛОВКОЙ И КВАДРАТНЫМ ПОДГОЛОВКОМ, M12 × 1,75 × 25-8.8-ЦИНК		
D	136759	ГАЙКА — ШЕСТИГРАННАЯ, ЦЕНТР., СТОПОРН. M12 × 1,75-8-AA1J		
E	136431	ГАЙКА — ШЕСТИГР., ФЛАНЦ., ЦЕНТР., СТОПОРН. M12 × 1,75-10		
F	191489	БОЛТ — УКОРОЧЕННЫЙ С ПОЛУКРУГЛОЙ ГОЛОВКОЙ И КВАДРАТНЫМ ПОДГОЛОВКОМ, РЕЗЬБА ПО ВСЕЙ ДЛИНЕ, M8 × 1,25 × 16-8.8-AA1J		
G	320290	ВИНТ — СТЯЖНОЙ, ГОЛОВКА ПОД ЗВЕЗДООБР. КЛЮЧ, M8 × 1,25 × 25-СПЕЦ.-8.8-ЦИНК		
H	112130	ШАЙБА — ЗАКАЛ. ASTM F4363/4 ДЮЙМА НОМ. ID AB0C		
J	148798	БОЛТ — С ШЕСТИГР. ГОЛОВКОЙ, ФЛАНЦЕВЫЙ, M12 × 1,75 × 30-10.9-AA1J		
K	152439	БОЛТ — УКОРОЧЕННЫЙ С ПОЛУКРУГЛОЙ ГОЛОВКОЙ И КВАДРАТНЫМ ПОДГОЛОВКОМ, M12 × 1,75 × 25-8.8-AA1J		
L	136824	БОЛТ — УКОРОЧЕННЫЙ С ПОЛУКРУГЛОЙ ГОЛОВКОЙ И КВАДРАТНЫМ ПОДГОЛОВКОМ, M8 × 1,25 × 25-8.8-AA1J		

44. Опора прав. трека полотняной жатки для жаток FD245 модельного года 2022 и ранее.
45. Опора лев. трека полотняной жатки для жаток FD245 модельного года 2022 и ранее.
46. Опора прав. и лев. трека полотняной жатки для жаток FD250 модельного года 2022 и ранее.

19 Полотно — уплотнения (FD225)

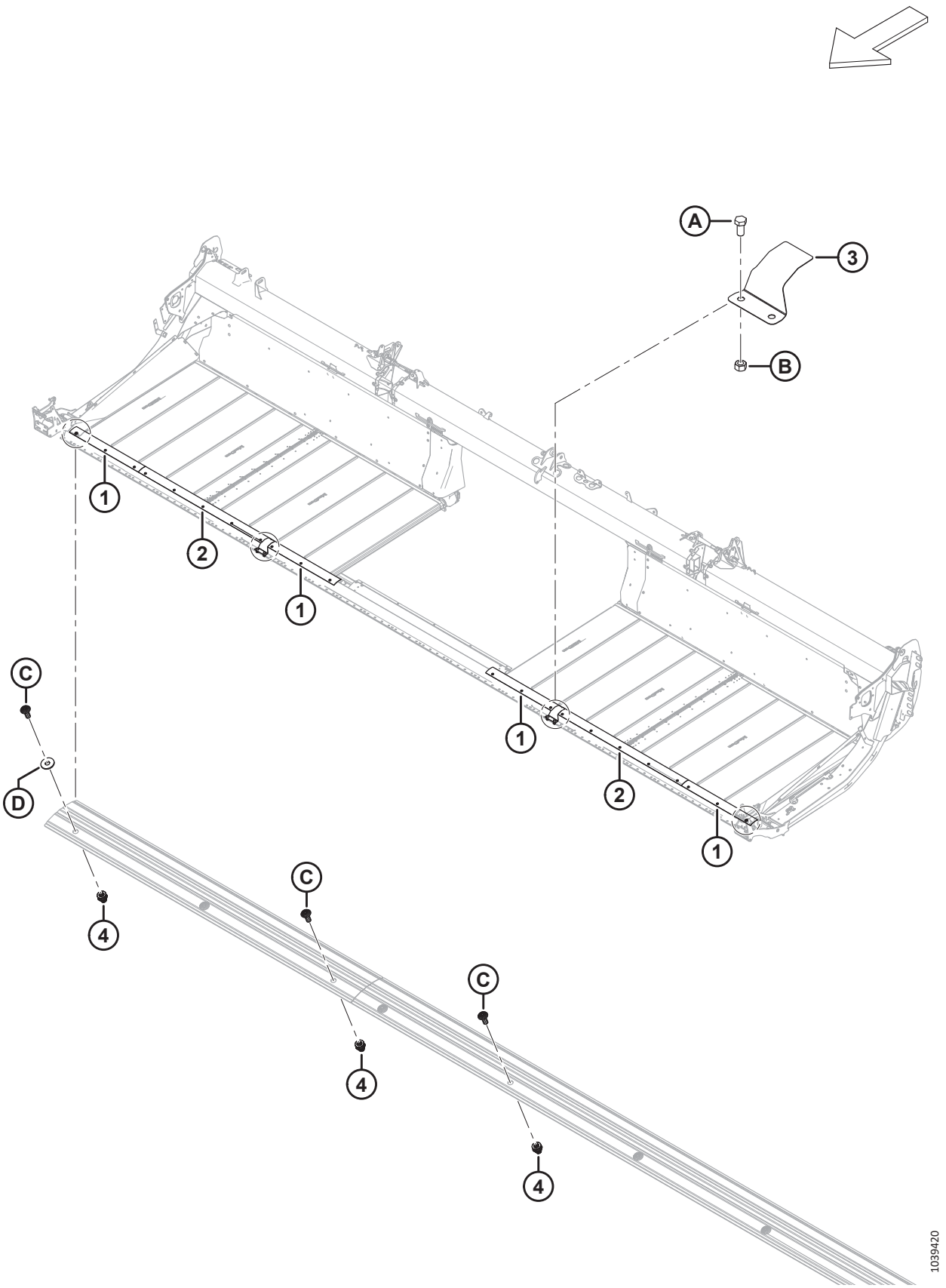

ПОЛОТНО — УПЛОТНЕНИЯ (FD225)

Ссылка	Номер детали	Описание	Кол-во	Серийный номер
1	319231	ПЛАСТИНА — УПЛОТНЕНИЕ НОЖЕВОГО БРУСА	2	
2	319229	ПЛАСТИНА — УПЛОТНЕНИЕ НОЖЕВОГО БРУСА	4	
3	319180	КРЫШКА — ПЕТЛЯ НОЖЕВОГО БРУСА	2	
4	320448	ЗАКЛЕПОЧНАЯ ГАЙКА — M8 × 1,25 ШЕСТИГРАН.	22	
A	50155	БОЛТ — С ШЕСТИГР. ГОЛОВКОЙ, РЕЗЬБА ПО ВСЕЙ ДЛИНЕ M12 × 1,75 × 25-8.8-AA1J		
B	184694	ГАЙКА — ШЕСТИГРАННАЯ M12 × 1,75-8-AA1J		
C	320190	ВИНТ — СТЯЖНОЙ, ГОЛОВКА ПОД ЗВЕЗДООБР. КЛЮЧ, M8 × 1,25 × 20-СПЕЦ.-8.8-ЦИНК		
D	184709	ШАЙБА — ПЛОСКАЯ, БОЛЬШАЯ M8-200HV		

20 Полотно — уплотнения (FD230, FD235 и FD240)

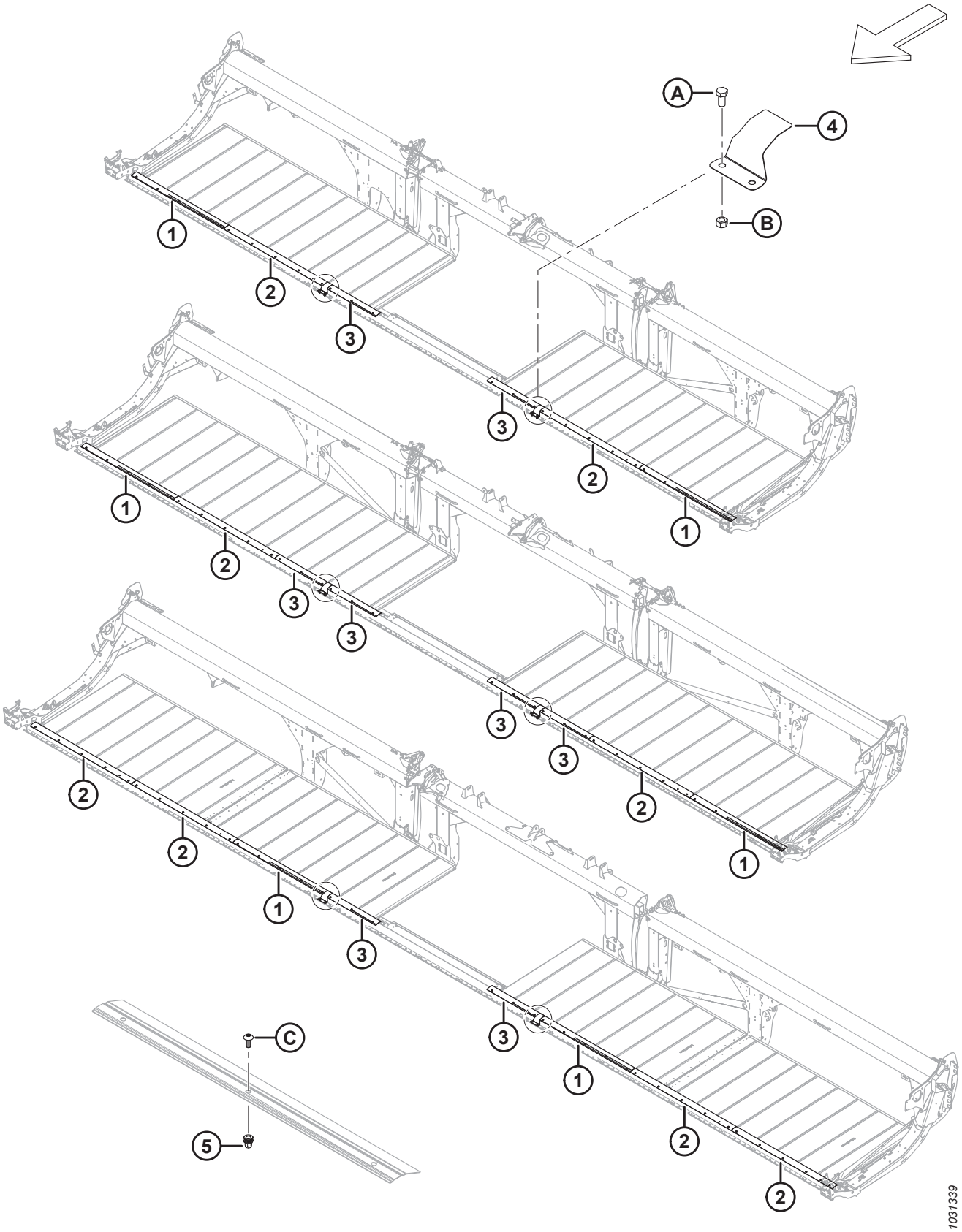

ПОЛОТНО — УПЛОТНЕНИЯ (FD230, FD235 И FD240)

Ссылка	Номер детали	Описание	Кол-во	Серийный номер
1	319231	ПЛАСТИНА — УПЛОТНЕНИЕ НОЖЕВОГО БРУСА [47]		
2	319230	ПЛАСТИНА — УПЛОТНЕНИЕ НОЖЕВОГО БРУСА [48]		
3	319229	ПЛАСТИНА — УПЛОТНЕНИЕ НОЖЕВОГО БРУСА [49]		
4	319180	КРЫШКА — ПЕТЛЯ НОЖЕВОГО БРУСА	2	
5	320448	ЗАКЛЕПОЧНАЯ ГАЙКА — M8 × 1,25 ШЕСТИГРАН. [50]		
A	50155	БОЛТ — С ШЕСТИГР. ГОЛОВКОЙ, РЕЗЬБА ПО ВСЕЙ ДЛИНЕ M12 × 1,75 × 25-8.8-AA1J		
B	184694	ГАЙКА — ШЕСТИГРАННАЯ M12 × 1,75-8-AA1J		
C	320190	ВИНТ — СТЯЖНОЙ, ГОЛОВКА ПОД ЗВЕЗДООБР. КЛЮЧ, M8 × 1,25 × 20-СПЕЦ.-8.8-ЦИНК		

47. Количество: FD230 = 2, FD235 = 2 и FD240 = 2.
48. Количество: FD230 = 2, FD235 = 2 и FD240 = 4.
49. Количество: FD230 = 2, FD235 = 4 и FD240 = 2.
50. Количество: FD230 = 26, FD235 = 32 и FD240 = 36.

21 Полотно — уплотнения (FD241, FD245 и FD250)

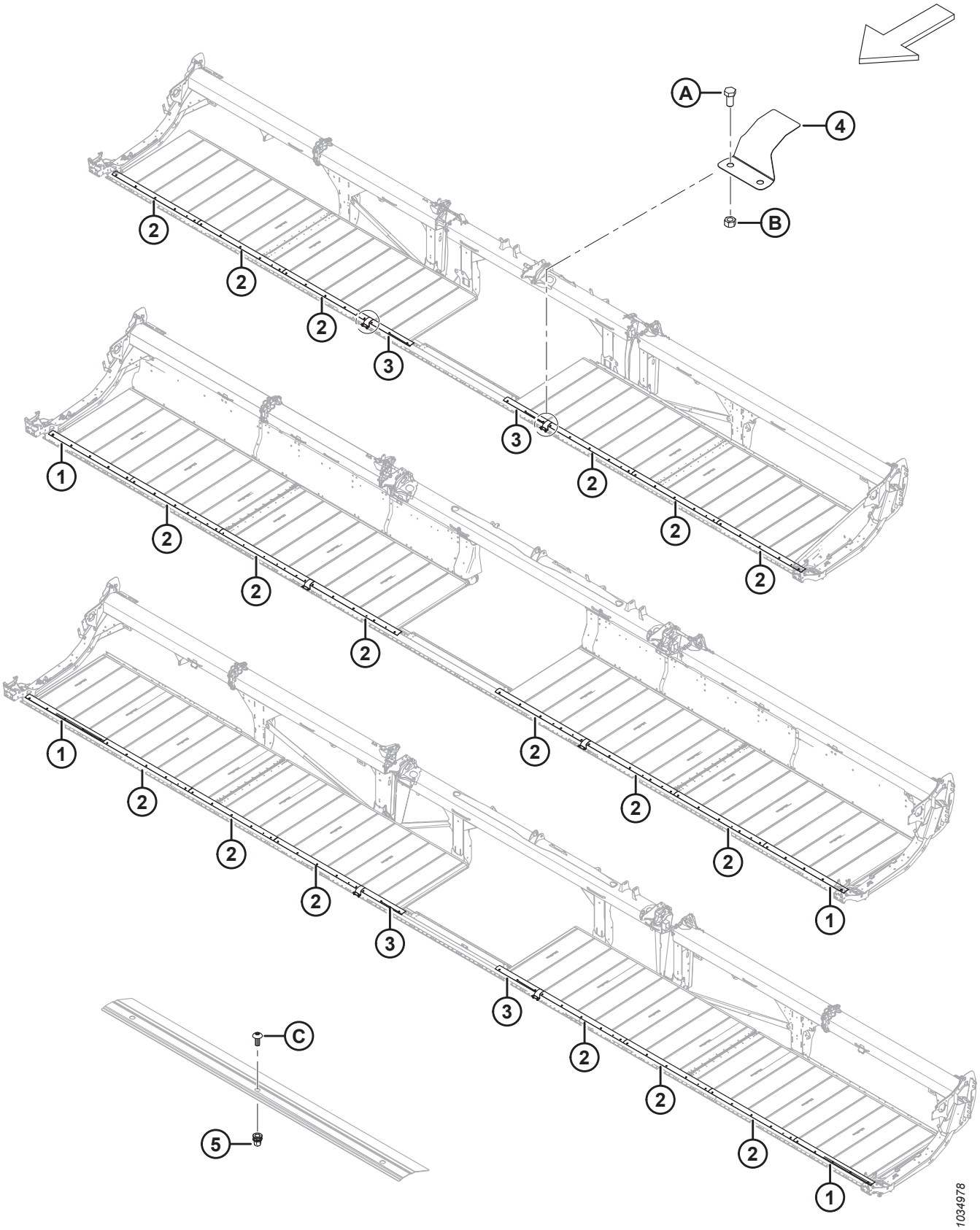

ПОЛОТНО — УПЛОТНЕНИЯ (FD241, FD245 И FD250)

Ссылка	Номер детали	Описание	Кол-во	Серийный номер
1	319231	ПЛАСТИНА — УПЛОТНЕНИЕ НОЖЕВОГО БРУСА [51]		
2	319230	ПЛАСТИНА — УПЛОТНЕНИЕ НОЖЕВОГО БРУСА [52]		
3	319229	ПЛАСТИНА — УПЛОТНЕНИЕ НОЖЕВОГО БРУСА [53]		
4	319180	КРЫШКА — ПЕТЛЯ НОЖЕВОГО БРУСА	2	
5	320448	ЗАКЛЕПОЧНАЯ ГАЙКА — M8 × 1,25 ШЕСТИГРАН. [54]		
A	50155	БОЛТ — С ШЕСТИГР. ГОЛОВКОЙ, РЕЗЬБА ПО ВСЕЙ ДЛИНЕ M12 × 1,75 × 25-8.8-AA1J		
B	184694	ГАЙКА — ШЕСТИГРАННАЯ M12 × 1,75-8-AA1J		
C	320190	ВИНТ — СТЯЖНОЙ, ГОЛОВКА ПОД ЗВЕЗДООБР. КЛЮЧ, M8 × 1,25 × 20-СПЕЦ.-8.8-ЦИНК		

51. Количество: FD241 = 0, FD245 = 2 и FD250 = 2.
52. Количество: FD241 = 6, FD245 = 6 и FD250 = 6.
53. Количество: FD241 = 2, FD245 = 0 и FD250 = 2.
54. Количество: FD241 = 36, FD245 = 40 и FD250 = 46.

22 Дефлекторы полотна — узкие

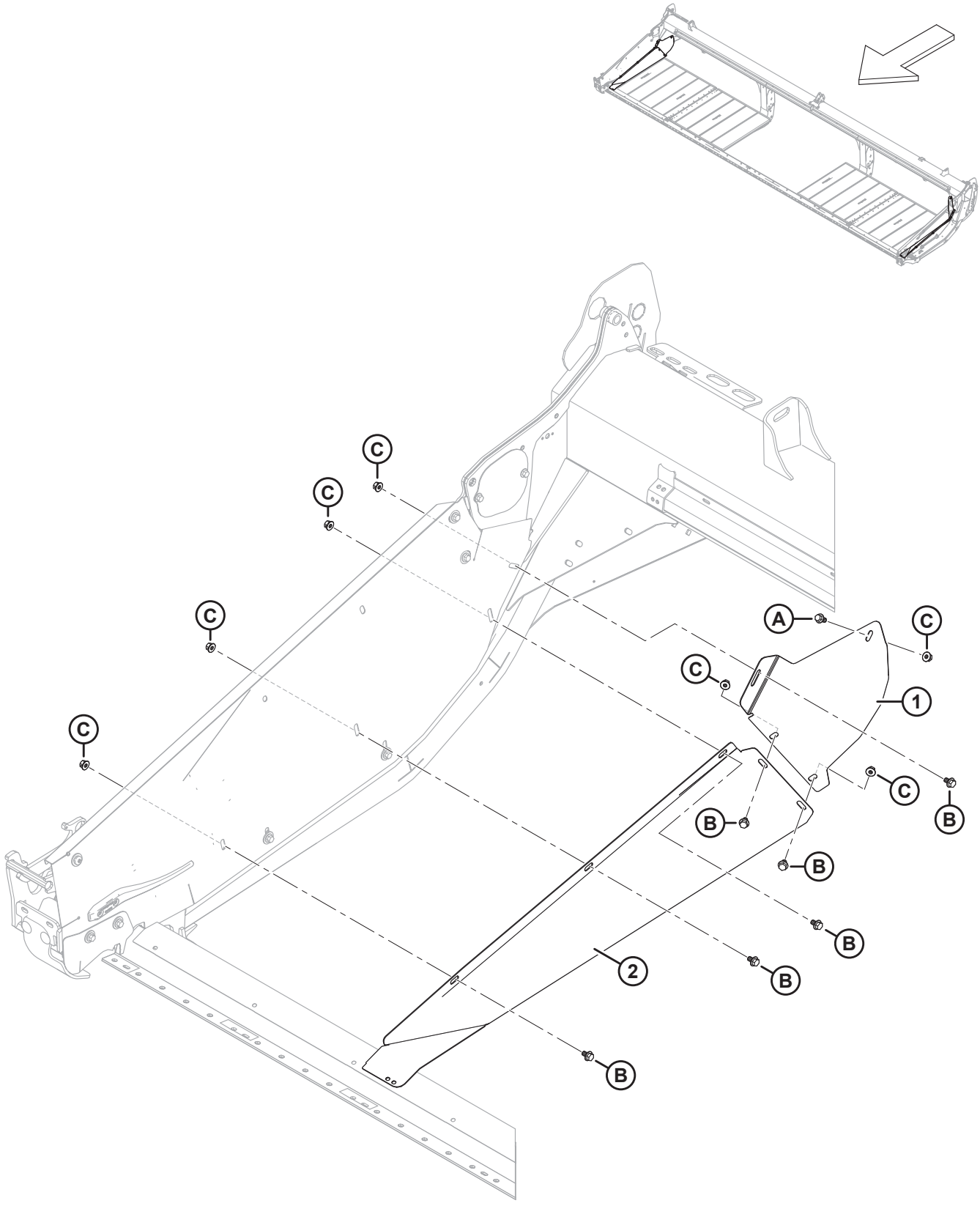

ДЕФЛЕКТОРЫ ПОЛОТНА — УЗКИЕ

Ссылка	Номер детали	Описание	Кол-во	Серийный номер
1	289357	ДЕФЛЕКТОР — ПРАВЫЙ ЗАДНИЙ, УЗКИЙ	1	
	289347	ДЕФЛЕКТОР — ЛЕВЫЙ ЗАДНИЙ, УЗКИЙ	1	
2	289356	ДЕФЛЕКТОР — ПРАВЫЙ ПЕРЕДНИЙ, УЗКИЙ	1	
	289346	ДЕФЛЕКТОР — ЛЕВЫЙ ПЕРЕДНИЙ, УЗКИЙ	1	
A	152655	БОЛТ — С ШЕСТИГР. ГОЛОВКОЙ, ФЛАНЦЕВЫЙ, M10 × 1,5 × 20-8.8-AA1J		
B	136151	БОЛТ — ФЛАНЦЕВЫЙ, С ШЕСТИГР. ГОЛОВКОЙ, РЕЗЬБА ПО ВСЕЙ ДЛИНЕ M10 × 1,5 × 16-8.8-AA1J		
C	135799	ГАЙКА — ШЕСТИГР., ФЛАНЦ., ЦЕНТР., СТОПОРН. M10 × 1,5-10		

23 Балансировочный механизм

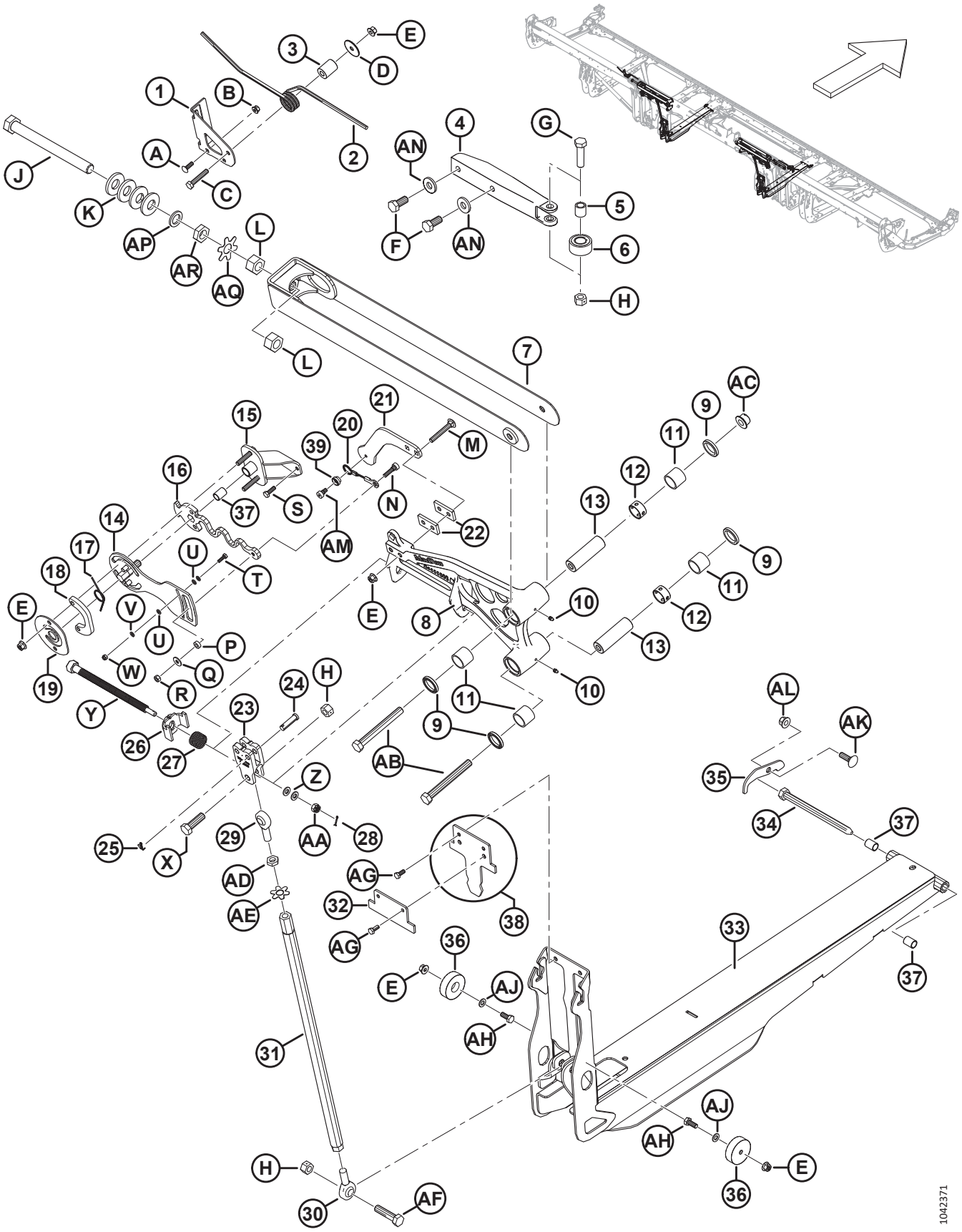

БАЛАНСИРОВОЧНЫЙ МЕХАНИЗМ

Ссылка	Номер детали	Описание	Кол-во	Серийный номер
1	258740	СКОБА — БОЛТ НА ЗАМКЕ КРЫЛА	2	
2	258582	ПРУЖИНА — ЗАМОК КРЫЛА	2	
3	258585	ПРОСТАВКА — ЗАМОК КРЫЛА	2	
4	258627	ЛИТАЯ ДЕТАЛЬ — СТАБИЛИЗАТОР КРЫЛА, МЕХ. ОБРАБОТКА	2	
5	229340	ВТУЛКА — СТАБИЛИЗАТОР КРЫЛА	2	
6	258041	ПОДШИПНИК — КУЛАЧКОВЫЙ ТОЛКАТЕЛЬ	2	
7	319508	ОПОРА — ВЕРХНЕЕ СОЕДИНЕНИЕ, СВАРН. (FD225–FD241) [55]	2	
	258346	ОПОРА — ВЕРХНЕЕ СОЕДИНЕНИЕ, СВАРН. (FD230–FD241) [56]	2	
	319509	ОПОРА — ШИРОК., ВЕРХНЕЕ СОЕДИНЕНИЕ, СВАРН. (FD245–FD250) [57]	2	
	258399	ОПОРА — ШИРОК., ВЕРХНЕЕ СОЕДИНЕНИЕ, СВАРН. (FD245–FD250) [58]	2	
8	335851	УГЛОВОЙ РЫЧАГ — 25 ФУТОВ, СБОРОЧНЫЙ УЗЕЛ [59]	2	
	258850	УГЛОВОЙ РЫЧАГ — 30 ФУТОВ, СБОРОЧНЫЙ УЗЕЛ [59]	2	
	258849	УГЛОВОЙ РЫЧАГ — 35 ФУТОВ, СБОРОЧНЫЙ УЗЕЛ [59]	2	
	258829	УГЛОВОЙ РЫЧАГ — 40 ФУТОВ СДВОЕННОЕ МОТОВИЛО, СБОРОЧНЫЙ УЗЕЛ [59]	2	
	258831	УГЛОВОЙ РЫЧАГ — ЛЕВЫЙ 41 ФУТ, СБОРОЧНЫЙ УЗЕЛ [59]	1	
	258829	УГЛОВОЙ РЫЧАГ — ПРАВЫЙ 41 ФУТ, СБОРОЧНЫЙ УЗЕЛ [59]	1	
	258953	УГЛОВОЙ РЫЧАГ — 40 ФУТОВ ТРОЙНОЕ МОТОВИЛО, СБОРОЧНЫЙ УЗЕЛ [59]	2	
	258963	УГЛОВОЙ РЫЧАГ — ЛЕВЫЙ 45 ФУТ, СБОРОЧНЫЙ УЗЕЛ [59]	1	
	258969	УГЛОВОЙ РЫЧАГ — ПРАВЫЙ 45 ФУТ, СБОРОЧНЫЙ УЗЕЛ [59]	1	
	258901	УГЛОВОЙ РЫЧАГ — 50 ФУТОВ, СБОРОЧНЫЙ УЗЕЛ [59]	**2**	
9	113222	УПЛОТНЕНИЕ	8	
10	18671	ФИТИНГ — СМАЗОЧН. 1/4, 28 АМЕР. УНИФ. МЕЛК. РЕЗЬБА	4	
11	100500	ПОДШИПНИК — ИГОЛЬЧАТЫЙ	8	
12	258481	ПРОСТАВКА — УГЛОВОЙ РЫЧАГ	4	
13	258298	ШТИФТ — УГЛОВОЙ РЫЧАГ	4	
14	258815	СВАРНАЯ ПЛАСТИНА — КОНТРОЛЬ ИЗГИБА	2	
15	258757	УЗЕЛ — ШАРНИР КОНТРОЛЯ ИЗГИБА [60]	2	
16	258817	ПРУЖИНА — КОНТРОЛЬ ИЗГИБА	2	
17	258940	ПРУЖИНА — РЕГУЛЯТОР ИЗГИБА	2	

55. Только для жаток FD225 и FD230–FD241 2022 модельного года и позднее.
56. Только для жаток FD230–FD241 2021 модельного года и ранее.
57. Только для жаток FD245–FD250 2022 модельного года и позднее.
58. Только для жаток FD245–FD250 2021 модельного года и ранее.
59. В комплект входят четыре уплотнения (MD № 113222),два смазочных фитинга (MD № 18671),четыре игольчатых подшипника (MD № 100500) и две проставки углового рычага (MD № 258481).
60. В комплект входят две втулки (MD № 258391).

БАЛАНСИРОВОЧНЫЙ МЕХАНИЗМ

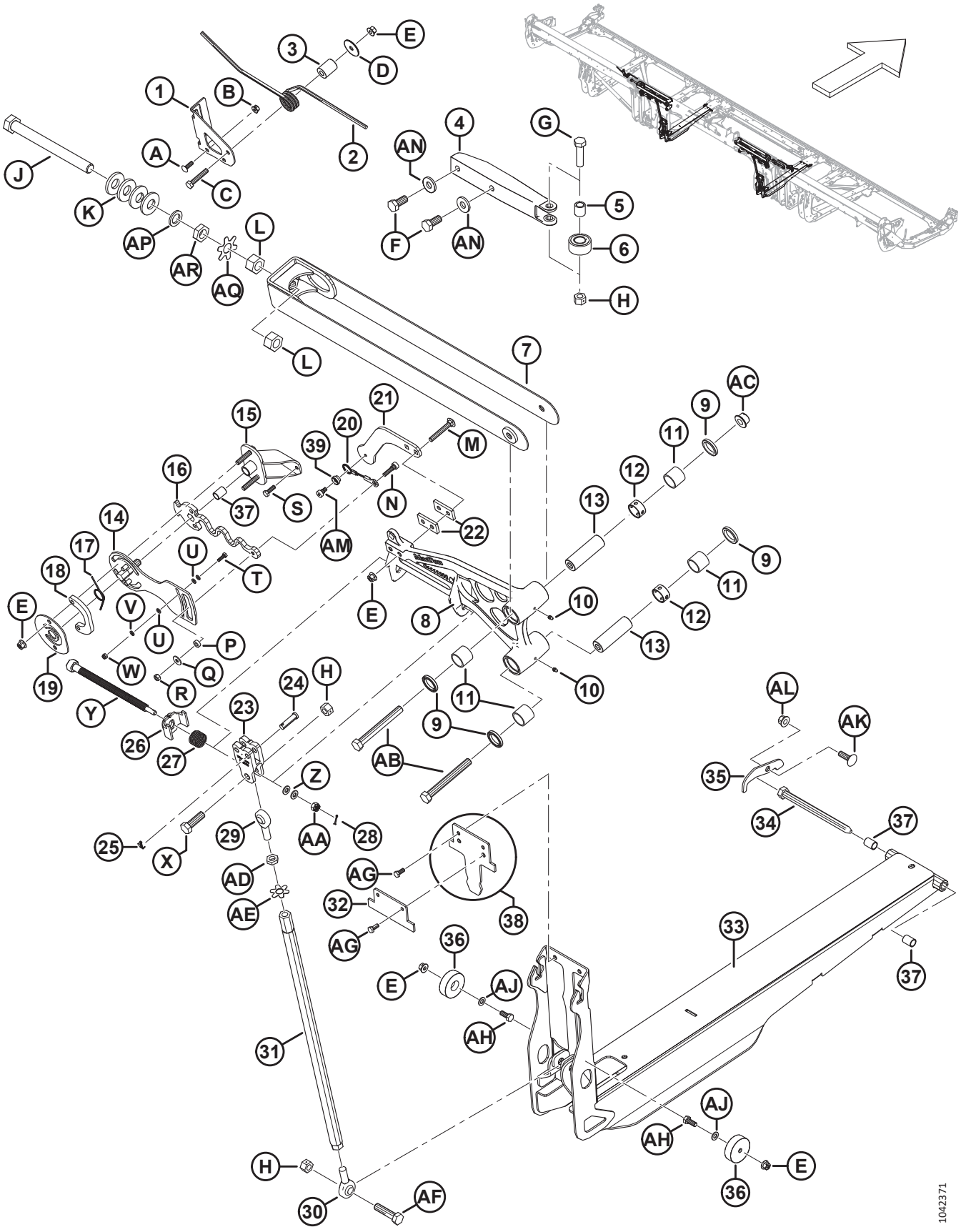

БАЛАНСИРОВОЧНЫЙ МЕХАНИЗМ

Ссылка	Номер детали	Описание	Кол-во	Серийный номер
18	258823	ПЛАСТИНА — ПРОСТАВКА КОНТРОЛЯ ИЗГИБА	2	
19	258822	ПЛАСТИНА — ФИКСАТОР КОНТРОЛЯ ИЗГИБА	2	
20	258986	ТРОС — КОНТРОЛЬ ИЗГИБА	2	
21	258622	СКОБА — ЗАМЕР ИЗГИБА	2	
22	340897	ПЛАСТИНА — ПРОСТАВКА КОНТРОЛЯ ИЗГИБА	4	
23	258384	ВИЛКА — МЕХ. ОБРАБОТКА, РЕГУЛЯТОР ИЗГИБА	2	
24	184977	ШТИФТ — ВИЛКА 1/2 ДЮЙМА × 1 3/4 ДЮЙМА ОЦИНК.	4	
25	18605	ШТИФТ — ШПЛИНТ 1/8 ДИАМ. × 1 ОЦИНК.	4	
26	258761	СВАРНАЯ ДЕТАЛЬ — ЗАМОК РЕГУЛЯТОРА ИЗГИБА	2	
27	258373	ПРУЖИНА — ЗАМОК УГЛОВОГО РЫЧАГА	2	
28	18604	ШПЛИНТ 3/32 ДИАМ. × 3/4, ОЦИНК.	2	
29	320109	ПРОУШИНА ШТОКА — СОЕДИНЕНИЕ, ПРАВАЯ РЕЗЬБА	2	
30	320110	ПРОУШИНА ШТОКА — СОЕДИНЕНИЕ, ЛЕВАЯ РЕЗЬБА	2	
31	319474	СВАРНАЯ ТРУБКА — СОЕДИНЕНИЕ, РАБ. НА СЖАТИЕ	2	
32	340672	ПЛАСТИНА — УПОР БАЛАНСИРОВОЧНОГО ШВЕЛЛЕРА 25 ФУТ. [61]	2	
	258601	ПЛАСТИНА — ОГРАНИЧИТЕЛЬ ВЫГИБА ГИБКОЙ ЖАТКИ [62]	2	
33	319542	БАЛАНСИРОВОЧНЫЙ ШВЕЛЛЕР — В КОМПЛЕКТЕ С ВТУЛКАМИ	2	
34	174418	ШТИФТ — С ШЕСТИГР. ГОЛОВКОЙ, 5/8 × 8,5 ДЛ.-AA1J	2	
35	330622	ПЛАСТИНА — КРЕПЛЕНИЕ ГИБКОГО ШТИФТА	2	
36	258791	НАПРАВЛЯЮЩАЯ — ПЛАСТИК	4	
37	258391	ВТУЛКА	6	
38	258990	СТОПОР — 30 ФУТОВ, ОГРАНИЧИТЕЛЬ ВЫГИБА, С НАКЛЕЙКОЙ (ТОЛЬКО FD230) [63]	2	
	258989	НАКЛЕЙКА — БАЛАНСИРОВОЧНЫЙ ШВЕЛЛЕР		
39	258980	СТОПОР — ТРОС ПРОВЕРКИ ИЗГИБА	2	
A	136824	БОЛТ — УКОРОЧЕННЫЙ С ПОЛУКРУГЛОЙ ГОЛОВКОЙ И КВАДРАТНЫМ ПОДГОЛОВКОМ, M8 × 1,25 × 25-8.8-AA1J		
B	135337	ГАЙКА — ФЛАНЦЕВАЯ, ШЕСТИГРАННАЯ, СТОПОРН., M8 × 1,25-8-AA1J		
C	152193	БОЛТ — С ШЕСТИГР. ГОЛОВКОЙ, M10 × 1,5 × 55 × 8.8-AA1J		
D	258586	ШАЙБА		
E	135799	ГАЙКА — ШЕСТИГР., ФЛАНЦ., ЦЕНТР., СТОПОРН. M10 × 1,5-10		
F	136137	БОЛТ — С ШЕСТИГР. ГОЛОВКОЙ, РЕЗЬБА ПО ВСЕЙ ДЛИНЕ M16 × 2 × 35-8.8-AA1J		

61. Пластина крепится непосредственно к балансировочному швеллеру (MD № 319542) только на жатках FD225.
62. Пластина крепится непосредственно к балансировочному швеллеру (MD № 319542) жаток FD230, FD235 и FD241. Пластина отсутствует на жатках FD240, FD245 и FD250 со строенным мотовилом.
63. Стопор имеется только на жатках FD230.

БАЛАНСИРОВОЧНЫЙ МЕХАНИЗМ

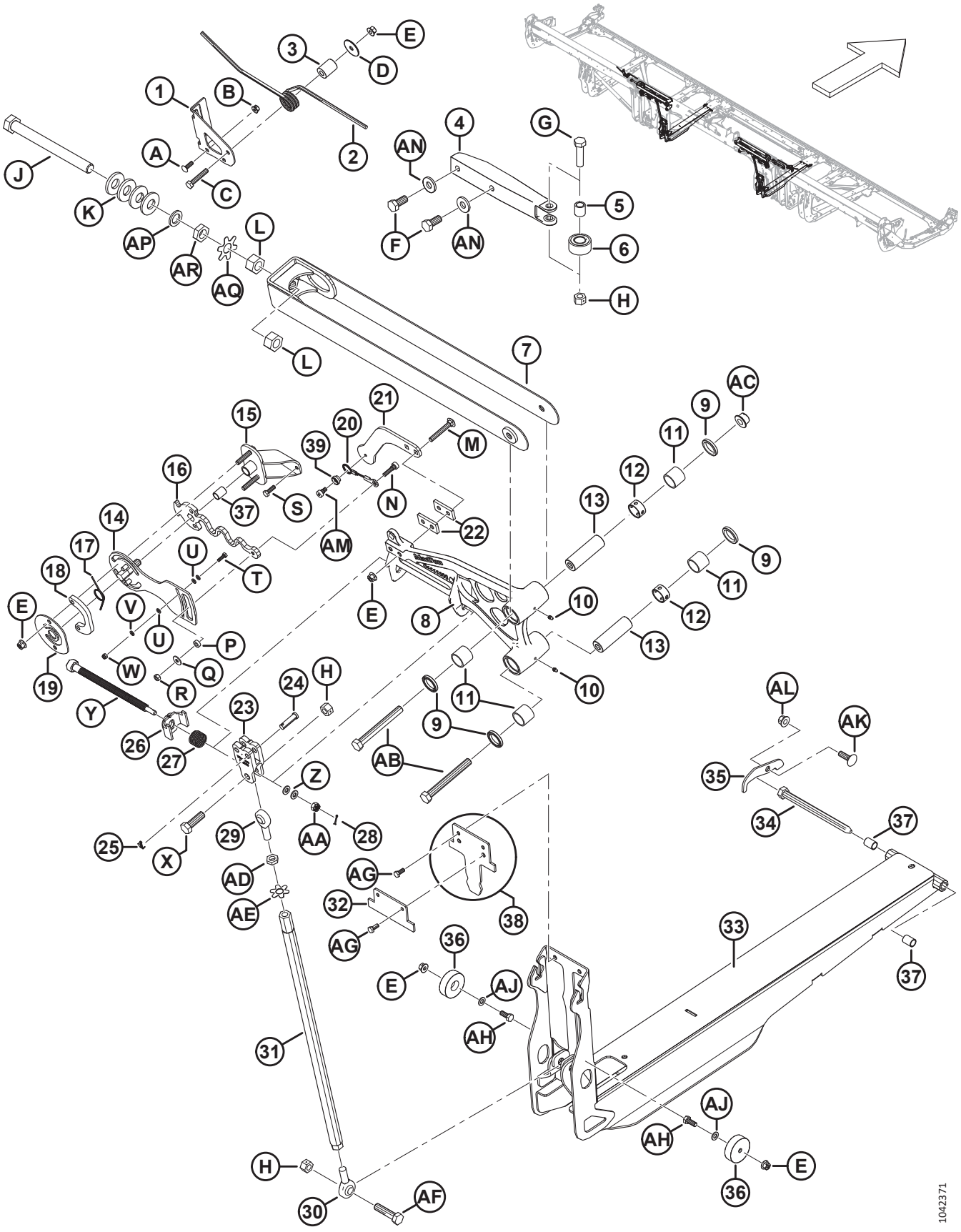

БАЛАНСИРОВОЧНЫЙ МЕХАНИЗМ

Ссылка	Номер детали	Описание	Кол-во	Серийный номер
G	136141	БОЛТ — С ШЕСТИГР. ГОЛОВКОЙ, M16 × 2 × 60-8.8-AA1J		
H	136476	ГАЙКА — ШЕСТИГРАННАЯ, ЦЕНТР. СТОПОР., M16 × 2-8		
J	320108	БОЛТ — С ШЕСТИГР. ГОЛОВКОЙ, МЕЛКАЯ РЕЗЬБА, M24 × 1,5 × 250-СПЕЦ.-10.9-AA1J		
K	320236	ШАЙБА — КОНИЧЕСКАЯ, ПРУЖИННАЯ, M24, ЦИНК-ЛАМЕЛЬНОЕ ПОКРЫТИЕ		
L	136512	ГАЙКА — ШЕСТИГРАННАЯ, С МЕЛКОЙ РЕЗЬБОЙ M24 × 1,5-8-AA1J [64]		
	320486	ГАЙКА — ШЕСТИГРАННАЯ, С МЕЛКОЙ РЕЗЬБОЙ M24 × 1,5-10-ЦИНК [65]		
M	136495	БОЛТ — С ПОЛУКРУГЛОЙ ГОЛОВКОЙ И КВАДРАТНЫМ ПОДГОЛОВКОМ, M10 × 1,5 × 70-8.8-AA1J		
N	320160	ВИНТ — ГОЛОВКА С ШЕСТИГ. УГЛУБЛЕНИЕМ, С БУРТИКОМ, M10 × 7-M8 × 1,25 × 27-СПЕЦ.		
P	258846	ШАЙБА		
Q	184709	ШАЙБА — ПЛОСКАЯ, БОЛЬШАЯ M8-200HV		
R	30856	ГАЙКА — ШЕСТИГРАННАЯ M8 × 1,25-9-AA1J		
S	136057	БОЛТ — С ШЕСТИГР. ГОЛОВКОЙ, РЕЗЬБА ПО ВСЕЙ ДЛИНЕ M8 × 1,25 × 25-10.9-AA1J		
T	184646	БОЛТ — С ШЕСТИГР. ГОЛОВКОЙ, РЕЗЬБА ПО ВСЕЙ ДЛИНЕ M6 × 1 × 20-8.8-AA1J		
U	184705	ШАЙБА — ПЛОСКАЯ M6-200HV-AA1J		
V	30631	ШАЙБА — ПРУЖИН., СТОПОРНАЯ M6		
W	184685	ГАЙКА — ШЕСТИГРАННАЯ NYLOC M6 × 1-8-AA1J		
X	184681	БОЛТ — С ШЕСТИГР. ГОЛОВКОЙ, M16 × 2 × 50-8.8-AA1J		
Y	320167	БОЛТ — С ШЕСТИГР. ГОЛОВКОЙ, M16 × 4,0-СПЕЦ.-8.8-AA1J		
Z	30655	ШАЙБА — ЗАКАЛ. M10-340HV-AB0C		
AA	258758	ГАЙКА — ШЕСТИГРАННАЯ, КОРОНЧАТАЯ M10 × 1,5-8-AA1J		
AB	184677	БОЛТ — С ШЕСТИГР. ГОЛОВКОЙ, M16 × 2 × 140-8.8-AA1J		
AC	152520	ГАЙКА — ФЛАНЦЕВАЯ, ШЕСТИГРАННАЯ, ТЕХ. СТОПОРН., M16 × 2-10-AA1J		
AD	136473	ГАЙКА — ШЕСТИГРАННАЯ, НИЗКАЯ M16 × 2-05-AA1J		
AE	229064	ШАЙБА — M16 С ВЫСТУПОМ		
AF	320199	БОЛТ — С ШЕСТИГР. ГОЛОВКОЙ, M16 × 2 × 65-8.8-ЦИНК		
AG	30715	БОЛТ — С ШЕСТИГР. ГОЛОВКОЙ, РЕЗЬБА ПО ВСЕЙ ДЛИНЕ M8 × 1,25 × 20-8.8-AA1J		

64. Для FD225 требуются две гайки класса 8 (MD № 136512), по одной на каждое верхнее соединение; для FD230–FD250 требуются четыре гайки класса 10 (MD № 320486), по две на каждое верхнее соединение.
65. Для FD225 требуются две гайки класса 8 (MD № 136512), по одной на каждое верхнее соединение; для FD230–FD250 требуются четыре гайки класса 10 (MD № 320486), по две на каждое верхнее соединение.

БАЛАНСИРОВОЧНЫЙ МЕХАНИЗМ

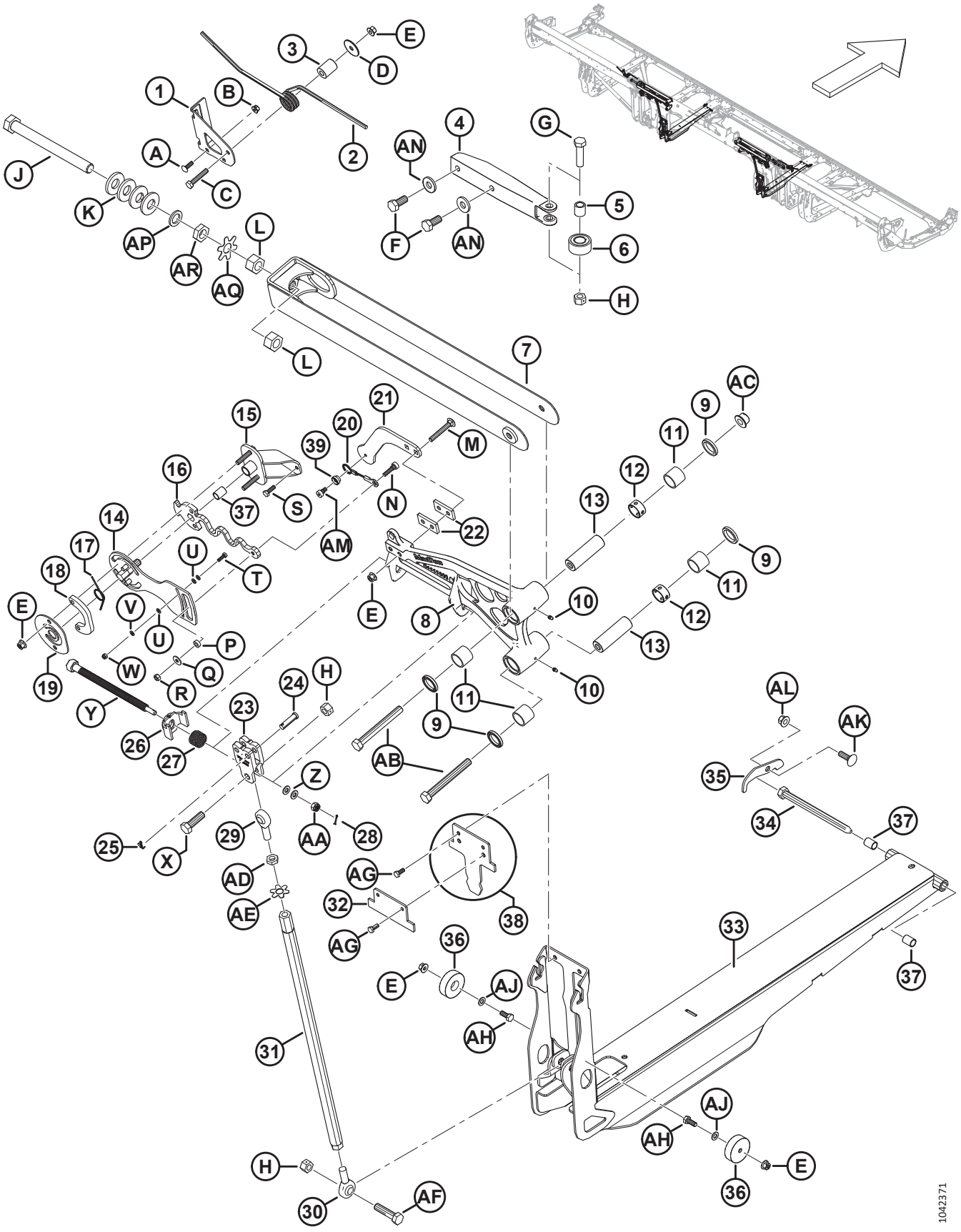

Ссылка	Номер детали	Описание	Кол-во	Серийный номер
AH	30627	БОЛТ — С ШЕСТИГР. ГОЛОВКОЙ, TFL M10 × 1,5 × 25-8.8-A3L		
AJ	184711	ШАЙБА ПЛОСКАЯ СТАНД. M10-200HV-AA1J		
AK	135900	БОЛТ — С ПОЛУКРУГЛОЙ ГОЛОВКОЙ И КВАДРАТНЫМ ПОДГОЛОВКОМ, РЕЗЬБА ПО ВСЕЙ ДЛИНЕ, M12 × 1,75 × 40-8.8-ЦИНК		
AL	136431	ГАЙКА — ШЕСТИГР., ФЛАНЦ., ЦЕНТР., СТОПОРН. M12 × 1,75-10		
AM	320161	ВИНТ — ГОЛОВКА С ШЕСТИГ. УГЛУБЛЕНИЕМ, С БУРТИКОМ, M10 × 7-M8 × 1,25 × 9-СПЕЦ.		
AN	22072	ШАЙБА — ПЛОСКАЯ		
AP	320251	ШАЙБА — ПЛОСКАЯ, M24-ЦИНК		
AQ	360835	ПЛАСТИНА — ШАЙБА С ОТГИБАЕМЫМИ ЛАПКАМИ, ГАЙКА M24		
AR	136513	ГАЙКА — ШЕСТИГРАННАЯ, НИЗКАЯ, С МЕЛКОЙ РЕЗЬБОЙ M24 × 1,5-8-AA1J		

24 Щиток гибкого соединения — петля задней трубы

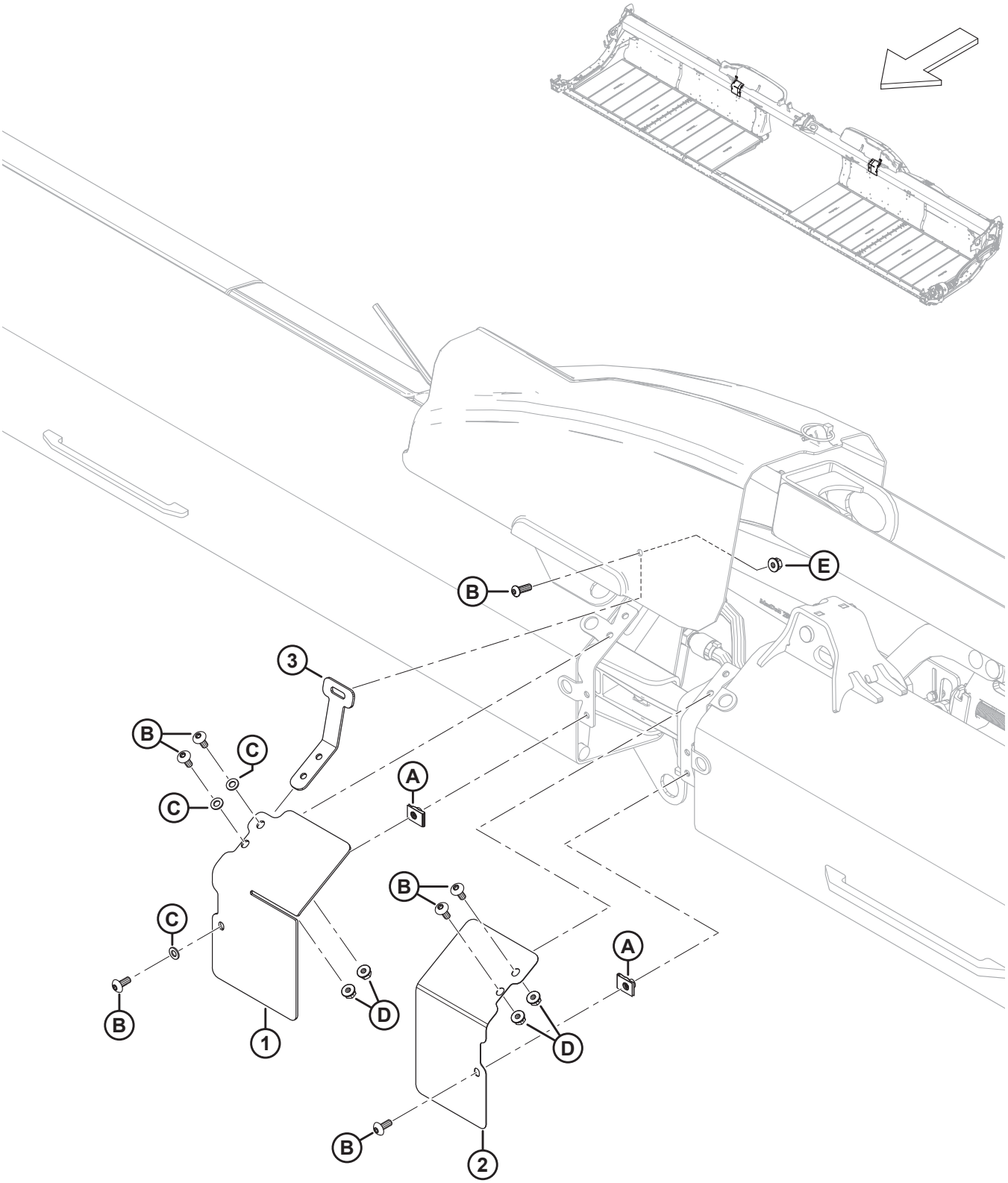

ЩИТОК ГИБКОГО СОЕДИНЕНИЯ — ПЕТЛЯ ЗАДНЕЙ ТРУБЫ

Ссылка	Номер детали	Описание	Кол-во	Серийный номер
1	323086	ЩИТОК — ПЕРЕДНИЙ ПРОМЕЖУТОЧНЫЙ, ПРАВОЕ КРЫЛО	1	
	323082	ЩИТОК — ПЕРЕДНИЙ ПРОМЕЖУТОЧНЫЙ, ЛЕВОЕ КРЫЛО	1	
2	323087	ЩИТОК — ПЕРЕДНИЙ ПРОМЕЖУТОЧНЫЙ, ПРАВОЕ КРЫЛО	1	
	323083	ЩИТОК — ПЕРЕДНИЙ ПРОМЕЖУТОЧНЫЙ, ЛЕВОЕ КРЫЛО	1	
3	258837	СКОБА — ГИБКИЙ ЩИТОК КРЫЛА	2	
A	252839	ГАЙКА — БЫСТРОСЪЕМНАЯ M8		
B	320190	ВИНТ — СТЯЖНОЙ, ГОЛОВКА ПОД ЗВЕЗДООБР. КЛЮЧ, M8 × 1,25 × 20-СПЕЦ.-8.8-ЦИНК		
C	184708	ШАЙБА — ПЛОСКАЯ M8-200HV-AA1J		
D	135337	ГАЙКА — ФЛАНЦЕВАЯ, ШЕСТИГРАННАЯ, СТОПОРН., M8 × 1,25-8-AA1J		
E	135337	ГАЙКА — ФЛАНЦЕВАЯ, ШЕСТИГРАННАЯ, СТОПОРН., M8 × 1,25-8-AA1J		

25 Щиток гибкого соединения — Одинарное мотовило (FD225) и сдвоенное мотовило (FD230, FD235, FD240 и FD241)

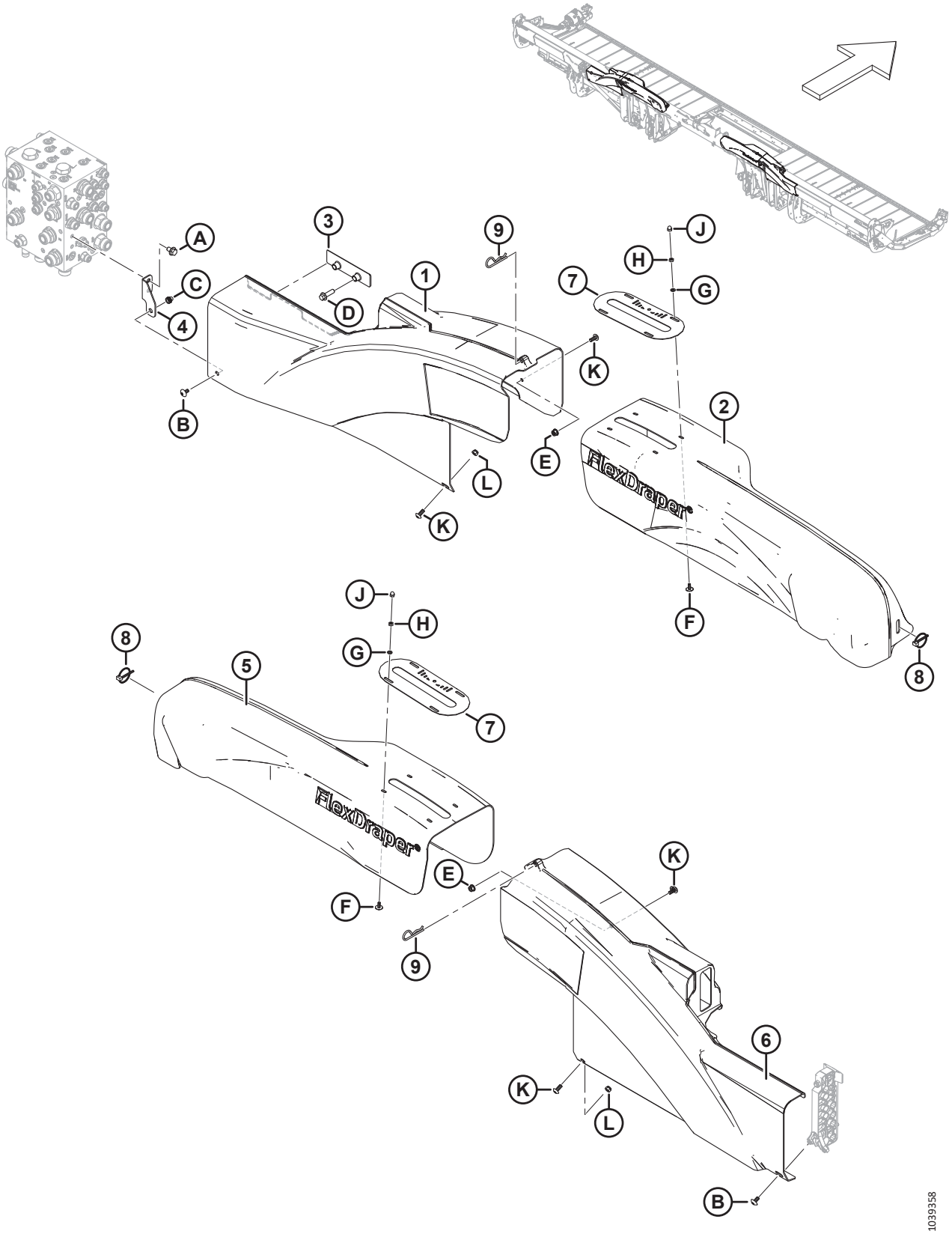

ЩИТОК ГИБКОГО СОЕДИНЕНИЯ — ОДИНАРНОЕ МОТОВИЛО (FD225) И СДВОЕННОЕ МОТОВИЛО (FD230, FD235, FD240 И FD241)

Ссылка	Номер детали	Описание	Кол-во	Серийный номер
1	323032	ЩИТОК — ЛЕВОЕ КРЫЛО	1	
2	258997	ЩИТОК — ЛЕВЫЙ УГЛОВОЙ РЫЧАГ NF ДВОЙНОЕ МОТОВИЛО	1	
3	283849	СКОБА — ОПОРА ГИДР. КРЫШКИ	1	
4	323773	УЗЕЛ — КРОНШТЕЙН ПРАВОГО ЩИТКА [66]	1	
5	258998	ЩИТОК — ПРАВЫЙ УГЛОВОЙ РЫЧАГ NF ДВОЙНОЕ МОТОВИЛО	1	
6	323051	ЩИТОК — ПРАВОЕ КРЫЛО	1	
7	360299	КАЛИБР — ПОЛОЖЕНИЕ ИЗГИБА	2	
8	102264	ШТИФТ — ШТИФТ С ЧЕКОЙ 3/16 × 1 9/16 ДЮЙМА	2	
9	13125	ШТИФТ — ЧЕКА	2	
A	136151	БОЛТ — ФЛАНЦЕВЫЙ, С ШЕСТИГР. ГОЛОВКОЙ, РЕЗЬБА ПО ВСЕЙ ДЛИНЕ M10 × 1,5 × 16-8.8-AA1J		
B	320336	ВИНТ — TORX, ШИРОКАЯ ПОЛУКРУГЛАЯ ГОЛОВКА, M8 × 1,25 × 16-СПЕЦ.-8.8-AA1T		
C	320448	ЗАКЛЕПОЧНАЯ ГАЙКА — M8 × 1,25 ШЕСТИГРАН.		
D	136211	БОЛТ — С ШЕСТИГР. ГОЛОВКОЙ, ФЛАНЦЕВЫЙ, M10 × 1,5 × 35-8.8-AA1J		
E	135337	ГАЙКА — ФЛАНЦЕВАЯ, ШЕСТИГРАННАЯ, СТОПОРН., M8 × 1,25-8-AA1J		
F	320148	ВИНТ — ШИРОКАЯ ПОЛУКРУГЛАЯ ГОЛОВКА ПОД ШЛИЦ, M6 × 1,0 × 16-СПЕЦ.-8.8-ЦИНК		
G	184705	ШАЙБА — ПЛОСКАЯ M6-200HV-AA1J		
H	184683	ГАЙКА — ШЕСТИГРАННАЯ ISO 4032 M6 × 1-8-ЦИНК		
J	320246	ГАЙКА — КОЛПАЧКОВАЯ M6 × 1,0-8-ЦИНК		
K	320190	ВИНТ — СТЯЖНОЙ, ГОЛОВКА ПОД ЗВЕЗДООБР. КЛЮЧ, M8 × 1,25 × 20-СПЕЦ.-8.8-ЦИНК		
L	184688	ГАЙКА — ШЕСТИГРАННАЯ NYLOC M8 × 1,25-8-AA1J		

66. Узел включает монтажный кронштейн правого щита (не продается отдельно) и заклепочную гайку (MD № 320448). В машинах модели 2022 года и предшествующих с замененным кронштейном (MD № 283704) использовался болт M10 (MD № 152655) и гайки Nyloc (MD № 252807) для фиксации щитка левого крыла на кронштейне щитка. Для машин модельного года 2023 и позднее или для машин, которые обслуживались с кронштейном щитка в сборе (MD № 323773), закажите винт M8 (MD № 320336).

26 Щиток гибкого соединения — тройное мотовило (FD240)

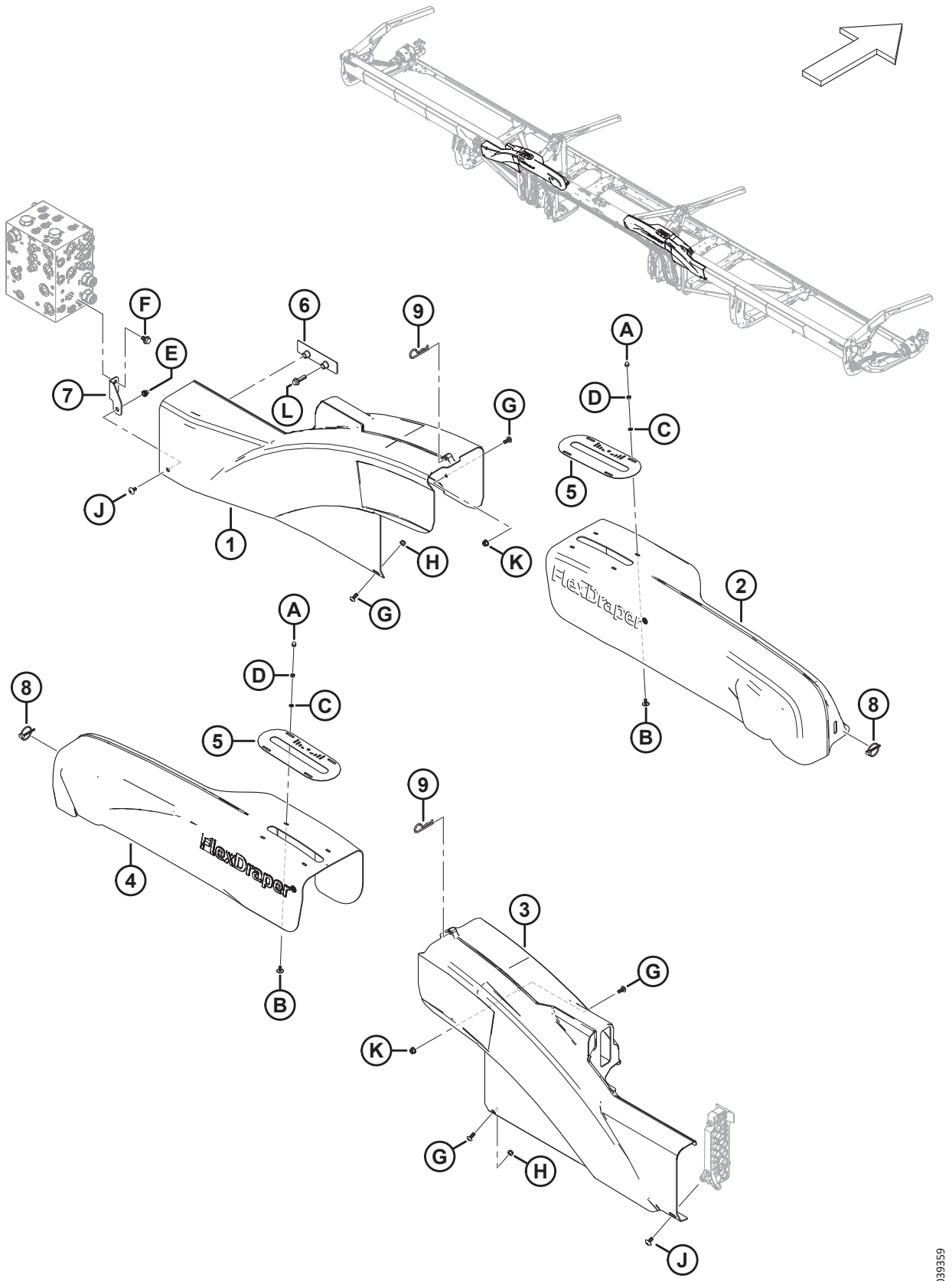

ЩИТОК ГИБКОГО СОЕДИНЕНИЯ — ТРОЙНОЕ МОТОВИЛО (FD240)

Ссылка	Номер детали	Описание	Кол-во	Серийный номер
1	323032	ЩИТОК — ЛЕВОЕ КРЫЛО	1	
2	323157	ЩИТОК — ЛЕВЫЙ УГЛОВОЙ РЫЧАГ NF ТРОЙНОЕ МОТОВИЛО	1	
3	323051	ЩИТОК — ПРАВОЕ КРЫЛО	1	
4	323158	ЩИТОК — ПРАВЫЙ УГЛОВОЙ РЫЧАГ NF ТРОЙНОЕ МОТОВИЛО	1	
5	360299	КАЛИБР — ПОЛОЖЕНИЕ ИЗГИБА	2	
6	283849	СКОБА — ОПОРА ГИДР. КРЫШКИ	1	
7	323773	УЗЕЛ — КРОНШТЕЙН ПРАВОГО ЩИТКА [67]	1	
8	102264	ШТИФТ — ШТИФТ С ЧЕКОЙ 3/16 × 1 9/16 ДЮЙМА	2	
9	13125	ШТИФТ — ЧЕКА	2	
A	320246	ГАЙКА — КОЛПАЧКОВАЯ M6 × 1,0-8-ЦИНК		
B	320148	ВИНТ — ШИРОКАЯ ПОЛУКРУГЛАЯ ГОЛОВКА ПОД ШЛИЦ, M6 × 1,0 × 16-СПЕЦ.-8.8-ЦИНК		
C	184705	ШАЙБА — ПЛОСКАЯ M6-200HV-AA1J		
D	184683	ГАЙКА — ШЕСТИГРАННАЯ ISO 4032 M6 × 1-8-ЦИНК		
E	320448	ЗАКЛЕПОЧНАЯ ГАЙКА — M8 × 1,25 ШЕСТИГРАН.		
F	136151	БОЛТ — ФЛАНЦЕВЫЙ, С ШЕСТИГР. ГОЛОВКОЙ, РЕЗЬБА ПО ВСЕЙ ДЛИНЕ M10 × 1,5 × 16-8.8-AA1J		
G	320190	ВИНТ — СТЯЖНОЙ, ГОЛОВКА ПОД ЗВЕЗДООБР. КЛЮЧ, M8 × 1,25 × 20-СПЕЦ.-8.8-ЦИНК		
H	184688	ГАЙКА — ШЕСТИГРАННАЯ NYLOC M8 × 1,25-8-AA1J		
J	320336	ВИНТ — TORX, ШИРОКАЯ ПОЛУКРУГЛАЯ ГОЛОВКА, M8 × 1,25 × 16-СПЕЦ.-8.8-AA1T		
K	135337	ГАЙКА — ФЛАНЦЕВАЯ, ШЕСТИГРАННАЯ, СТОПОРН., M8 × 1,25-8-AA1J		
L	136211	БОЛТ — С ШЕСТИГР. ГОЛОВКОЙ, ФЛАНЦЕВЫЙ, M10 × 1,5 × 35-8.8-AA1J		

67. Узел включает монтажный кронштейн правого щита (не продается отдельно) и заклепочную гайку (MD № 320448). В машинах модели 2022 года и предшествующих с замененным кронштейном (MD № 283704) использовался болт M10 (MD № 152655) и гайки Nyloc (MD № 252807) для фиксации щитка левого крыла на кронштейне щитка. Для машин модельного года 2023 и позднее или для машин, которые обслуживались с кронштейном щитка в сборе (MD № 323773), закажите винт M8 (MD № 320336).

27 Щиток гибкого соединения — тройное мотовило (FD245 и FD250)

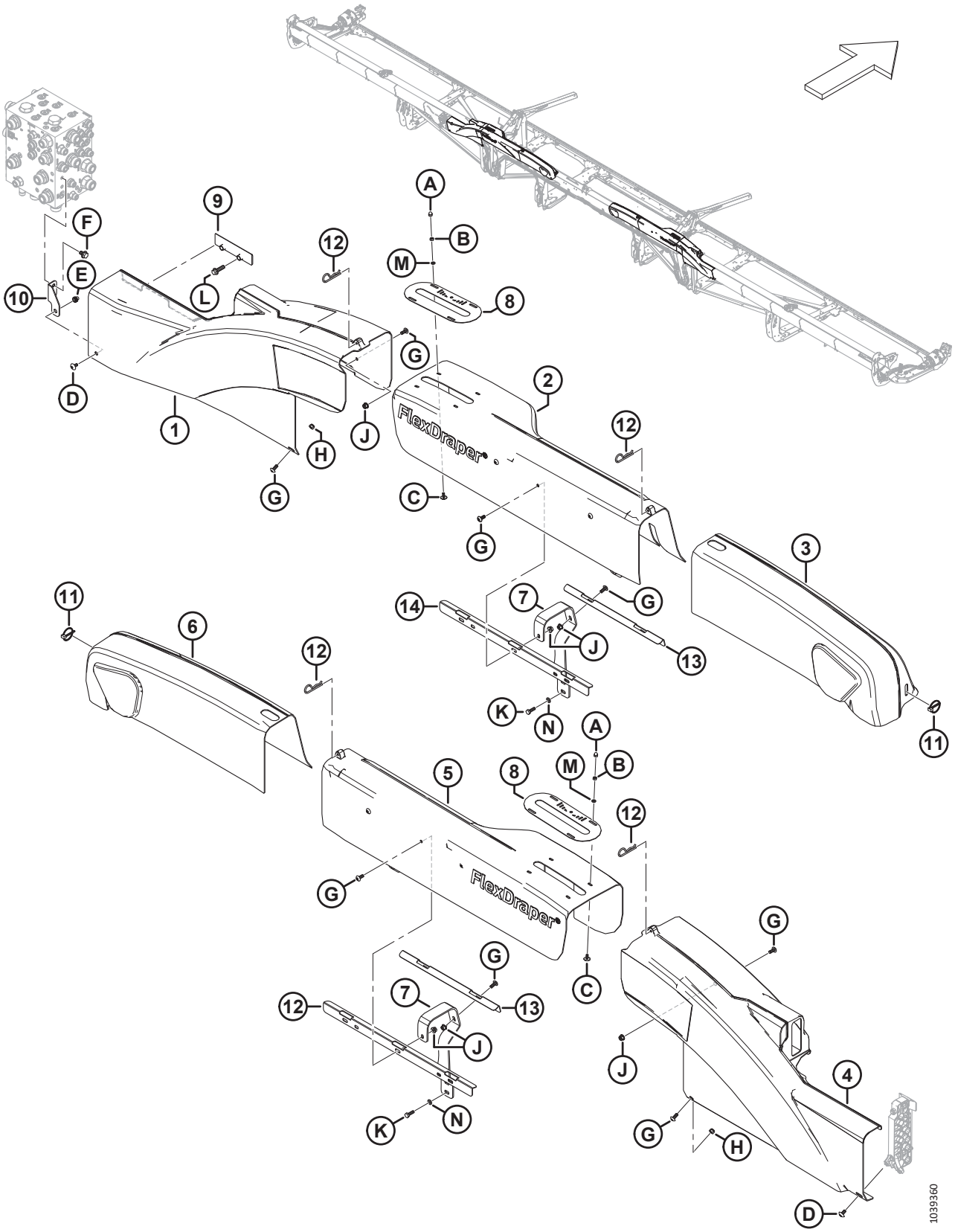

ЩИТОК ГИБКОГО СОЕДИНЕНИЯ — ТРОЙНОЕ МОТОВИЛО (FD245 И FD250)

Ссылка	Номер детали	Описание	Кол-во	Серийный номер
1	323032	ЩИТОК — ЛЕВОЕ КРЫЛО	1	
2	319563	ЩИТОК — ЛЕВОЕ ГИБКОЕ СОЕДИНЕНИЕ WF ТРОЙНОЕ МОТОВИЛО	1	
3	258893	ЩИТОК — ЛЕВОЕ ГИБКОЕ СОЕДИНЕНИЕ ТРОЙНОЕ МОТОВИЛО	1	
4	323051	ЩИТОК — ПРАВОЕ КРЫЛО	1	
5	319564	ЩИТОК — ПРАВОЕ ГИБКОЕ СОЕДИНЕНИЕ WF ТРОЙНОЕ МОТОВИЛО	1	
6	258932	ЩИТОК — ПРАВОЕ ГИБКОЕ СОЕДИНЕНИЕ ТРОЙНОЕ МОТОВИЛО	1	
7	319550	СКОБА — ЩИТОК СОЕДИНЕНИЯ	4	
8	360299	КАЛИБР — ПОЛОЖЕНИЕ ИЗГИБА	2	
9	283849	СКОБА — ОПОРА ГИДР. КРЫШКИ	1	
10	323773	УЗЕЛ — КРОНШТЕЙН ПРАВОГО ЩИТКА [68]	1	
11	102264	ШТИФТ — ШТИФТ С ЧЕКОЙ 3/16 × 1 9/16 ДЮЙМА	2	
12	13125	ШТИФТ — ЧЕКА	4	
13	319548	РАСПОРКА — ЩИТКИ СТРОЕНН.	2	
14	319549	РАСПОРКА — ЩИТКИ СТРОЕНН. ПЕРЕД.	2	
A	320246	ГАЙКА — КОЛПАЧКОВАЯ M6 × 1,0-8-ЦИНК		
B	184683	ГАЙКА — ШЕСТИГРАННАЯ ISO 4032 M6 × 1-8-AA1J		
C	320148	ВИНТ — ШИРОКАЯ ПОЛУКРУГЛАЯ ГОЛОВКА ПОД ШЛИЦ, M6 × 1,0 × 16-СПЕЦ.-8.8-ЦИНК		
D	320336	ВИНТ — TORX, ШИРОКАЯ ПОЛУКРУГЛАЯ ГОЛОВКА, M8 × 1,25 × 16-СПЕЦ.-8.8-AA1T		
E	320448	ЗАКЛЕПОЧНАЯ ГАЙКА — M8 × 1,25 ШЕСТИГРАН.		
F	136151	БОЛТ — ФЛАНЦЕВЫЙ, С ШЕСТИГР. ГОЛОВКОЙ, РЕЗЬБА ПО ВСЕЙ ДЛИНЕ M10 × 1,5 × 16-8.8-AA1J		
G	320190	ВИНТ — СТЯЖНОЙ, ГОЛОВКА ПОД ЗВЕЗДООБР. КЛЮЧ, M8 × 1,25 × 20-СПЕЦ.-8.8-ЦИНК		
H	184688	ГАЙКА — ШЕСТИГРАННАЯ NYLOC M8 × 1,25-8-AA1J		
J	135337	ГАЙКА — ФЛАНЦЕВАЯ, ШЕСТИГРАННАЯ, СТОПОРН., M8 × 1,25-8-AA1J		
K	136057	БОЛТ — С ШЕСТИГР. ГОЛОВКОЙ, РЕЗЬБА ПО ВСЕЙ ДЛИНЕ M8 × 1,25 × 25-10.9-AA1J		
L	136211	БОЛТ — С ШЕСТИГР. ГОЛОВКОЙ, ФЛАНЦЕВЫЙ, M10 × 1,5 × 35-8.8-AA1J		

68. Узел включает монтажный кронштейн правого щита (не продается отдельно) и заклепочную гайку (MD № 320448). В машинах модели 2022 года и предшествующих с замененным кронштейном (MD № 283704) использовался болт M10 (MD № 152655) и гайки Nyloc (MD № 252807) для фиксации щитка левого крыла на кронштейне щитка. Для машин модельного года 2023 и позднее или для машин, которые обслуживались с кронштейном щитка в сборе (MD № 323773), закажите винт M8 (MD № 320336).

ЩИТОК ГИБКОГО СОЕДИНЕНИЯ — ТРОЙНОЕ МОТОВИЛО (FD245 И FD250)

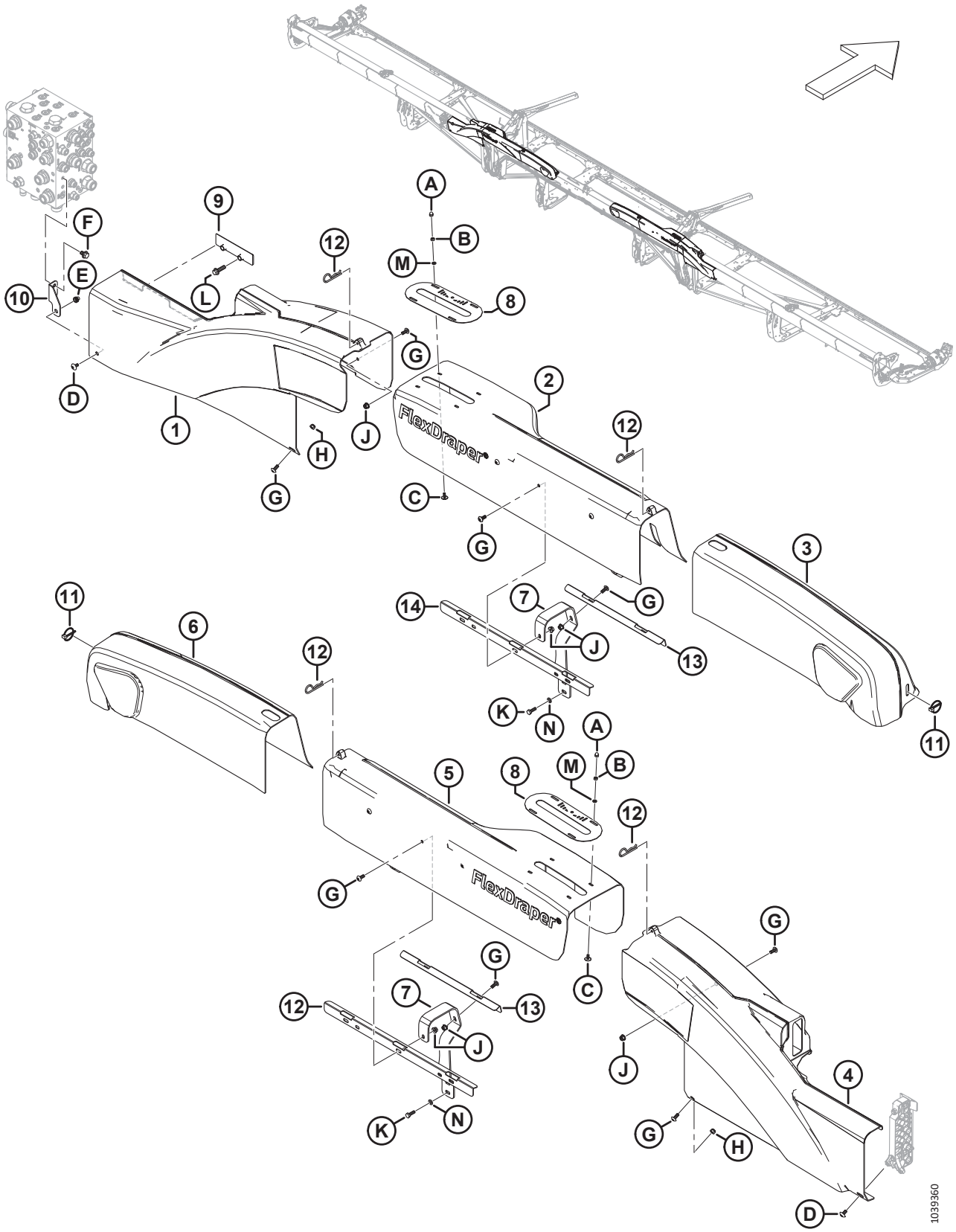

ЩИТОК ГИБКОГО СОЕДИНЕНИЯ — ТРОЙНОЕ МОТОВИЛО (FD245 И FD250)

Ссылка	Номер детали	Описание	Кол-во	Серийный номер
M	184705	ШАЙБА — ПЛОСКАЯ M6-200HV-AA1J		
N	184708	ШАЙБА — ПЛОСКАЯ M8-200HV-AA1J		

28 Противорежущие пальцы, прижимы и башмаки ножевого бруса — одинарный нож, заостренные (FD225, FD230, FD235 и FD240)

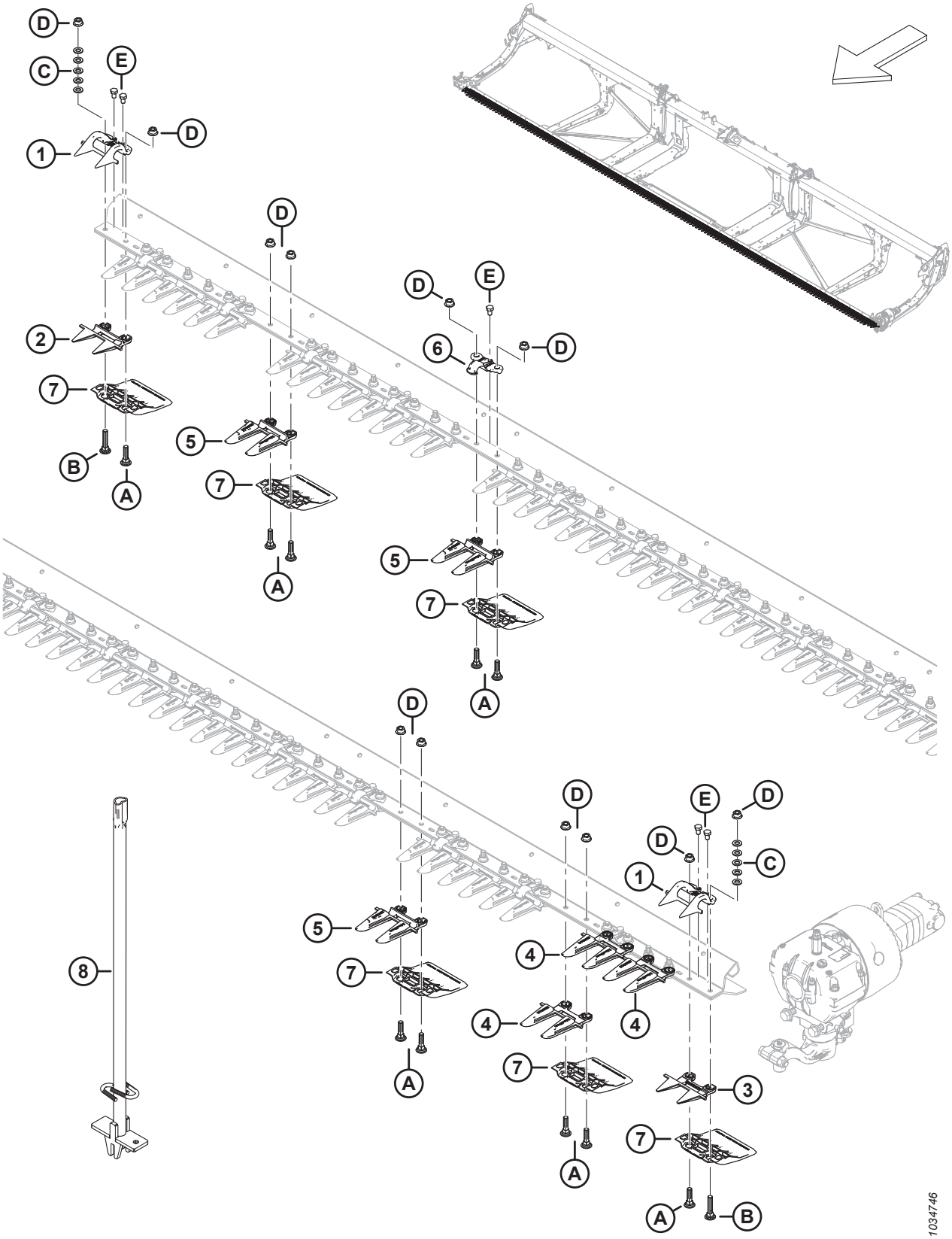

ПРОТИВОРЕЖУЩИЕ ПАЛЬЦЫ, ПРИЖИМЫ И БАШМАКИ НОЖЕВОГО БРУСА — ОДИНАРНЫЙ НОЖ, ЗАОСТРЕННЫЕ (FD225, FD230, FD235 И FD240)

Ссылка	Номер детали	Описание	Кол-во	Серийный номер
	286668	КОМПЛЕКТ — ПРОТИВОРЕЖУЩИЕ ПАЛЬЦЫ ОСТРЫЕ, 25 ФУТ., ОДИНАРНЫЙ НОЖ [69]	ПРИ НЕО-БХО-ДИМ-ОСТИ	
	286669	КОМПЛЕКТ — ЗАОСТРЕННЫЕ ПРОТИВОРЕЖУЩИЕ ПАЛЬЦЫ, 30 ФУТОВ, ОДИНАРНЫЙ НОЖ [70]	ПРИ НЕО-БХО-ДИМ-ОСТИ	
	286670	КОМПЛЕКТ — ПРОТИВОРЕЖУЩИЕ ПАЛЬЦЫ ОСТРЫЕ, 35 ФУТ., ОДИНАРНЫЙ НОЖ [71]	ПРИ НЕО-БХО-ДИМ-ОСТИ	
	286671	КОМПЛЕКТ — ПРОТИВОРЕЖУЩИЕ ПАЛЬЦЫ ОСТРЫЕ, 40 ФУТ., ОДИНАРНЫЙ НОЖ [72]	ПРИ НЕО-БХО-ДИМ-ОСТИ	
1	286331	ПРИЖИМ — PLUG FREE, КОНЦЕВОЙ	2	
2	286318	ПРОТИВОРЕЖУЩИЙ ПАЛЕЦ — PLUG FREE, КОРОТКИЙ	1	
3	286319	ПРОТИВОРЕЖУЩИЙ ПАЛЕЦ — PLUG FREE, КОНЦЕВОЙ	1	
4	286316	ПРОТИВОРЕЖУЩИЙ ПАЛЕЦ — С ЗАОСТРЕННЫМ КОНЦОМ	3	
5	286315	ПРОТИВОРЕЖУЩИЙ ПАЛЕЦ — С ЗАОСТРЕННЫМ КОНЦОМ [73]		
6	286329	ПРИЖИМ — ЗАОСТРЕННЫЙ [74]		
7	286257	БАШМАК — ПРОТИВОИЗНОСНАЯ ПЛАСТИНА НОЖЕВОГО БРУСА [75]		
8	286705	ИНСТРУМЕНТ — СВАРНОЙ	A/R	

69. Комплект включает 45 острых противорежущих пальцев (MD № 286315), 3 острых крайних пальца (MD № 286316), 1 противорежущий палец PlugFree™ (MD № 286318) и 1 крайний палец PlugFree™ (MD № 286319).
70. В комплект входит 55 заостренных противорежущих пальцев (MD № 286315), 3 заостренных концевых противорежущих пальца (MD № 286316), 1 противорежущий палец PlugFree™ (MD № 286318) и 1 концевой противорежущий палец PlugFree™ (MD № 286319).
71. Комплект включает 65 острых противорежущих пальцев (MD № 286315), 3 острых крайних пальца (MD № 286316), 1 противорежущий палец PlugFree (MD № 286318) и 1 крайний палец PlugFree™ (MD № 286319) .
72. Комплект включает 75 острых противорежущих пальцев (MD № 286315), 3 острых крайних пальца (MD № 286316), 1 противорежущий палец PlugFree™ (MD № 286318) и 1 крайний палец PlugFree™ (MD № 286319).
73. Количество: FD225 = 45, FD230 = 55, FD235 = 65 и FD240 = 75.
74. Количество: FD225 = 24, FD230 = 29, FD235 = 34 и FD240 = 39.
75. Количество: FD225 = 50, FD230 = 60, FD235 = 70 и FD240 = 80.

ПРОТИВОРЕЖУЩИЕ ПАЛЬЦЫ, ПРИЖИМЫ И БАШМАКИ НОЖЕВОГО БРУСА — ОДИНАРНЫЙ НОЖ, ЗАОСТРЕННЫЕ (FD225, FD230, FD235 И FD240)

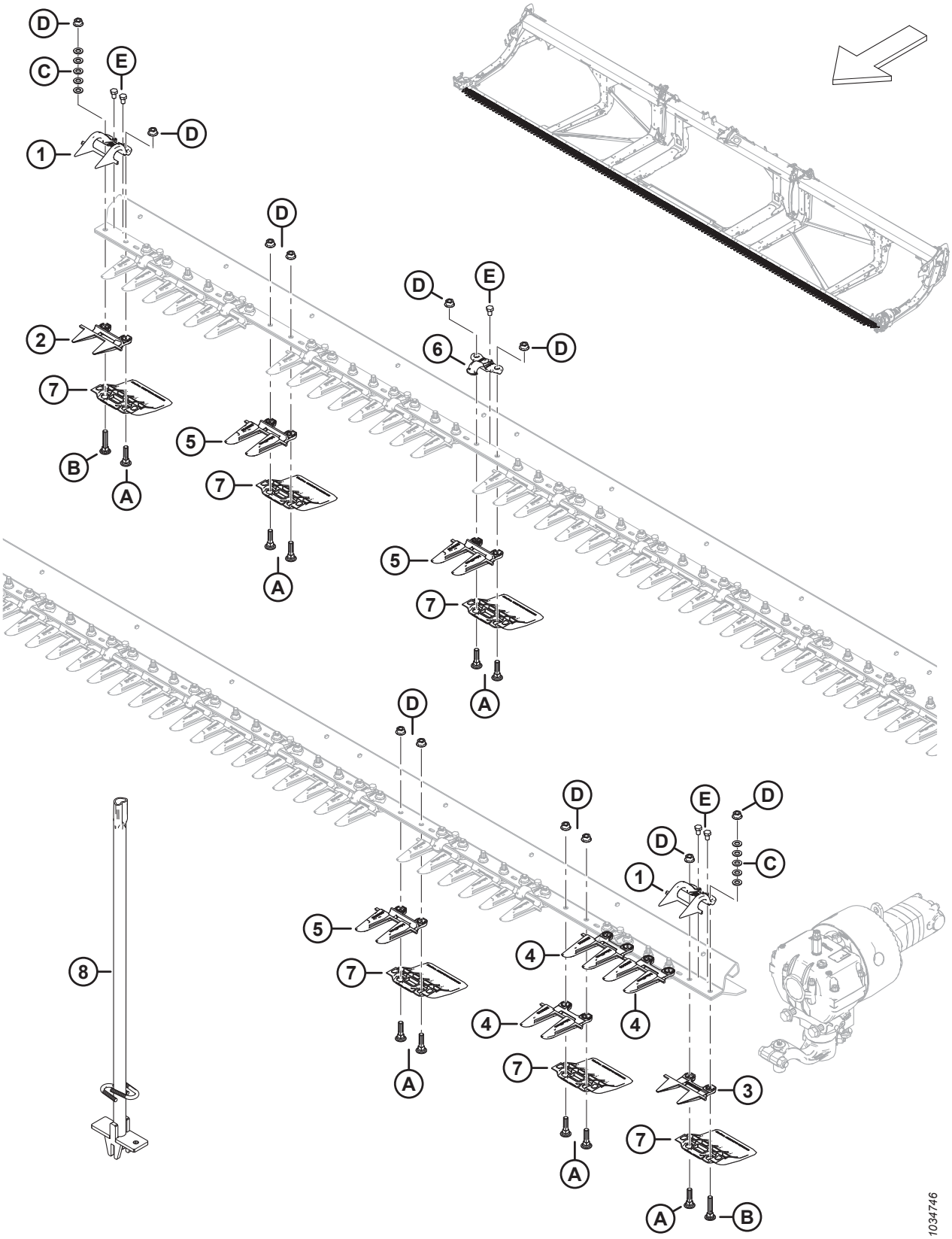

ПРОТИВОРЕЖУЩИЕ ПАЛЬЦЫ, ПРИЖИМЫ И БАШМАКИ НОЖЕВОГО БРУСА — ОДИНАРНЫЙ НОЖ, ЗАОСТРЕННЫЕ (FD225, FD230, FD235 И FD240)

Ссылка	Номер детали	Описание	Кол-во	Серийный номер
A	226295	БОЛТ — С ПОЛУКРУГЛОЙ ГОЛОВКОЙ И КВАДРАТНЫМ ПОДГОЛОВКОМ, СПЕЦИАЛЬНЫЙ, M12 × 47-8.8		
B	226280	БОЛТ — С ПОЛУКРУГЛОЙ ГОЛОВКОЙ И КВАДРАТНЫМ ПОДГОЛОВКОМ, СПЕЦИАЛЬНЫЙ, M12 × 60-8.8		
C	184714	ШАЙБА — ПЛОСКАЯ СТАНД. M12-300HV		
D	136036	ГАЙКА — ШЕСТИГРАННАЯ, ФЛАНЦ., ИЗ ЛИСТОВОГО МЕТАЛЛА, M12 × 1,75-8-AA1J		
E	136005	БОЛТ — С ШЕСТИГР. ГОЛОВКОЙ, МЕЛКАЯ РЕЗЬБА, РЕЗЬБА ПО ВСЕЙ ДЛИНЕ M10 × 1,25 × 16-8.8-AA1J		

29 Противорежущие пальцы, прижимы и башмаки ножевого бруса — двойной нож, заостренные (FD235, FD240, FD241, FD245 и FD250)

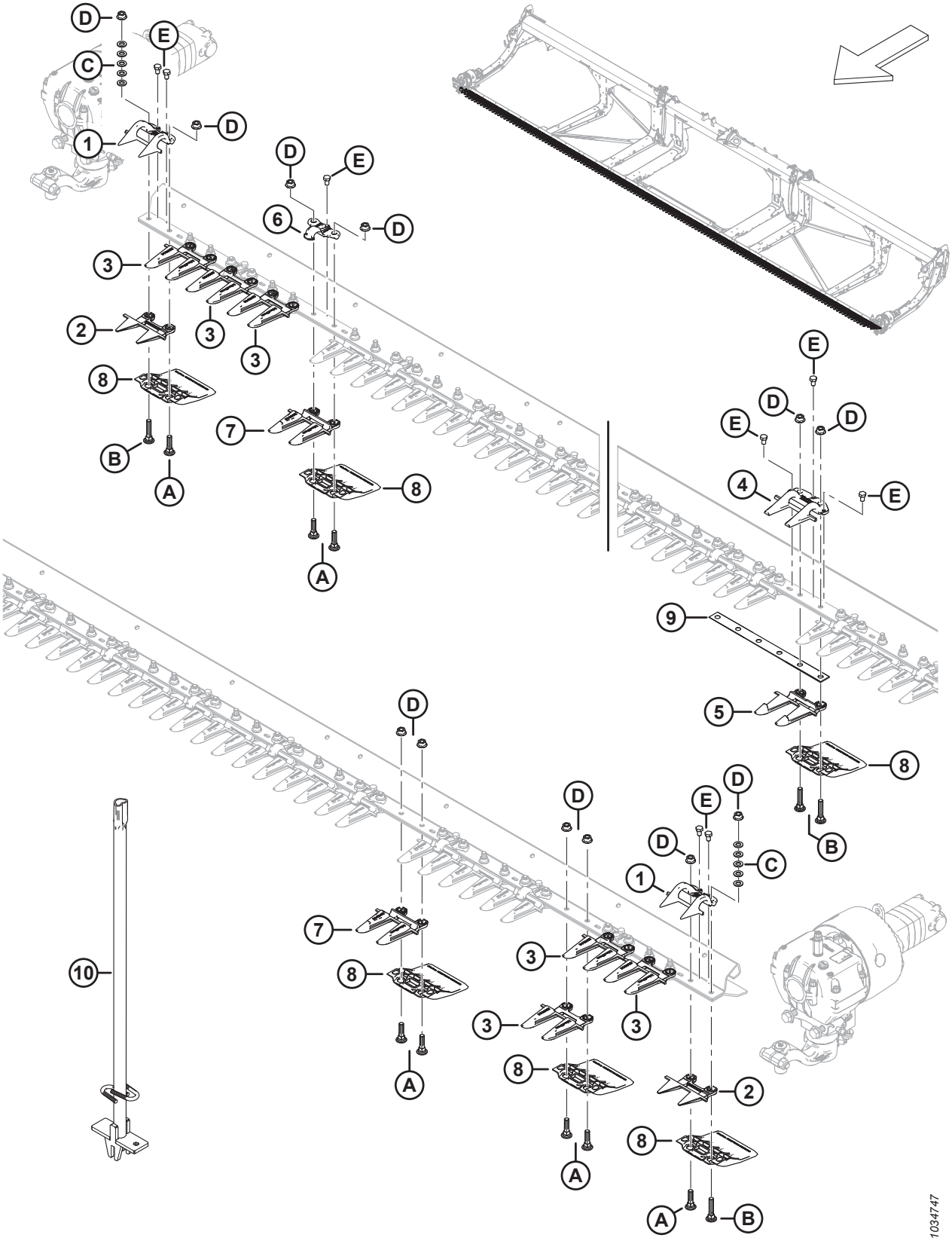

ПРОТИВОРЕЖУЩИЕ ПАЛЬЦЫ, ПРИЖИМЫ И БАШМАКИ НОЖЕВОГО БРУСА — ДВОЙНОЙ НОЖ, ЗАОСТРЕННЫЕ (FD235, FD240, FD241, FD245 И FD250)

Ссылка	Номер детали	Описание	Кол-во	Серийный номер
	286663	КОМПЛЕКТ — ПРОТИВОРЕЖУЩИЕ ПАЛЬЦЫ ОСТРЫЕ, 35 ФУТ., С ДВОЙНЫМ НОЖОМ [76]	ПРИ НЕО-БХО-ДИМ-ОСТИ	
	286664	КОМПЛЕКТ — ПРОТИВОРЕЖУЩИЕ ПАЛЬЦЫ ОСТРЫЕ, 40 ФУТ., С ДВОЙНЫМ НОЖОМ [77]	ПРИ НЕО-БХО-ДИМ-ОСТИ	
	286665	КОМПЛЕКТ — ПРОТИВОРЕЖУЩИЕ ПАЛЬЦЫ ОСТРЫЕ, 41 ФУТ., С ДВОЙНЫМ НОЖОМ [78]	ПРИ НЕО-БХО-ДИМ-ОСТИ	
	286666	КОМПЛЕКТ — ПРОТИВОРЕЖУЩИЕ ПАЛЬЦЫ ОСТРЫЕ, 45 ФУТ., С ДВОЙНЫМ НОЖОМ [79]	ПРИ НЕО-БХО-ДИМ-ОСТИ	
	286667	КОМПЛЕКТ — ПРОТИВОРЕЖУЩИЕ ПАЛЬЦЫ ОСТРЫЕ, 50 ФУТ., С ДВОЙНЫМ НОЖОМ [80]	ПРИ НЕО-БХО-ДИМ-ОСТИ	
1	286331	ПРИЖИМ — PLUG FREE, КОНЦЕВОЙ	2	
2	286319	ПРОТИВОРЕЖУЩИЙ ПАЛЕЦ — PLUG FREE, КОНЦЕВОЙ	2	
3	286316	ПРОТИВОРЕЖУЩИЙ ПАЛЕЦ — С ЗАОСТРЕННЫМ КОНЦОМ	6	
4	286332	ПРИЖИМ — ЗАОСТРЕННЫЙ, ЦЕНТРАЛЬНЫЙ	1	
5	286317	ПРОТИВОРЕЖУЩИЙ ПАЛЕЦ — ЗАОСТРЕННЫЙ, ЦЕНТРАЛЬНЫЙ	1	

76. Комплект включает 61 острый противорежущий палец (MD № 286315), 6 острых концевых противорежущих пальцев (MD № 286316),1 острый центральный противорежущий палец (MD № 286317), 2 острых концевых противорежущих пальца PlugFree™ (MD № 286319) и 1 острый центральный прижим (MD № 286332).
77. Комплект включает 71 острый противорежущий палец (MD № 286315), 6 острых концевых противорежущих пальцев (MD № 286316),1 острый центральный противорежущий палец (MD № 286317), 2 острых концевых противорежущих пальца PlugFree™ (MD № 286319) и 1 острый центральный прижим (MD № 286332).
78. Комплект включает 73 острый противорежущий палец (MD № 286315), 6 острых концевых противорежущих пальцев (MD № 286316),1 острый центральный противорежущий палец (MD № 286317), 2 острых концевых противорежущих пальца PlugFree™ (MD № 286319) и 1 острый центральный прижим (MD № 286332).
79. Комплект включает 81 острый противорежущий палец (MD № 286315), 6 острых концевых противорежущих пальцев (MD № 286316),1 острый центральный противорежущий палец (MD № 286317), 2 острых концевых противорежущих пальца PlugFree™ (MD № 286319) и 1 острый центральный прижим (MD № 286332).
80. Комплект включает 91 острый противорежущий палец (MD № 286315), 6 острых концевых противорежущих пальцев (MD № 286316),1 острый центральный противорежущий палец (MD № 286317), 2 острых концевых противорежущих пальца PlugFree™ (MD № 286319) и 1 острый центральный прижим (MD № 286332).

ПРОТИВОРЕЖУЩИЕ ПАЛЬЦЫ, ПРИЖИМЫ И БАШМАКИ НОЖЕВОГО БРУСА — ДВОЙНОЙ НОЖ, ЗАОСТРЕННЫЕ (FD235, FD240, FD241, FD245 И FD250)

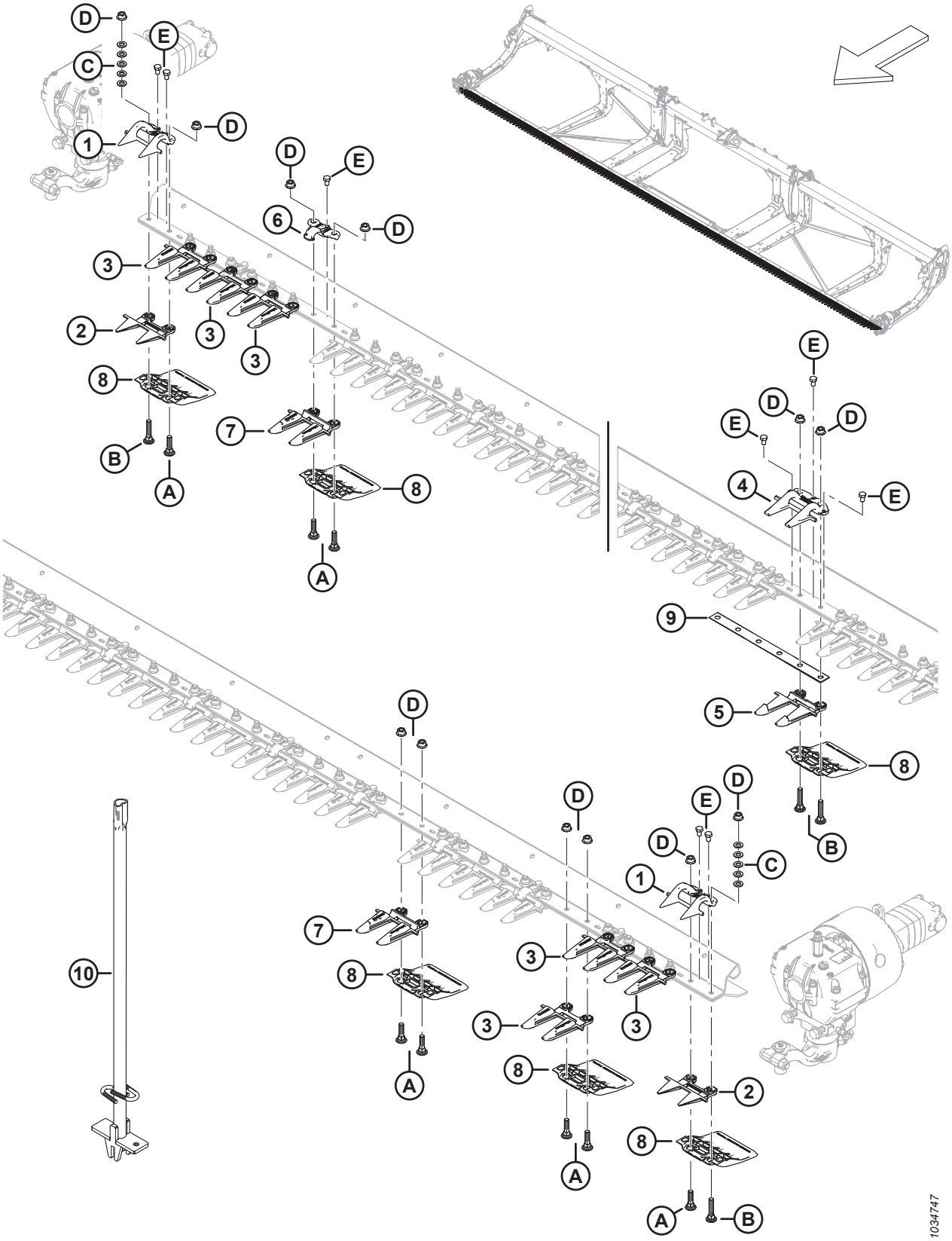

ПРОТИВОРЕЖУЩИЕ ПАЛЬЦЫ, ПРИЖИМЫ И БАШМАКИ НОЖЕВОГО БРУСА — ДВОЙНОЙ НОЖ, ЗАОСТРЕННЫЕ (FD235, FD240, FD241, FD245 И FD250)

Ссылка	Номер детали	Описание	Кол-во	Серийный номер
6	286329	ПРИЖИМ — ЗАОСТРЕННЫЙ [81]		
7	286315	ПРОТИВОРЕЖУЩИЙ ПАЛЕЦ — С ЗАОСТРЕННЫМ КОНЦОМ [82]		
8	286257	БАШМАК — ПРОТИВОИЗНОСНАЯ ПЛАСТИНА НОЖЕВОГО БРУСА [83]		
9	226861	РЕГУЛИРОВОЧНАЯ ПРОКЛАДКА — ДВОЙНОЙ НОЖ, С ПЕРЕКРЫТИЕМ	1	
10	286705	ИНСТРУМЕНТ — СВАРНОЙ	A/R	
A	226295	БОЛТ — С ПОЛУКРУГЛОЙ ГОЛОВКОЙ И КВАДРАТНЫМ ПОДГОЛОВКОМ, СПЕЦИАЛЬНЫЙ, M12 × 47-8.8		
B	226280	БОЛТ — С ПОЛУКРУГЛОЙ ГОЛОВКОЙ И КВАДРАТНЫМ ПОДГОЛОВКОМ, СПЕЦИАЛЬНЫЙ, M12 × 60-8.8		
C	184714	ШАЙБА — ПЛОСКАЯ СТАНД. M12-300HV		
D	136036	ГАЙКА — ШЕСТИГРАННАЯ, ФЛАНЦ., ИЗ ЛИСТОВОГО МЕТАЛЛА, M12 × 1,75-8-AA1J		
E	136005	БОЛТ — С ШЕСТИГР. ГОЛОВКОЙ, МЕЛКАЯ РЕЗЬБА, РЕЗЬБА ПО ВСЕЙ ДЛИНЕ M10 × 1,25 × 16-8.8-AA1J		

81. Количество: FD235 = 34, FD240 = 38, FD241 = 39, FD245 = 44 и FD250 = 48.
82. Количество: FD235 = 61, FD240 = 71, FD241 = 73, FD245 = 81 и FD250 = 91.
83. Количество: FD235 = 70, FD240 = 80, FD241 = 82, FD245 = 90 и FD250 = 100.

30 Противорежущие пальцы, прижимы и башмаки ножевого бруса — одинарный нож, PlugFree™ (FD225, FD230, FD235 и FD240)

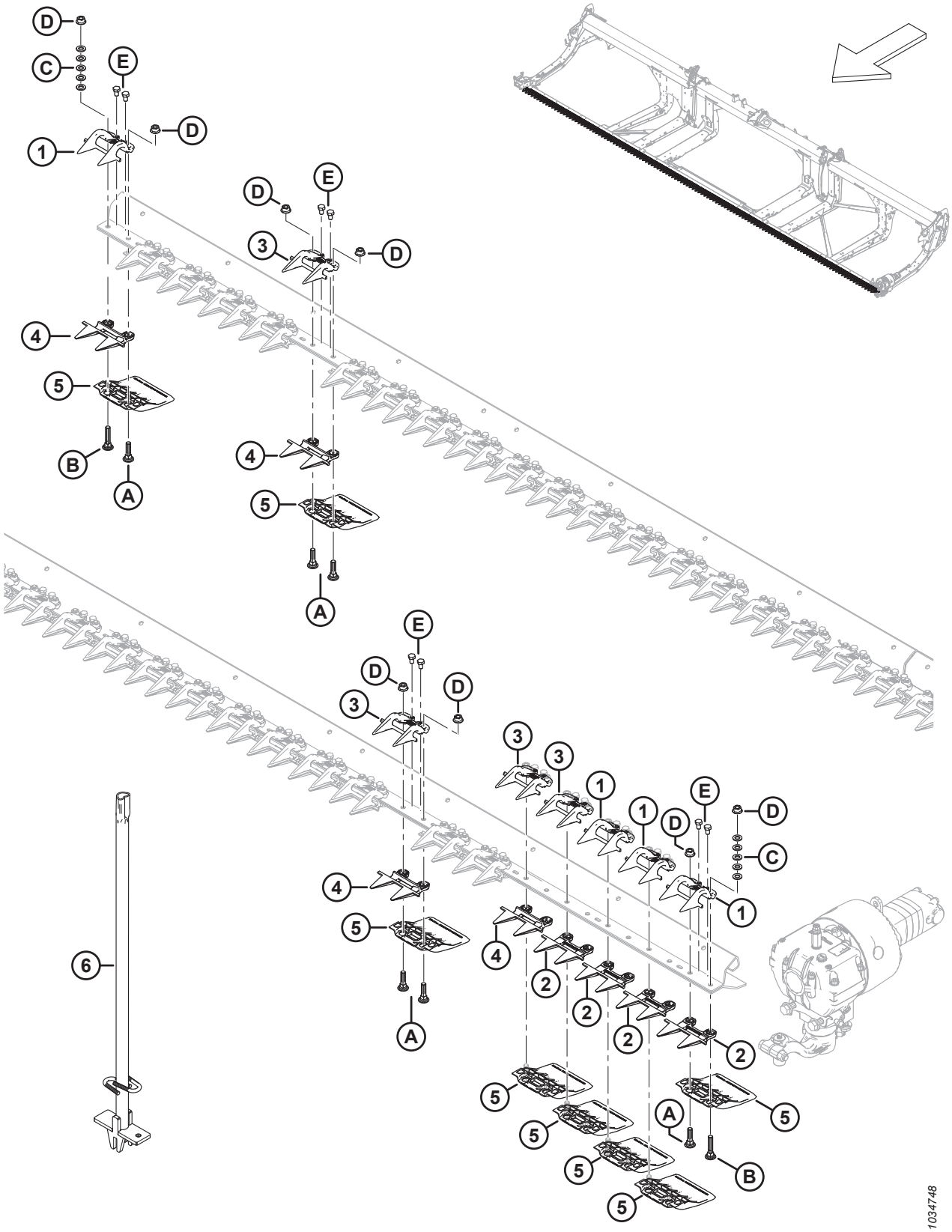

ПРОТИВОРЕЖУЩИЕ ПАЛЬЦЫ, ПРИЖИМЫ И БАШМАКИ НОЖЕВОГО БРУСА — ОДИНАРНЫЙ НОЖ, PLUGFREE™ (FD225, FD230, FD235 И FD240)

Ссылка	Номер детали	Описание	Кол-во	Серийный номер
	286679	КОМПЛЕКТ — ПРОТИВОРЕЖУЩИЕ ПАЛЬЦЫ PLUGFREE, 25 ФУТ., ОДИНАРНЫЙ НОЖ [84]	ПРИ НЕОБХОДИМОСТИ	
	286680	КОМПЛЕКТ — ПРОТИВОРЕЖУЩИЕ ПАЛЬЦЫ PLUGFREE, 30 ФУТ., ОДИНАРНЫЙ НОЖ [85]	ПРИ НЕОБХОДИМОСТИ	
	286681	КОМПЛЕКТ — ПРОТИВОРЕЖУЩИЕ ПАЛЬЦЫ PLUGFREE, 35 ФУТ., ОДИНАРНЫЙ НОЖ [86]	ПРИ НЕОБХОДИМОСТИ	
	286682	КОМПЛЕКТ — ПРОТИВОРЕЖУЩИЕ ПАЛЬЦЫ PLUGFREE, 40 ФУТ., ОДИНАРНЫЙ НОЖ [87]	ПРИ НЕОБХОДИМОСТИ	
1	286331	ПРИЖИМ — PLUG FREE, КОНЦЕВОЙ	4	
2	286319	ПРОТИВОРЕЖУЩИЙ ПАЛЕЦ — PLUG FREE, КОНЦЕВОЙ	4	
3	286330	ПРИЖИМ — PLUG FREE [88]		
4	286318	ПРОТИВОРЕЖУЩИЙ ПАЛЕЦ — PLUG FREE, КОРОТКИЙ [88]		
5	286257	БАШМАК — ПРОТИВОИЗНОСНАЯ ПЛАСТИНА НОЖЕВОГО БРУСА [89]		
6	286705	ИНСТРУМЕНТ — СВАРНОЙ	A/R	
A	226295	БОЛТ — С ПОЛУКРУГЛОЙ ГОЛОВКОЙ И КВАДРАТНЫМ ПОДГОЛОВКОМ, СПЕЦИАЛЬНЫЙ, M12 × 47-8.8		
B	226280	БОЛТ — С ПОЛУКРУГЛОЙ ГОЛОВКОЙ И КВАДРАТНЫМ ПОДГОЛОВКОМ, СПЕЦИАЛЬНЫЙ, M12 × 60-8.8		
C	184714	ШАЙБА — ПЛОСКАЯ СТАНД. M12-300HV		

84. Комплект включает 46 противорежущих пальцев PlugFree™ (MD № 286318) и 4 крайних противорежущих пальца (MD № 286319).
85. Комплект включает 56 противорежущих пальцев PlugFree™ (MD № 286318) и 4 крайних противорежущих пальца (MD № 286319).
86. Комплект включает 66 противорежущих пальцев PlugFree™ (MD № 286318) и 4 крайних противорежущих пальца (MD № 286319).
87. Комплект включает 76 противорежущих пальцев PlugFree™ (MD № 286318) и 4 крайних противорежущих пальца (MD № 286319).
88. Количество: FD225 = 46, FD230 = 56, FD235 = 66 и FD240 = 76.
89. Количество: FD225 = 50, FD230 = 60, FD235 = 70 и FD240 = 80.

ПРОТИВОРЕЖУЩИЕ ПАЛЬЦЫ, ПРИЖИМЫ И БАШМАКИ НОЖЕВОГО БРУСА — ОДИНАРНЫЙ НОЖ, PLUGFREE™ (FD225, FD230, FD235 И FD240)

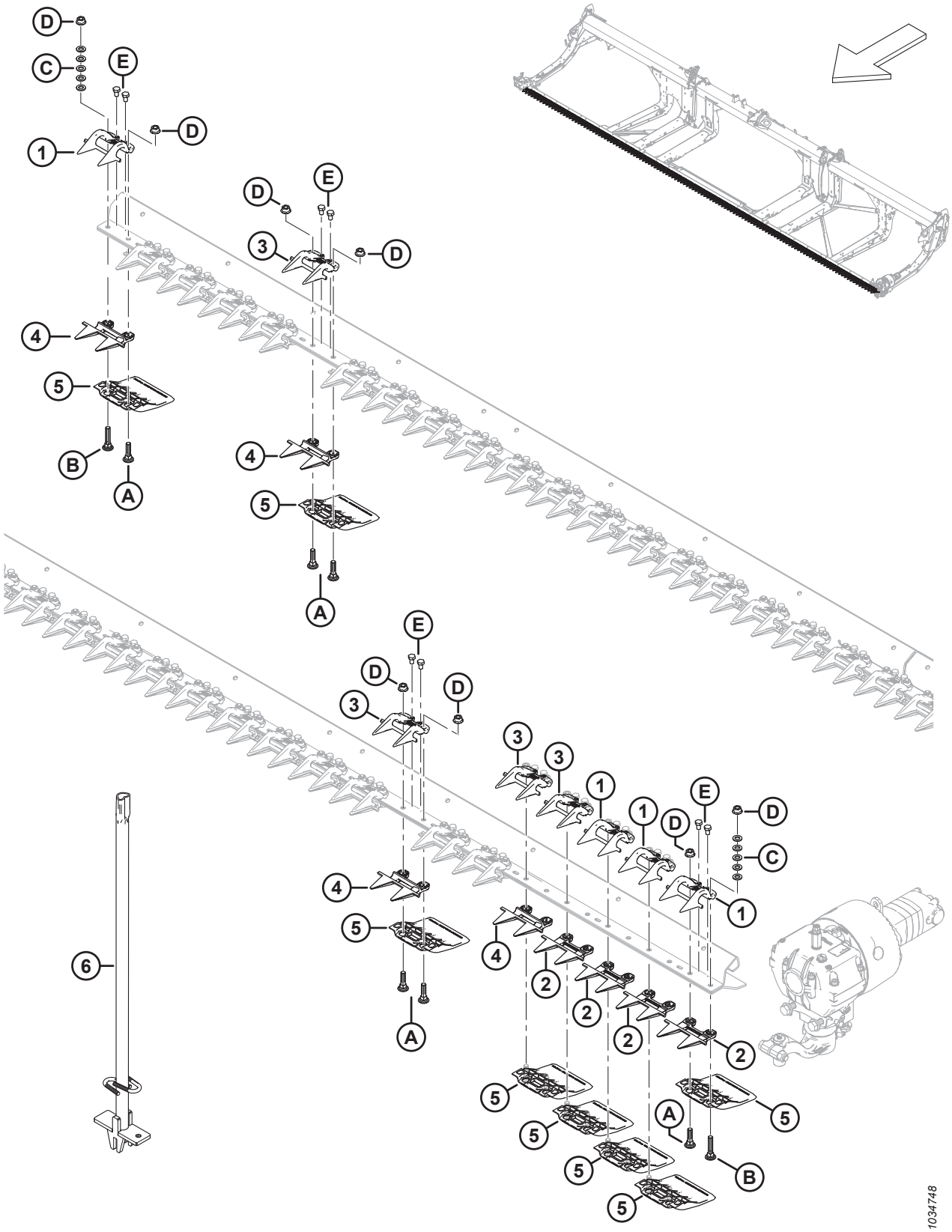

ПРОТИВОРЕЖУЩИЕ ПАЛЬЦЫ, ПРИЖИМЫ И БАШМАКИ НОЖЕВОГО БРУСА — ОДИНАРНЫЙ НОЖ, PLUGFREE™ (FD225, FD230, FD235 И FD240)

Ссылка	Номер детали	Описание	Кол-во	Серийный номер
D	136036	ГАЙКА — ШЕСТИГРАННАЯ, ФЛАНЦ., ИЗ ЛИСТОВОГО МЕТАЛЛА, M12 × 1,75-8-AA1J		
E	136005	БОЛТ — С ШЕСТИГР. ГОЛОВКОЙ, МЕЛКАЯ РЕЗЬБА, РЕЗЬБА ПО ВСЕЙ ДЛИНЕ M10 × 1,25 × 16-8.8-AA1J		

31 Противорежущие пальцы, прижимы и башмаки ножевого бруса — двойной нож, PlugFree™ (FD240, FD241, FD245 и FD250)

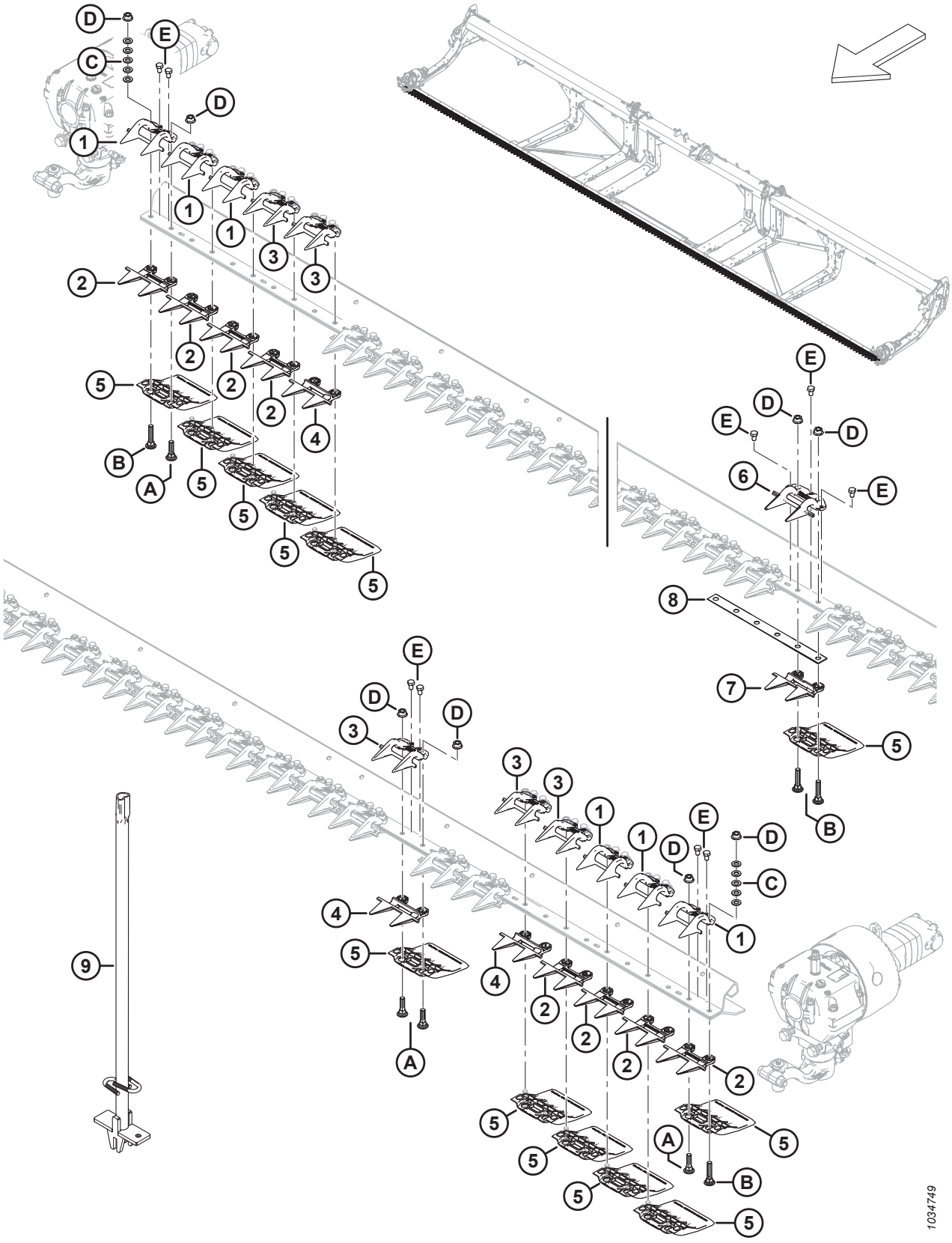

ПРОТИВОРЕЖУЩИЕ ПАЛЬЦЫ, ПРИЖИМЫ И БАШМАКИ НОЖЕВОГО БРУСА — ДВОЙНОЙ НОЖ, PLUGFREE™ (FD240, FD241, FD245 И FD250)

Ссылка	Номер детали	Описание	Кол-во	Серийный номер
	286673	КОМПЛЕКТ — ПРОТИВОРЕЖУЩИЕ ПАЛЬЦЫ PLUGFREE, 30 ФУТ., ДВОЙНОЙ НОЖ [90]	ПРИ НЕО-БХО-ДИМ-ОСТИ	
	286674	КОМПЛЕКТ — ПРОТИВОРЕЖУЩИЕ ПАЛЬЦЫ PLUGFREE, 35 ФУТ., ДВОЙНОЙ НОЖ [91]	ПРИ НЕО-БХО-ДИМ-ОСТИ	
	286675	КОМПЛЕКТ — ПРОТИВОРЕЖУЩИЕ ПАЛЬЦЫ PLUGFREE, 40 ФУТ., ДВОЙНОЙ НОЖ [92]	ПРИ НЕО-БХО-ДИМ-ОСТИ	
	286676	КОМПЛЕКТ — ПРОТИВОРЕЖУЩИЕ ПАЛЬЦЫ PLUGFREE, 41 ФУТ., ДВОЙНОЙ НОЖ [93]	ПРИ НЕО-БХО-ДИМ-ОСТИ	
	286677	КОМПЛЕКТ — ПРОТИВОРЕЖУЩИЕ ПАЛЬЦЫ PLUGFREE, 45 ФУТ., ДВОЙНОЙ НОЖ [94]	ПРИ НЕО-БХО-ДИМ-ОСТИ	
	286678	КОМПЛЕКТ — ПРОТИВОРЕЖУЩИЕ ПАЛЬЦЫ PLUGFREE, 50 ФУТ., ДВОЙНОЙ НОЖ [95]	ПРИ НЕО-БХО-ДИМ-ОСТИ	
1	286331	ПРИЖИМ — PLUG FREE, КОНЦЕВОЙ	6	
2	286319	ПРОТИВОРЕЖУЩИЙ ПАЛЕЦ — PLUG FREE, КОНЦЕВОЙ	8	
3	286330	ПРИЖИМ — PLUG FREE [96]		

90. Комплект включает 51 противорежущий палец PlugFree™ (MD № 286318), 8 крайних пальцев (MD № 286319), 1 центральный палец (MD № 286320) и 1 центральный прижим (MD № 286333).
91. Комплект включает 61 противорежущий палец PlugFree™ (MD № 286318), 8 крайних пальцев (MD № 286319), 1 центральный палец (MD № 286320) и 1 центральный прижим (MD № 286333).
92. Комплект включает 71 противорежущий палец PlugFree™ (MD № 286318), 8 крайних пальцев (MD № 286319), 1 центральный палец (MD № 286320) и 1 центральный прижим (MD № 286333).
93. Комплект включает 73 противорежущий палец PlugFree™ (MD № 286318), 8 крайних пальцев (MD № 286319), 1 центральный палец (MD № 286320) и 1 центральный прижим (MD № 286333).
94. Комплект включает 81 противорежущий палец PlugFree™ (MD № 286318), 8 крайних пальцев (MD № 286319), 1 центральный палец (MD № 286320) и 1 центральный прижим (MD № 286333).
95. Комплект включает 91 противорежущий палец PlugFree™ (MD № 286318), 8 крайних пальцев (MD № 286319), 1 центральный палец (MD № 286320) и 1 центральный прижим (MD № 286333).
96. Количество: FD240 = 73, FD241 = 75, FD245 = 83 и FD250 = 93.

ПРОТИВОРЕЖУЩИЕ ПАЛЬЦЫ, ПРИЖИМЫ И БАШМАКИ НОЖЕВОГО БРУСА — ДВОЙНОЙ НОЖ, PLUGFREE™ (FD240, FD241, FD245 И FD250)

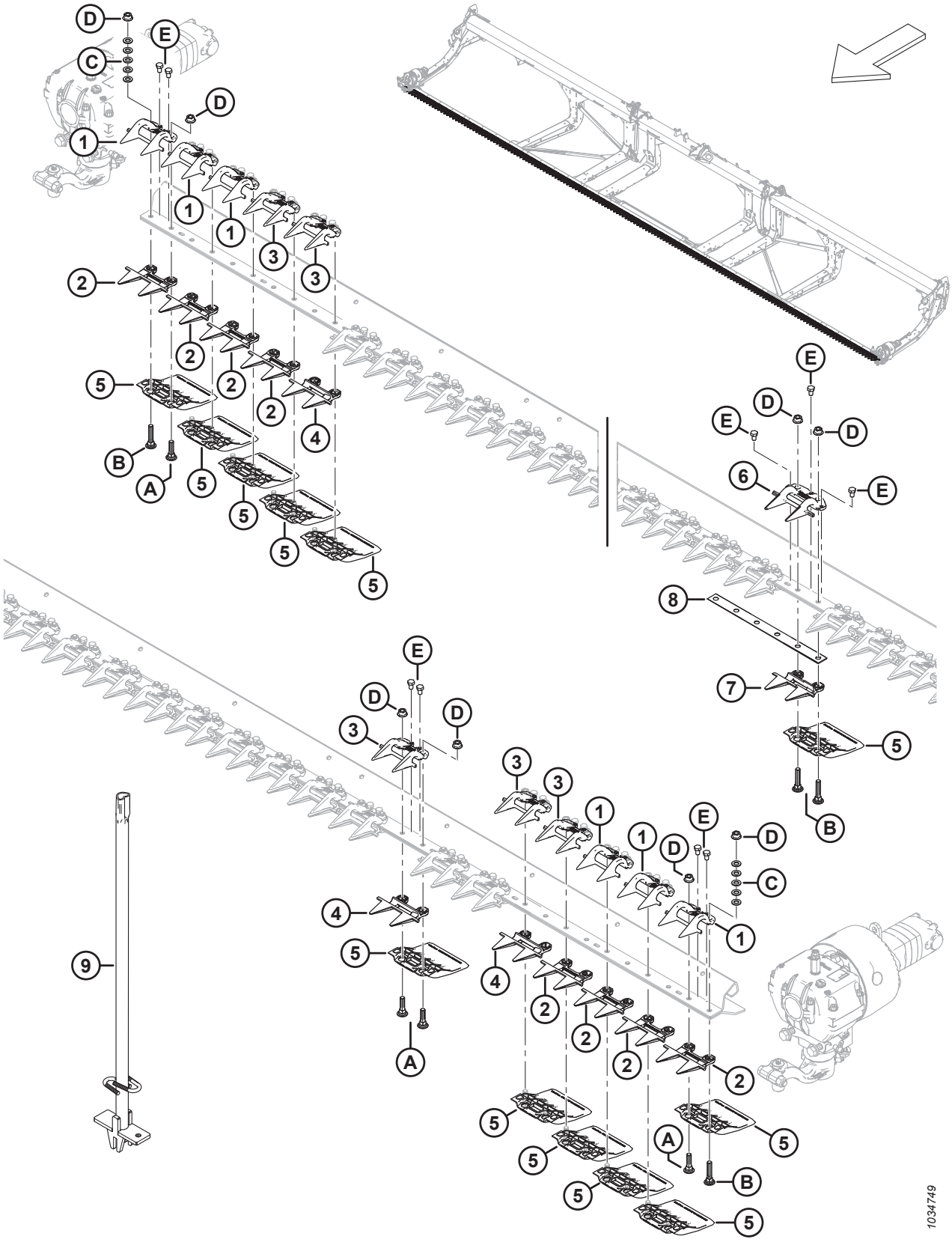

ПРОТИВОРЕЖУЩИЕ ПАЛЬЦЫ, ПРИЖИМЫ И БАШМАКИ НОЖЕВОГО БРУСА — ДВОЙНОЙ НОЖ, PLUGFREE™ (FD240, FD241, FD245 И FD250)

Ссылка	Номер детали	Описание	Кол-во	Серийный номер
4	286318	ПРОТИВОРЕЖУЩИЙ ПАЛЕЦ — PLUG FREE, КОРОТКИЙ [97]		
5	286257	БАШМАК — ПРОТИВОИЗНОСНАЯ ПЛАСТИНА НОЖЕВОГО БРУСА [98]		
6	286333	ПРИЖИМ — PLUG FREE, ЦЕНТРАЛЬНЫЙ	1	
7	286320	ПРОТИВОРЕЖУЩИЙ ПАЛЕЦ — PLUG FREE, ЦЕНТРАЛЬНЫЙ	1	
8	226861	РЕГУЛИРОВОЧНАЯ ПРОКЛАДКА — ДВОЙНОЙ НОЖ, С ПЕРЕКРЫТИЕМ	1	
9	286705	ИНСТРУМЕНТ — СВАРНОЙ	A/R	
A	226295	БОЛТ — С ПОЛУКРУГЛОЙ ГОЛОВКОЙ И КВАДРАТНЫМ ПОДГОЛОВКОМ, СПЕЦИАЛЬНЫЙ, M12 × 47-8.8		
B	226280	БОЛТ — С ПОЛУКРУГЛОЙ ГОЛОВКОЙ И КВАДРАТНЫМ ПОДГОЛОВКОМ, СПЕЦИАЛЬНЫЙ, M12 × 60-8.8		
C	184714	ШАЙБА — ПЛОСКАЯ СТАНД. M12-300HV		
D	136036	ГАЙКА — ШЕСТИГРАННАЯ, ФЛАНЦ., ИЗ ЛИСТОВОГО МЕТАЛЛА, M12 × 1,75-8-AA1J		
E	136005	БОЛТ — С ШЕСТИГР. ГОЛОВКОЙ, МЕЛКАЯ РЕЗЬБА, РЕЗЬБА ПО ВСЕЙ ДЛИНЕ M10 × 1,25 × 16-8.8-AA1J		

97. Количество: FD240 = 71, FD241 = 73, FD245 = 81 и FD250 = 91.
98. Количество: FD240 = 80, FD241 = 82, FD245 = 90 и FD250 = 100.

32 Ножи — одноножевые жатки (FD225)

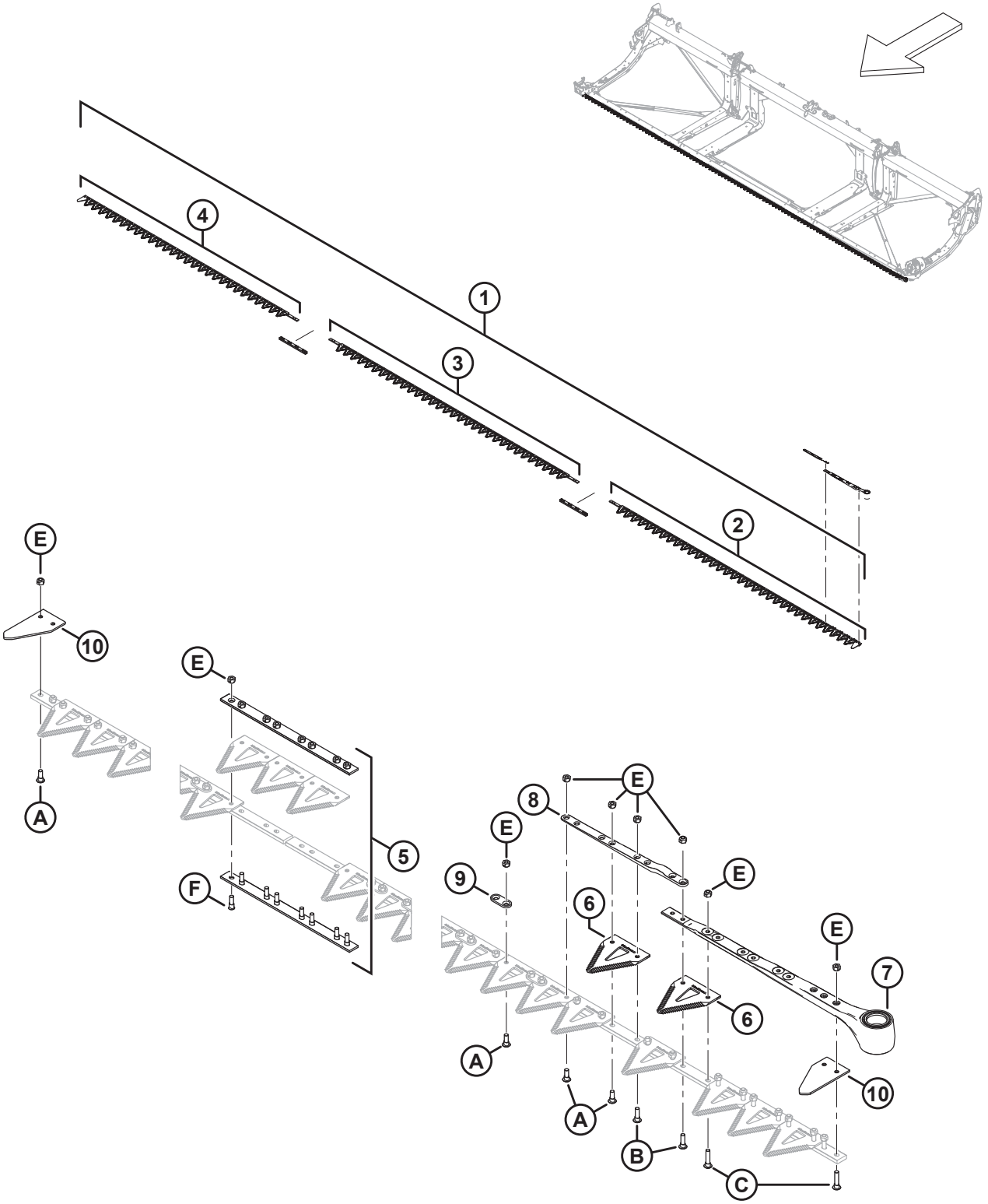

1039416

НОЖИ — ОДНОНОЖЕВЫЕ ЖАТКИ (FD225)

Ссылка	Номер детали	Описание	Кол-во	Серийный номер
1	286597	КОМПЛЕКТ — ОДИНАРНЫЙ НОЖ ГРУБОЙ РЕЗКИ, 25 ФУТ. [99]	1	
	286609	КОМПЛЕКТ — ОДИНАРНЫЙ НОЖ ТОНКОЙ РЕЗКИ, 25 ФУТ. [100]	OPT	
	286779	КОМПЛЕКТ — ОДИНАРНЫЙ НОЖ СВЕРХГРУБОЙ РЕЗКИ, 25 ФУТ. [101]	OPT	
2	286562	НОЖ — ЛЕВЫЙ ГОЛОВНОЙ СЕГМЕНТ ГРУБОЙ РЕЗКИ 2676 ММ	1	
	286579	НОЖ — ЛЕВЫЙ ГОЛОВНОЙ СЕГМЕНТ ТОНКОЙ РЕЗКИ 2676 ММ	OPT	
	286758	НОЖ — ЛЕВЫЙ ГОЛОВНОЙ СЕГМЕНТ СВЕРХГРУБОЙ РЕЗКИ 2676 ММ	OPT	
3	286564	НОЖ — ЦЕНТРАЛЬНЫЙ СЕГМЕНТ ГРУБОЙ РЕЗКИ 2663 ММ	1	
	286581	НОЖ — ЦЕНТРАЛЬНЫЙ СЕГМЕНТ ТОНКОЙ РЕЗКИ 2663 ММ	OPT	
	286760	НОЖ — ЦЕНТРАЛЬНЫЙ СЕГМЕНТ СВЕРХГРУБОЙ РЕЗКИ 2663 ММ	OPT	
4	286566	НОЖ — ХВОСТОВОЙ СЕГМЕНТ ОДИНАРНОГО НОЖА ГРУБОЙ РЕЗКИ 2295 ММ	1	
	286583	НОЖ — ХВОСТОВОЙ СЕГМЕНТ ОДИНАРНОГО НОЖА ТОНКОЙ РЕЗКИ 2295 ММ	OPT	
	286763	НОЖ — ХВОСТОВОЙ СЕГМЕНТ ОДИНАРНОГО НОЖА СВЕРХГРУБОЙ РЕЗКИ 2295 ММ	OPT	
5	286493	КОМПЛЕКТ — СРАЩИВАНИЕ НОЖА	2	
6	286461	СЕГМЕНТ — CLEARCUT ГРУБОЙ РЕЗКИ (УПАК. 25 ШТ.) [102]		
	286462	СЕГМЕНТ — CLEARCUT ТОНКОЙ РЕЗКИ (УПАК. 25 ШТ.) [102]	OPT	
	286627	СЕГМЕНТ — CLEARCUT СВЕРХГРУБОЙ РЕЗКИ (УПАК. 25 ШТ.) [102]	OPT	
7	226941	ГОЛОВКА НОЖА В СБОРЕ	1	
	115670	УПЛОТНИТЕЛЬНОЕ КОЛЬЦО — 1,78 × 34,64	1	
	113937	ДИСК	1	
	113222	КОМПЛЕКТ УПЛОТНЕНИЙ	1	
	100500	ПОДШИПНИК — ИГОЛЬЧАТЫЙ	1	
8	286440	ПЛАНКА — КОВАНАЯ	1	
9	286481	ПЛАНКА — УСИЛИВАЮЩАЯ (УПАК. 25 ШТ.)		
10	226983	СЕГМЕНТ — КОНЦЕВОЙ	2	

99. Комплект включает один сегмент грубой резки ClearCut™, 25 шт. в упаковке (MD № 286461), два комплекта стыкового соединения ножей (MD № 286493), один левый сегмент головки ножа грубой резки (MD № 286562), один центральный сегмент ножа грубой резки (MD № 286564) и один хвостовой сегмент ножа грубой резки (MD № 286566).
100. Комплект включает один сегмент тонкой резки ClearCut™, 25 шт. в упаковке (MD № 286462), два комплекта стыкового соединения ножей (MD № 286493), один левый сегмент головки ножа тонкой резки (MD № 286579), один центральный сегмент ножа тонкой резки (MD № 286581) и один хвостовой сегмент ножа тонкой резки (MD № 286583).
101. Комплект включает один сегмент сверхгрубой резки ClearCut™, 25 шт. в упаковке (MD № 286627), два комплекта стыкового соединения ножей (MD № 286493), один левый сегмент головки ножа сверхгрубой резки (MD № 286758), один центральный сегмент ножа сверхгрубой резки (MD № 286760) и один хвостовой сегмент ножа сверхгрубой резки (MD № 286763).
102. Количество секций — 99.

НОЖИ — ОДНОНОЖЕВЫЕ ЖАТКИ (FD225)

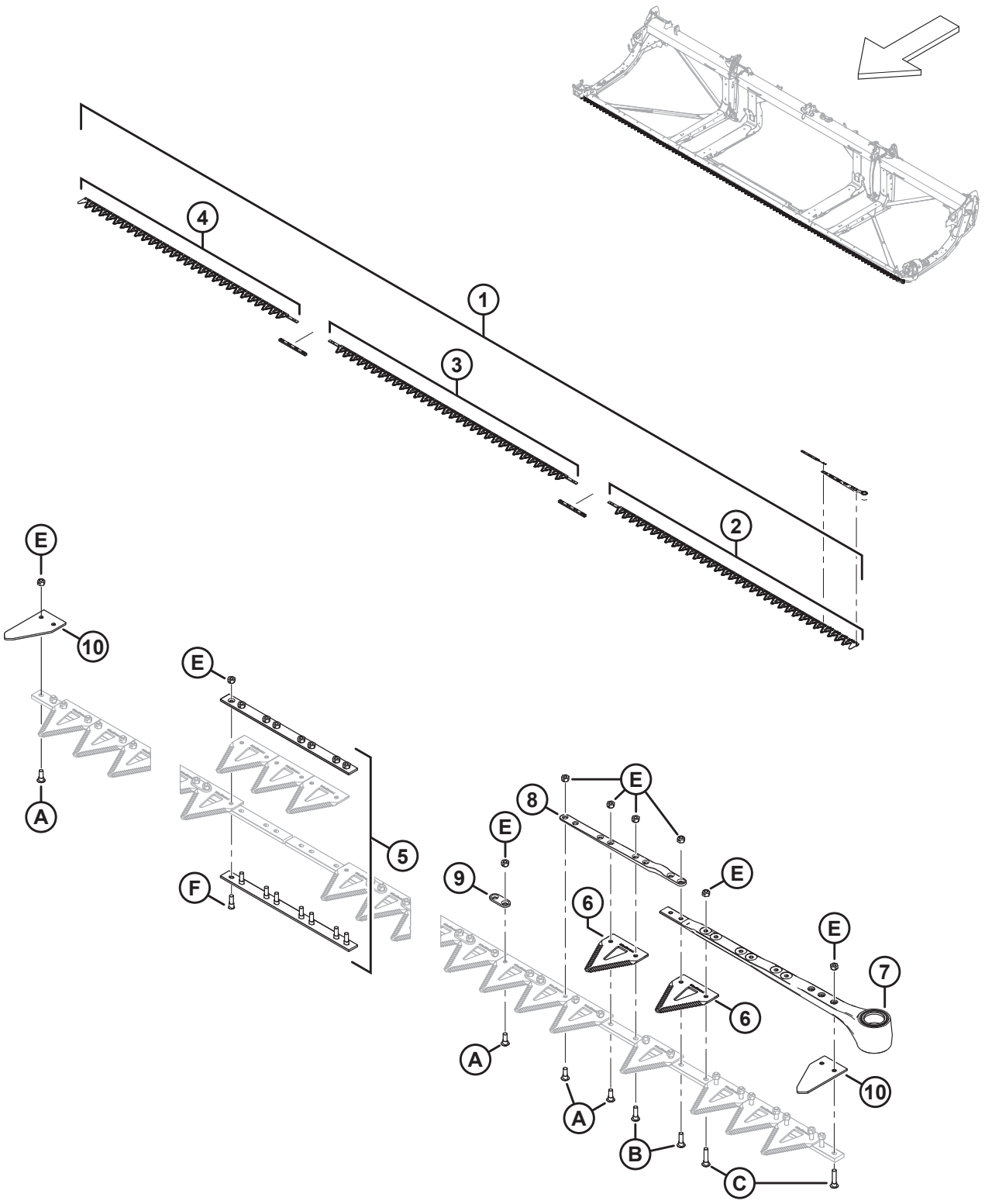

Ссылка	Номер детали	Описание	Кол-во	Серийный номер
A	286475	ВИНТ — M6 × 18 ММ, С ГАЙКОЙ (УПАК. 50 ШТ.)		
B	286476	ВИНТ — M6 × 22 ММ, С ГАЙКОЙ (УПАК. 25 ШТ.)		
C	286477	ВИНТ — M6 × 29 ММ, С ГАЙКОЙ (УПАК. 25 ШТ.)		
D	286478	ВИНТ — УТОПЛЕННЫЙ M6 × 14 ММ, С ГАЙКОЙ (УПАК. 25 ШТ.)		
E	286479	ГАЙКА — УТОПЛЕННАЯ, ЦЕНТР., СТОПОРН. M6 × 1 (УПАК. 50 ШТ.)		
F	286621	ВИНТ — УТОПЛЕННЫЙ M6 × 22 ММ, С ГАЙКОЙ (УПАК. 25 ШТ.)		

33 Ножи — жатки с одинарным ножом (FD230, FD235 и FD240)

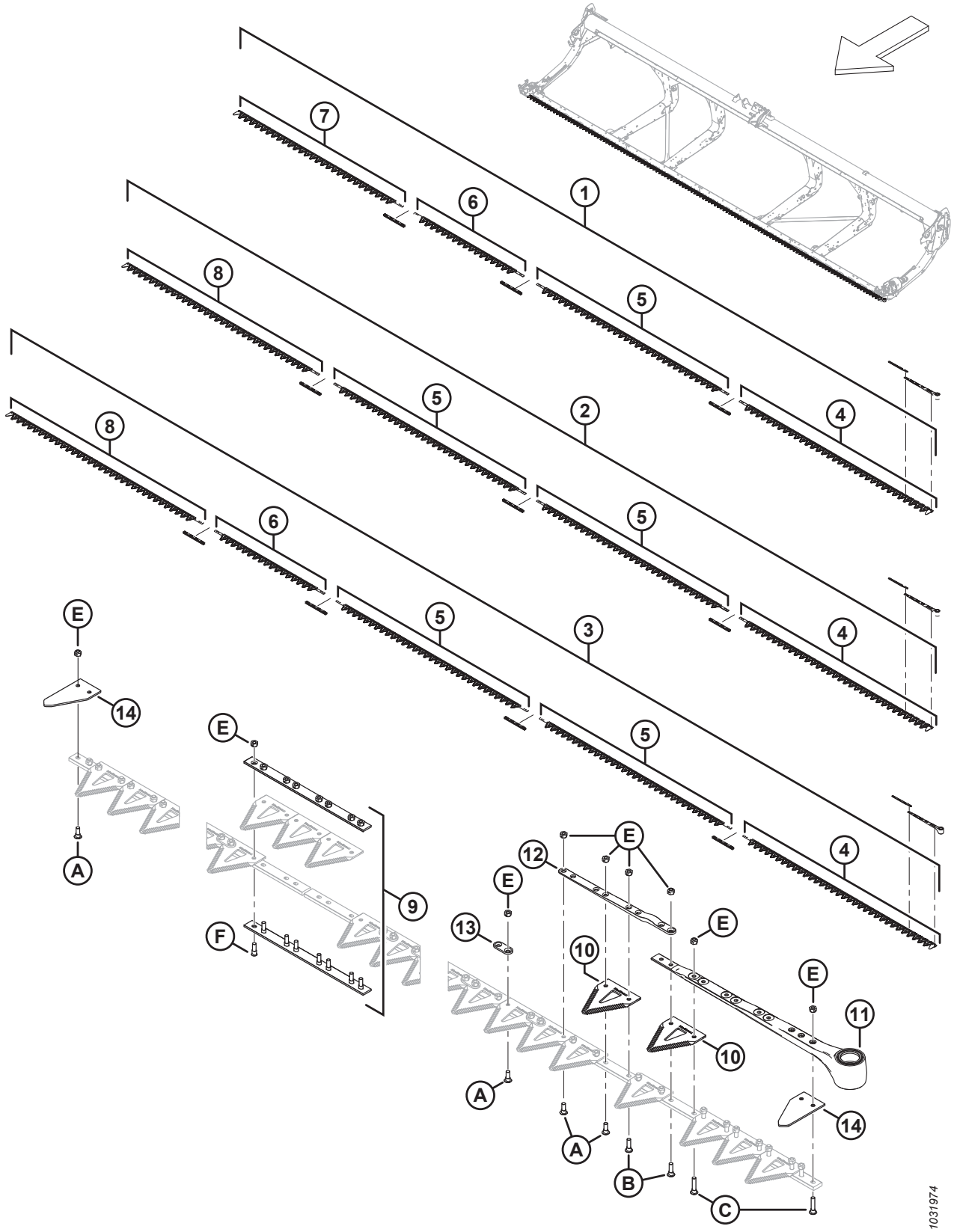

НОЖИ — ЖАТКИ С ОДИНАРНЫМ НОЖОМ (FD230, FD235 И FD240)

Ссылка	Номер детали	Описание	Кол-во	Серийный номер
1	286598	КОМПЛЕКТ — ОДИНАРНЫЙ НОЖ ГРУБОЙ РЕЗКИ, 30 ФУТ. [103]	1	
	286610	КОМПЛЕКТ — ОДИНАРНЫЙ НОЖ ТОНКОЙ РЕЗКИ, 30 ФУТ. [104]	OPT	
	286780	КОМПЛЕКТ — ОДИНАРНЫЙ НОЖ СВЕРХГРУБОЙ РЕЗКИ, 30 ФУТ. [105]	OPT	
2	286599	КОМПЛЕКТ — ОДИНАРНЫЙ НОЖ ГРУБОЙ РЕЗКИ, 35 ФУТ. [106]	1	
	286611	КОМПЛЕКТ — ОДИНАРНЫЙ НОЖ ТОНКОЙ РЕЗКИ, 35 ФУТ. [107]	OPT	
	286781	КОМПЛЕКТ — ОДИНАРНЫЙ НОЖ СВЕРХГРУБОЙ РЕЗКИ, 35 ФУТ. [108]	OPT	
3	286600	КОМПЛЕКТ — ОДИНАРНЫЙ НОЖ ГРУБОЙ РЕЗКИ, 40 ФУТ. [109]	1	
	286612	КОМПЛЕКТ — ОДИНАРНЫЙ НОЖ ТОНКОЙ РЕЗКИ, 40 ФУТ. [110]	OPT	
	286782	КОМПЛЕКТ — ОДИНАРНЫЙ НОЖ СВЕРХГРУБОЙ РЕЗКИ, 40 ФУТ. [111]	OPT	

103. В комплект входят один сегмент грубой резки ClearCut™, 25 шт. в упаковке (MD № 286461), три комплекта стыкового соединения ножа (MD № 286493), один левый сегмент головки ножа грубой резки (MD № 286562), один центральный сегмент ножа грубой резки (MD № 286564), один центральный сегмент ножа грубой резки (MD № 286565) и один хвостовой сегмент ножа грубой резки (MD № 286566).
104. В комплект входят один сегмент тонкой резки ClearCut™, 25 шт. в упаковке (MD № 286462), три комплекта стыкового соединения ножа (MD № 286493), один левый сегмент головки ножа тонкой резки (MD № 286579), один центральный сегмент ножа тонкой резки (MD № 286581), один центральный сегмент ножа тонкой резки (MD № 286582) и один хвостовой сегмент ножа тонкой резки (MD № 286583).
105. В комплект входят один сегмент сверхгрубой резки ClearCut™, 25 шт. в упаковке (MD № 286627), три комплекта стыкового соединения ножа (MD № 286493), один левый сегмент головки ножа сверхгрубой резки (MD № 286758), один центральный сегмент ножа сверхгрубой резки (MD № 286760), один центральный сегмент ножа сверхгрубой резки (MD № 286761) и один хвостовой сегмент ножа сверхгрубой резки (MD № 286763).
106. В комплект входят один сегмент грубой резки ClearCut™, 25 шт. в упаковке (MD № 286461), три комплекта стыкового соединения ножа (MD № 286493), один левый сегмент головки ножа грубой резки (MD № 286562), два центральных сегмента ножа грубой резки (MD № 286564) и один хвостовой сегмент ножа грубой резки (MD № 286567).
107. В комплект входят один сегмент тонкой резки ClearCut™, 25 шт. в упаковке (MD № 286462), три комплекта стыкового соединения ножа (MD № 286493), один левый сегмент головки ножа тонкой резки (MD № 286579), два центральных сегмента ножа тонкой резки (MD № 286581) и один хвостовой сегмент ножа тонкой резки (MD № 286584).
108. Комплект включает один сегмент сверхгрубой резки ClearCut™, 25 шт. в упаковке (MD № 286627), три комплекта стыкового соединения ножей (MD № 286493), один левый сегмент головки ножа сверхгрубой резки (MD № 286758), два центральных сегмента ножа сверхгрубой резки (MD № 286760) и один хвостовой сегмент ножа сверхгрубой резки (MD № 286764).
109. В комплект входят один сегмент грубой резки ClearCut™, 25 шт. в упаковке (MD № 286461), четыре комплекта стыкового соединения ножа (MD № 286493), один левый сегмент головки ножа грубой резки (MD № 286562), два центральных сегмента ножа грубой резки (MD № 286564), один центральный сегмент ножа грубой резки (MD № 286565) и один хвостовой сегмент ножа грубой резки (MD № 286567).
110. В комплект входят один сегмент тонкой резки ClearCut™, 25 шт. в упаковке (MD № 286462), четыре комплекта стыкового соединения ножа (MD № 286493), один левый сегмент головки ножа тонкой резки (MD № 286579), два центральных сегмента ножа тонкой резки (MD № 286581), один центральный сегмент ножа тонкой резки (MD № 286582) и один хвостовой сегмент ножа тонкой резки (MD № 286584).
111. В комплект входят один сегмент сверхгрубой резки ClearCut™, 25 шт. в упаковке (MD № 286627), четыре комплекта стыкового соединения ножа (MD № 286493), один левый сегмент головки ножа сверхгрубой резки (MD № 286758), два центральных сегмента ножа сверхгрубой резки (MD № 286760), один центральный сегмент ножа сверхгрубой резки (MD № 286761) и один хвостовой сегмент ножа сверхгрубой резки (MD № 286764).

НОЖИ — ЖАТКИ С ОДИНАРНЫМ НОЖОМ (FD230, FD235 И FD240)

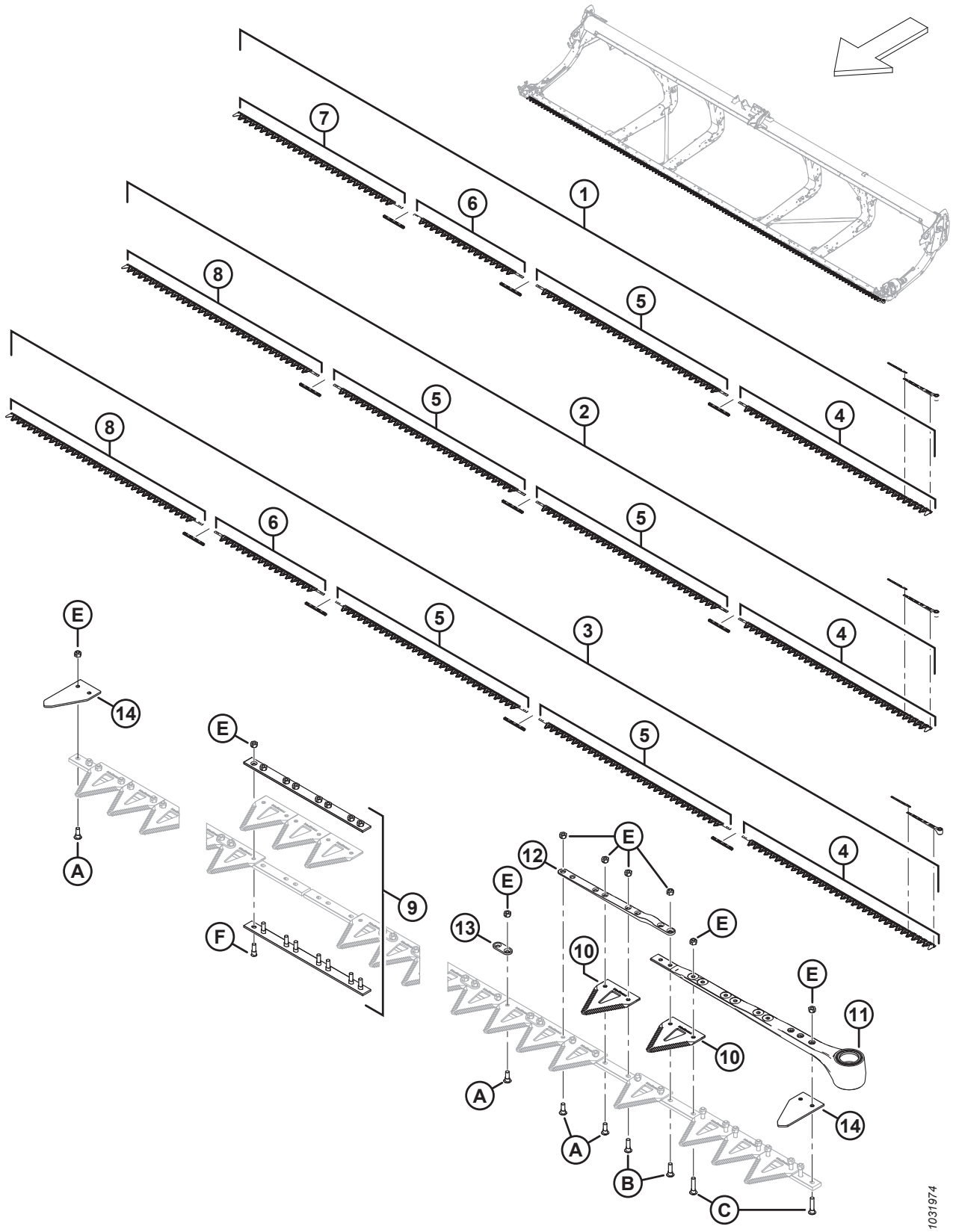

НОЖИ — ЖАТКИ С ОДИНАРНЫМ НОЖОМ (FD230, FD235 И FD240)

Ссылка	Номер детали	Описание	Кол-во	Серийный номер
4	286562	НОЖ — ЛЕВЫЙ ГОЛОВНОЙ СЕГМЕНТ ГРУБОЙ РЕЗКИ 2676 ММ	1	
	286579	НОЖ — ЛЕВЫЙ ГОЛОВНОЙ СЕГМЕНТ ТОНКОЙ РЕЗКИ 2676 ММ	OPT	
	286758	НОЖ — ЛЕВЫЙ ГОЛОВНОЙ СЕГМЕНТ СВЕРХГРУБОЙ РЕЗКИ 2676 ММ	OPT	
5	286564	НОЖ — ЦЕНТРАЛЬНЫЙ СЕГМЕНТ ГРУБОЙ РЕЗКИ 2663 ММ [112]		
	286581	НОЖ — ЦЕНТРАЛЬНЫЙ СЕГМЕНТ ТОНКОЙ РЕЗКИ 2663 ММ [113]	OPT	
	286760	НОЖ — ЦЕНТРАЛЬНЫЙ СЕГМЕНТ СВЕРХГРУБОЙ РЕЗКИ 2663 ММ [113]	OPT	
6	286565	НОЖ — ЦЕНТРАЛЬНЫЙ СЕГМЕНТ ГРУБОЙ РЕЗКИ 1520 ММ [114]		
	286582	НОЖ — ЦЕНТРАЛЬНЫЙ СЕГМЕНТ ТОНКОЙ РЕЗКИ 1520 ММ [115]	OPT	
	286761	НОЖ — ЦЕНТРАЛЬНЫЙ СЕГМЕНТ СВЕРХГРУБОЙ РЕЗКИ 1520 ММ [115]	OPT	
7	286566	НОЖ — ХВОСТОВОЙ СЕГМЕНТ ОДИНАРНОГО НОЖА ГРУБОЙ РЕЗКИ 2295 ММ [116]		
	286583	НОЖ — ХВОСТОВОЙ СЕГМЕНТ ОДИНАРНОГО НОЖА ТОНКОЙ РЕЗКИ 2295 ММ [117]	OPT	
	286763	НОЖ — ХВОСТОВОЙ СЕГМЕНТ ОДИНАРНОГО НОЖА СВЕРХГРУБОЙ РЕЗКИ 2295 ММ [117]	OPT	
8	286567	НОЖ — ХВОСТОВОЙ СЕГМЕНТ ОДИНАРНОГО НОЖА ГРУБОЙ РЕЗКИ 2676 ММ [118]		
	286584	НОЖ — ХВОСТОВОЙ СЕГМЕНТ ОДИНАРНОГО НОЖА ТОНКОЙ РЕЗКИ 2676 ММ [119]	OPT	
	286764	НОЖ — ХВОСТОВОЙ СЕГМЕНТ ОДИНАРНОГО НОЖА СВЕРХГРУБОЙ РЕЗКИ 2676 ММ [119]	OPT	
9	286493	КОМПЛЕКТ — СТЫКОВОЕ СОЕДИНЕНИЕ НОЖА [120]		
10	286461	СЕГМЕНТ — CLEARCUT ГРУБОЙ РЕЗКИ (УПАК. 25 ШТ.) [121]		
	286462	СЕГМЕНТ — CLEARCUT ТОНКОЙ РЕЗКИ (УПАК. 25 ШТ.) [122]	OPT	
	286627	СЕГМЕНТ — CLEARCUT СВЕРХГРУБОЙ РЕЗКИ (УПАК. 25 ШТ.) [122]	OPT	

112. Количество (отдельные сегменты): FD230 = 1, FD235 = 2 и FD240 = 2.
113. Количество (отдельные сегменты): FD230 = 1, FD235 = 2 и FD240 = 2.
114. Количество (отдельные сегменты): FD230 = 1, FD235 = 0 и FD240 = 1.
115. Количество (отдельные сегменты): FD230 = 1, FD235 = 0 и FD240 = 1.
116. Количество (отдельные сегменты): FD230 = 1, FD235 = 0 и FD240 = 0.
117. Количество (отдельные сегменты): FD230 = 1, FD235 = 0 и FD240 = 0.
118. Количество (отдельные сегменты): FD230 = 0, FD235 = 1 и FD240 = 1.
119. Количество (отдельные сегменты): FD230 = 0, FD235 = 1 и FD240 = 1.
120. Количество: FD230 = 3, FD235 = 3 и FD240 = 4.
121. Количество (отдельные сегменты): FD230 = 119, FD235 = 139 и FD240 = 159.
122. Количество (отдельные сегменты): FD230 = 119, FD235 = 139 и FD240 = 159.

НОЖИ — ЖАТКИ С ОДИНАРНЫМ НОЖОМ (FD230, FD235 И FD240)

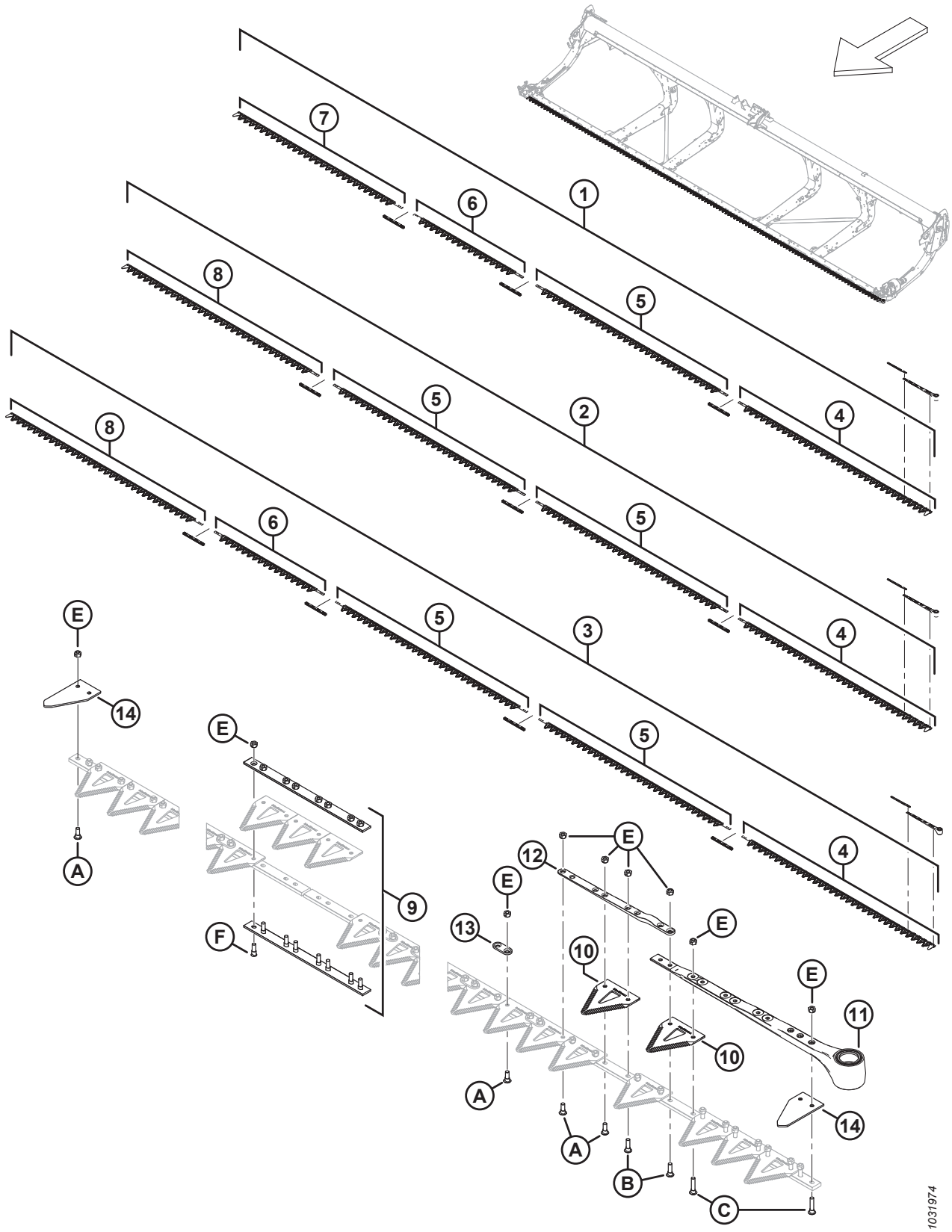

НОЖИ — ЖАТКИ С ОДИНАРНЫМ НОЖОМ (FD230, FD235 И FD240)

Ссылка	Номер детали	Описание	Кол-во	Серийный номер
11	226941	ГОЛОВКА НОЖА В СБОРЕ	1	
	115670	УПЛОТНИТЕЛЬНОЕ КОЛЬЦО — 1,78 × 34,64	1	
	113937	ДИСК	1	
	113222	КОМПЛЕКТ УПЛОТНЕНИЙ	1	
	100500	ПОДШИПНИК — ИГОЛЬЧАТЫЙ	1	
12	286440	ПЛАНКА — КОВАНАЯ	1	
13	286481	ПЛАНКА — УСИЛИВАЮЩАЯ (УПАК. 25 ШТ.)		
14	226983	СЕГМЕНТ — КОНЦЕВОЙ	2	
A	286475	ВИНТ — M6 × 18 ММ, С ГАЙКОЙ (УПАК. 50 ШТ.)		
B	286476	ВИНТ — M6 × 22 ММ, С ГАЙКОЙ (УПАК. 25 ШТ.)		
C	286477	ВИНТ — M6 × 29 ММ, С ГАЙКОЙ (УПАК. 25 ШТ.)		
D	286478	ВИНТ — УТОПЛЕННЫЙ M6 × 14 ММ, С ГАЙКОЙ (УПАК. 25 ШТ.)		
E	286479	ГАЙКА — УТОПЛЕННАЯ, ЦЕНТР., СТОПОРН. M6 × 1 (УПАК. 50 ШТ.)		
F	286621	ВИНТ — УТОПЛЕННЫЙ M6 × 22 ММ, С ГАЙКОЙ (УПАК. 25 ШТ.)		

34 Ножи — жатки с двойным ножом (FD235 и FD240)

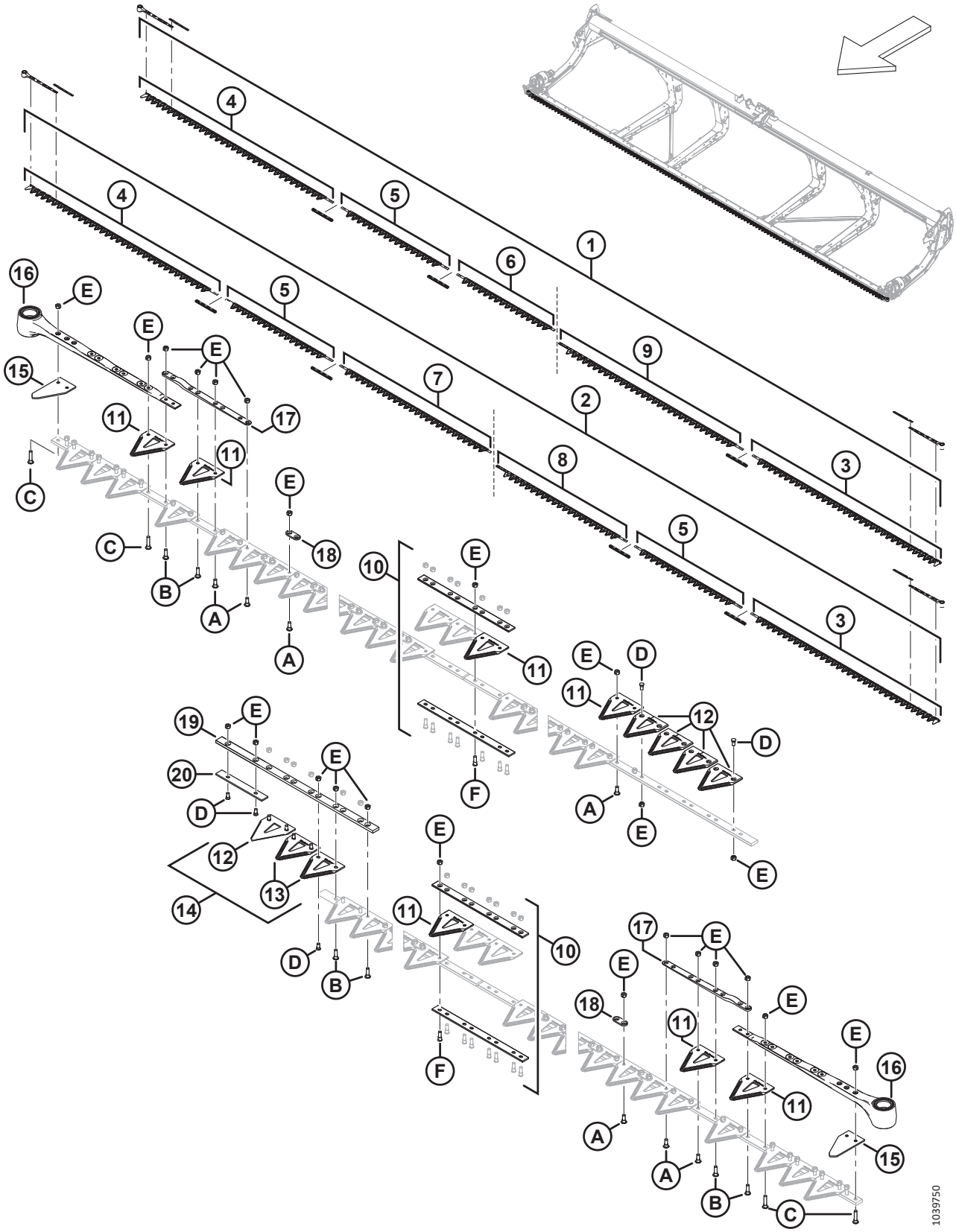

НОЖИ — ЖАТКИ С ДВОЙНЫМ НОЖОМ (FD235 И FD240)

Ссылка	Номер детали	Описание	Кол-во	Серийный номер
1	286886	КОМПЛЕКТ — ДВОЙНОЙ НОЖ ГРУБОЙ РЕЗКИ, 35 ФУТ. [123]	1	
	286616	КОМПЛЕКТ — ДВОЙНОЙ НОЖ ТОНКОЙ РЕЗКИ, 35 ФУТ. [124]	OPT	
	286787	КОМПЛЕКТ — ДВОЙНОЙ НОЖ СВЕРХГРУБОЙ РЕЗКИ, 35 ФУТ. [125]	OPT	
2	286887	КОМПЛЕКТ — ДВОЙНОЙ НОЖ ГРУБОЙ РЕЗКИ, 40 ФУТ. [126]	1	
	286617	КОМПЛЕКТ — ДВОЙНОЙ НОЖ ТОНКОЙ РЕЗКИ, 40 ФУТ. [127]	OPT	
	286788	КОМПЛЕКТ — ДВОЙНОЙ НОЖ СВЕРХГРУБОЙ РЕЗКИ, 40 ФУТ. [128]	OPT	
3	286562	НОЖ — ЛЕВЫЙ ГОЛОВНОЙ СЕГМЕНТ ГРУБОЙ РЕЗКИ 2676 ММ	1	
	286579	НОЖ — ЛЕВЫЙ ГОЛОВНОЙ СЕГМЕНТ ТОНКОЙ РЕЗКИ 2676 ММ	OPT	
	286758	НОЖ — ЛЕВЫЙ ГОЛОВНОЙ СЕГМЕНТ СВЕРХГРУБОЙ РЕЗКИ 2676 ММ	OPT	
4	286563	НОЖ — ПРАВЫЙ ГОЛОВНОЙ СЕГМЕНТ ГРУБОЙ РЕЗКИ 2676 ММ	1	
	286580	НОЖ — ПРАВЫЙ ГОЛОВНОЙ СЕГМЕНТ ТОНКОЙ РЕЗКИ 2676 ММ	OPT	
	286759	НОЖ — ПРАВЫЙ ГОЛОВНОЙ СЕГМЕНТ СВЕРХГРУБОЙ РЕЗКИ 2676 ММ	OPT	

123. В комплект входят один сегмент грубой резки ClearCut™, 25 шт. в упаковке (MD № 286461), три комплекта стыкового соединения ножа (MD № 286493), один левый сегмент головки ножа грубой резки (MD № 286562), один правый сегмент ножа грубой резки (MD № 286563), один центральный сегмент ножа грубой резки (MD № 286565), один правый хвостовой сегмент ножа грубой резки (MD № 286865) и один левый хвостовой сегмент ножа грубой резки (MD № 286575).
124. В комплект входят один сегмент тонкой резки ClearCut™, 25 шт. в упаковке (MD № 286462), три комплекта стыкового соединения ножа (MD № 286493), один левый сегмент головки ножа тонкой резки (MD № 286579), один правый сегмент ножа тонкой резки (MD № 286580), один центральный сегмент ножа тонкой резки (MD № 286582), один правый хвостовой сегмент ножа тонкой резки (MD № 286870) и один левый хвостовой сегмент ножа тонкой резки (MD № 286592).
125. В комплект входят один сегмент сверхгрубой резки ClearCut™, 25 шт. в упаковке (MD № 286627), три комплекта стыкового соединения ножа (MD № 286493), один левый сегмент головки ножа сверхгрубой резки (MD № 286758), один правый сегмент ножа сверхгрубой резки (MD № 286759), один центральный сегмент ножа сверхгрубой резки (MD № 286761), один правый хвостовой сегмент ножа сверхгрубой резки (MD № 286875) и один левый хвостовой сегмент ножа сверхгрубой резки (MD № 286768).
126. В комплект входят один сегмент грубой резки ClearCut™, 25 шт. в упаковке (MD № 286461), четыре комплекта стыкового соединения ножа (MD № 286493), один левый сегмент головки ножа грубой резки (MD № 286562), один правый сегмент головки ножа грубой резки (MD № 286563), два центральных сегмента ножа грубой резки (MD № 286565), один правый хвостовой сегмент ножа грубой резки (MD № 286866) и один левый хвостовой сегмент ножа грубой резки (MD № 286574).
127. В комплект входят один сегмент тонкой резки ClearCut™, 25 шт. в упаковке (MD № 286462), четыре комплекта стыкового соединения ножа (MD № 286493), один левый сегмент головки ножа тонкой резки (MD № 286579), один правый сегмент головки ножа тонкой резки (MD № 286580), два центральных сегмента ножа тонкой резки (MD № 286582), один правый хвостовой сегмент ножа тонкой резки (MD № 286871) и один левый хвостовой сегмент ножа тонкой резки (MD № 286591).
128. В комплект входят один сегмент сверхгрубой резки ClearCut™, 25 шт. в упаковке (MD № 286627), четыре комплекта стыкового соединения ножа (MD № 286493), один левый сегмент головки ножа сверхгрубой резки (MD № 286758), один правый сегмент головки ножа сверхгрубой резки (MD № 286759), два центральных сегмента ножа сверхгрубой резки (MD № 286761), один правый хвостовой сегмент ножа сверхгрубой резки (MD № 286876) и один левый хвостовой сегмент ножа сверхгрубой резки (MD № 286767).

НОЖИ — ЖАТКИ С ДВОЙНЫМ НОЖОМ (FD235 И FD240)

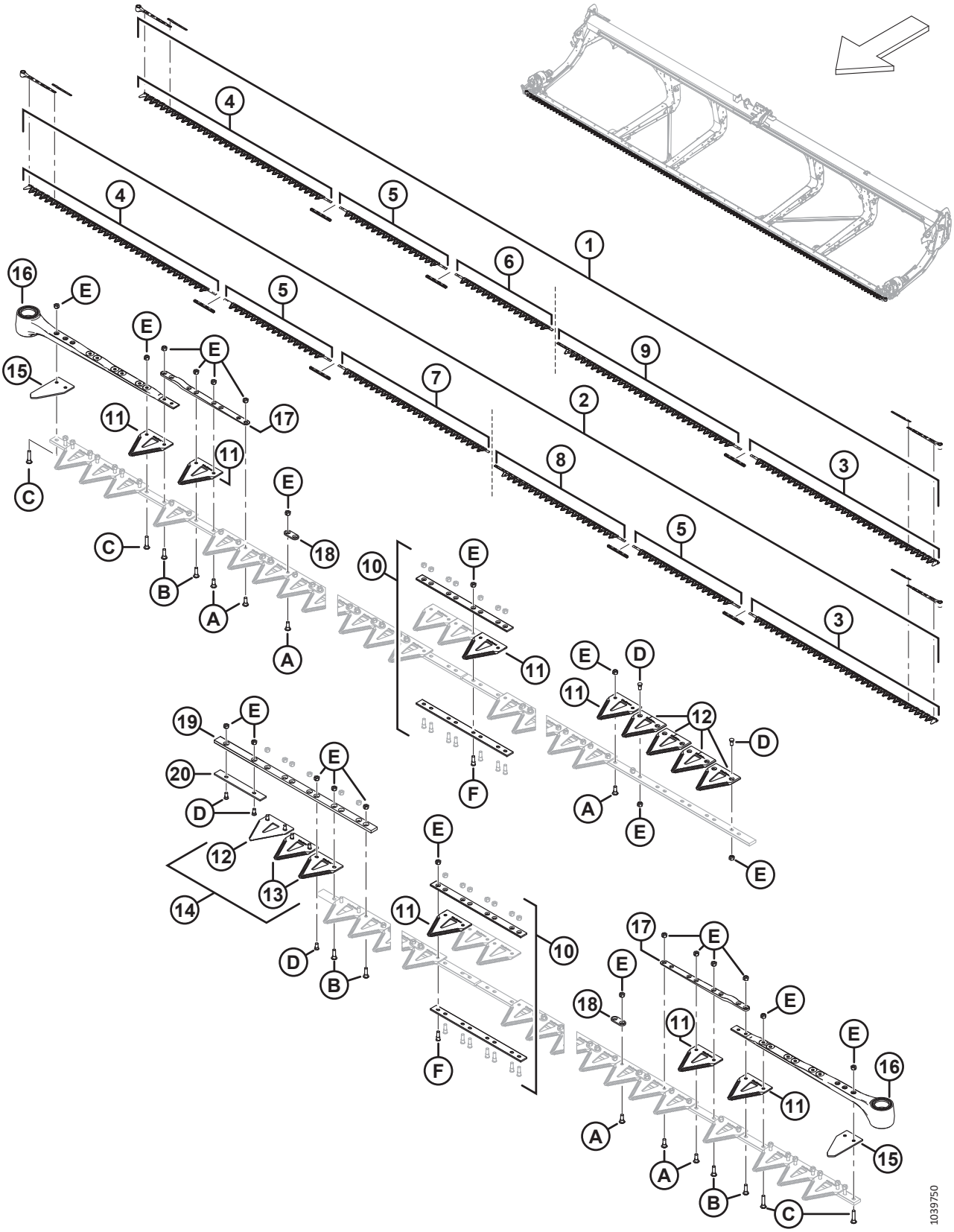

НОЖИ — ЖАТКИ С ДВОЙНЫМ НОЖОМ (FD235 И FD240)

Ссылка	Номер детали	Описание	Кол-во	Серийный номер
5	286565	НОЖ — ЦЕНТРАЛЬНЫЙ СЕГМЕНТ ГРУБОЙ РЕЗКИ 1520 ММ [129]		
	286582	НОЖ — ЦЕНТРАЛЬНЫЙ СЕГМЕНТ ТОНКОЙ РЕЗКИ 1520 ММ [129]	OPT	
	286761	НОЖ — ЦЕНТРАЛЬНЫЙ СЕГМЕНТ СВЕРХГРУБОЙ РЕЗКИ 1520 ММ [129]	OPT	
6	286865	НОЖ — ПРАВЫЙ ХВОСТОВОЙ СЕГМЕНТ ГРУБОЙ РЕЗКИ 1385 ММ [130]		
	286870	НОЖ — ПРАВЫЙ ХВОСТОВОЙ СЕГМЕНТ ТОНКОЙ РЕЗКИ 1385 ММ [130]	OPT	
	286875	НОЖ — ПРАВЫЙ ХВОСТОВОЙ СЕГМЕНТ СВЕРХГРУБОЙ РЕЗКИ 1385 ММ [130]	OPT	
7	286866	НОЖ — ПРАВЫЙ ХВОСТОВОЙ СЕГМЕНТ ГРУБОЙ РЕЗКИ 2147 ММ [131]		
	286871	НОЖ — ПРАВЫЙ ХВОСТОВОЙ СЕГМЕНТ ТОНКОЙ РЕЗКИ 2147 ММ [131]	OPT	
	286876	НОЖ — ПРАВЫЙ ХВОСТОВОЙ СЕГМЕНТ СВЕРХГРУБОЙ РЕЗКИ 2147 ММ [131]	OPT	
8	286574	НОЖ — ЛЕВЫЙ ХВОСТОВОЙ СЕГМЕНТ ГРУБОЙ РЕЗКИ 1856 ММ [131]		
	286591	НОЖ — ЛЕВЫЙ ХВОСТОВОЙ СЕГМЕНТ ТОНКОЙ РЕЗКИ 1856 ММ [131]	OPT	
	286767	НОЖ — ЛЕВЫЙ ХВОСТОВОЙ СЕГМЕНТ СВЕРХГРУБОЙ РЕЗКИ 1856 ММ [131]	OPT	
9	286575	НОЖ — ЛЕВЫЙ ХВОСТОВОЙ СЕГМЕНТ ГРУБОЙ РЕЗКИ 2618 ММ [130]		
	286592	НОЖ — ЛЕВЫЙ ХВОСТОВОЙ СЕГМЕНТ ТОНКОЙ РЕЗКИ 2618 ММ [130]	OPT	
	286768	НОЖ — ЛЕВЫЙ ХВОСТОВОЙ СЕГМЕНТ СВЕРХГРУБОЙ РЕЗКИ 2618 ММ [130]	OPT	
10	286493	КОМПЛЕКТ — СТЫКОВЫЕ СОЕДИНЕНИЯ НОЖА [132]		
11	286461	СЕГМЕНТ — CLEARCUT ГРУБОЙ РЕЗКИ (УПАК. 25 ШТ.) [133]		
	286462	СЕГМЕНТ — CLEARCUT ТОНКОЙ РЕЗКИ (УПАК. 25 ШТ.) [133]	OPT	
	286627	СЕГМЕНТ — CLEARCUT СВЕРХГРУБОЙ РЕЗКИ (УПАК. 25 ШТ.) [133]	OPT	
12	286463	СЕГМЕНТ — CLEARCUT ГРУБОЙ РЕЗКИ, ВЕРХ, УТОПЛ. (УПАК. 10 ШТ.) [134]		
	286465	СЕГМЕНТ — CLEARCUT ТОНКОЙ РЕЗКИ, ВЕРХ, УТОПЛ. (УПАК. 10 ШТ.) [134]	OPT	
	286628	СЕГМЕНТ — CLEARCUT СВЕРХГРУБОЙ РЕЗКИ, ВЕРХ, УТОПЛ. (УПАК. 10 ШТ.) [134]	OPT	

129. Количество (отдельные сегменты): FD235 = 1 и FD240 = 2.
130. Количество (отдельные сегменты): FD235 = 1 и FD240 = 0.
131. Количество (отдельные сегменты): FD235 = 0 и FD240 = 1.
132. В комплект входят нижняя стыковая накладка (не продается отдельно), верхняя стыковая накладка (не продается отдельно), восемь винтов (MD № 286314) и восемь гаек (MD № 226259). Количество: FD235 = 3 и FD240 = 4.
133. Количество (отдельные сегменты): FD235 = 139 и FD240 = 159.
134. Количество (отдельные сегменты): FD235 = 5 и FD240 = 5.

НОЖИ — ЖАТКИ С ДВОЙНЫМ НОЖОМ (FD235 И FD240)

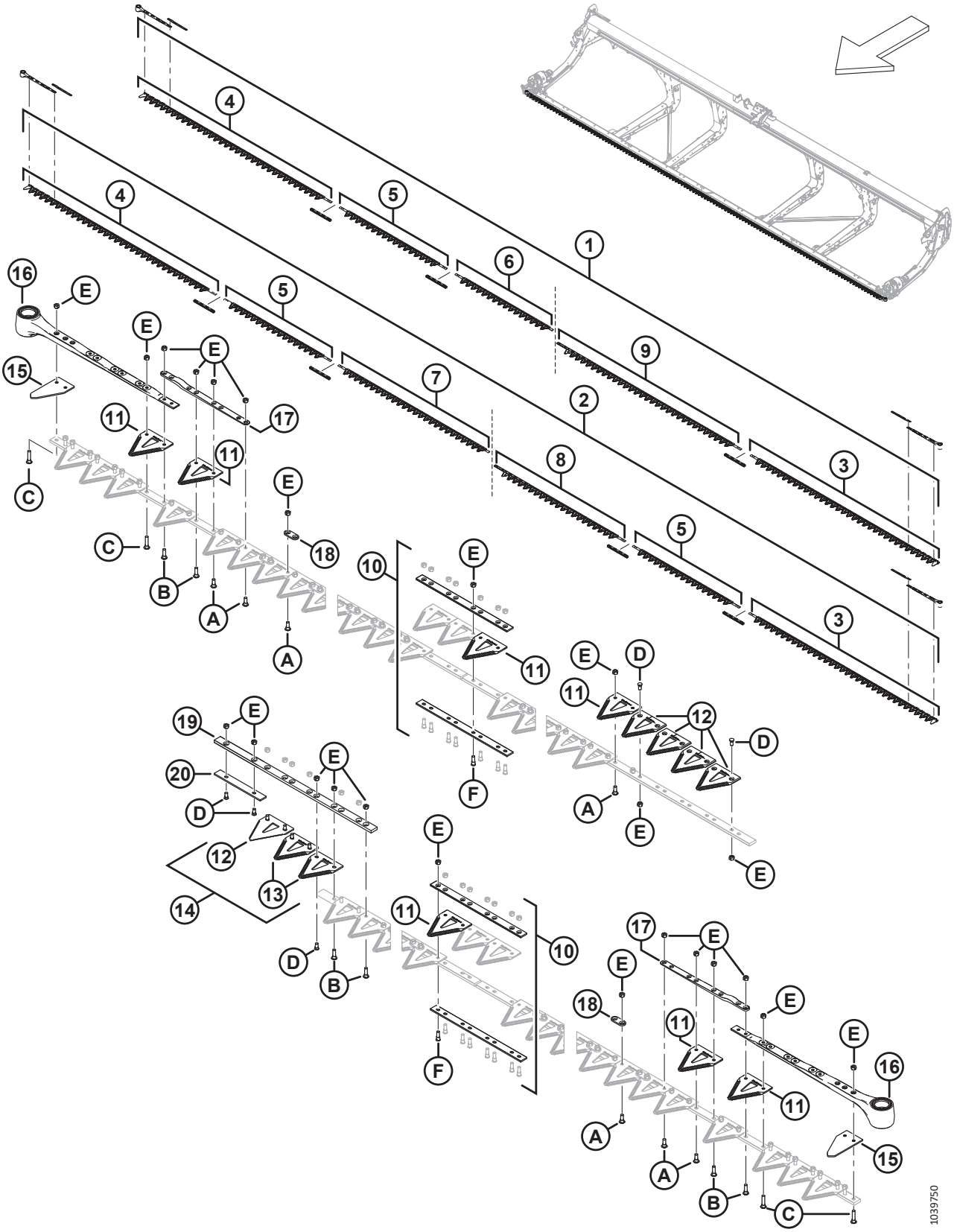

НОЖИ — ЖАТКИ С ДВОЙНЫМ НОЖОМ (FD235 И FD240)

Ссылка	Номер детали	Описание	Кол-во	Серийный номер
13	286464	СЕГМЕНТ — CLEARCUT ГРУБОЙ РЕЗКИ, НИЗ, УТОПЛ. (УПАК. 10 ШТ.) [135]		
	286466	СЕГМЕНТ — CLEARCUT ТОНКОЙ РЕЗКИ, НИЗ, УТОПЛ. (УПАК. 10 ШТ.) [135]	OPT	
	286629	СЕГМЕНТ — CLEARCUT СВЕРХГРУБОЙ РЕЗКИ, НИЗ, УТОПЛ. (УПАК. 10 ШТ.) [135]	OPT	
14	286861	КОМПЛЕКТ — CLEARCUT ГРУБОЙ РЕЗКИ, ЦЕНТР [136]		
	286862	КОМПЛЕКТ — CLEARCUT ТОНКОЙ РЕЗКИ, ЦЕНТР [137]	OPT	
	286863	КОМПЛЕКТ — CLEARCUT, СВЕРХГРУБОЙ РЕЗКИ, ЦЕНТРАЛЬН. [138]	OPT	
15	226983	СЕГМЕНТ — КОНЦЕВОЙ	2	
16	226941	ГОЛОВКА НОЖА В СБОРЕ	1	
	115670	УПЛОТНИТЕЛЬНОЕ КОЛЬЦО — 1,78 × 34,64	1	
	113937	ДИСК	1	
	113222	КОМПЛЕКТ УПЛОТНЕНИЙ	1	
	100500	ПОДШИПНИК — ИГОЛЬЧАТЫЙ	1	
17	286440	ПЛАНКА — КОВАНАЯ	1	
18	286481	ПЛАНКА — УСИЛИВАЮЩАЯ (УПАК. 25 ШТ.) [139]		
19	286362	ПЛАНКА — НАПРАВЛЯЮЩАЯ ПРОТИВОСКОЛЬЗЯЩЕГО ПАЛЬЦА НОЖА С ПЕРЕКРЫТИЕМ	1	
20	286363	ПЛАНКА — ПРОТИВОИЗНОСНАЯ	1	
A	286475	ВИНТ — M6 × 18 ММ, С ГАЙКОЙ (УПАК. 50 ШТ.)		
B	286476	ВИНТ — M6 × 22 ММ, С ГАЙКОЙ (УПАК. 25 ШТ.)		
C	286477	ВИНТ — M6 × 29 ММ, С ГАЙКОЙ (УПАК. 25 ШТ.)		
D	286478	ВИНТ — УТОПЛЕННЫЙ M6 × 14 ММ, С ГАЙКОЙ (УПАК. 25 ШТ.)		
E	286479	ГАЙКА — УТОПЛЕННАЯ, ЦЕНТР., СТОПОРН. M6 × 1 (УПАК. 50 ШТ.)		
F	286621	ВИНТ — УТОПЛЕННЫЙ M6 × 22 ММ, С ГАЙКОЙ (УПАК. 25 ШТ.)		

135. Количество (отдельные сегменты): FD235 = 2 и FD240 = 2.
136. В комплект входят пять верхних утопленных сегментов ClearCut™ грубой резки (не продается отдельно), два нижних сегмента ClearCut™ грубой резки (не продается отдельно) и крепеж.
137. В комплект входят пять верхних утопленных сегментов ClearCut™ тонкой резки (не продается отдельно), два нижних сегмента ClearCut™ тонкой резки (не продается отдельно) и крепеж.
138. Комплект включает пять сегментов ClearCut™ сверхгрубой резки, верх. утопл. (не продается отдельно), два сегмента ClearCut™ сверхгрубой резки, нижн. утопл. (не продается отдельно) и крепеж.
139. Количество (отдельные планки): FD235 = 72 и FD240 = 88.

35 Ножи — жатки с двойным ножом (FD241)

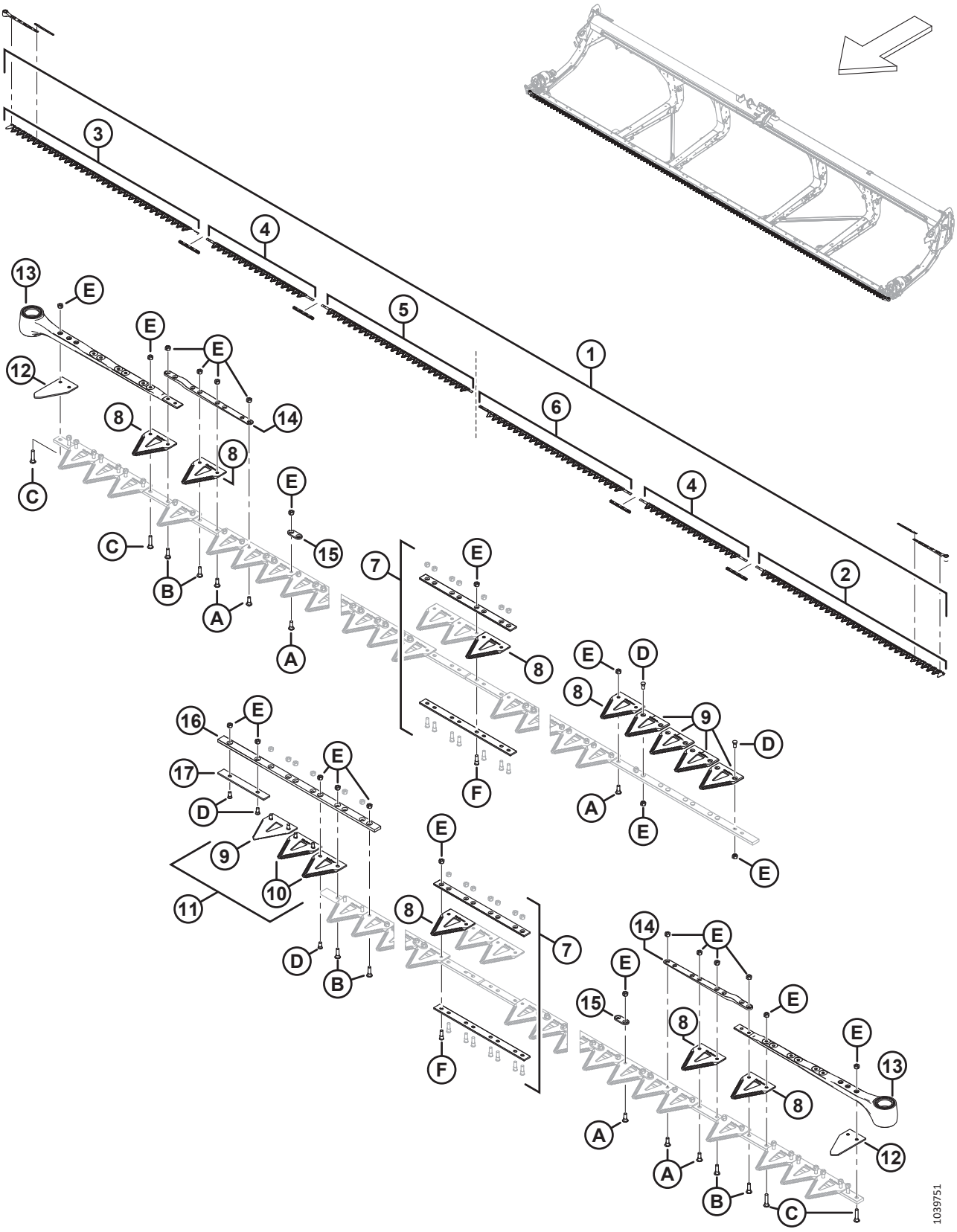

НОЖИ — ЖАТКИ С ДВОЙНЫМ НОЖОМ (FD241)

Ссылка	Номер детали	Описание	Кол-во	Серийный номер
1	286888	КОМПЛЕКТ — ДВОЙНОЙ НОЖ ГРУБОЙ РЕЗКИ, 41 ФУТ. [140]	1	
	286618	КОМПЛЕКТ — ДВОЙНОЙ НОЖ ТОНКОЙ РЕЗКИ, 41 ФУТ [141]	OPT	
	286789	КОМПЛЕКТ — ДВОЙНОЙ НОЖ СВЕРХГРУБОЙ РЕЗКИ, 41 ФУТ [142]	OPT	
2	286562	НОЖ — ЛЕВЫЙ ГОЛОВНОЙ СЕГМЕНТ ГРУБОЙ РЕЗКИ 2676 ММ	1	
	286579	НОЖ — ЛЕВЫЙ ГОЛОВНОЙ СЕГМЕНТ ТОНКОЙ РЕЗКИ 2676 ММ	OPT	
	286758	НОЖ — ЛЕВЫЙ ГОЛОВНОЙ СЕГМЕНТ СВЕРХГРУБОЙ РЕЗКИ 2676 ММ	OPT	
3	286563	НОЖ — ПРАВЫЙ ГОЛОВНОЙ СЕГМЕНТ ГРУБОЙ РЕЗКИ 2676 ММ	1	
	286580	НОЖ — ПРАВЫЙ ГОЛОВНОЙ СЕГМЕНТ ТОНКОЙ РЕЗКИ 2676 ММ	OPT	
	286759	НОЖ — ПРАВЫЙ ГОЛОВНОЙ СЕГМЕНТ СВЕРХГРУБОЙ РЕЗКИ 2676 ММ	OPT	
4	286565	НОЖ — ЦЕНТРАЛЬНЫЙ СЕГМЕНТ ГРУБОЙ РЕЗКИ 1520 ММ	2	
	286582	НОЖ — ЦЕНТРАЛЬНЫЙ СЕГМЕНТ ТОНКОЙ РЕЗКИ 1520 ММ	OPT	
	286761	НОЖ — ЦЕНТРАЛЬНЫЙ СЕГМЕНТ СВЕРХГРУБОЙ РЕЗКИ 1520 ММ	OPT	
5	286866	НОЖ — ПРАВЫЙ ХВОСТОВОЙ СЕГМЕНТ ГРУБОЙ РЕЗКИ 2147 ММ	1	
	286871	НОЖ — ПРАВЫЙ ХВОСТОВОЙ СЕГМЕНТ ТОНКОЙ РЕЗКИ 2147 ММ	OPT	
	286876	НОЖ — ПРАВЫЙ ХВОСТОВОЙ СЕГМЕНТ СВЕРХГРУБОЙ РЕЗКИ 2147 ММ	OPT	
6	286576	НОЖ — ЛЕВЫЙ ХВОСТОВОЙ СЕГМЕНТ ГРУБОЙ РЕЗКИ 2161 ММ	1	
	286593	НОЖ — ЛЕВЫЙ ХВОСТОВОЙ СЕГМЕНТ ТОНКОЙ РЕЗКИ 2161 ММ	OPT	
	286769	НОЖ — ЛЕВЫЙ ХВОСТОВОЙ СЕГМЕНТ СВЕРХГРУБОЙ РЕЗКИ 2161 ММ	OPT	
7	286493	КОМПЛЕКТ — СТЫКОВЫЕ СОЕДИНЕНИЯ НОЖА [143]	4	

140. В комплект входят один сегмент грубой резки ClearCut™, 25 шт. в упаковке (MD № 286461), четыре комплекта стыкового соединения ножа (MD № 286493), один левый сегмент головки ножа грубой резки (MD № 286562), один правый сегмент головки ножа грубой резки (MD № 286563), два центральных сегмента ножа грубой резки (MD № 286565), один правый хвостовой сегмент ножа грубой резки (MD № 286866) и один левый хвостовой сегмент ножа грубой резки (MD № 286576).
141. В комплект входят один сегмент тонкой резки ClearCut™, 25 шт. в упаковке (MD № 286462), четыре комплекта стыкового соединения ножа (MD № 286493), один левый сегмент головки ножа тонкой резки (MD № 286579), один правый сегмент головки ножа тонкой резки (MD № 286580), два центральных сегмента ножа тонкой резки (MD № 286582), один правый хвостовой сегмент ножа тонкой резки (MD № 286871) и один левый хвостовой сегмент ножа тонкой резки (MD № 286593).
142. В комплект входят один сегмент сверхгрубой резки ClearCut™, 25 шт. в упаковке (MD № 286627), четыре комплекта стыкового соединения ножа (MD № 286493), один левый сегмент головки ножа сверхгрубой резки (MD № 286758), один правый сегмент головки ножа сверхгрубой резки (MD № 286759), два центральных сегмента ножа сверхгрубой резки (MD № 286761), один правый хвостовой сегмент ножа сверхгрубой резки (MD № 286876) и один левый хвостовой сегмент ножа сверхгрубой резки (MD № 286769).
143. В комплект входят нижняя стыковая накладка (не продается отдельно), верхняя стыковая накладка (не продается отдельно), восемь винтов (MD № 286314) и восемь гаек (MD № 226259).

НОЖИ — ЖАТКИ С ДВОЙНЫМ НОЖОМ (FD241)

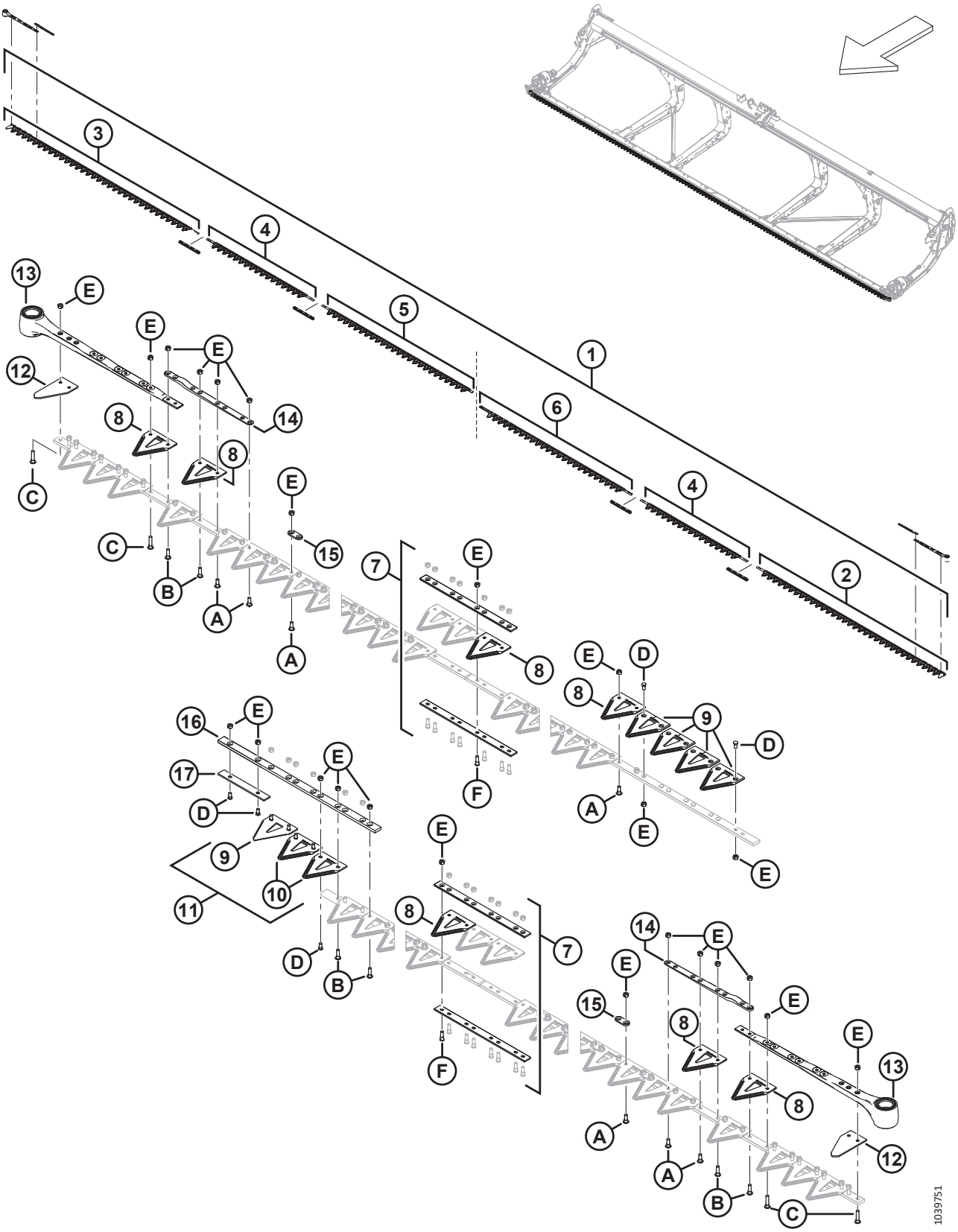

НОЖИ — ЖАТКИ С ДВОЙНЫМ НОЖОМ (FD241)

Ссылка	Номер детали	Описание	Кол-во	Серийный номер
8	286461	СЕГМЕНТ — CLEARCUT ГРУБОЙ РЕЗКИ (УПАК. 25 ШТ.) [144]		
	286462	СЕГМЕНТ — CLEARCUT ТОНКОЙ РЕЗКИ (УПАК. 25 ШТ.) [144]	ОРТ	
	286627	СЕГМЕНТ — CLEARCUT СВЕРХГРУБОЙ РЕЗКИ (УПАК. 25 ШТ.) [144]	ОРТ	
9	286463	СЕГМЕНТ — CLEARCUT ГРУБОЙ РЕЗКИ, ВЕРХ, УТОПЛ. (УПАК. 10 ШТ.) [145]		
	286465	СЕГМЕНТ — CLEARCUT ТОНКОЙ РЕЗКИ, ВЕРХ, УТОПЛ. (УПАК. 10 ШТ.) [145]	ОРТ	
	286628	СЕГМЕНТ — CLEARCUT СВЕРХГРУБОЙ РЕЗКИ, ВЕРХ, УТОПЛ. (УПАК. 10 ШТ.) [145]	ОРТ	
10	286464	СЕГМЕНТ — CLEARCUT ГРУБОЙ РЕЗКИ, НИЗ, УТОПЛ. (УПАК. 10 ШТ.) [146]		
	286466	СЕГМЕНТ — CLEARCUT ТОНКОЙ РЕЗКИ, НИЗ, УТОПЛ. (УПАК. 10 ШТ.) [146]	ОРТ	
	286629	СЕГМЕНТ — CLEARCUT СВЕРХГРУБОЙ РЕЗКИ, НИЗ, УТОПЛ. (УПАК. 10 ШТ.) [146]	ОРТ	
11	286861	КОМПЛЕКТ — CLEARCUT ГРУБОЙ РЕЗКИ, ЦЕНТР. [147]	ПРИ НЕОБХОДИМОСТИ	
	286862	КОМПЛЕКТ — CLEARCUT ТОНКОЙ РЕЗКИ, ЦЕНТР. [148]	ОРТ	
	286863	КОМПЛЕКТ — CLEARCUT, СВЕРХГРУБОЙ РЕЗКИ, ЦЕНТР. [149]	ОРТ	
12	226983	СЕГМЕНТ — КОНЦЕВОЙ	2	
13	226941	ГОЛОВКА НОЖА В СБОРЕ	2	
	115670	УПЛОТНИТЕЛЬНОЕ КОЛЬЦО — 1,78 × 34,64		
	113937	ДИСК		
	113222	КОМПЛЕКТ УПЛОТНЕНИЙ		
	100500	ПОДШИПНИК — ИГОЛЬЧАТЫЙ		
14	286440	ПЛАНКА — КОВАНАЯ	2	
15	286481	ПЛАНКА — УСИЛИВАЮЩАЯ (УПАК. 25 ШТ.) [150]		
16	286362	ПЛАНКА — НАПРАВЛЯЮЩАЯ ПРОТИВОСКОЛЬЗЯЩЕГО ПАЛЬЦА НОЖА С ПЕРЕКРЫТИЕМ	1	

144. Количество (отдельные сегменты): 163.
145. Количество (отдельные сегменты): 5.
146. Количество (отдельные сегменты): 2.
147. В комплект входят пять верхних утопленных сегментов ClearCut™ грубой резки (не продается отдельно), два нижних сегмента ClearCut™ грубой резки (не продается отдельно) и крепеж.
148. В комплект входят пять верхних утопленных сегментов ClearCut™ тонкой резки (не продается отдельно), два нижних сегмента ClearCut™ тонкой резки (не продается отдельно) и крепеж.
149. Комплект включает пять сегментов ClearCut™ сверхгрубой резки, верх. утопл. (не продается отдельно), два сегмента ClearCut™ сверхгрубой резки, нижн. утопл. (не продается отдельно) и крепеж.
150. Количество (отдельные планки): 88.

НОЖИ — ЖАТКИ С ДВОЙНЫМ НОЖОМ (FD241)

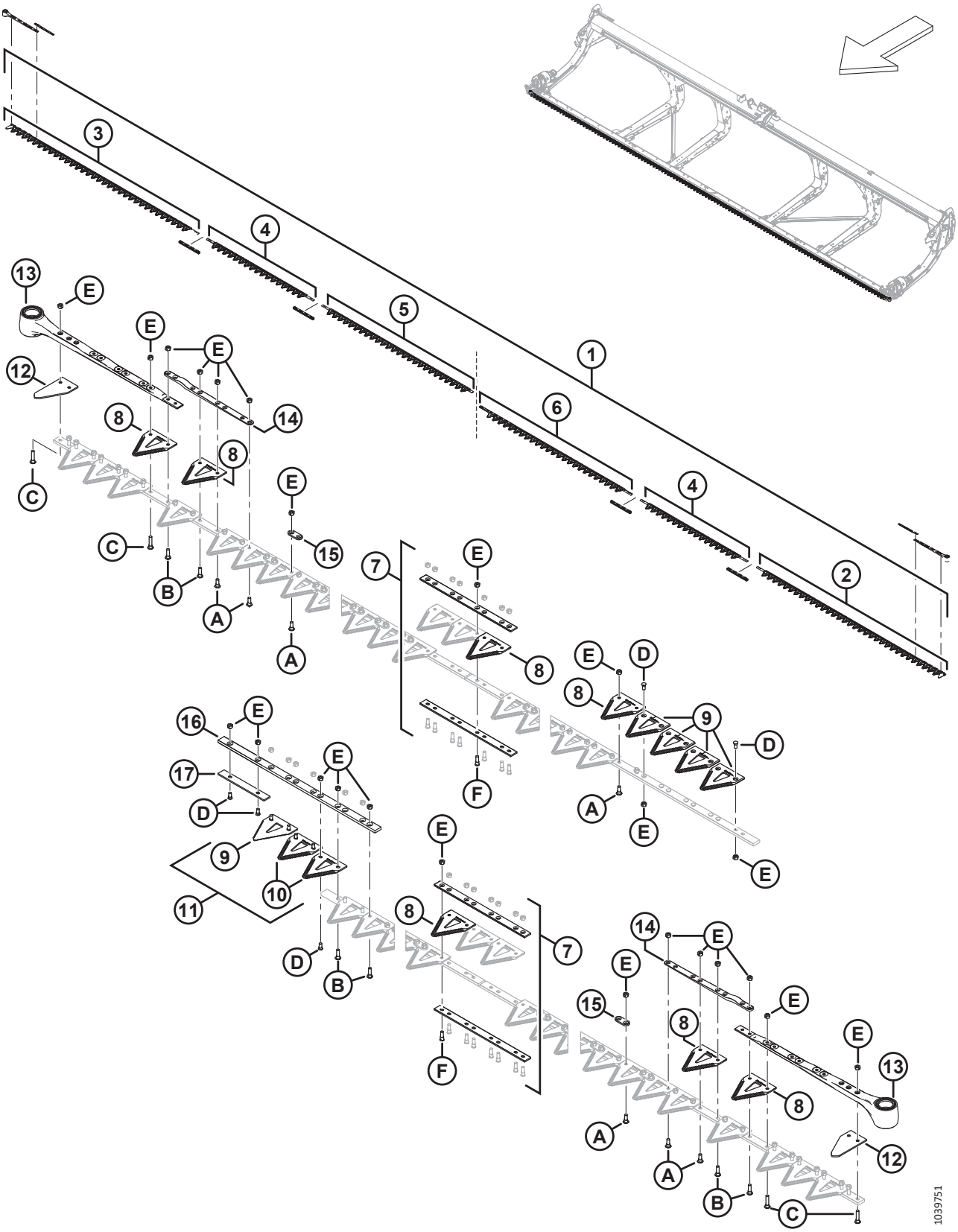

Ссылка	Номер детали	Описание	Кол-во	Серийный номер
17	286363	ПЛАНКА — ПРОТИВОИЗНОСНАЯ	1	
A	286475	ВИНТ — M6 × 18 ММ, С ГАЙКОЙ (УПАК. 50 ШТ.)		
B	286476	ВИНТ — M6 × 22 ММ, С ГАЙКОЙ (УПАК. 25 ШТ.)		
C	286477	ВИНТ — M6 × 29 ММ, С ГАЙКОЙ (УПАК. 25 ШТ.)		
D	286478	ВИНТ — УТОПЛЕННЫЙ M6 × 14 ММ, С ГАЙКОЙ (УПАК. 25 ШТ.)		
E	286479	ГАЙКА — УТОПЛЕННАЯ, ЦЕНТР., СТОПОРН. M6 × 1 (УПАК. 50 ШТ.)		
F	286621	ВИНТ — УТОПЛЕННЫЙ M6 × 22 ММ, С ГАЙКОЙ (УПАК. 25 ШТ.)		

36 Ножи — жатки с двойным ножом (FD245)

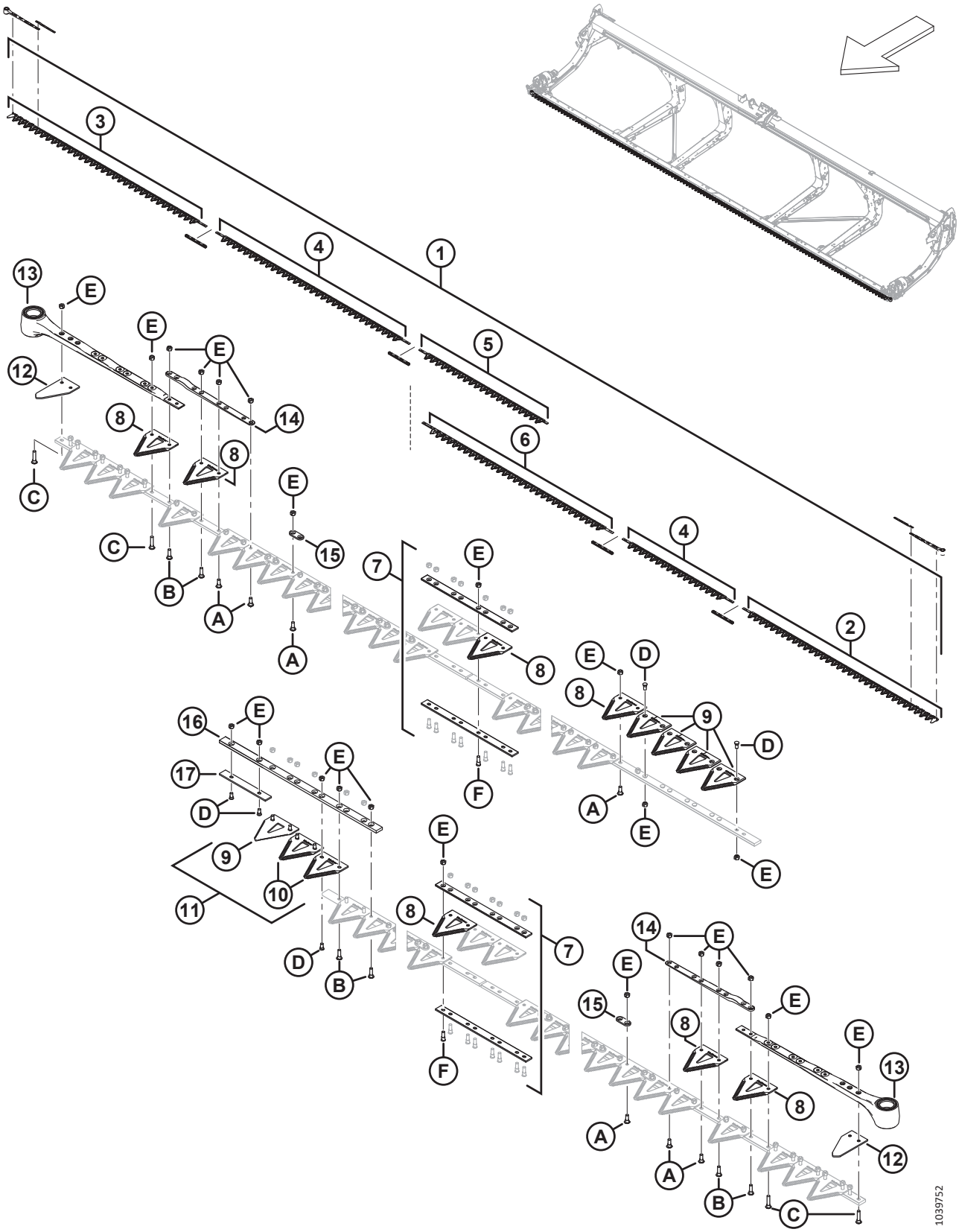

НОЖИ — ЖАТКИ С ДВОЙНЫМ НОЖОМ (FD245)

Ссылка	Номер детали	Описание	Кол-во	Серийный номер
1	286889	КОМПЛЕКТ — ДВОЙНОЙ НОЖ ГРУБОЙ РЕЗКИ, 45 ФУТ. [151]	1	
	286619	КОМПЛЕКТ — ДВОЙНОЙ НОЖ ТОНКОЙ РЕЗКИ, 45 ФУТ. [152]	OPT	
	286790	КОМПЛЕКТ — ДВОЙНОЙ НОЖ СВЕРХГРУБОЙ РЕЗКИ, 45 ФУТ. [153]	OPT	
2	286562	НОЖ — ЛЕВЫЙ ГОЛОВНОЙ СЕГМЕНТ ГРУБОЙ РЕЗКИ 2676 ММ	1	
	286579	НОЖ — ЛЕВЫЙ ГОЛОВНОЙ СЕГМЕНТ ТОНКОЙ РЕЗКИ 2676 ММ	OPT	
	286758	НОЖ — ЛЕВЫЙ ГОЛОВНОЙ СЕГМЕНТ СВЕРХГРУБОЙ РЕЗКИ 2676 ММ	OPT	
3	286563	НОЖ — ПРАВЫЙ ГОЛОВНОЙ СЕГМЕНТ ГРУБОЙ РЕЗКИ 2676 ММ	1	
	286580	НОЖ — ПРАВЫЙ ГОЛОВНОЙ СЕГМЕНТ ТОНКОЙ РЕЗКИ 2676 ММ	OPT	
	286759	НОЖ — ПРАВЫЙ ГОЛОВНОЙ СЕГМЕНТ СВЕРХГРУБОЙ РЕЗКИ 2676 ММ	OPT	
4	286564	НОЖ — ЦЕНТРАЛЬНЫЙ СЕГМЕНТ ГРУБОЙ РЕЗКИ 2663 ММ	1	
	286565	НОЖ — ЦЕНТРАЛЬНЫЙ СЕГМЕНТ ГРУБОЙ РЕЗКИ 1520 ММ	1	
	286581	НОЖ — ЦЕНТРАЛЬНЫЙ СЕГМЕНТ ТОНКОЙ РЕЗКИ 2663 ММ	OPT	
	286582	НОЖ — ЦЕНТРАЛЬНЫЙ СЕГМЕНТ ТОНКОЙ РЕЗКИ 1520 ММ	OPT	
	286760	НОЖ — ЦЕНТРАЛЬНЫЙ СЕГМЕНТ СВЕРХГРУБОЙ РЕЗКИ 2663 ММ	OPT	
	286581	НОЖ — ЦЕНТРАЛЬНЫЙ СЕГМЕНТ СВЕРХГРУБОЙ РЕЗКИ 1520 ММ	OPT	
5	286867	НОЖ — ПРАВЫЙ ХВОСТОВОЙ СЕГМЕНТ ГРУБОЙ РЕЗКИ 1766 ММ	1	
	286872	НОЖ — ПРАВЫЙ ХВОСТОВОЙ СЕГМЕНТ ТОНКОЙ РЕЗКИ 1766 ММ	OPT	
	286877	НОЖ — ПРАВЫЙ ХВОСТОВОЙ СЕГМЕНТ СВЕРХГРУБОЙ РЕЗКИ 1766 ММ	OPT	
6	286575	НОЖ — ЛЕВЫЙ ХВОСТОВОЙ СЕГМЕНТ ГРУБОЙ РЕЗКИ 2618 ММ	1	
	286592	НОЖ — ЛЕВЫЙ ХВОСТОВОЙ СЕГМЕНТ ТОНКОЙ РЕЗКИ 2618 ММ	OPT	
	286768	НОЖ — ЛЕВЫЙ ХВОСТОВОЙ СЕГМЕНТ СВЕРХГРУБОЙ РЕЗКИ 2618 ММ	OPT	

151. В комплект входят один сегмент грубой резки ClearCut™, 25 шт. в упаковке (MD № 286461), четыре комплекта стыкового соединения ножа (MD № 286493), один левый сегмент головки ножа грубой резки (MD № 286562), один правый сегмент ножа грубой резки (MD № 286563), один центральный сегмент ножа грубой резки (2663 мм) (MD № 286564), один центральный сегмент ножа грубой резки (1520 мм) (MD № 286565), один правый хвостовой сегмент ножа грубой резки (MD № 286867) и один левый хвостовой сегмент ножа грубой резки (MD № 286575).
152. В комплект входят один сегмент тонкой резки ClearCut™, 25 шт. в упаковке (MD № 286462), четыре комплекта стыкового соединения ножа (MD № 286493), один левый сегмент головки ножа тонкой резки (MD № 286579), один правый сегмент ножа тонкой резки (MD № 286580), один центральный сегмент ножа тонкой резки (2663 мм) (MD № 286581), один центральный сегмент ножа тонкой резки (1520 мм) (MD № 286582), один правый хвостовой сегмент ножа тонкой резки (MD № 286872) и один левый хвостовой сегмент ножа тонкой резки (MD № 286592).
153. В комплект входят один сегмент сверхгрубой резки ClearCut™, 25 шт. в упаковке (MD № 286627), четыре комплекта стыкового соединения ножа (MD № 286493), один левый сегмент головки ножа сверхгрубой резки (MD № 286758), один правый сегмент ножа сверхгрубой резки (MD № 286759), один центральный сегмент ножа сверхгрубой резки (2663 мм) (MD № 286760), один центральный сегмент ножа сверхгрубой резки (1520 мм) (MD № 286761), один правый хвостовой сегмент ножа сверхгрубой резки (MD № 286877) и один левый хвостовой сегмент ножа сверхгрубой резки (MD № 286768).

НОЖИ — ЖАТКИ С ДВОЙНЫМ НОЖОМ (FD245)

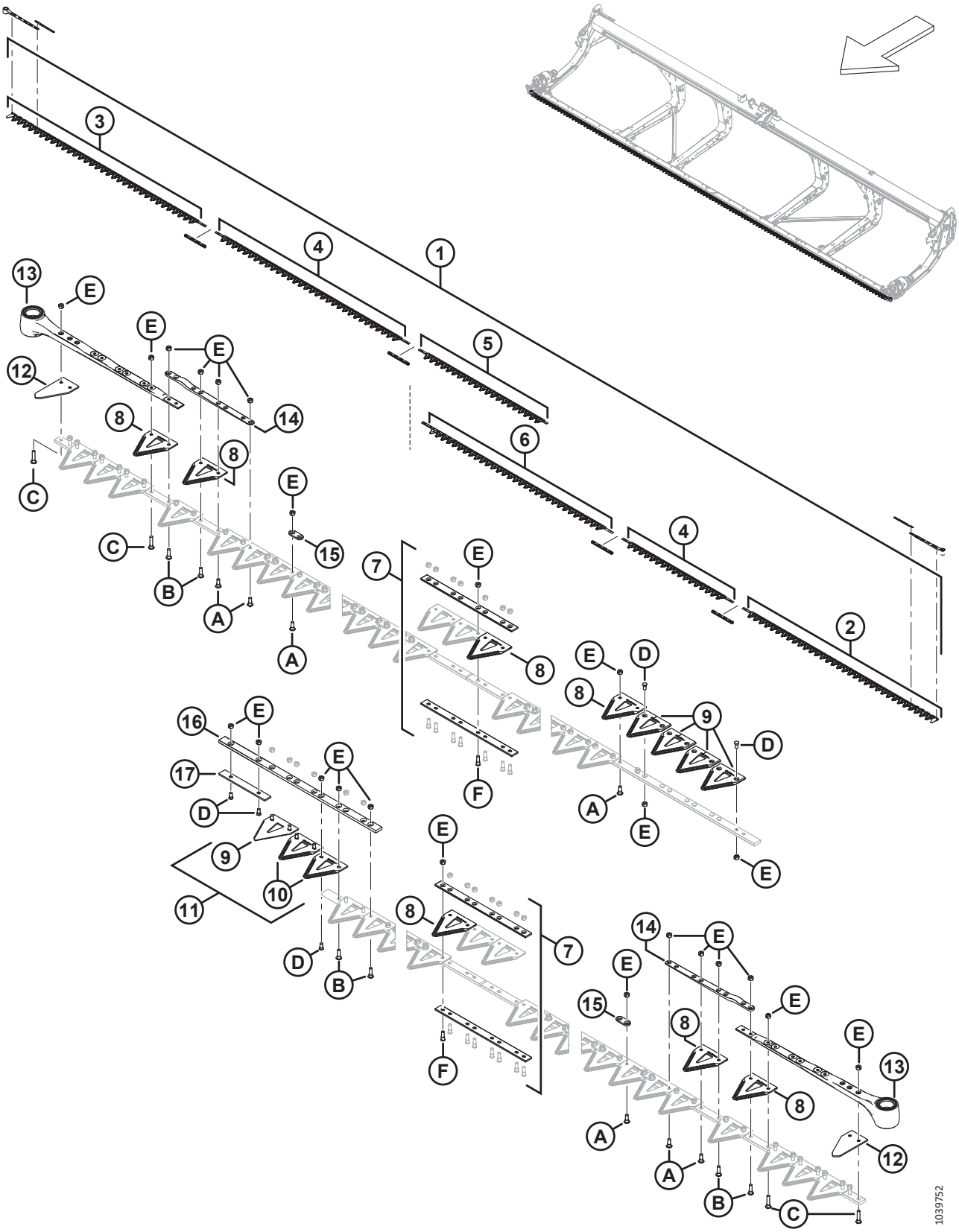

НОЖИ — ЖАТКИ С ДВОЙНЫМ НОЖОМ (FD245)

Ссылка	Номер детали	Описание	Кол-во	Серийный номер
7	286493	КОМПЛЕКТ — СТЫКОВЫЕ СОЕДИНЕНИЯ НОЖА [154]	4	
8	286461	СЕГМЕНТ — CLEARCUT ГРУБОЙ РЕЗКИ (УПАК. 25 ШТ.) [155]		
	286462	СЕГМЕНТ — CLEARCUT ТОНКОЙ РЕЗКИ (УПАК. 25 ШТ.) [156]	OPT	
	286627	СЕГМЕНТ — CLEARCUT СВЕРХГРУБОЙ РЕЗКИ (УПАК. 25 ШТ.) [156]	OPT	
9	286463	СЕГМЕНТ — CLEARCUT ГРУБОЙ РЕЗКИ, ВЕРХ, УТОПЛ. (УПАК. 10 ШТ.) [157]		
	286465	СЕГМЕНТ — CLEARCUT ТОНКОЙ РЕЗКИ, ВЕРХ, УТОПЛ. (УПАК. 10 ШТ.) [158]	OPT	
	286628	СЕГМЕНТ — CLEARCUT СВЕРХГРУБОЙ РЕЗКИ, ВЕРХ, УТОПЛ. (УПАК. 10 ШТ.) [158]	OPT	
10	286464	СЕГМЕНТ — CLEARCUT ГРУБОЙ РЕЗКИ, НИЗ, УТОПЛ. (УПАК. 10 ШТ.) [159]		
	286466	СЕГМЕНТ — CLEARCUT ТОНКОЙ РЕЗКИ, НИЗ, УТОПЛ. (УПАК. 10 ШТ.) [160]	OPT	
	286629	СЕГМЕНТ — CLEARCUT СВЕРХГРУБОЙ РЕЗКИ, НИЗ, УТОПЛ. (УПАК. 10 ШТ.) [160]	OPT	
11	286861	КОМПЛЕКТ — CLEARCUT ГРУБОЙ РЕЗКИ, ЦЕНТР [161]		
	286862	КОМПЛЕКТ — CLEARCUT ТОНКОЙ РЕЗКИ, ЦЕНТР [162]	OPT	
	286863	КОМПЛЕКТ — CLEARCUT, СВЕРХГРУБОЙ РЕЗКИ, ЦЕНТРАЛЬН. [163]	OPT	
12	226983	СЕГМЕНТ — КОНЦЕВОЙ	2	
13	226941	ГОЛОВКА НОЖА В СБОРЕ	2	
	115670	УПЛОТНИТЕЛЬНОЕ КОЛЬЦО — 1,78 × 34,64		
	113937	ДИСК		
	113222	КОМПЛЕКТ УПЛОТНЕНИЙ		
	100500	ПОДШИПНИК — ИГОЛЬЧАТЫЙ		
14	286440	ПЛАНКА — КОВАНАЯ	2	
15	286481	ПЛАНКА — УСИЛИВАЮЩАЯ (УПАК. 25 ШТ.) [164]		

154. В комплект входят нижняя стыковая накладка (не продается отдельно), верхняя стыковая накладка (не продается отдельно), восемь винтов (MD № 286314) и восемь гаек (MD № 226259).
155. Количество (отдельные сегменты): 179.
156. Количество (отдельные сегменты): 179.
157. Количество (отдельные сегменты): 5.
158. Количество (отдельные сегменты): 5.
159. Количество (отдельные сегменты): 2.
160. Количество (отдельные сегменты): 2.
161. В комплект входят пять верхних утопленных сегментов ClearCut™ грубой резки (не продается отдельно), два нижних сегмента ClearCut™ грубой резки (не продается отдельно) и крепеж.
162. В комплект входят пять верхних утопленных сегментов ClearCut™ тонкой резки (не продается отдельно), два нижних сегмента ClearCut™ тонкой резки (не продается отдельно) и крепеж.
163. Комплект включает пять сегментов ClearCut™ сверхгрубой резки, верх. утопл. (не продается отдельно), два сегмента ClearCut™ сверхгрубой резки, нижн. утопл. (не продается отдельно) и крепеж.
164. Количество (отдельные планки): 103.

НОЖИ — ЖАТКИ С ДВОЙНЫМ НОЖОМ (FD245)

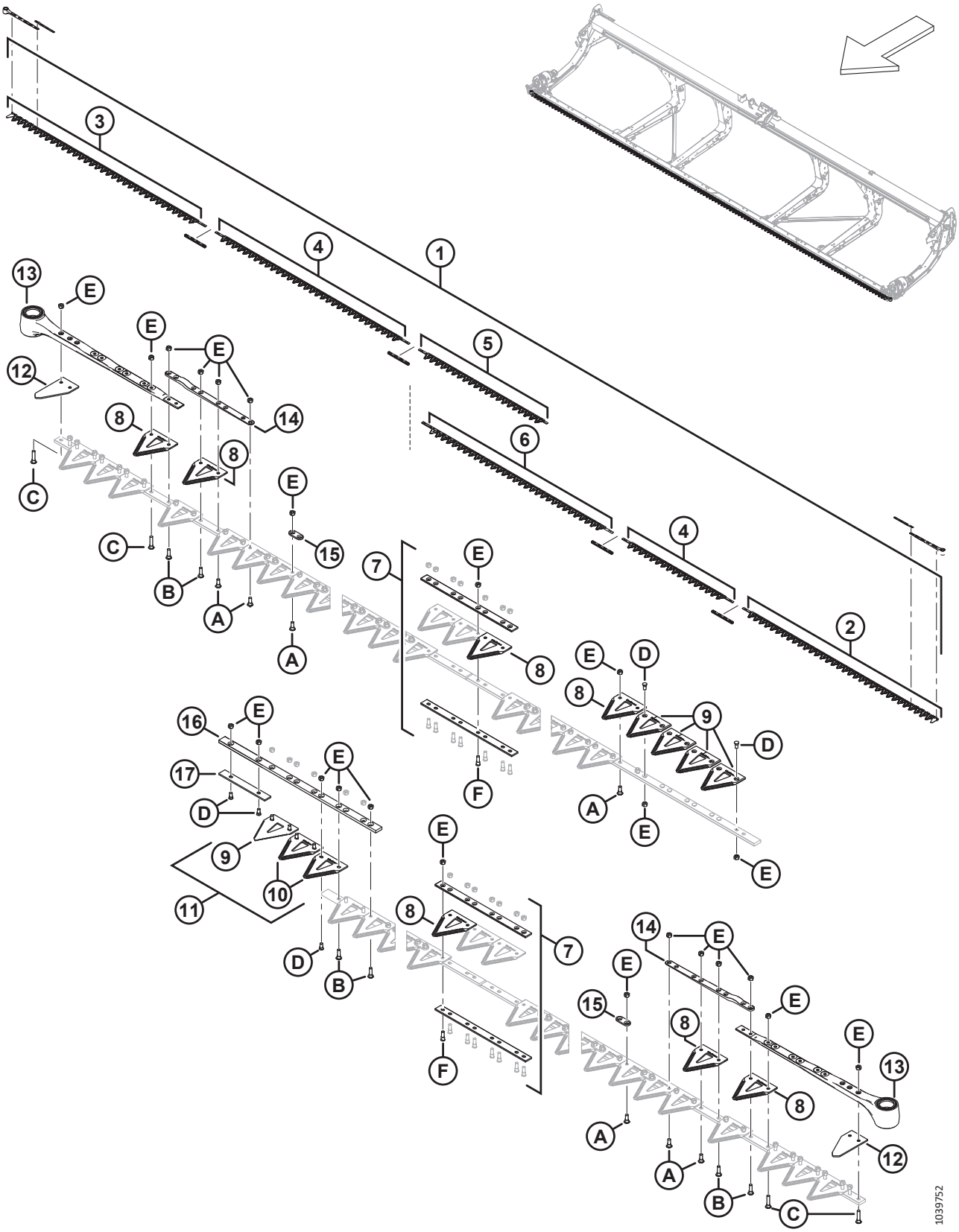

Ссылка	Номер детали	Описание	Кол-во	Серийный номер
16	286362	ПЛАНКА — НАПРАВЛЯЮЩАЯ ПРОТИВОСКОЛЬЗЯЩЕГО ПАЛЬЦА НОЖА С ПЕРЕКРЫТИЕМ	1	
17	286363	ПЛАНКА — ПРОТИВОИЗНОСНАЯ	1	
A	286475	ВИНТ — M6 × 18 ММ, С ГАЙКОЙ (УПАК. 50 ШТ.)		
B	286476	ВИНТ — M6 × 22 ММ, С ГАЙКОЙ (УПАК. 25 ШТ.)		
C	286477	ВИНТ — M6 × 29 ММ, С ГАЙКОЙ (УПАК. 25 ШТ.)		
D	286478	ВИНТ — УТОПЛЕННЫЙ M6 × 14 ММ, С ГАЙКОЙ (УПАК. 25 ШТ.)		
E	286479	ГАЙКА — УТОПЛЕННАЯ, ЦЕНТР., СТОПОРН. M6 × 1 (УПАК. 50 ШТ.)		
F	286621	ВИНТ — УТОПЛЕННЫЙ M6 × 22 ММ, С ГАЙКОЙ (УПАК. 25 ШТ.)		

37 Ножи — жатки с двойным ножом (FD250)

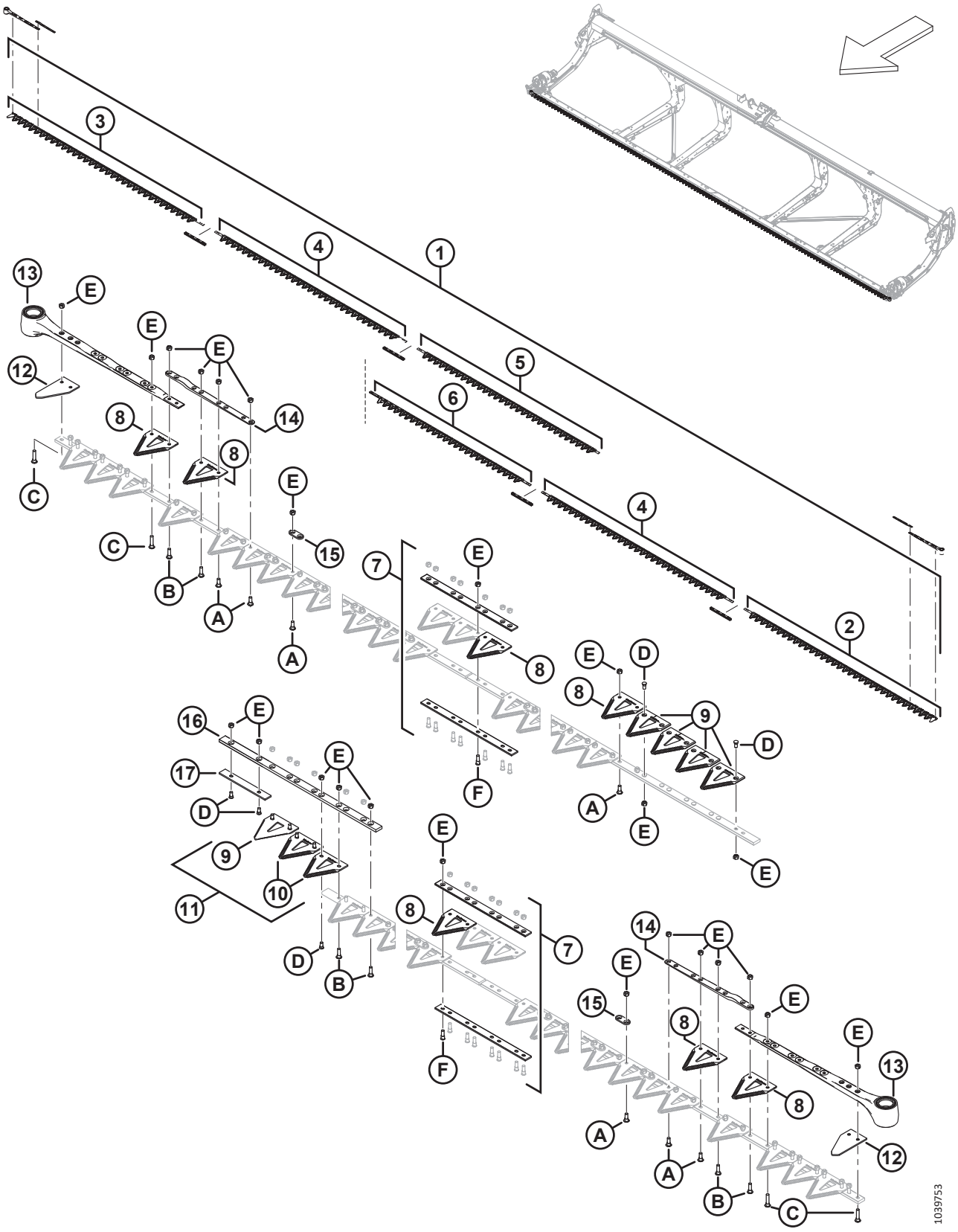

НОЖИ — ЖАТКИ С ДВОЙНЫМ НОЖОМ (FD250)

Ссылка	Номер детали	Описание	Кол-во	Серийный номер
1	286890	КОМПЛЕКТ — ДВОЙНОЙ НОЖ ГРУБОЙ РЕЗКИ, 50 ФУТ. [165]	1	
	286620	КОМПЛЕКТ — ДВОЙНОЙ НОЖ ТОНКОЙ РЕЗКИ, 50 ФУТ [166]	OPT	
	286791	КОМПЛЕКТ — ДВОЙНОЙ НОЖ СВЕРХГРУБОЙ РЕЗКИ, 50 ФУТ [167]	OPT	
2	286562	НОЖ — ЛЕВЫЙ ГОЛОВНОЙ СЕГМЕНТ ГРУБОЙ РЕЗКИ 2676 ММ	1	
	286579	НОЖ — ЛЕВЫЙ ГОЛОВНОЙ СЕГМЕНТ ТОНКОЙ РЕЗКИ 2676 ММ	OPT	
	286758	НОЖ — ЛЕВЫЙ ГОЛОВНОЙ СЕГМЕНТ СВЕРХГРУБОЙ РЕЗКИ 2676 ММ	OPT	
3	286563	НОЖ — ПРАВЫЙ ГОЛОВНОЙ СЕГМЕНТ ГРУБОЙ РЕЗКИ 2676 ММ	1	
	286580	НОЖ — ПРАВЫЙ ГОЛОВНОЙ СЕГМЕНТ ТОНКОЙ РЕЗКИ 2676 ММ	OPT	
	286759	НОЖ — ПРАВЫЙ ГОЛОВНОЙ СЕГМЕНТ СВЕРХГРУБОЙ РЕЗКИ 2676 ММ	OPT	
4	286564	НОЖ — ЦЕНТРАЛЬНЫЙ СЕГМЕНТ ГРУБОЙ РЕЗКИ 2663 ММ	2	
	286581	НОЖ — ЦЕНТРАЛЬНЫЙ СЕГМЕНТ ТОНКОЙ РЕЗКИ 2663 ММ	OPT	
	286760	НОЖ — ЦЕНТРАЛЬНЫЙ СЕГМЕНТ СВЕРХГРУБОЙ РЕЗКИ 2663 ММ	OPT	
5	286868	НОЖ — ПРАВЫЙ ХВОСТОВОЙ СЕГМЕНТ ГРУБОЙ РЕЗКИ 2528 ММ	1	
	286873	НОЖ — ПРАВЫЙ ХВОСТОВОЙ СЕГМЕНТ ТОНКОЙ РЕЗКИ 2528 ММ	OPT	
	286878	НОЖ — ПРАВЫЙ ХВОСТОВОЙ СЕГМЕНТ СВЕРХГРУБОЙ РЕЗКИ 2528 ММ	OPT	
6	286578	НОЖ — ЛЕВЫЙ ХВОСТОВОЙ СЕГМЕНТ ГРУБОЙ РЕЗКИ 2237 ММ	1	
	286595	НОЖ — ЛЕВЫЙ ХВОСТОВОЙ СЕГМЕНТ ТОНКОЙ РЕЗКИ 2237 ММ	OPT	
	286770	НОЖ — ЛЕВЫЙ ХВОСТОВОЙ СЕГМЕНТ СВЕРХГРУБОЙ РЕЗКИ 2237 ММ	OPT	
7	286493	КОМПЛЕКТ — СТЫКОВЫЕ СОЕДИНЕНИЯ НОЖА [168]	4	

165. В комплект входят один сегмент грубой резки ClearCut™, 25 шт. в упаковке (MD № 286461), четыре комплекта стыкового соединения ножа (MD № 286493), один левый сегмент головки ножа грубой резки (MD № 286562), один правый сегмент головки ножа грубой резки (MD № 286563), два центральных сегмента ножа грубой резки (MD № 286564), один правый хвостовой сегмент ножа грубой резки (MD № 286868) и один левый хвостовой сегмент ножа грубой резки (MD № 286578).
166. В комплект входят один сегмент тонкой резки ClearCut™, 25 шт. в упаковке (MD № 286462), четыре комплекта стыкового соединения ножа (MD № 286493), один левый сегмент головки ножа тонкой резки (MD № 286579), один правый сегмент головки ножа тонкой резки (MD № 286580), два центральных сегмента ножа тонкой резки (MD № 286581), один правый хвостовой сегмент ножа тонкой резки (MD № 286873) и один левый хвостовой сегмент ножа тонкой резки (MD № 286595).
167. В комплект входят один сегмент сверхгрубой резки ClearCut™, 25 шт. в упаковке (MD № 286627), четыре комплекта стыкового соединения ножа (MD № 286493), один левый сегмент головки ножа сверхгрубой резки (MD № 286758), один правый сегмент головки ножа сверхгрубой резки (MD № 286759), два центральных сегмента ножа сверхгрубой резки (MD № 286760), один правый хвостовой сегмент ножа сверхгрубой резки (MD № 286878) и один левый хвостовой сегмент ножа сверхгрубой резки (MD № 286770).
168. В комплект входят нижняя стыковая накладка (не продается отдельно), верхняя стыковая накладка (не продается отдельно), восемь винтов (MD № 286314) и восемь гаек (MD № 226259).

НОЖИ — ЖАТКИ С ДВОЙНЫМ НОЖОМ (FD250)

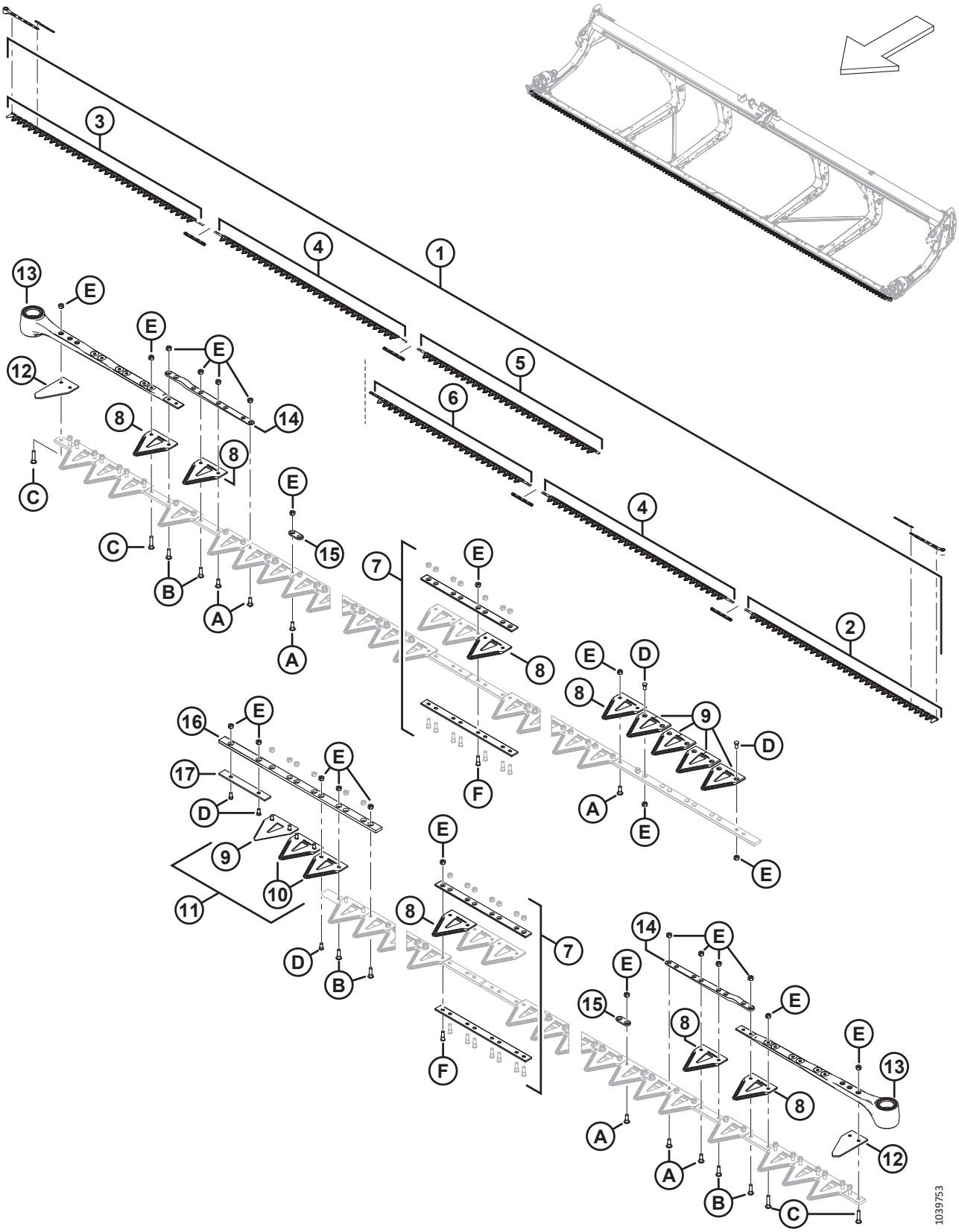

НОЖИ — ЖАТКИ С ДВОЙНЫМ НОЖОМ (FD250)

Ссылка	Номер детали	Описание	Кол-во	Серийный номер
8	286461	СЕГМЕНТ — CLEARCUT ГРУБОЙ РЕЗКИ (УПАК. 25 ШТ.) [169]		
	286462	СЕГМЕНТ — CLEARCUT ТОНКОЙ РЕЗКИ (УПАК. 25 ШТ.) [170]	ОРТ	
	286627	СЕГМЕНТ — CLEARCUT СВЕРХГРУБОЙ РЕЗКИ (УПАК. 25 ШТ.) [170]	ОРТ	
9	286463	СЕГМЕНТ — CLEARCUT ГРУБОЙ РЕЗКИ, ВЕРХ, УТОПЛ. (УПАК. 10 ШТ.) [171]		
	286465	СЕГМЕНТ — CLEARCUT ТОНКОЙ РЕЗКИ, ВЕРХ, УТОПЛ. (УПАК. 10 ШТ.) [172]	ОРТ	
	286628	СЕГМЕНТ — CLEARCUT СВЕРХГРУБОЙ РЕЗКИ, ВЕРХ, УТОПЛ. (УПАК. 10 ШТ.) [172]	ОРТ	
10	286464	СЕГМЕНТ — CLEARCUT ГРУБОЙ РЕЗКИ, НИЗ, УТОПЛ. (УПАК. 10 ШТ.) [173]		
	286466	СЕГМЕНТ — CLEARCUT ТОНКОЙ РЕЗКИ, НИЗ, УТОПЛ. (УПАК. 10 ШТ.) [174]	ОРТ	
	286629	СЕГМЕНТ — CLEARCUT СВЕРХГРУБОЙ РЕЗКИ, НИЗ, УТОПЛ. (УПАК. 10 ШТ.) [174]	ОРТ	
11	286861	КОМПЛЕКТ — CLEARCUT ГРУБОЙ РЕЗКИ, ЦЕНТР. [175]		
	286862	КОМПЛЕКТ — CLEARCUT ТОНКОЙ РЕЗКИ, ЦЕНТР. [176]	ОРТ	
	286863	КОМПЛЕКТ — CLEARCUT, СВЕРХГРУБОЙ РЕЗКИ, ЦЕНТР. [177]	ОРТ	
12	226983	СЕГМЕНТ — КОНЦЕВОЙ	2	
13	226941	ГОЛОВКА НОЖА В СБОРЕ	2	
	115670	УПЛОТНИТЕЛЬНОЕ КОЛЬЦО — 1,78 × 34,64		
	113937	ДИСК		
	113222	КОМПЛЕКТ УПЛОТНЕНИЙ		
	100500	ПОДШИПНИК — ИГОЛЬЧАТЫЙ		
14	286440	ПЛАНКА — КОВАНАЯ	2	
15	286481	ПЛАНКА — УСИЛИВАЮЩАЯ (УПАК. 25 ШТ.) [178]	2	
16	286362	ПЛАНКА — НАПРАВЛЯЮЩАЯ ПРОТИВОСКОЛЬЗЯЩЕГО ПАЛЬЦА НОЖА С ПЕРЕКРЫТИЕМ	1	

169. Количество (отдельные сегменты): 199.
170. Количество (отдельные сегменты): 199.
171. Количество (отдельные сегменты): 5.
172. Количество (отдельные сегменты): 5.
173. Количество (отдельные сегменты): 2.
174. Количество (отдельные сегменты): 2.
175. В комплект входят пять верхних утопленных сегментов ClearCut™ грубой резки (не продается отдельно), два нижних сегмента ClearCut™ грубой резки (не продается отдельно) и крепеж.
176. В комплект входят пять верхних утопленных сегментов ClearCut™ тонкой резки (не продается отдельно), два нижних сегмента ClearCut™ тонкой резки (не продается отдельно) и крепеж.
177. Комплект включает пять сегментов ClearCut™ сверхгрубой резки, верх. утопл. (не продается отдельно), два сегмента ClearCut™ сверхгрубой резки, нижн. утопл. (не продается отдельно) и крепеж.
178. Количество (отдельные планки): 117.

НОЖИ — ЖАТКИ С ДВОЙНЫМ НОЖОМ (FD250)

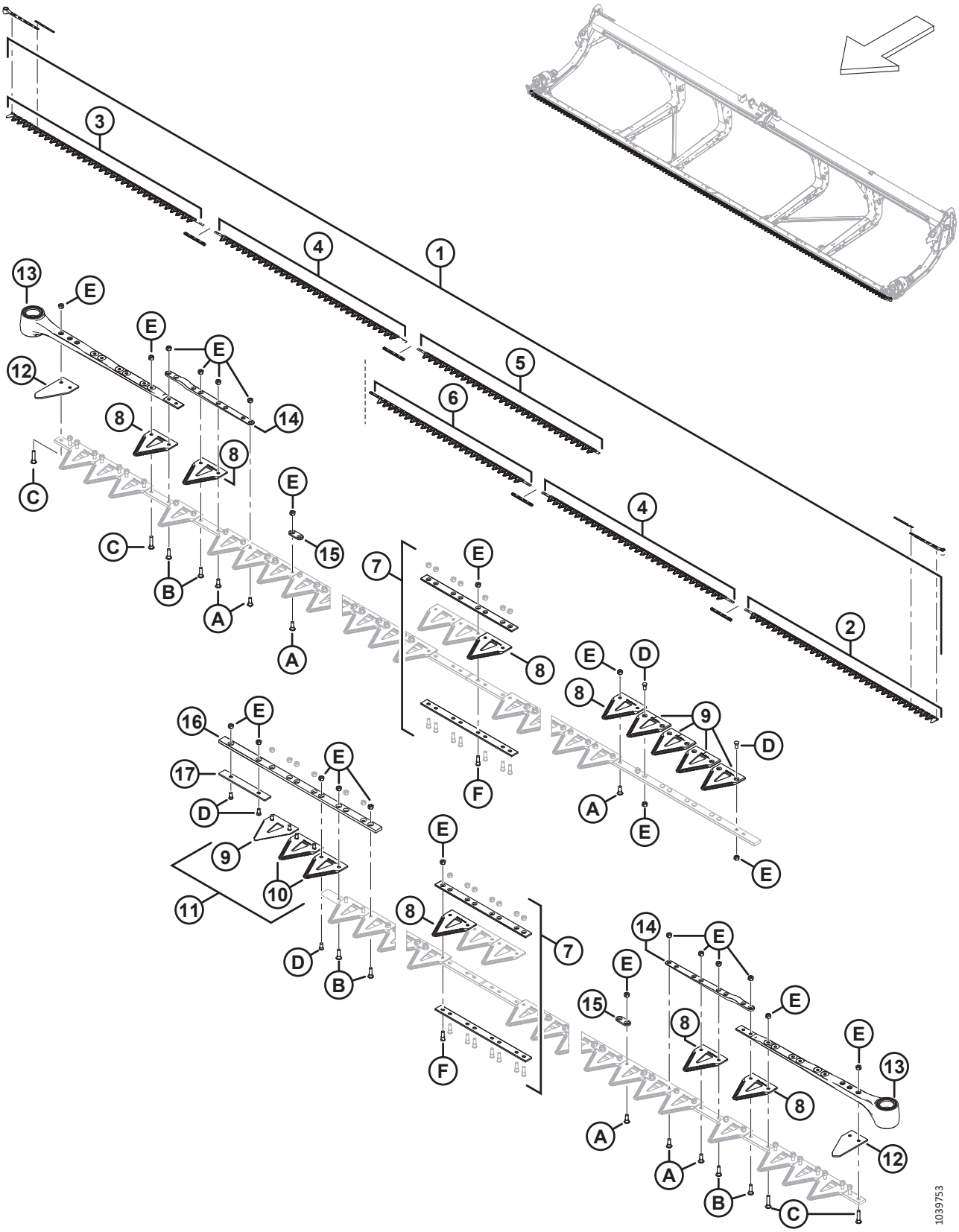

НОЖИ — ЖАТКИ С ДВОЙНЫМ НОЖОМ (FD250)

Ссылка	Номер детали	Описание	Кол-во	Серийный номер
17	286363	ПЛАНКА — ПРОТИВОИЗНОСНАЯ	1	
A	286475	ВИНТ — M6 × 18 ММ, С ГАЙКОЙ (УПАК. 50 ШТ.)		
B	286476	ВИНТ — M6 × 22 ММ, С ГАЙКОЙ (УПАК. 25 ШТ.)		
C	286477	ВИНТ — M6 × 29 ММ, С ГАЙКОЙ (УПАК. 25 ШТ.)		
D	286478	ВИНТ — УТОПЛЕННЫЙ M6 × 14 ММ, С ГАЙКОЙ (УПАК. 25 ШТ.)		
E	286479	ГАЙКА — УТОПЛЕННАЯ, ЦЕНТР., СТОПОРН. M6 × 1 (УПАК. 50 ШТ.)		
F	286621	ВИНТ — УТОПЛЕННЫЙ M6 × 22 ММ, С ГАЙКОЙ (УПАК. 25 ШТ.)		

38 Привод ножа — одинарный и двойной нож

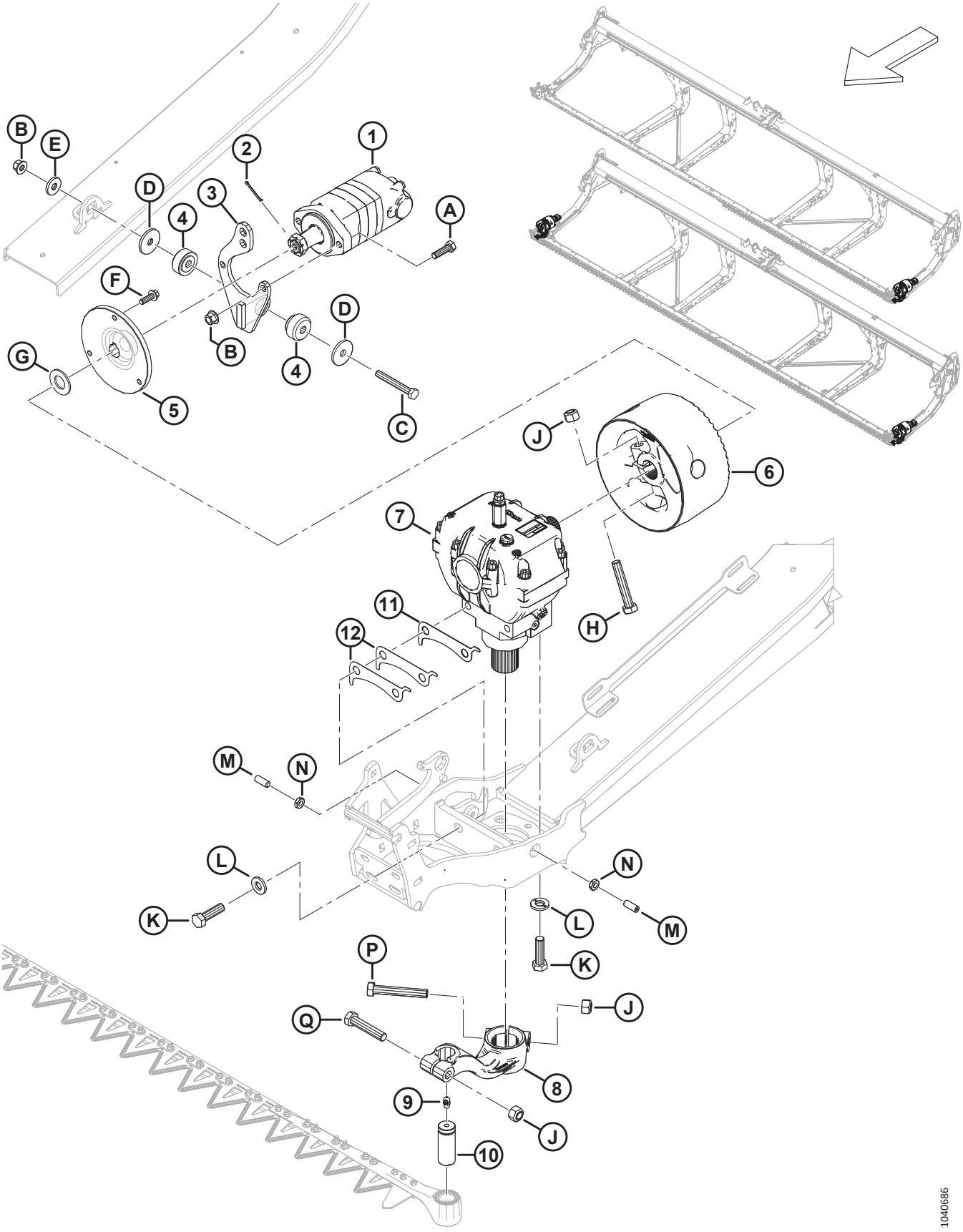

ПРИВОД НОЖА — ОДИНАРНЫЙ И ДВОЙНОЙ НОЖ

Ссылка	Номер детали	Описание	Кол-во	Серийный номер
1	283002	МОТОР — EATON 2000, 100 КУБ. СМ [179]	1	
	174304	КОМПЛЕКТ УПЛОТНЕНИЙ — МОТОР EATON 2000		
	137375	ГАЙКА — ЗАЖИМН. СО ШЛИЦЕМ 1,0-20 UNEF		
2	18606	ШТИФТ — ШПЛИНТ 1/8 ДИАМ. × 1,5 ОЦИНК.	1	
3	286826	ОПОРА — СВАРНАЯ, МОТОР SAE-A	1	
4	143107	ВТУЛКА — РЕЗИНОВАЯ [180]	1	
5	286087	СТУПИЦА — МЕХАНИЧЕСКАЯ ОБРАБОТКА	1	
6	286703	МАХОВИК — ПРИВОД НОЖА, В КОМПЛЕКТЕ С НАКЛЕЙКОЙ	1	
7	286089	ПРИВОД — НОЖ [181]	1	
8	226926	РЫЧАГ — ЛЕВЫЙ, ПРИВОД НОЖА, В КОМПЛЕКТЕ С НАКЛЕЙКОЙ	1	
	226927	РЫЧАГ — ПРАВЫЙ, ПРИВОД НОЖА, В КОМПЛЕКТЕ С НАКЛЕЙКОЙ (ТОЛЬКО ДВОЙНОЙ НОЖ) [182]	1	
9	21194	ФИТИНГ — СМАЗКА, 90°, 1/8 NPT	1	
10	113229	ШТИФТ — ГОЛОВКА НОЖА	1	
11	226400	РЕГУЛИРОВОЧНАЯ ПРОКЛАДКА — РЕДУКТОР ПРИВОДА НОЖА, 1,2 ММ [183]		
12	360870	РЕГУЛИРОВОЧНАЯ ПРОКЛАДКА — РЕДУКТОР ПРИВОДА НОЖА, 0,6 ММ [183]		
A	184669	БОЛТ — С ШЕСТИГР. ГОЛОВКОЙ, M12 × 1,75 × 40-8.8-AA1J	2	
B	136431	ГАЙКА — ШЕСТИГР., ФЛАНЦ., ЦЕНТР., СТОПОРН. M12 × 1,75-10	3	
C	184673	БОЛТ — С ШЕСТИГР. ГОЛОВКОЙ, M12 × 1,75 × 90-10.9-AA1J	1	
D	11695	ШАЙБА — ПЛОСКАЯ	2	
E	4761	ШАЙБА — ПЛОСКАЯ	1	
F	184663	БОЛТ — С ШЕСТИГР. ГОЛОВКОЙ, РЕЗЬБА ПО ВСЕЙ ДЛИНЕ M10 × 1,5 × 30-10,9-AA1J	3	
G	18603	ШАЙБА — ПЛОСКАЯ SAE ВД 1 1/16 × НД 2,0 ДЮЙМА, AA1J	1	
H	320214	БОЛТ — С ШЕСТИГР. ГОЛОВКОЙ, M16 × 2 × 90-10.9-ЦИНК	1	
J	320026	ГАЙКА — ШЕСТИГРАННАЯ, ВЕРХН., СТОПОРНАЯ M16 × 2-10-ЦИНК	3	
K	320311	БОЛТ — С ШЕСТИГР. ГОЛОВКОЙ, M16 × 2 × 55-12.9-ЦИНК	4	
L	120901	ШАЙБА — ЗАКАЛ. L9 СПЕЦ. 5/8-82/85 HR 15N-AB0C	4	

179. К мотору прилагается комплект уплотнений (MD № 174304), шпонка и корончатая гайка (MD № 137375).
180. Резиновая втулка (MD № 143107) включает обе половины, показанные на рисунке.
181. Детали для ремонта см. в разделе *39 Редуктор привода ножа, страница 129*.
182. Только жатки с двойными ножами.
183. Количество регулировочных прокладок зависит от монтажных зазоров. Максимально допустимое количество прокладок — четыре прокладки толщиной 1,2 мм (MD № 226400) (или три прокладки 1,2 мм и две прокладки 0,6 мм [MD № 360870]).

ПРИВОД НОЖА — ОДИНАРНЫЙ И ДВОЙНОЙ НОЖ

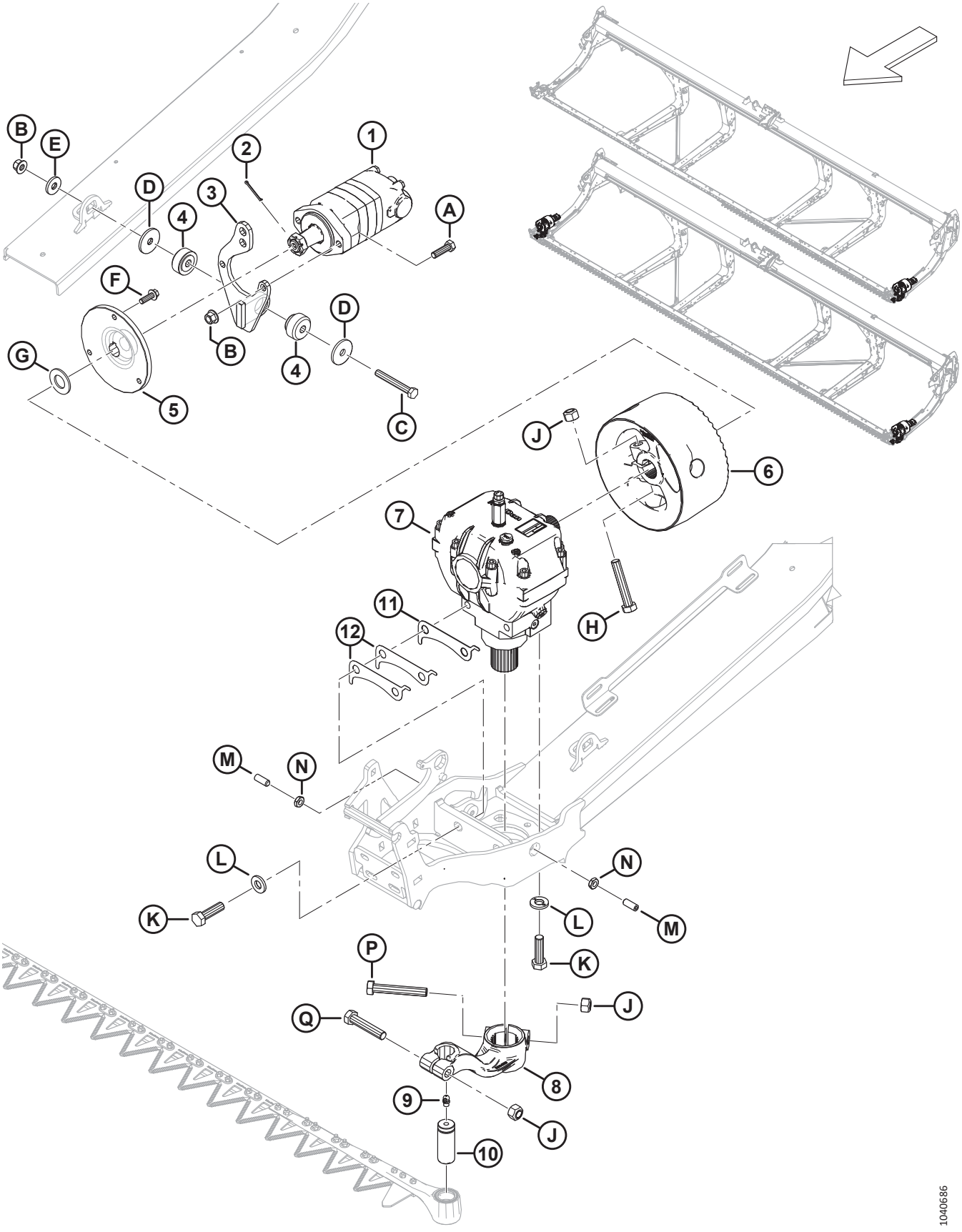

ПРИВОД НОЖА — ОДИНАРНЫЙ И ДВОЙНОЙ НОЖ

Ссылка	Номер детали	Описание	Кол-во	Серийный номер
M	320089	ВИНТ — УСТАНОВОЧНЫЙ M12 × 1,75 × 30 [184]	2	
N	184696	ГАЙКА — ШЕСТИГРАННАЯ, НИЗКАЯ M12 × 1,75-05-AA1J	2	
P	320215	БОЛТ — С ШЕСТИГР. ГОЛОВКОЙ, M16 × 2 × 100-10.9-ЦИНК	1	
Q	152602	БОЛТ — С ШЕСТИГР. ГОЛОВКОЙ, M16 × 2 × 80-10.9-AA1J	1	

184. Установочный винт используется для смещения привода ножа (MD № 286089) слева направо в пределах заданного допуска. Затяните стопорную гайку (MD № 184696) после правильной настройки привода ножа.

39 Редуктор привода ножа

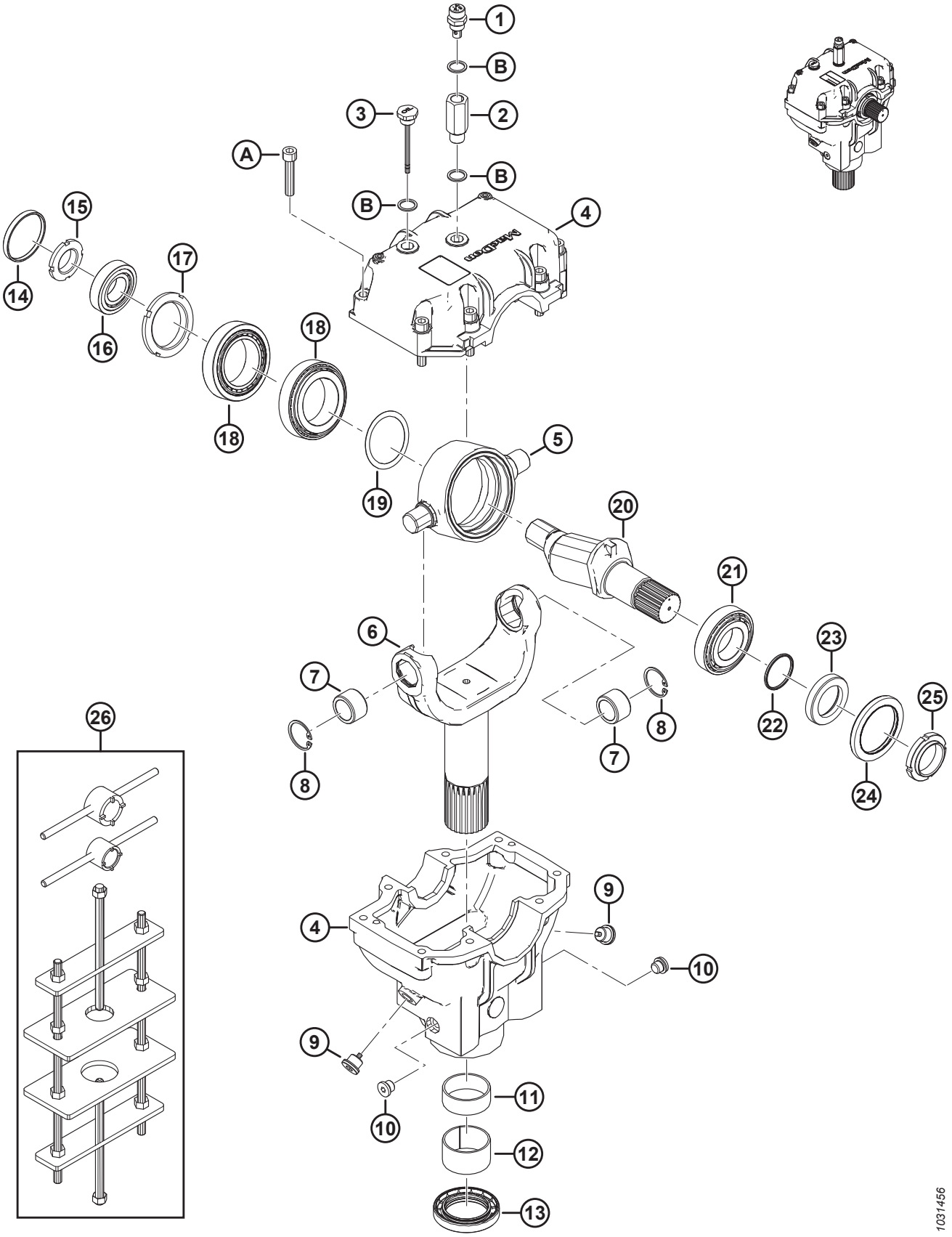

РЕДУКТОР ПРИВОДА НОЖА

Ссылка	Номер детали	Описание	Кол-во	Серийный номер
	286089	ПРИВОД — НОЖ		
1	286489	ЗАГЛУШКА — САПУН	1	
2	257089	УДЛИНИТЕЛЬ	1	
3	286490	ЗАГЛУШКА — УРОВЕНЬ	1	
4	286485	ЛИТАЯ ДЕТАЛЬ — РЕДУКТОР ПРИВОДА НОЖА [185]	1	
5	100721	ШАРНИР	1	
6	286483	ВИЛКА	1	
7	100723	ВТУЛКА — БРОНЗОВАЯ	2	
8	100722	КОЛЬЦО — СТОПОРНОЕ, ВНУТРЕННЕЕ	2	
9	286488	ЗАГЛУШКА — СЛИВ	2	
10	252423	ЗАГЛУШКА — СЛИВ	2	
11	100726	ВТУЛКА — СТАЛЬНАЯ	1	
12	286486	ВТУЛКА — СТАЛЬНАЯ	1	
13	286445	САЛЬНИК	1	
14	100719	КОЛПАЧОК — ПЫЛЕЗАЩИТНЫЙ	1	
15	100718	ГАЙКА — СПЕЦИАЛЬНАЯ, СТОПОРНАЯ M30 × 1,5 КЛАСС 8.8	1	
16	100717	УЗЕЛ — ПОДШИПНИК (НАРУЖНОЕ И ВНУТРЕННЕЕ КОЛЬЦО)	1	
17	100715	ГАЙКА — СПЕЦИАЛЬНАЯ, СТОПОРНАЯ M55 × 2 КЛАСС 8.8	1	
18	100720	УЗЕЛ — ПОДШИПНИК (НАРУЖНОЕ И ВНУТРЕННЕЕ КОЛЬЦО)	2	
19	113152	КОМПЛЕКТ — РЕГУЛИРОВОЧНАЯ ПРОКЛАДКА	1	
20	100710	ВАЛ	1	
21	100714	ПОДШИПНИК — НАРУЖНОЕ И ВНУТРЕННЕЕ КОЛЬЦО В СБОРЕ	1	
22	100712	УПЛОТНИТЕЛЬНОЕ КОЛЬЦО — 2,62 × 40,95	1	
23	102629	ПРОСТАВКА	1	
24	102630	УПЛОТНЕНИЕ — МАСЛЯНОЕ (ДВОЙНОЕ МАНЖЕТНОЕ)	1	
25	100709	ГАЙКА СПЕЦИАЛЬНАЯ M40 × 1,5 КЛАСС 8.8	1	
26	139003	КОМПЛЕКТ — ИНСТРУМЕНТ ДЛЯ МКШ [186]	A/R	
A	113153	ВИНТ — ГОЛОВКА С ШЕСТИГ. УГЛУБЛЕНИЕМ M10 × 1,5 × 50-8.8-BO		
B	257054	ШАЙБА МЕДНАЯ		

185. Литая деталь редуктора привода ножа включает в себя верхнюю и нижнюю литую деталь редуктора привода ножа и восемь винтов (MD № 113153).

186. В комплект входит инструмент с большим пазом, инструмент с маленьким пазом и монтажное приспособление для МКШ.

40 Рычаг центровки мотовила и подъемные цилиндры — центральный рычаг (FD230, FD235, FD240, и FD241)

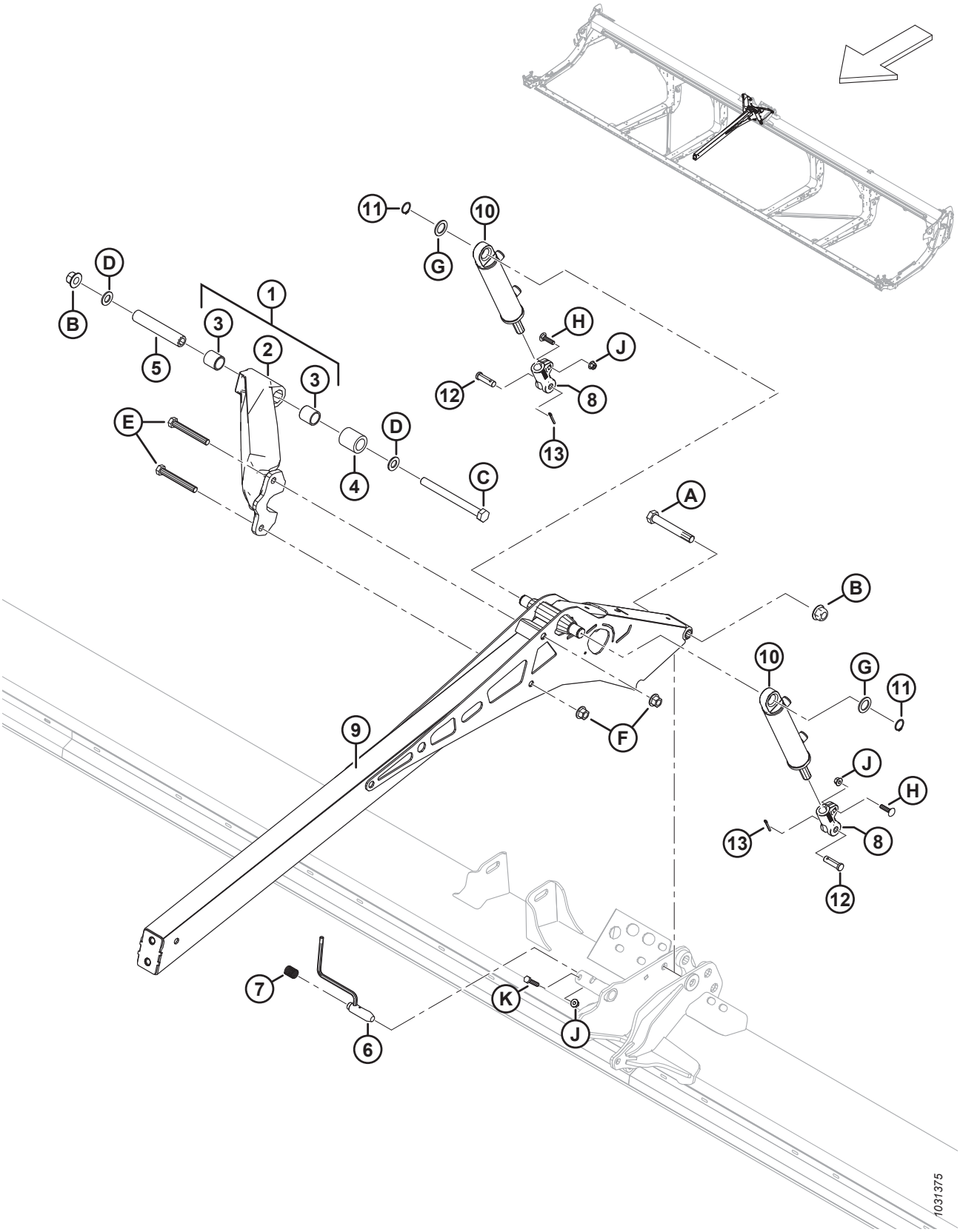

РЫЧАГ ЦЕНТРОВКИ МОТОВИЛА И ПОДЪЕМНЫЕ ЦИЛИНДРЫ — ЦЕНТРАЛЬНЫЙ РЫЧАГ (FD230, FD235, FD240, И FD241)

Ссылка	Номер детали	Описание	Кол-во	Серийный номер
1	311627	РАСПОРКА — СБОРОЧНЫЙ УЗЕЛ В КОМПЛЕКТЕ СО ВТУЛКАМИ [187]	1	
2	NSS	РАСПОРКА — С МАШИННОЙ ОБРАБОТКОЙ [188]	1	
3	311613	ВТУЛКА	2	
4	311612	ПРОСТАВКА — РАСПОРКА ШАРНИРА МОТОВИЛА	1	
5	311611	ТРУБКА — РАСПОРКА ШАРНИРА МОТОВИЛА	1	
6	273680	СВАРНАЯ ДЕТАЛЬ — ШТИФТ	1	
7	289880	ПРУЖИНА СЖАТИЯ	1	
8	273860	ВИЛКА — КОНЕЦ ЦИЛИНДРА, С МАШИННОЙ ОБРАБОТКОЙ	2	
9	273795	РЫЧАГ — ЦЕНТРАЛЬНЫЙ, СВАРНОЙ	1	
10	273790	ЦИЛИНДР — ГИДРАВЛИЧЕСКИЙ	2	
	311285	КОМПЛЕКТ УПЛОТНЕНИЙ		
11	30144	КОЛЬЦО — ВНЕШН. СТОПОРНОЕ	2	
12	18621	ШТИФТ — С ОТВЕРСТИЕМ ПОД ШПЛИНТ	2	
13	18648	ШТИФТ — ШПЛИНТ 3/16 ДИАМ. × 1,25 ОЦИНК.	2	
A	320196	БОЛТ — С ШЕСТИГР. ГОЛОВКОЙ, M20 × 2,5 × 140-СПЕЦ.-10.9-ЦИНК		
B	136122	ГАЙКА — ФЛАНЦЕВАЯ, ШЕСТИГРАННАЯ, ЦЕНТР., СТОПОРН. M20 × 2,5-10-AA1J		
C	252581	БОЛТ — С ШЕСТИГР. ГОЛОВКОЙ M20 × 2,5 × 220-10.9-AA1J		
D	136701	ШАЙБА — NORDLOCK M20		
E	320168	БОЛТ — С ШЕСТИГР. ГОЛОВКОЙ, M16 × 2 × 125-8.8-ЦИНК		
F	136440	ГАЙКА — ФЛАНЦЕВАЯ, ШЕСТИГРАННАЯ, СТОПОРН., M16 × 2-10-AA1J		
G	156178	ШАЙБА — УПОРНАЯ		
H	152732	БОЛТ — С ПОЛУКРУГЛОЙ ГОЛОВКОЙ И КВАДРАТНЫМ ПОДГОЛОВКОМ, M10 × 1,5 × 40-8.8-AA1J		
J	135799	ГАЙКА — ШЕСТИГР., ФЛАНЦ., ЦЕНТР., СТОПОРН. M10 × 1,5-10		
K	30629	БОЛТ — С ШЕСТИГР. ГОЛОВКОЙ M10 × 1,5 × 50-8.8-A3L		

187. В комплект входит распорка с машинной обработкой (не продается отдельно) и две втулки (MD № 311613).
188. Не продается отдельно; для обслуживания этой детали закажите распорку в сборе со втулками (MD № 311627).

41 Рычаг центровки мотовила и подъемные цилиндры — центральный рычаг, прав. сторона (FD240, FD245, и FD250)

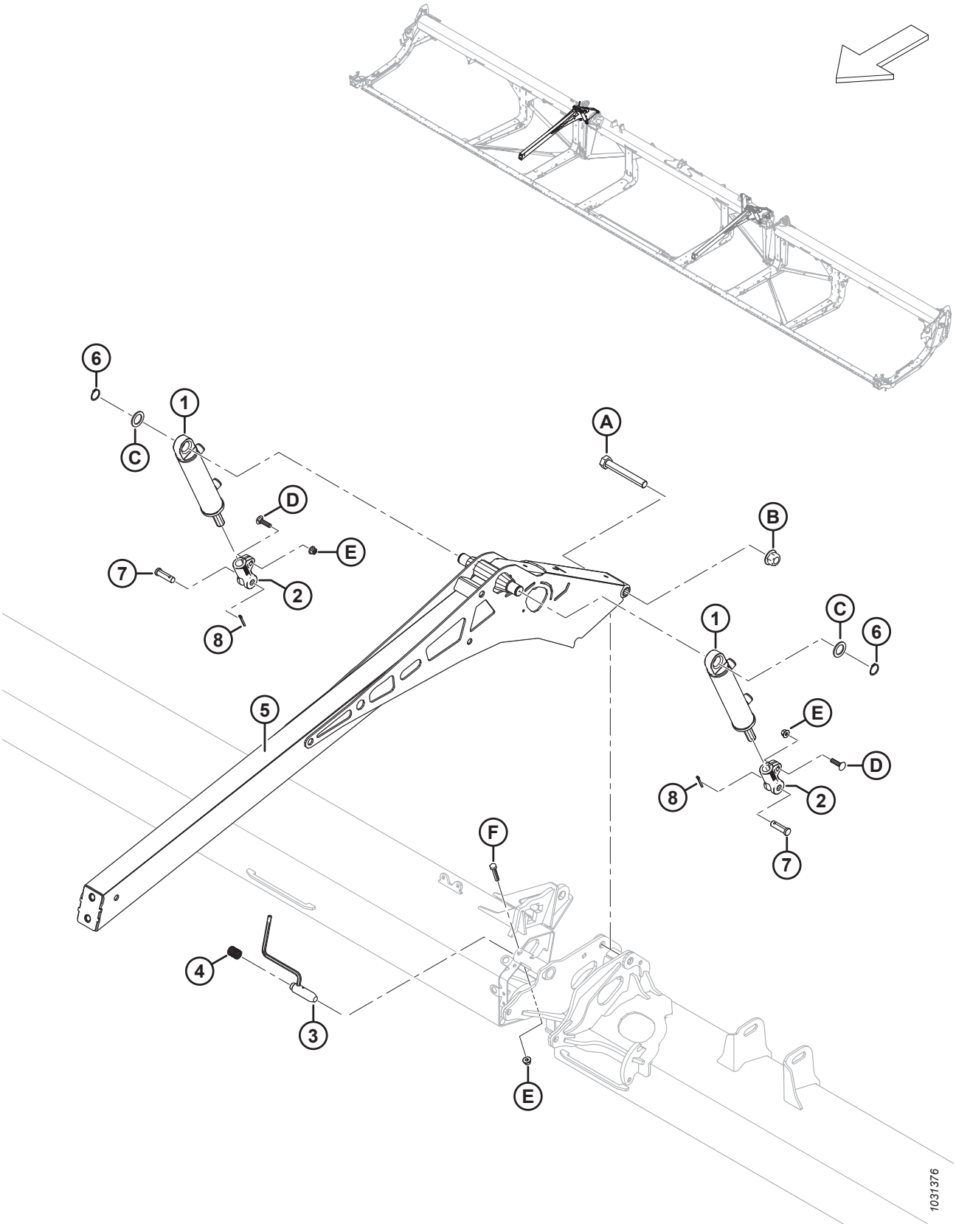

РЫЧАГ ЦЕНТРОВКИ МОТОВИЛА И ПОДЪЕМНЫЕ ЦИЛИНДРЫ — ЦЕНТРАЛЬНЫЙ РЫЧАГ, ПРАВ. СТОРОНА (FD240, FD245, И FD250)

Ссылка	Номер детали	Описание	Кол-во	Серийный номер
1	273790	ЦИЛИНДР — ГИДРАВЛИЧЕСКИЙ	2	
	311285	КОМПЛЕКТ УПЛОТНЕНИЙ		
2	273860	ВИЛКА — КОНЕЦ ЦИЛИНДРА, С МАШИННОЙ ОБРАБОТКОЙ	2	
3	273680	СВАРНАЯ ДЕТАЛЬ — ШТИФТ	1	
4	289880	ПРУЖИНА СЖАТИЯ	1	
5	273795	РЫЧАГ — ЦЕНТРАЛЬНЫЙ, СВАРНОЙ	2	
6	30144	КОЛЬЦО — ВНЕШН. СТОПОРНОЕ	2	
7	18621	ШТИФТ — С ОТВЕРСТИЕМ ПОД ШПЛИНТ	2	
8	18648	ШТИФТ — ШПЛИНТ 3/16 ДИАМ. × 1,25 ОЦИНК.	2	
A	320196	БОЛТ — С ШЕСТИГР. ГОЛОВКОЙ, M20 × 2,5 × 140-СПЕЦ.-10.9-ЦИНК	2	
B	136122	ГАЙКА — ФЛАНЦЕВАЯ, ШЕСТИГРАННАЯ, ЦЕНТР., СТОПОРН. M20 × 2,5-10-AA1J	3	
C	156178	ШАЙБА — УПОРНАЯ	4	
D	152732	БОЛТ — С ПОЛУКРУГЛОЙ ГОЛОВКОЙ И КВАДРАТНЫМ ПОДГОЛОВКОМ, M10 × 1,5 × 40-8.8-AA1J	4	
E	135799	ГАЙКА — ШЕСТИГР., ФЛАНЦ., ЦЕНТР., СТОПОРН. M10 × 1,5-10	6	
F	30629	БОЛТ — С ШЕСТИГР. ГОЛОВКОЙ M10 × 1,5 × 50-8.8-A3L	2	

42 Рычаг центровки мотовила и подъемные цилиндры — центральный рычаг, лев. сторона (FD240, FD245, и FD250)

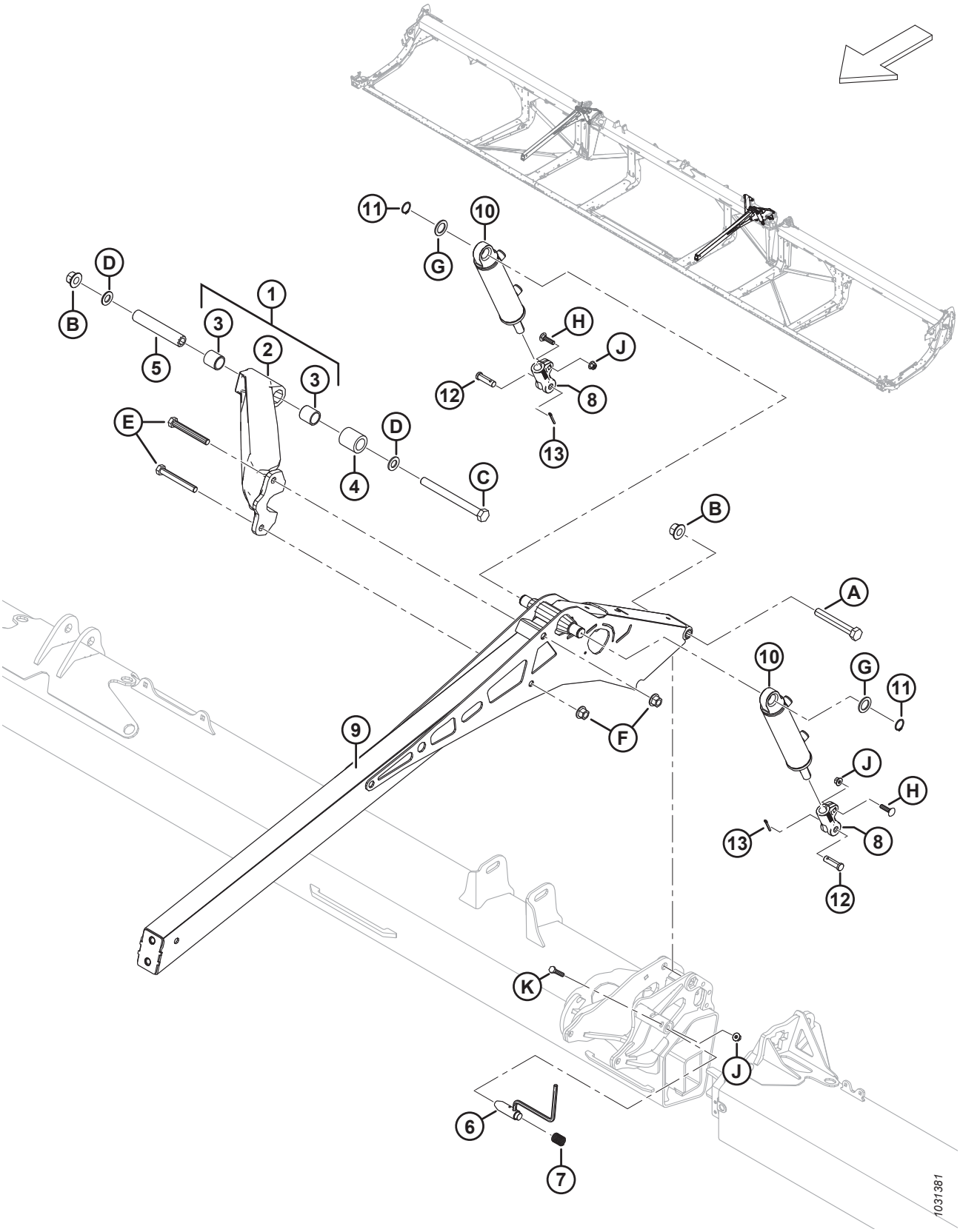

РЫЧАГ ЦЕНТРОВКИ МОТОВИЛА И ПОДЪЕМНЫЕ ЦИЛИНДРЫ — ЦЕНТРАЛЬНЫЙ РЫЧАГ, ЛЕВ. СТОРОНА (FD240, FD245, И FD250)

Ссылка	Номер детали	Описание	Кол-во	Серийный номер
1	311627	РАСПОРКА — СБОРОЧНЫЙ УЗЕЛ В КОМПЛЕКТЕ СО ВТУЛКАМИ [189]	1	
2	NSS	РАСПОРКА — С МАШИННОЙ ОБРАБОТКОЙ [190]	1	
3	311613	ВТУЛКА	2	
4	311612	ПРОСТАВКА — РАСПОРКА ШАРНИРА МОТОВИЛА	1	
5	311611	ТРУБКА — РАСПОРКА ШАРНИРА МОТОВИЛА	1	
6	273680	СВАРНАЯ ДЕТАЛЬ — ШТИФТ	1	
7	289880	ПРУЖИНА СЖАТИЯ	1	
8	273860	ВИЛКА — КОНЕЦ ЦИЛИНДРА, С МАШИННОЙ ОБРАБОТКОЙ	2	
9	273795	РЫЧАГ — ЦЕНТРАЛЬНЫЙ, СВАРНОЙ	1	
10	273791	ЦИЛИНДР — ГИДРАВЛИЧЕСКИЙ	2	
	313794	КОМПЛЕКТ УПЛОТНЕНИЙ		
11	30144	КОЛЬЦО — ВНЕШН. СТОПОРНОЕ	2	
12	18621	ШТИФТ — С ОТВЕРСТИЕМ ПОД ШПЛИНТ	2	
13	18648	ШТИФТ — ШПЛИНТ 3/16 ДИАМ. × 1,25 ОЦИНК.	2	
A	320196	БОЛТ — С ШЕСТИГР. ГОЛОВКОЙ, M20 × 2,5 × 140-СПЕЦ.-10.9-ЦИНК		
B	136122	ГАЙКА — ФЛАНЦЕВАЯ, ШЕСТИГРАННАЯ, ЦЕНТР., СТОПОРН. M20 × 2,5-10-AA1J		
C	252581	БОЛТ — С ШЕСТИГР. ГОЛОВКОЙ M20 × 2,5 × 220-10.9-AA1J		
D	136701	ШАЙБА — NORDLOCK M20		
E	320168	БОЛТ — С ШЕСТИГР. ГОЛОВКОЙ, M16 × 2 × 125-8.8-ЦИНК		
F	136440	ГАЙКА — ФЛАНЦЕВАЯ, ШЕСТИГРАННАЯ, СТОПОРН., M16 × 2-10-AA1J		
G	156178	ШАЙБА — УПОРНАЯ		
H	152732	БОЛТ — С ПОЛУКРУГЛОЙ ГОЛОВКОЙ И КВАДРАТНЫМ ПОДГОЛОВКОМ, M10 × 1,5 × 40-8.8-AA1J		
J	135799	ГАЙКА — ШЕСТИГР., ФЛАНЦ., ЦЕНТР., СТОПОРН. M10 × 1,5-10		
K	30629	БОЛТ — С ШЕСТИГР. ГОЛОВКОЙ M10 × 1,5 × 50-8.8-A3L		

189. В сборочный узел входит распорка с машинной обработкой (не продается отдельно) и две втулки (MD № 311613).
190. Не продается отдельно; для обслуживания этой детали закажите распорку в сборе со втулками (MD № 311627).

43 Рычаг центровки мотовила и подъемные цилиндры — наружные рычаги, одинарное мотовило

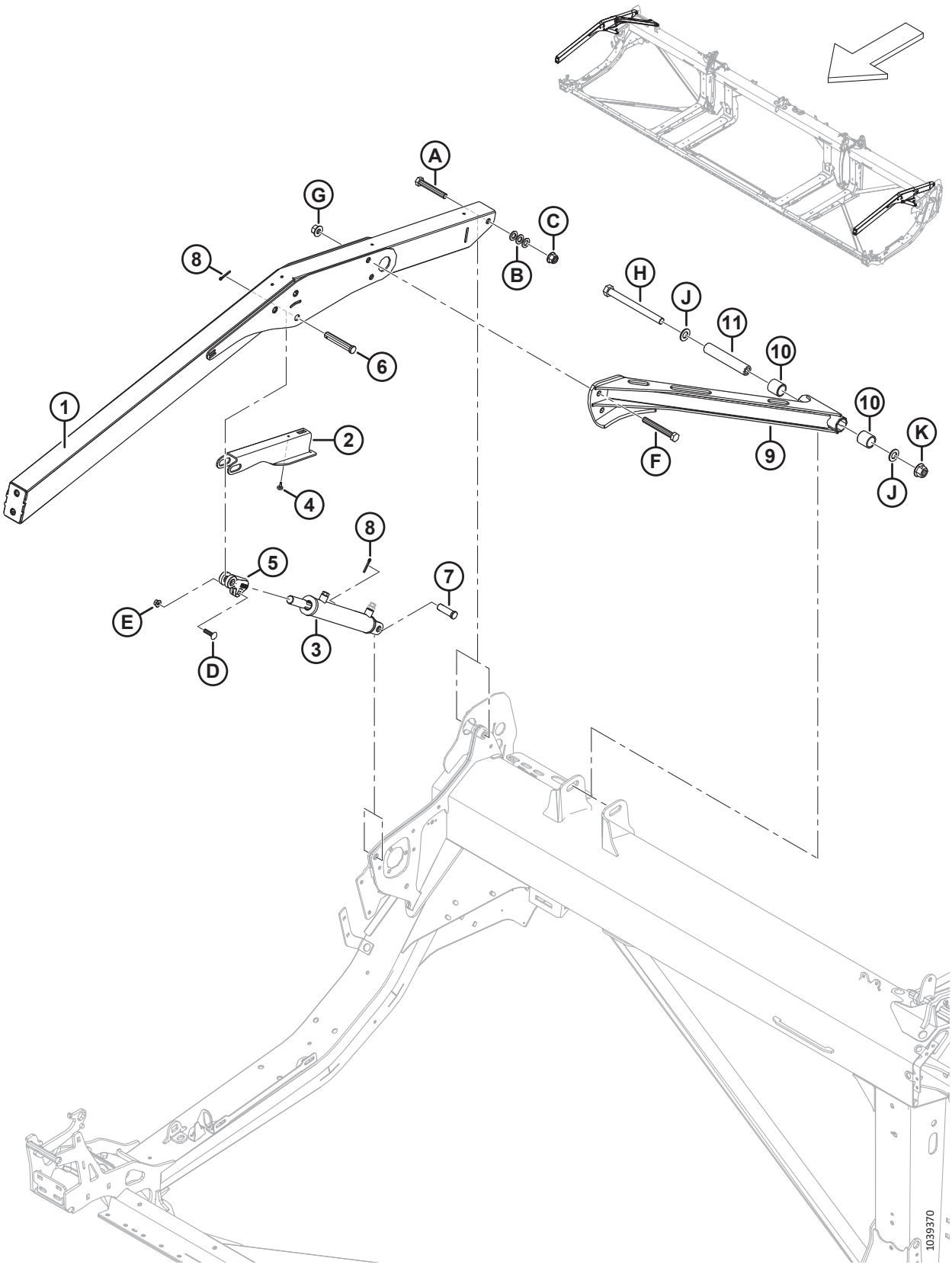

РЫЧАГ ЦЕНТРОВКИ МОТОВИЛА И ПОДЪЕМНЫЕ ЦИЛИНДРЫ — НАРУЖНЫЕ РЫЧАГИ, ОДИНАРНОЕ МОТОВИЛО

Ссылка	Номер детали	Описание	Кол-во	Серийный номер
1	360035	УЗЕЛ — ОДИНАРНОЕ МОТОВИЛО, НАРУЖНЫЙ РЫЧАГ С НАКЛЕЙКОЙ [191].	2	
2	340191	ОПОРА — УПОР МОТОВИЛА	2	
3	273788	ЦИЛИНДР — ГИДРАВЛ. (ПРАВ.) [192]	1	
	323687	КОМПЛЕКТ УПЛОТНЕНИЙ		
	273789	ЦИЛИНДР — ГИДРАВЛИЧЕСКИЙ (ЛЕВЫЙ) [192]	1	
	323688	КОМПЛЕКТ УПЛОТНЕНИЙ		
	174879	САПУН — УПЛОТНИТЕЛЬНОЕ КОЛЬЦО № 6		
4	273653	БАМПЕР — РЕЗИНОВЫЙ	2	
5	228338	ВИЛКА — КОНЕЦ ЦИЛИНДРА, С МАШИННОЙ ОБРАБОТКОЙ	2	
6	18629	ШТИФТ — С ОТВЕРСТИЕМ ПОД ШПЛИНТ	2	
7	18626	ШТИФТ — С ПЛОСКОЙ ГОЛОВКОЙ (ПРАВ.) [193]	1	
	322970	ШТИФТ — С ОТВЕРСТИЕМ ПОД ШПЛИНТ 3/4 × 1-31/32 (ЛЕВ.) [193]	1	
8	18648	ШТИФТ — ШПЛИНТ 3/16 ДИАМ. × 1,25 ОЦИНК.	4	
9	340648	РАСПОРКА — ОДИНАРНОЕ МОТОВИЛО, С ВТУЛКАМИ [194]	1	
10	311613	ВТУЛКА	2	
11	311611	ТРУБКА — РАСПОРКА ШАРНИРА МОТОВИЛА	1	
A	136310	БОЛТ — С ШЕСТИГР. ГОЛОВКОЙ, M16 × 2 × 105-СПЕЦ.-8.8-AA1J		
B	184717	ШАЙБА — ПЛОСКАЯ СТАНД. M16-200HV-AA1J		
C	152520	ГАЙКА — ФЛАНЦЕВАЯ, ШЕСТИГРАННАЯ, ТЕХ. СТОПОРН., M16 × 2-10-AA1J		
D	152732	БОЛТ — С ПОЛУКРУГЛОЙ ГОЛОВКОЙ И КВАДРАТНЫМ ПОДГОЛОВКОМ, M10 × 1,5 × 40-8.8-AA1J		
E	135799	ГАЙКА — ШЕСТИГР., ФЛАНЦ., ЦЕНТР., СТОПОРН. M10 × 1,5-10		
F	320168	БОЛТ — С ШЕСТИГР. ГОЛОВКОЙ, M16 × 2 × 125-8.8-AA1J		
G	136440	ГАЙКА — ФЛАНЦЕВАЯ, ШЕСТИГРАННАЯ, СТОПОРН., M16 × 2-10-AA1J		
H	252581	БОЛТ — С ШЕСТИГР. ГОЛОВКОЙ M20 × 2,5 × 220-10.9-AA1J		
J	136701	ШАЙБА — NORDLOCK M20		
K	136122	ГАЙКА — ФЛАНЦЕВАЯ, ШЕСТИГРАННАЯ, ЦЕНТР., СТОПОРН. M20 × 2,5-10-AA1J		

191. С рычагом включены две наклейки об опасности затягивания под мотовило (MD № 360541)
192. Для прав. цилиндра (MD № 273788) закажите комплект уплотнений (MD № 323687); для лев. цилиндра (MD № 273789) закажите комплект уплотнений (MD № 323688).
193. Для фиксации правого цилиндра на правой боковине используйте палец с плоской головкой (MD № 18626); для фиксации левого цилиндра на левой боковине используйте палец с плоской головкой (MD № 322970).
194. Распорка включает две втулки (MD № 311613).

44 Рычаг центровки мотовила и подъемные цилиндры — наружные рычаги, сдвоенное мотовило и строенное мотовило

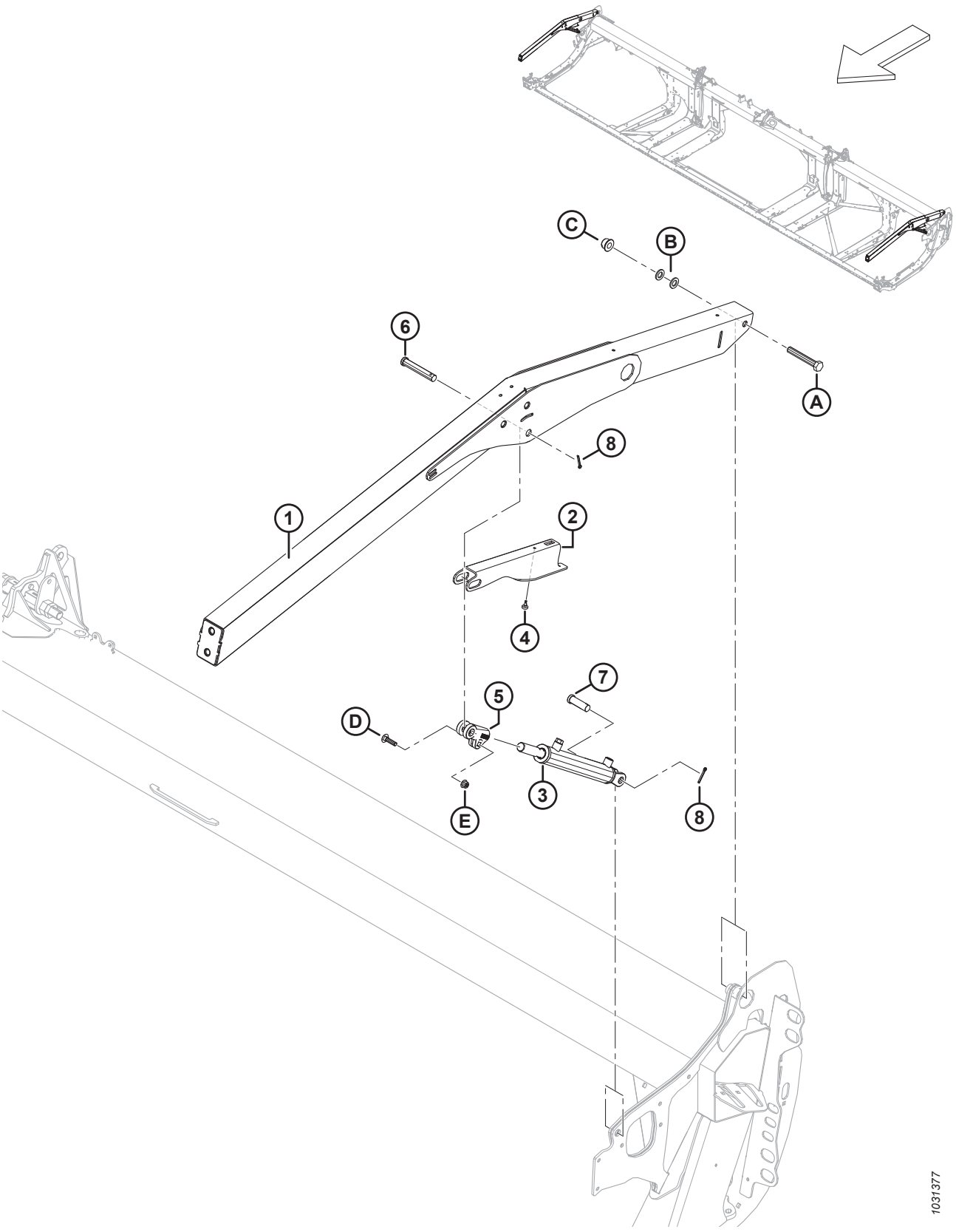

РЫЧАГ ЦЕНТРОВКИ МОТОВИЛА И ПОДЪЕМНЫЕ ЦИЛИНДРЫ — НАРУЖНЫЕ РЫЧАГИ, СДВОЕННОЕ МОТОВИЛО И СТРОЕННОЕ МОТОВИЛО

Ссылка	Номер детали	Описание	Кол-во	Серийный номер
1	311949	РЫЧАГ — НАРУЖНЫЙ С НАКЛЕЙКОЙ[195]	2	
2	340191	ОПОРА — УПОР МОТОВИЛА	2	
3	273787	ЦИЛИНДР — ГИДРАВЛИЧЕСКИЙ	2	
	311284	КОМПЛЕКТ УПЛОТНЕНИЙ		
	174879	САПУН — УПЛОТНИТЕЛЬНОЕ КОЛЬЦО № 6		
4	273653	БАМПЕР — РЕЗИНОВЫЙ	2	
5	228338	ВИЛКА — КОНЕЦ ЦИЛИНДРА, С МАШИННОЙ ОБРАБОТКОЙ	2	
6	18629	ШТИФТ — С ОТВЕРСТИЕМ ПОД ШПЛИНТ	2	
7	18626	ШТИФТ — С ОТВЕРСТИЕМ ПОД ШПЛИНТ	2	
8	18648	ШТИФТ — ШПЛИНТ 3/16 ДИАМ. × 1,25 ОЦИНК.	4	
A	136310	БОЛТ — С ШЕСТИГР. ГОЛОВКОЙ, M16 × 2 × 105-СПЕЦ.-8.8-AA1J		
B	184717	ШАЙБА — ПЛОСКАЯ СТАНД. M16-200HV-AA1J		
C	152520	ГАЙКА — ФЛАНЦЕВАЯ, ШЕСТИГРАННАЯ, ТЕХ. СТОПОРН., M16 × 2-10-AA1J		
D	152732	БОЛТ — С ПОЛУКРУГЛОЙ ГОЛОВКОЙ И КВАДРАТНЫМ ПОДГОЛОВКОМ, M10 × 1,5 × 40-8.8-AA1J		
E	135799	ГАЙКА — ШЕСТИГР., ФЛАНЦ., ЦЕНТР., СТОПОРН. M10 × 1,5-10		

195. К рычагу прилагаются две наклейки с предупреждением об опасности затягивания под мотовило (MD № 360541).

45 Компоненты рычага мотовила — правый, одинарное мотовило (FD225)

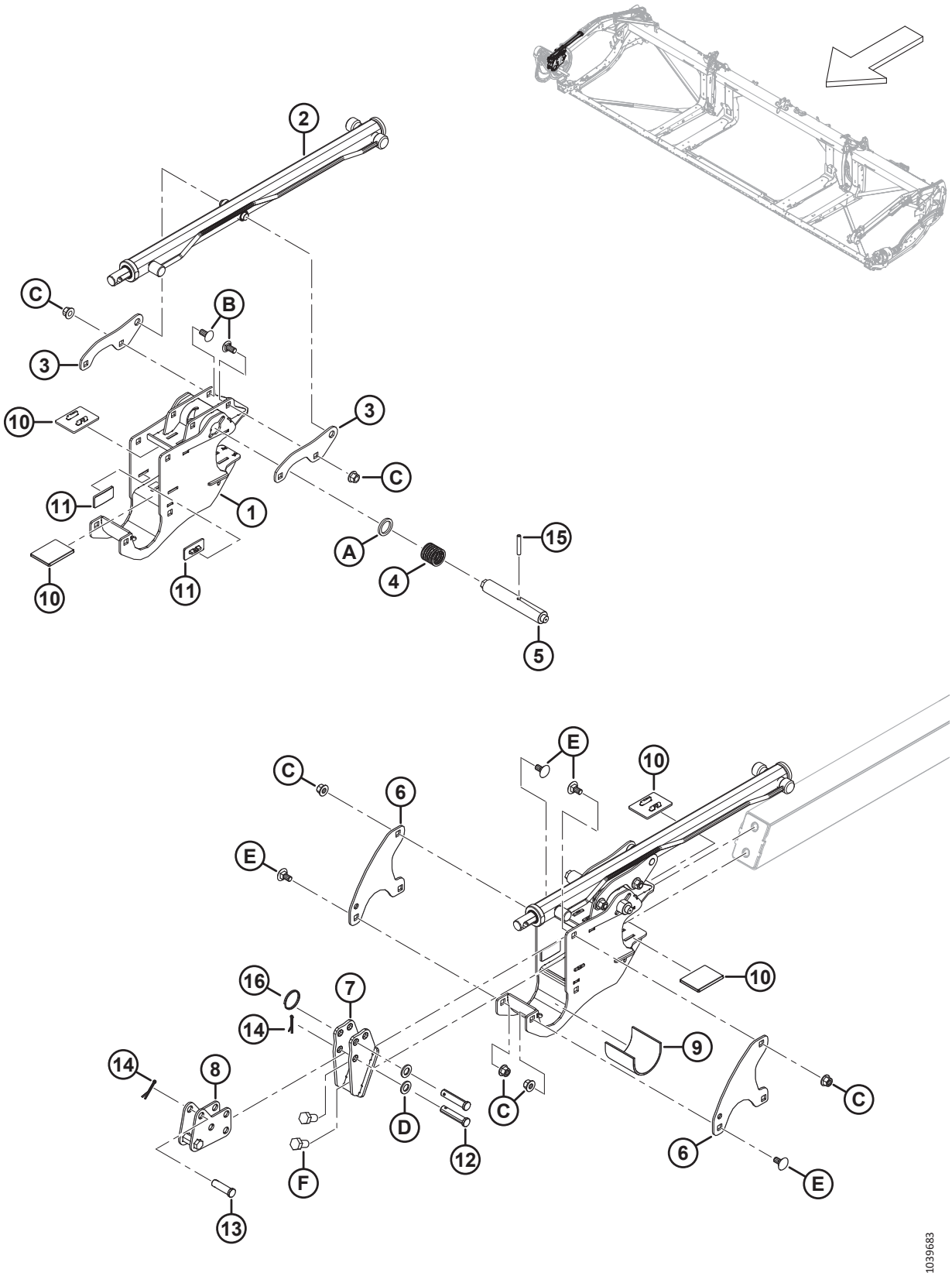

КОМПОНЕНТЫ РЫЧАГА МОТОВИЛА — ПРАВЫЙ, ОДИНАРНОЕ МОТОВИЛО (FD225)

Ссылка	Номер детали	Описание	Кол-во	Серийный номер
1	340224	ОПОРА — МОТОВИЛО, С НАКЛЕЙКОЙ	1	
2	273283	ЦИЛИНДР — ПЕРЕМЕЩЕНИЯ ВПЕРЕД/НАЗАД [196]	1	
	313964	КОМПЛЕКТ УПЛОТНЕНИЙ		
3	273138	ПРОУШИНА	2	
4	273861	ПРУЖИНА — КОМПЛЕКТ — ЛЕВАЯ СПИРАЛЬ	1	
5	273278	ШТИФТ — ЭКСЦЕНТРИКОВАЯ ЗАЩЕЛКА, ПРИВОДЫ ПРАВ.	1	
6	273122	ПЛАСТИНА — ФИКСАТОР МОТОВИЛА	2	
7	311237	ОПОРА — ПЕРЕДНИЙ КРОНШТЕЙН, СВАРНОЙ	1	
8	311238	КРОНШТЕЙН — ПРОДОЛЬНОГО ПЕРЕМЕЩЕНИЯ, СВАРНОЙ ПОДУЗЕЛ	1	
9	228381	МУФТА — ОПОРА СТУПИЦЫ МОТОВИЛА	1	
10	273831	НАКЛАДКА — ИЗНОСНАЯ, ПРИВОДА МОТОВИЛА	4	
11	273777	НАКЛАДКА — ИЗНОСНАЯ, ПРИВОДА МОТОВИЛА	2	
12	18704	ШТИФТ — ВИЛКА, 15 × 68 ММ ПОЛНАЯ ДЛИНА	2	
13	18621	ШТИФТ — ВИЛКА, 15 × 50 ММ ПОЛНАЯ ДЛИНА	1	
14	18607	ШТИФТ — ШПЛИНТ 5/32 ДИАМ. × 1,5 ОЦИНК.	2	
15	16681	ШТИФТ — ПОДПРУЖИН. 5/16 ДИАМ. × 2,0 ДЛ.	1	
16	320207	КОЛЬЦО — РАЗЪЕМНОЕ	1	
A	273304	ШАЙБА — ЭКСЦЕНТРИКОВАЯ ЗАЩЕЛКА		
B	152439	БОЛТ — УКОРОЧЕННЫЙ С ПОЛУКРУГЛОЙ ГОЛОВКОЙ И КВАДРАТНЫМ ПОДГОЛОВКОМ, M12 × 1,75 × 25-8.8-AA1J		
C	136431	ГАЙКА — ШЕСТИГР., ФЛАНЦ., ЦЕНТР., СТОПОРН. M12 × 1,75-10		
D	184717	ШАЙБА — ПЛОСКАЯ СТАНД. M16-200HV-AA1J		
E	135903	БОЛТ — С ПОЛУКРУГЛОЙ ГОЛОВКОЙ И КВАДРАТНЫМ ПОДГОЛОВКОМ, M12 × 1,75 × 25-8.8-ЦИНК		
F	136143	БОЛТ — С ШЕСТИГР. ГОЛОВКОЙ, РЕЗЬБА ПО ВСЕЙ ДЛИНЕ M16 × 2 × 30-10.9-AA1J		

196. Правый рычаг, только для одинарного мотовила.

46 Компоненты рычага мотовила — правый рычаг, сдвоенное мотовило (FD230, FD235, FD240 и FD241)

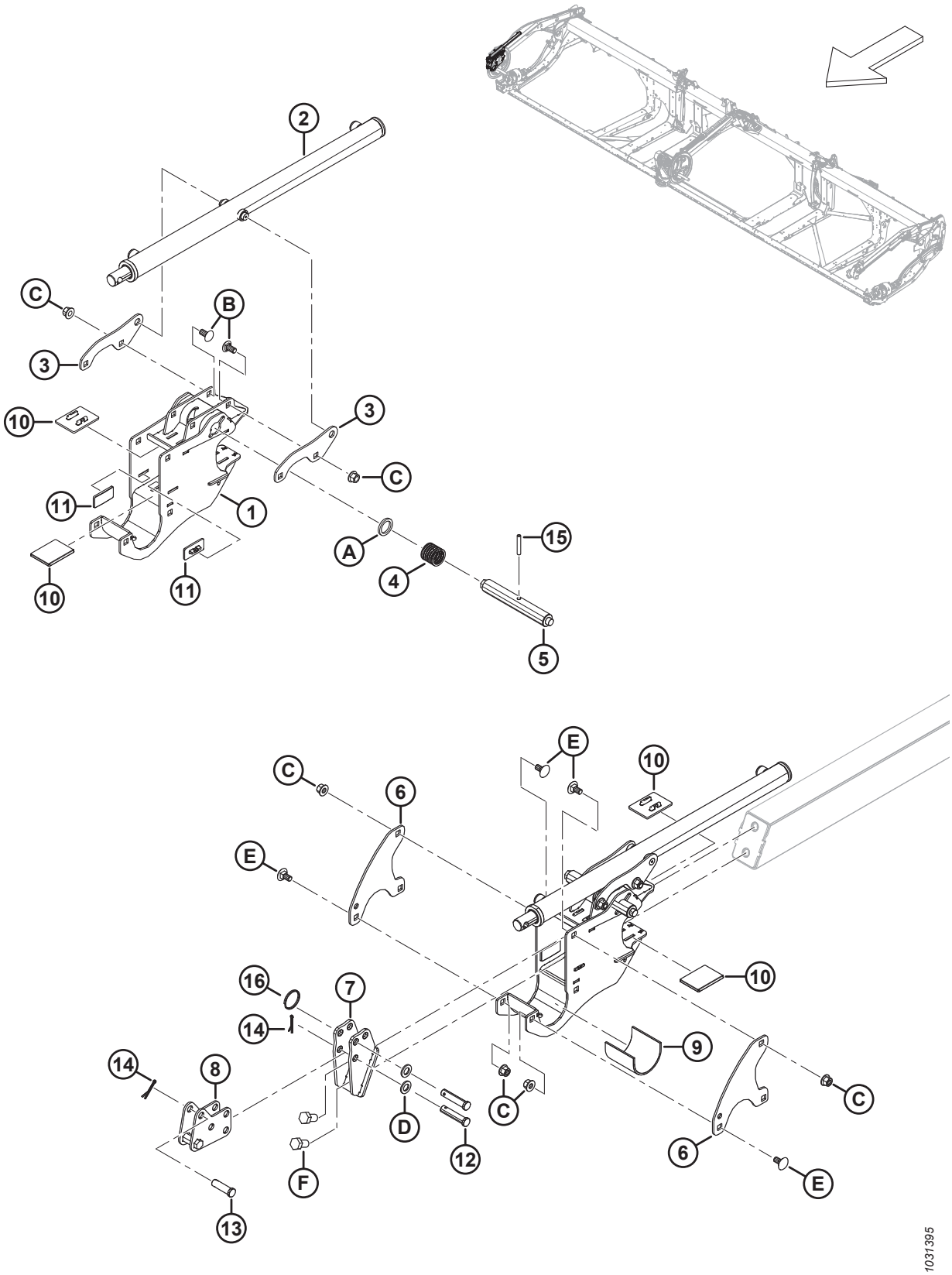

КОМПОНЕНТЫ РЫЧАГА МОТОВИЛА — ПРАВЫЙ РЫЧАГ, СДВОЕННОЕ МОТОВИЛО (FD230, FD235, FD240 И FD241)

Ссылка	Номер детали	Описание	Кол-во	Серийный номер
1	340224	ОПОРА — ЦЕНТР МОТОВИЛА С НАКЛЕЙКОЙ	1	
2	273284	ЦИЛИНДР — ПРОДОЛЬНОГО ПЕРЕМЕЩЕНИЯ (ТОЛЬКО ПРАВЫЙ РЫЧАГ)	1	
	313964	КОМПЛЕКТ УПЛОТНЕНИЙ		
3	273138	ПРОУШИНА	2	
4	273861	ПРУЖИНА — КОМПЛЕКТ — ЛЕВАЯ СПИРАЛЬ	1	
5	273281	ШТИФТ — ЭКСЦЕНТРИКОВАЯ ЗАЩЕЛКА, ПРАВЫЕ ЭКСЦЕНТРИКИ	1	
6	273122	ПЛАСТИНА — ФИКСАТОР МОТОВИЛА	2	
7	311237	ОПОРА — ПЕРЕДНИЙ КРОНШТЕЙН, СВАРНОЙ	1	
8	311238	КРОНШТЕЙН — ПРОДОЛЬНОГО ПЕРЕМЕЩЕНИЯ, СВАРНОЙ ПОДУЗЕЛ	1	
9	228381	МУФТА — ОПОРА СТУПИЦЫ МОТОВИЛА	1	
10	273831	НАКЛАДКА — ИЗНОСНАЯ, ПРИВОДА МОТОВИЛА	4	
11	273777	НАКЛАДКА — ИЗНОСНАЯ, ПРИВОДА МОТОВИЛА	2	
12	18704	ШТИФТ — ВИЛКА, 15 × 68 ММ ПОЛНАЯ ДЛИНА	2	
13	18621	ШТИФТ — ВИЛКА, 15 × 50 ММ ПОЛНАЯ ДЛИНА	1	
14	18607	ШТИФТ — ШПЛИНТ 5/32 ДИАМ. × 1,5 ОЦИНК.	3	
15	16681	ШТИФТ — ПОДПРУЖИН. 5/16 ДИАМ. × 2,0 ДЛ.	1	
16	320207	КОЛЬЦО — РАЗЪЕМНОЕ	1	
A	273304	ШАЙБА — ЭКСЦЕНТРИКОВАЯ ЗАЩЕЛКА		
B	152439	БОЛТ — УКОРОЧЕННЫЙ С ПОЛУКРУГЛОЙ ГОЛОВКОЙ И КВАДРАТНЫМ ПОДГОЛОВКОМ, M12 × 1,75 × 25-8.8-AA1J		
C	136431	ГАЙКА — ШЕСТИГР., ФЛАНЦ., ЦЕНТР., СТОПОРН. M12 × 1,75-10		
D	184717	ШАЙБА — ПЛОСКАЯ СТАНД. M16-200HV-AA1J		
E	135903	БОЛТ — С ПОЛУКРУГЛОЙ ГОЛОВКОЙ И КВАДРАТНЫМ ПОДГОЛОВКОМ, M12 × 1,75 × 25-8.8-ЦИНК		
F	136143	БОЛТ — С ШЕСТИГР. ГОЛОВКОЙ, РЕЗЬБА ПО ВСЕЙ ДЛИНЕ M16 × 2 × 30-10.9-AA1J		

47 Компоненты рычага мотовила — правый рычаг, строенное мотовило (FD240, FD245 и FD250)

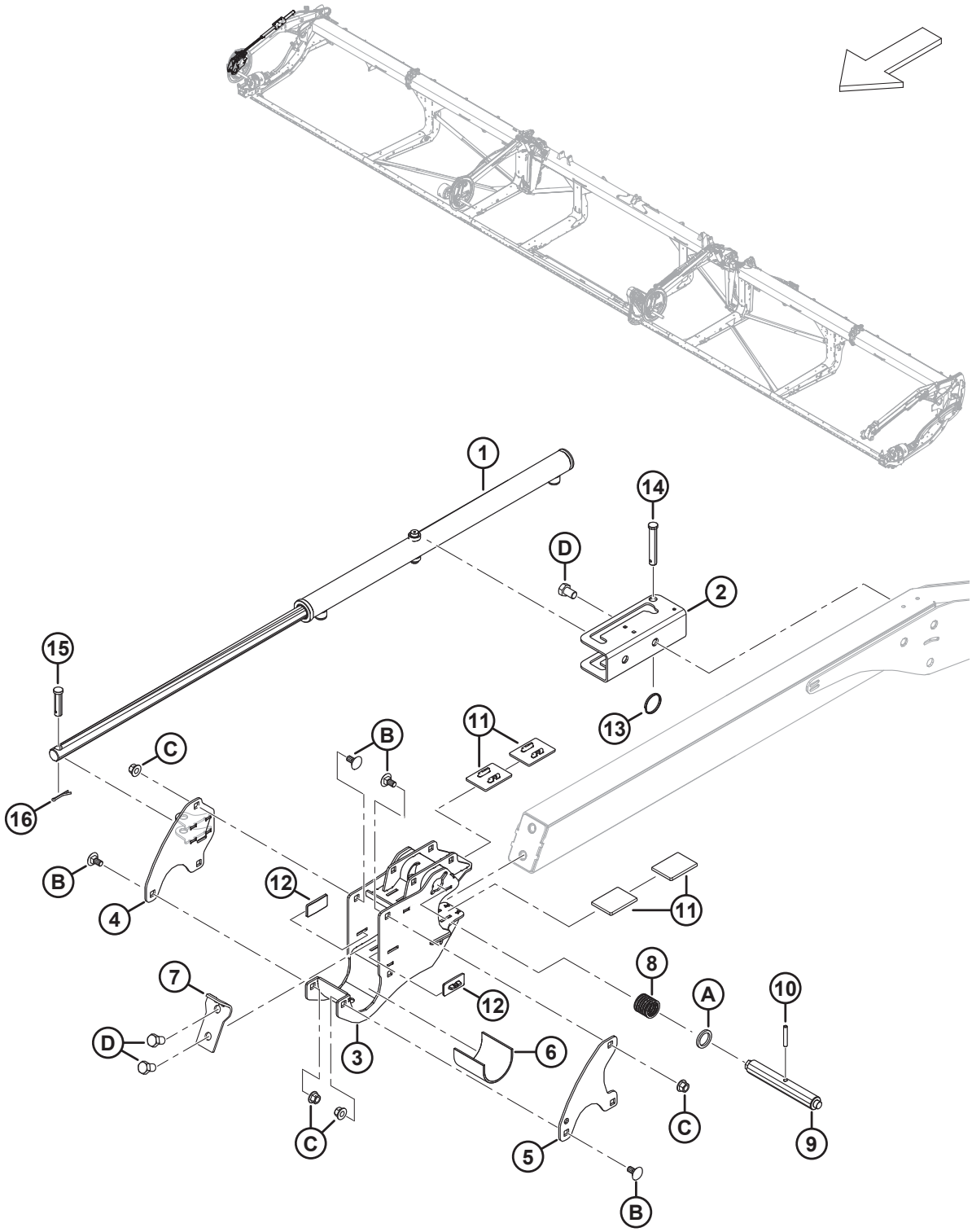

КОМПОНЕНТЫ РЫЧАГА МОТОВИЛА — ПРАВЫЙ РЫЧАГ, СТРОЕННОЕ МОТОВИЛО (FD240, FD245 И FD250)

Ссылка	Номер детали	Описание	Кол-во	Серийный номер
1	273284	ЦИЛИНДР — ПРОДОЛЬНОГО ПЕРЕМЕЩЕНИЯ	1	
	313964	КОМПЛЕКТ УПЛОТНЕНИЙ		
2	273637	КРОНШТЕЙН — КРЕПЛЕНИЕ ЦИЛИНДРА	1	
3	340224	ОПОРА — ЦЕНТР МОТОВИЛА С НАКЛЕЙКОЙ	1	
4	340571	СВАРНАЯ СКОБА — ПРОДОЛЬНОГО ПЕРЕМЕЩЕНИЯ, ПРАВЫЙ ЭКСЦЕНТРИК	1	
5	273122	ПЛАСТИНА — ФИКСАТОР МОТОВИЛА	1	
6	228381	МУФТА — ОПОРА СТУПИЦЫ МОТОВИЛА	1	
7	311359	ПЛАСТИНА — СТОПОР МОТОВИЛА	1	
8	273861	ПРУЖИНА — КОМПЛЕКТ — ЛЕВАЯ СПИРАЛЬ	1	
9	273281	ШТИФТ — ЭКСЦЕНТРИКОВАЯ ЗАЩЕЛКА, ПРАВЫЕ ЭКСЦЕНТРИКИ	1	
10	16681	ШТИФТ — ПОДПРУЖИН. 5/16 ДИАМ. × 2,0 ДЛ.	1	
11	273831	НАКЛАДКА — ИЗНОСНАЯ, ПРИВОДА МОТОВИЛА	4	
12	273777	НАКЛАДКА — ИЗНОСНАЯ, ПРИВОДА МОТОВИЛА	2	
13	320207	КОЛЬЦО — РАЗЪЕМНОЕ	1	
14	19958	ШТИФТ — С ОТВЕРСТИЕМ ПОД ШПЛИНТ	1	
15	103879	ШТИФТ — С ОТВЕРСТИЕМ ПОД ШПЛИНТ	1	
16	18607	ШТИФТ — ШПЛИНТ 5/32 ДИАМ. × 1,5 ОЦИНК.	1	
A	273304	ШАЙБА — ЭКСЦЕНТРИКОВАЯ ЗАЩЕЛКА		
B	135903	БОЛТ — С ПОЛУКРУГЛОЙ ГОЛОВКОЙ И КВАДРАТНЫМ ПОДГОЛОВКОМ, M12 × 1,75 × 25-8.8-ЦИНК		
C	136431	ГАЙКА — ШЕСТИГР., ФЛАНЦ., ЦЕНТР., СТОПОРН. M12 × 1,75-10		
D	136143	БОЛТ — С ШЕСТИГР. ГОЛОВКОЙ, РЕЗЬБА ПО ВСЕЙ ДЛИНЕ M16 × 2 × 30-10.9-AA1J		

48 Компоненты рычага мотовила — центральный рычаг (FD230, FD235, FD240, FD241, FD245 и FD250)

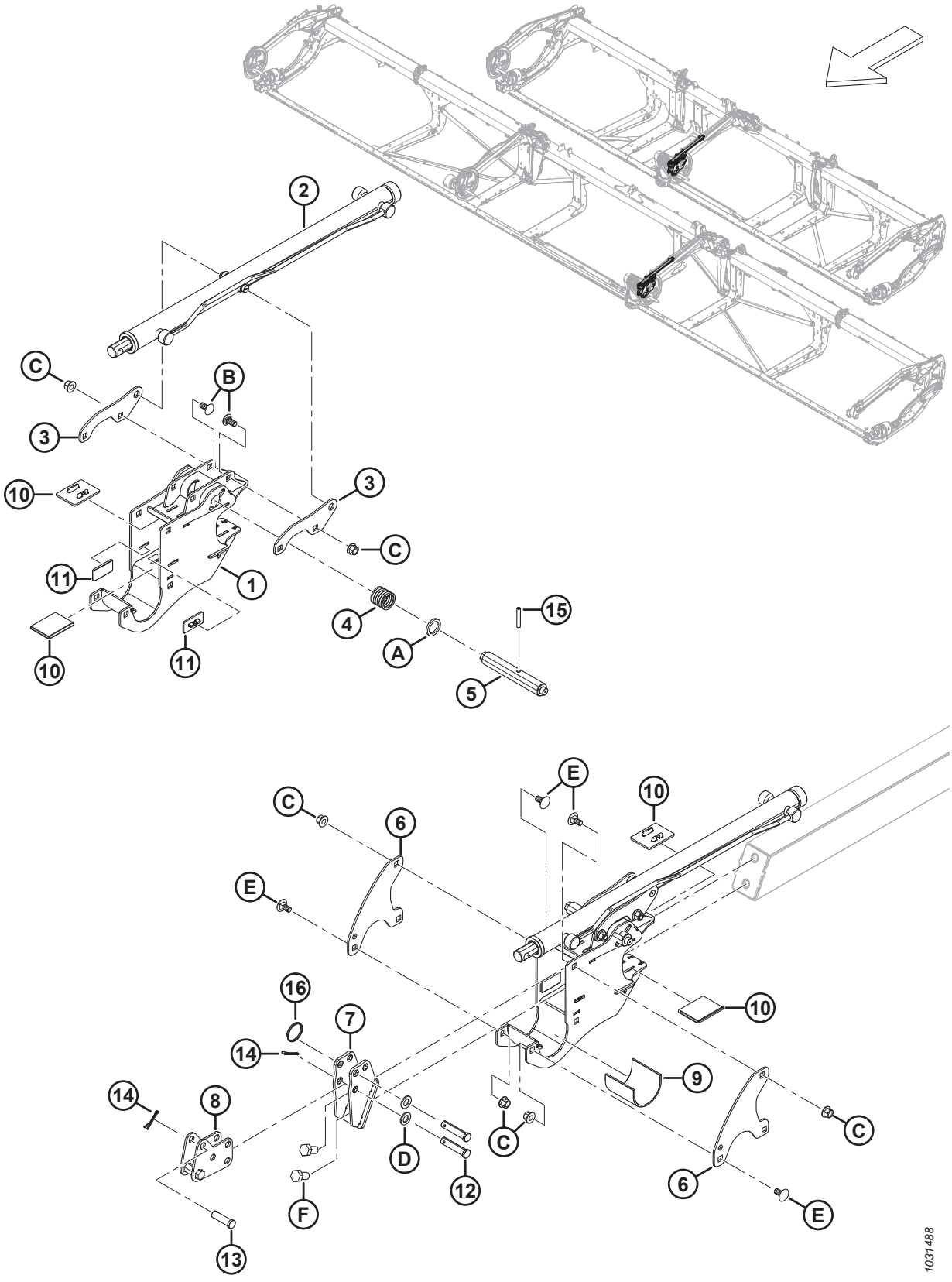

КОМПОНЕНТЫ РЫЧАГА МОТОВИЛА — ЦЕНТРАЛЬНЫЙ РЫЧАГ (FD230, FD235, FD240, FD241, FD245 И FD250)

Ссылка	Номер детали	Описание	Кол-во	Серийный номер
1	340224	ОПОРА — ЦЕНТР МОТОВИЛА С НАКЛЕЙКОЙ	1	
2	273283	ЦИЛИНДР — ПРОДОЛЬНОГО ПЕРЕМЕЩЕНИЯ	1	
	313964	КОМПЛЕКТ УПЛОТНЕНИЙ		
3	273138	ПРОУШИНА	2	
4	273861	ПРУЖИНА — КОМПЛЕКТ — ЛЕВАЯ СПИРАЛЬ	1	
5	273278	ШТИФТ — ЭКСЦЕНТРИКОВАЯ ЗАЩЕЛКА — ПРИВОДЫ И ПРАВЫЙ, ЦЕНТР.	1	
6	273122	ПЛАСТИНА — ФИКСАТОР МОТОВИЛА	2	
7	311237	ОПОРА — ПЕРЕДНИЙ КРОНШТЕЙН, СВАРНОЙ	1	
8	311238	КРОНШТЕЙН — ПРОДОЛЬНОГО ПЕРЕМЕЩЕНИЯ, СВАРНОЙ ПОДУЗЕЛ	1	
9	228381	МУФТА — ОПОРА СТУПИЦЫ МОТОВИЛА	1	
10	273831	НАКЛАДКА — ИЗНОСНАЯ, ПРИВОДА МОТОВИЛА	4	
11	273777	НАКЛАДКА — ИЗНОСНАЯ, ПРИВОДА МОТОВИЛА	2	
12	18704	ШТИФТ — ВИЛКА, 15 × 68 ММ ПОЛНАЯ ДЛИНА	2	
13	18621	ШТИФТ — ВИЛКА, 15 × 50 ММ ПОЛНАЯ ДЛИНА	1	
14	18607	ШТИФТ — ШПЛИНТ 5/32 ДИАМ. × 1,5 ОЦИНК.	3	
15	16681	ШТИФТ — ПОДПРУЖИН. 5/16 ДИАМ. × 2,0 ДЛ.	1	
16	320207	КОЛЬЦО — РАЗЪЕМНОЕ	1	
A	273304	ШАЙБА — ЭКСЦЕНТРИКОВАЯ ЗАЩЕЛКА		
B	152439	БОЛТ — УКОРОЧЕННЫЙ С ПОЛУКРУГЛОЙ ГОЛОВКОЙ И КВАДРАТНЫМ ПОДГОЛОВКОМ, M12 × 1,75 × 25-8.8-AA1J		
C	136431	ГАЙКА — ШЕСТИГР., ФЛАНЦ., ЦЕНТР., СТОПОРН. M12 × 1,75-10		
D	184717	ШАЙБА — ПЛОСКАЯ СТАНД. M16-200HV-AA1J		
E	135903	БОЛТ — С ПОЛУКРУГЛОЙ ГОЛОВКОЙ И КВАДРАТНЫМ ПОДГОЛОВКОМ, M12 × 1,75 × 25-8.8-ЦИНК		
F	136143	БОЛТ — С ШЕСТИГР. ГОЛОВКОЙ, РЕЗЬБА ПО ВСЕЙ ДЛИНЕ M16 × 2 × 30-10.9-AA1J		

49 Компоненты рычага мотовила — центральный правый рычаг, строенное мотовило (FD240, FD245 и FD250)

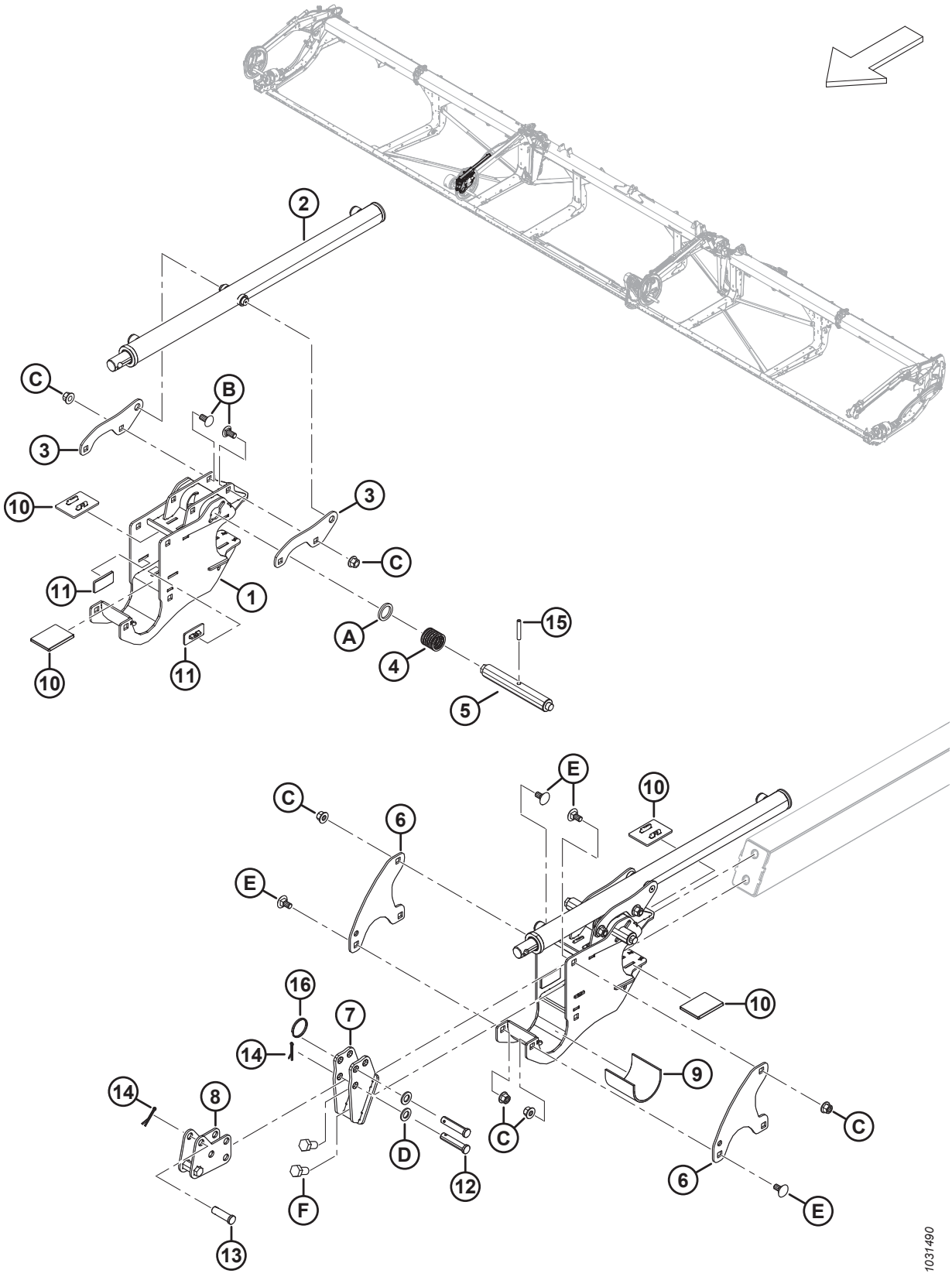

КОМПОНЕНТЫ РЫЧАГА МОТОВИЛА — ЦЕНТРАЛЬНЫЙ ПРАВЫЙ РЫЧАГ, СТРОЕННОЕ МОТОВИЛО (FD240, FD245 И FD250)

Ссылка	Номер детали	Описание	Кол-во	Серийный номер
1	340224	ОПОРА — ЦЕНТР МОТОВИЛА С НАКЛЕЙКОЙ	1	
2	273284	ЦИЛИНДР — ПРОДОЛЬНОГО ПЕРЕМЕЩЕНИЯ	1	
	313964	КОМПЛЕКТ УПЛОТНЕНИЙ		
3	273138	ПРОУШИНА	2	
4	273861	ПРУЖИНА — КОМПЛЕКТ — ЛЕВАЯ СПИРАЛЬ	1	
5	273278	ШТИФТ — ЭКСЦЕНТРИКОВАЯ ЗАЩЕЛКА — ПРИВОДЫ И ПРАВЫЙ, ЦЕНТР.	1	
6	273122	ПЛАСТИНА — ФИКСАТОР МОТОВИЛА	2	
7	311237	ОПОРА — ПЕРЕДНИЙ КРОНШТЕЙН, СВАРНОЙ	1	
8	311238	КРОНШТЕЙН — ПРОДОЛЬНОГО ПЕРЕМЕЩЕНИЯ, СВАРНОЙ ПОДУЗЕЛ	1	
9	228381	МУФТА — ОПОРА СТУПИЦЫ МОТОВИЛА	1	
10	273831	НАКЛАДКА — ИЗНОСНАЯ, ПРИВОДА МОТОВИЛА	4	
11	273777	НАКЛАДКА — ИЗНОСНАЯ, ПРИВОДА МОТОВИЛА	2	
12	18704	ШТИФТ — ВИЛКА, 15 × 68 ММ ПОЛНАЯ ДЛИНА	2	
13	18621	ШТИФТ — ВИЛКА, 15 × 50 ММ ПОЛНАЯ ДЛИНА	1	
14	18607	ШТИФТ — ШПЛИНТ 5/32 ДИАМ. × 1,5 ОЦИНК.	3	
15	16681	ШТИФТ — ПОДПРУЖИН. 5/16 ДИАМ. × 2,0 ДЛ.	1	
16	320207	КОЛЬЦО — РАЗЪЕМНОЕ	1	
A	273304	ШАЙБА — ЭКСЦЕНТРИКОВАЯ ЗАЩЕЛКА		
B	152439	БОЛТ — УКОРОЧЕННЫЙ С ПОЛУКРУГЛОЙ ГОЛОВКОЙ И КВАДРАТНЫМ ПОДГОЛОВКОМ, M12 × 1,75 × 25-8.8-AA1J		
C	136431	ГАЙКА — ШЕСТИГР., ФЛАНЦ., ЦЕНТР., СТОПОРН. M12 × 1,75-10		
D	184717	ШАЙБА — ПЛОСКАЯ СТАНД. M16-200HV-AA1J		
E	135903	БОЛТ — С ПОЛУКРУГЛОЙ ГОЛОВКОЙ И КВАДРАТНЫМ ПОДГОЛОВКОМ, M12 × 1,75 × 25-8.8-ЦИНК		
F	136143	БОЛТ — С ШЕСТИГР. ГОЛОВКОЙ, РЕЗЬБА ПО ВСЕЙ ДЛИНЕ M16 × 2 × 30-10.9-AA1J		

50 Компоненты рычага мотовила — левый рычаг (FD225, FD230, FD235, FD240, FD241, FD245 и FD250)

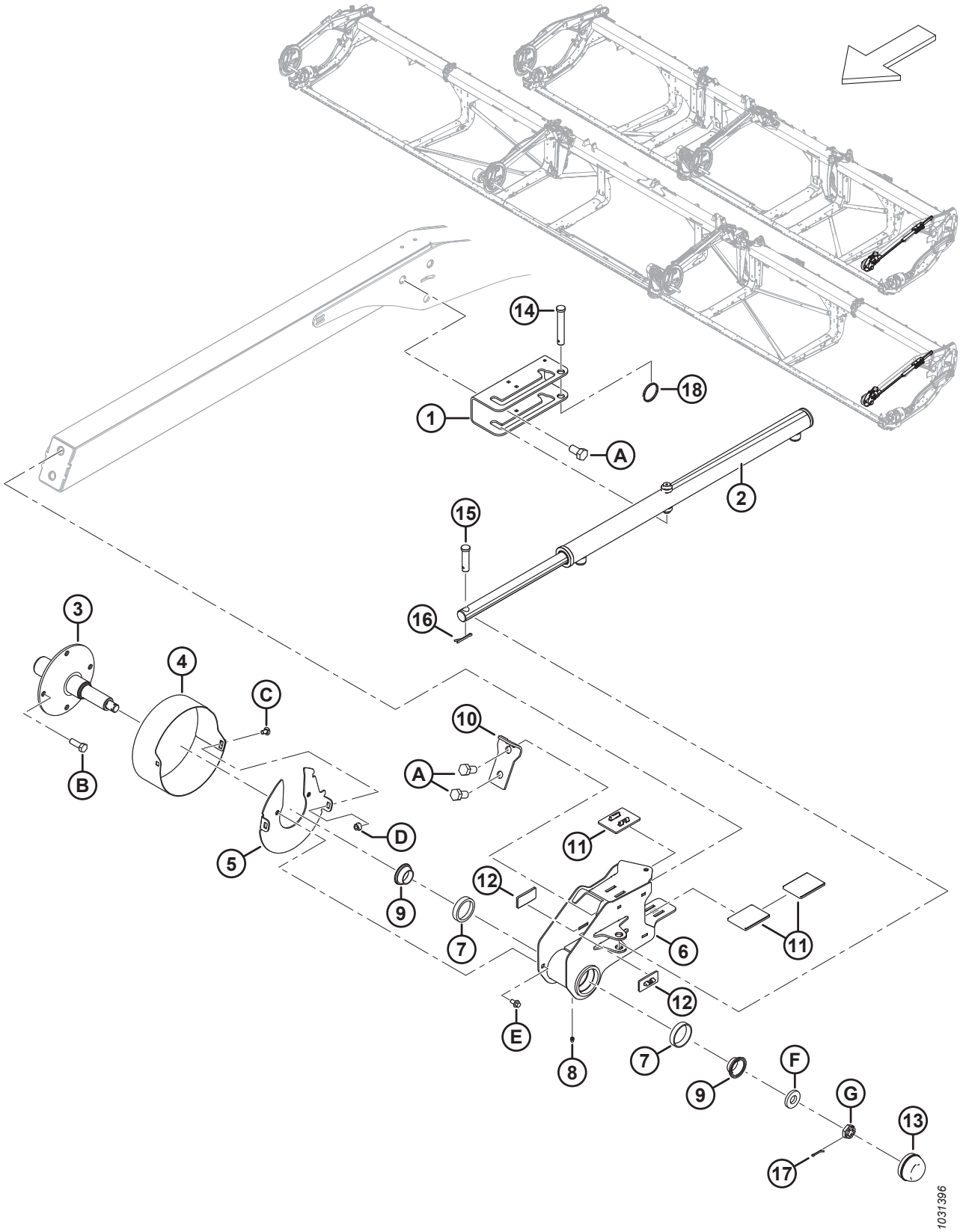

КОМПОНЕНТЫ РЫЧАГА МОТОВИЛА — ЛЕВЫЙ РЫЧАГ (FD225, FD230, FD235, FD240, FD241, FD245 И FD250)

Ссылка	Номер детали	Описание	Кол-во	Серийный номер
1	273637	КРОНШТЕЙН — КРЕПЛЕНИЕ ЦИЛИНДРА	1	
2	273284	ЦИЛИНДР — ПРОДОЛЬНОГО ПЕРЕМЕЩЕНИЯ	1	
	313964	КОМПЛЕКТ УПЛОТНЕНИЙ		
3	228322	ВАЛ — ХВОСТОВАЯ ЧАСТЬ, С МАШИННОЙ ОБРАБОТКОЙ	1	
4	273309	ЩИТОК — ХВОСТОВИК ЛЕВОГО МОТОВИЛА	1	
5	311632	ДИСК — СВАРКА	1	
6	273772	ОПОРА ХВОСТОВИКА МОТОВИЛА — В КОМПЛЕКТЕ С НАРУЖНЫМИ КОЛЬЦАМИ [197]	1	
7	164215	ПОДШИПНИК РОЛИКОВЫЙ, НАРУЖНОЕ КОЛЬЦО	2	
8	18671	ФИТИНГ — СМАЗОЧН. 1/4, 28 АМЕР. УНИФ. МЕЛК. РЕЗЬБА	1	
9	164216	ПОДШИПНИК — КОНИЧЕСКИЙ, В КОМПЛЕКТЕ С УПЛОТНЕНИЕМ	2	
10	311359	ПЛАСТИНА — СТОПОР МОТОВИЛА	1	
11	273831	НАКЛАДКА — ИЗНОСНАЯ, ПРИВОДА МОТОВИЛА	3	
12	273777	НАКЛАДКА — ИЗНОСНАЯ, ПРИВОДА МОТОВИЛА	2	
13	30520	КОЛПАЧОК — ПЫЛЕЗАЩИТНЫЙ	1	
14	19958	ШТИФТ — С ОТВЕРСТИЕМ ПОД ШПЛИНТ	1	
15	103879	ШТИФТ — С ОТВЕРСТИЕМ ПОД ШПЛИНТ	1	
16	18607	ШТИФТ — ШПЛИНТ 5/32 ДИАМ. × 1,5 ОЦИНК.	2	
17	18605	ШТИФТ — ШПЛИНТ 1/8 ДИАМ. × 1 ОЦИНК.	1	
18	320207	КОЛЬЦО — РАЗЪЕМНОЕ	1	
A	136143	БОЛТ — С ШЕСТИГР. ГОЛОВКОЙ, РЕЗЬБА ПО ВСЕЙ ДЛИНЕ M16 × 2 × 30-10.9-AA1J		
B	152730	БОЛТ — С ШЕСТИГР. ГОЛОВКОЙ, РЕЗЬБА ПО ВСЕЙ ДЛИНЕ M12 × 1,75 × 35-10.9-AA1J		
C	191489	БОЛТ — УКОРОЧЕННЫЙ С ПОЛУКРУГЛОЙ ГОЛОВКОЙ И КВАДРАТНЫМ ПОДГОЛОВКОМ, РЕЗЬБА ПО ВСЕЙ ДЛИНЕ, M8 × 1,25 × 16-8.8-AA1J		
D	135337	ГАЙКА — ФЛАНЦЕВАЯ, ШЕСТИГРАННАЯ, СТОПОРН., M8 × 1,25-8-AA1J		
E	136485	БОЛТ — ФЛАНЦЕВЫЙ, С ШЕСТИГР. ГОЛОВКОЙ, РЕЗЬБА ПО ВСЕЙ ДЛИНЕ M8 × 1,25 × 16-8.8-AA1J		
F	16235	ШАЙБА — ПЛОСКАЯ		
G	136445	ГАЙКА — ШЕСТИГРАННАЯ СО ШЛИЦЕМ, МЕЛКАЯ РЕЗЬБА, M20 × 1,5-СПЕЦ.-22НА-ЦИНК		

197. Комплект опоры хвостовика мотовила включает смазочный фитинг (MD № 18671) и два наружных кольца роликового подшипника (MD № 164215).

51 Мотовило — привод, правый рычаг, одинарное мотовило

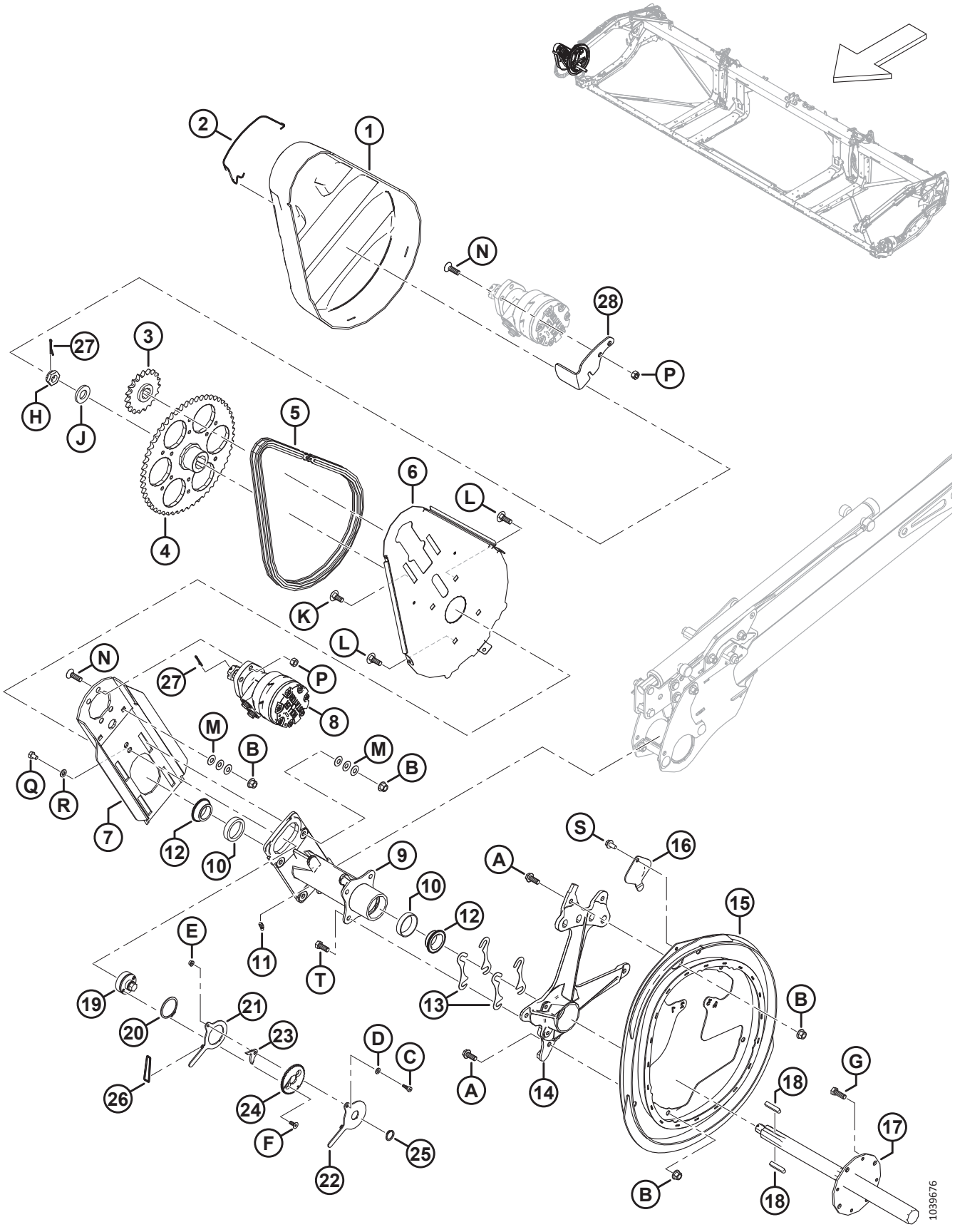

МОТОВИЛО — ПРИВОД, ПРАВЫЙ РЫЧАГ, ОДИНАРНОЕ МОТОВИЛО

Ссылка	Номер детали	Описание	Кол-во	Серийный номер
1	228614	КОЖУХ — ПРИВОД ОДИНАРНОГО МОТОВИЛА	1	
2	228611	ПРУЖИНА — КОЖУХ ПРИВОДА МОТОВИЛА	1	
3	273875	ЗВЕЗДОЧКА — RC 60, 19 ЗУБЬЕВ	1	
4	228299	ЗВЕЗДОЧКА — МЕХАНИЧЕСКАЯ ОБРАБОТКА, 56 ЗУБЬЕВ	1	
5	273907	ЦЕПЬ — RC 60, ЗАМКНУТАЯ, 76 ЗВЕНЬЕВ	1	
	273963	ЦЕПЬ — RC, С ЗАМКОМ, 76 ЗВЕНЬЕВ	ОРТ	
6	228604	ОПОРА — ЗАДНИЙ ЩИТОК ПРИВОДА МОТОВИЛА	1	
7	360144	ПЛАСТИНА — МОНТАЖ МОТОРА С ГРАФИТОМ	1	
8	273258	МОТОР — ГИДРАВЛИЧЕСКИЙ, 15,9 КУБ. ДЮЙМА СЕРИЯ 506 [198]	1	
	273259	КОМПЛЕКТ УПЛОТНЕНИЙ [199]		
	273078	МОТОР — ГИДРАВЛИЧЕСКИЙ, 260 КУБ. СМ, С ПОДШИПНИКОМ ПОВЫШЕННОЙ МОЩНОСТИ [200]	ОРТ	
	311620	КОМПЛЕКТ УПЛОТНЕНИЙ [201]		
	137375	ГАЙКА — ЗАЖИМН. СО ШЛИЦЕМ 1,0-20 UNEF		
9	273758	СТУПИЦА — ПРИВОД МОТОВИЛА [202].	1	
10	164214	ПОДШИПНИК — НАРУЖНОЕ КОЛЬЦО	2	
11	21301	ФИТИНГ — СМАЗКА	1	
12	164213	ПОДШИПНИК — КОНИЧЕСКИЙ, В КОМПЛЕКТЕ С УПЛОТНЕНИЕМ	2	
13	164061	РЕГУЛИРОВОЧНАЯ ПРОКЛАДКА — МЕЖДУ СТУПИЦЕЙ И ЭКСЦЕНТРИКОМ	4	
14	228292	ОПОРА — ЭКСЦЕНТРИК С МАШИННОЙ ОБРАБОТКОЙ	1	
15	273926	ЭКСЦЕНТРИК — СВАРНОЙ	1	
16	137476	КРЫШКА — ДОСТУП К ПОДШИПНИКУ ЭКСЦЕНТРИКА	1	
17	228301	ВАЛ — ПРИВОД МОТОВИЛА, С МАШИННОЙ ОБРАБОТКОЙ	1	
18	137721	ШПОНКА — ВАЛ ПРИВОДА МОТОВИЛА	2	
19	228460	НАТЯЖИТЕЛЬ — ЦЕПЬ	1	
20	111521	КОЛЬЦО — СТОПОРНОЕ	1	
21	228478	РЫЧАГ — ВНУТРЕННИЙ	1	
22	228479	РЫЧАГ — НАРУЖНЫЙ	1	
23	228485	ЗАЩЕЛКА	1	
24	228477	ДИСК — БЛОКИРУЮЩИЙ	1	
25	191353	КОЛЬЦО — СТОПОРНОЕ, ВНЕШНЕЕ	1	

198. Стандартный мотор заводской установки.
199. Комплект уплотнений для стандартного мотора (273258).
200. Дополнительный мотор повышенной мощности для высоких нагрузок на мотовило.
201. Комплект уплотнений для дополнительного мотора повышенной мощности (273078).
202. К ступице прилагаются два внешних кольца подшипника (MD № 164214) и смазочный фитинг (MD № 21301)

МОТОВИЛО — ПРИВОД, ПРАВЫЙ РЫЧАГ, ОДИНАРНОЕ МОТОВИЛО

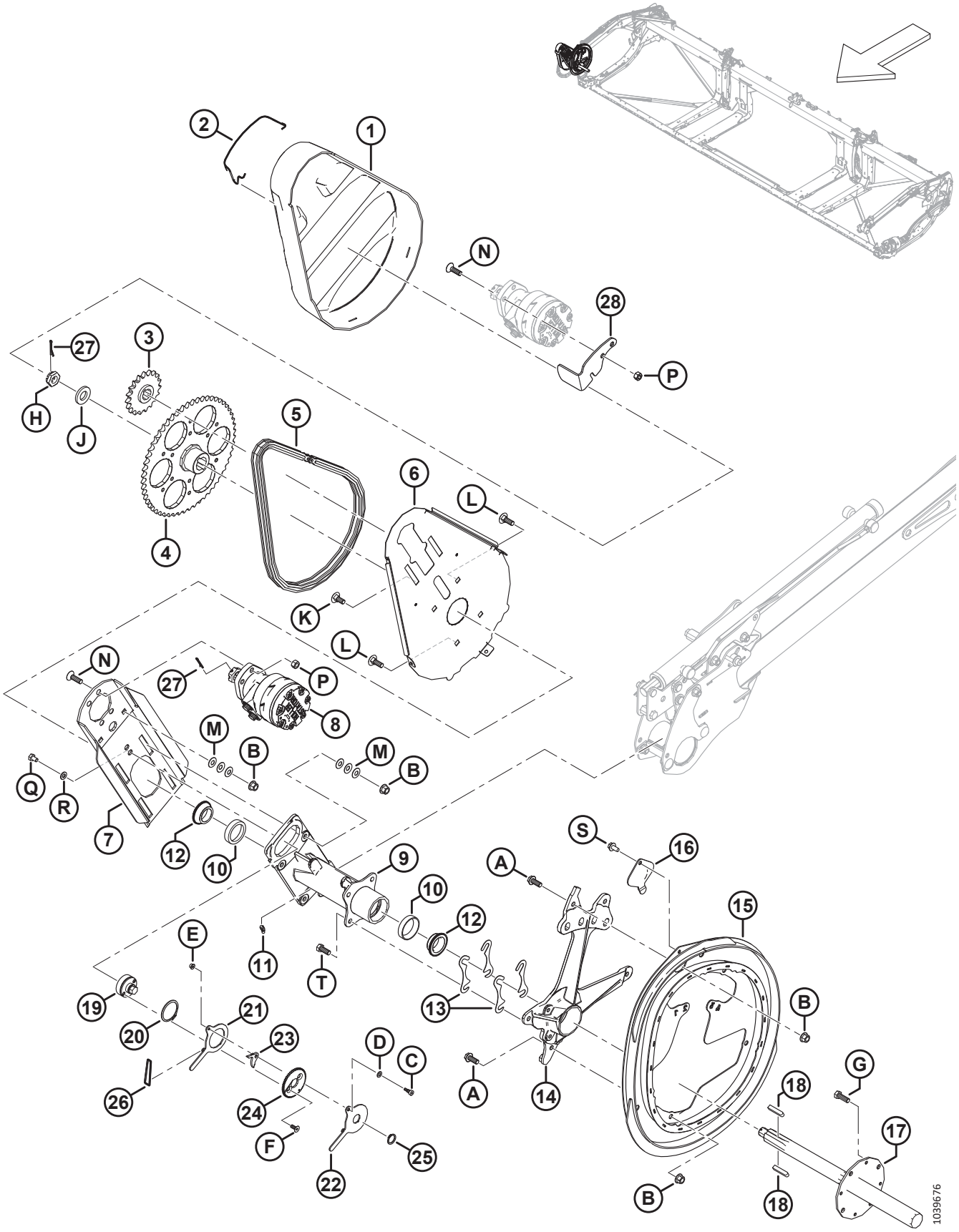

Ссылка	Номер детали	Описание	Кол-во	Серийный номер
26	136882	УПЛОТНИТЕЛЬНОЕ КОЛЬЦО — 3,5 × 40,5	1	
27	18607	ШТИФТ — ШПЛИНТ 5/32 ДИАМ. × 1,5 ОЦИНК.	2	
28	360186	ФИКСАТОР — КРЫШКА	1	
A	320180	БОЛТ — С ШЕСТИГР. ГОЛОВКОЙ, ФЛАНЦЕВЫЙ, M12 × 1,75 × 30-СПЕЦ.-8.8-AA1J		
B	136431	ГАЙКА — ШЕСТИГР., ФЛАНЦ., ЦЕНТР., СТОПОРН. M12 × 1,75-10		
C	197135	ВИНТ — СТУПЕНЧАТЫЙ, ГОЛОВКА С ВНУТРЕННИМ ШЕСТИГРАННИКОМ M8 × 10		
D	184708	ШАЙБА — ПЛОСКАЯ M8-200HV-AA1J		
E	152668	ГАЙКА — ШЕСТИГР., ФЛАНЦ., ЦЕНТР., СТОПОРН. M6 × 1-8		
F	136592	ВИНТ — С ВНУТРЕННИМ ШЕСТИГРАННИКОМ В ПОТАЙНОЙ ГОЛОВКЕ, РЕЗЬБА ПО ВСЕЙ ДЛИНЕ M8 × 1,25 × 20-8.8-ЦИНК		
G	152730	БОЛТ — С ШЕСТИГР. ГОЛОВКОЙ, РЕЗЬБА ПО ВСЕЙ ДЛИНЕ M12 × 1,75 × 35-10.9-AA1J		
H	136446	ГАЙКА — ШЕСТИГРАННАЯ СО ШЛИЦЕМ, МЕЛКАЯ РЕЗЬБА, M24 × 1,5-СПЕЦ.-22HA-ЦИНК		
J	31774	ШАЙБА — ПЛОСКАЯ 1-1/8-30HRC-AC0C		
K	184667	БОЛТ — С ПОЛУКРУГЛОЙ ГОЛОВКОЙ И КВАДРАТНЫМ ПОДГОЛОВКОМ, M12 × 1,75 × 30-8.8-ЦИНК		
L	136291	БОЛТ — С ПОЛУКРУГЛОЙ ГОЛОВКОЙ И КВАДРАТНЫМ ПОДГОЛОВКОМ, РЕЗЬБА ПО ВСЕЙ ДЛИНЕ, M12 × 1,75 × 35-8.8-ЦИНК		
M	136702	ШАЙБА — КОНИЧ. ПРУЖИННАЯ M12-ЦИНК		
N	136401	ВИНТ — С ВНУТРЕННИМ ШЕСТИГРАННИКОМ В ПОТАЙНОЙ ГОЛОВКЕ, M12 × 1,75 × 40-10.9-AA1J		
P	136759	ГАЙКА — ШЕСТИГРАННАЯ, ЦЕНТР., СТОПОРН. M12 × 1,75-8-AA1J		
Q	136842	БОЛТ — С ШЕСТИГР. ГОЛОВКОЙ, РЕЗЬБА ПО ВСЕЙ ДЛИНЕ M10 × 1,5 × 16-8.8-ЦИНК		
R	30655	ШАЙБА — ЗАКАЛ. M10-340HV-AB0C		
S	136209	ВИНТ — С ШЕСТИГРАННОЙ ГОЛОВКОЙ, С ШАЙБОЙ, M10 × 1,5 × 20-450HV		
T	30630	БОЛТ — С ШЕСТИГР. ГОЛОВКОЙ, РЕЗЬБА ПО ВСЕЙ ДЛИНЕ M12 × 1,75 × 30-8.8-A3L		

52 Мотовило — привод, центральный рычаг, сдвоенное и строенное мотовило

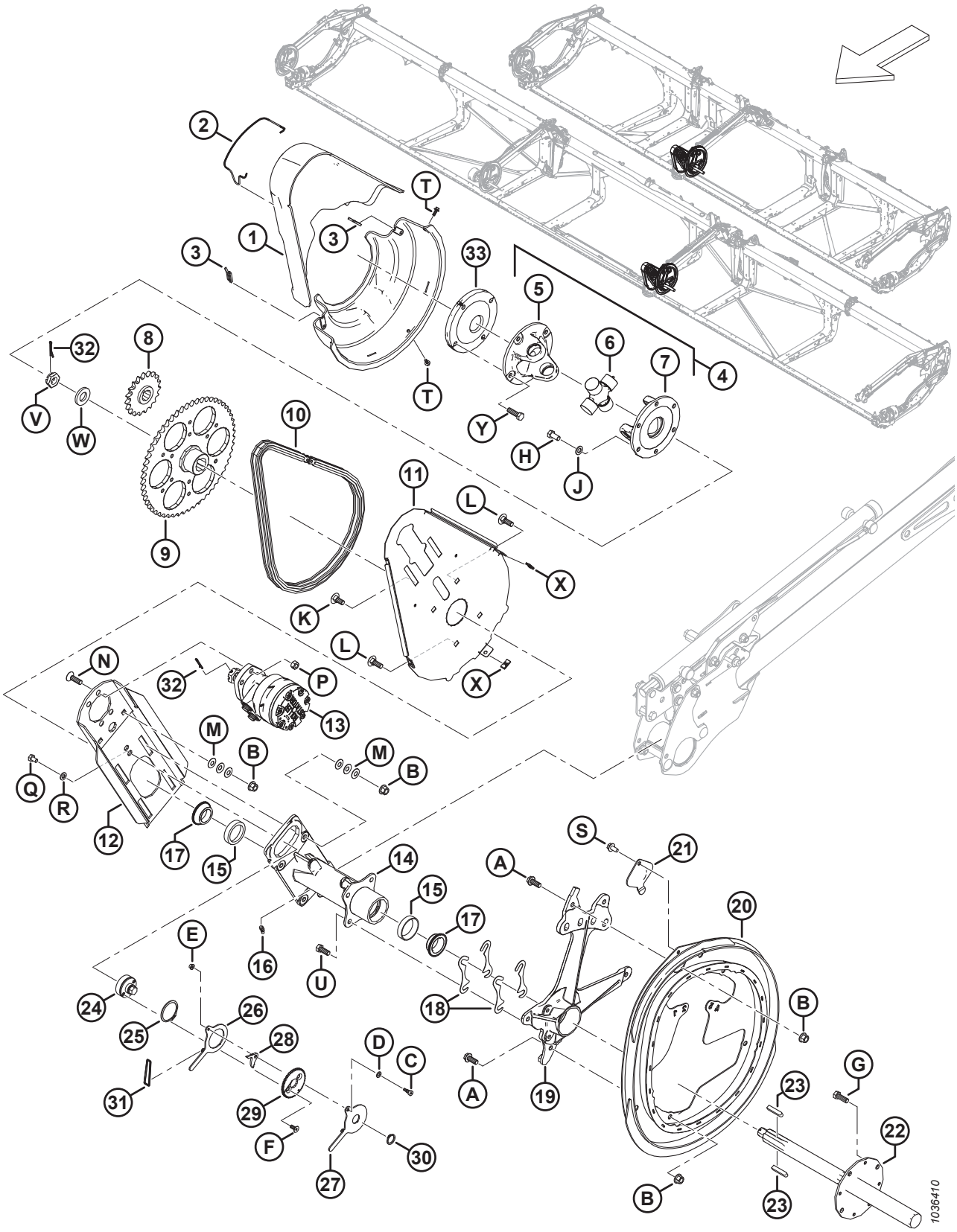

Ссылка	Номер детали	Описание	Кол-во	Серийный номер
1	228619	НАБОР КОЖУХОВ — ПРИВОД ЦЕНТРАЛЬНОГО МОТОВИЛА [203]	1	
2	228611	ПРУЖИНА — КОЖУХ ПРИВОДА МОТОВИЛА	1	
3	228848	ЗАЖИМ — КОЖУХ ПРИВОДА СДВОЕННОГО МОТОВИЛА	2	
4	228382	КРЕСТОВИНА ПРИВОДА МОТОВИЛА [204]	1	
5	228384	ВИЛКА — ФЛАНЕЦ 4 БОЛТА	1	
6	137825	КРЕСТОВИНА В СБОРЕ	1	
7	228385	ВИЛКА — ФЛАНЕЦ 6 БОЛТА	1	
8	273875	ЗВЕЗДОЧКА — RC 60, 19 ЗУБЬЕВ	1	
9	228299	ЗВЕЗДОЧКА — МЕХАНИЧЕСКАЯ ОБРАБОТКА, 56 ЗУБЬЕВ	1	
10	273907	ЦЕПЬ — RC 60, ЗАМКНУТАЯ, 76 ЗВЕНЬЕВ	1	
	273963	ЦЕПЬ — RC, С ЗАМКОМ, 76 ЗВЕНЬЕВ	OPT	
11	228604	ОПОРА — ЗАДНИЙ ЩИТОК ПРИВОДА МОТОВИЛА	1	
12	340216	ПЛАСТИНА — МОНТАЖ МОТОРА С ГРАФИТОМ	1	
13	273258	МОТОР — ГИДРАВЛИЧЕСКИЙ, 15,9 КУБ. ДЮЙМА СЕРИЯ 506 [205]	1	
	273259	КОМПЛЕКТ УПЛОТНЕНИЙ [206]		
	273078	МОТОР — ГИДРАВЛИЧЕСКИЙ, 260 КУБ. СМ, С ПОДШИПНИКОМ ПОВЫШЕННОЙ МОЩНОСТИ [207]	OPT	
	311620	КОМПЛЕКТ УПЛОТНЕНИЙ [208]		
	137375	ГАЙКА — ЗАЖИМН. СО ШЛИЦЕМ 1,0-20 UNEF		
14	273758	СТУПИЦА — ПРИВОД МОТОВИЛА [209].	1	
15	164214	ПОДШИПНИК — НАРУЖНОЕ КОЛЬЦО	2	
16	21301	ФИТИНГ — СМАЗКА	1	
17	164213	ПОДШИПНИК — КОНИЧЕСКИЙ, В КОМПЛЕКТЕ С УПЛОТНЕНИЕМ	2	
18	164061	РЕГУЛИРОВОЧНАЯ ПРОКЛАДКА — МЕЖДУ СТУПИЦЕЙ И ЭКСЦЕНТРИКОМ	4	
19	228292	ОПОРА — ЭКСЦЕНТРИК С МАШИННОЙ ОБРАБОТКОЙ	1	
20	273926	ЭКСЦЕНТРИК — СВАРНОЙ	1	
21	137476	КРЫШКА — ДОСТУП К ПОДШИПНИКУ ЭКСЦЕНТРИКА	1	
22	228301	ВАЛ — ПРИВОД МОТОВИЛА, С МАШИННОЙ ОБРАБОТКОЙ	1	
23	137721	ШПОНКА — ВАЛ ПРИВОДА МОТОВИЛА	2	

203. В комплект входят верхние и нижние крышки привода мотовила.
204. Комплект крестовины включает крестовину в сборе (MD № 137825), фланцевую вилку на четырех болтах (MD № 228384) и фланцевую вилку на шести болтах (MD № 228385).
205. Стандартный мотор заводской установки.
206. Комплект уплотнений для стандартного мотора (MD № 273258).
207. Опциональный мотор повышенной мощности для высоких нагрузок на мотовило.
208. Комплект уплотнений для опционального мотора повышенной мощности (MD № 273078).
209. К ступице прилагаются два внешних кольца подшипника (MD № 164214) и смазочный фитинг (MD № 21301)

МОТОВИЛО — ПРИВОД, ЦЕНТРАЛЬНЫЙ РЫЧАГ, СДВОЕННОЕ И СТРОЕННОЕ МОТОВИЛО

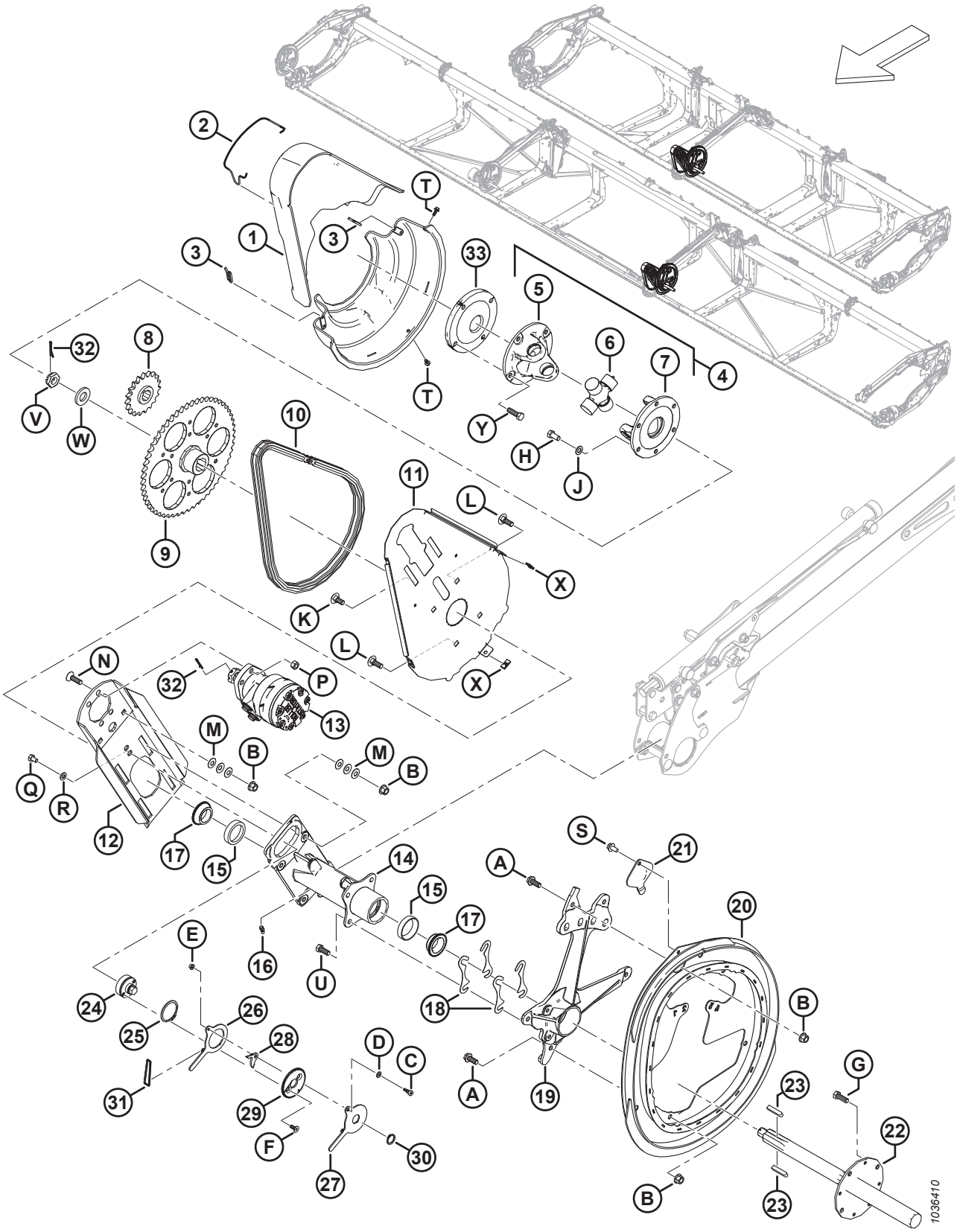

Ссылка	Номер детали	Описание	Кол-во	Серийный номер
24	228460	НАТЯЖИТЕЛЬ — ЦЕПЬ	1	
25	111521	КОЛЬЦО — СТОПОРНОЕ	1	
26	228478	РЫЧАГ — ВНУТРЕННИЙ	1	
27	228479	РЫЧАГ — НАРУЖНЫЙ	1	
28	228485	ЗАЩЕЛКА	1	
29	228477	ДИСК — БЛОКИРУЮЩИЙ	1	
30	191353	КОЛЬЦО — СТОПОРНОЕ, ВНЕШНЕЕ	1	
31	136882	УПЛОТНИТЕЛЬНОЕ КОЛЬЦО — 3,5 × 40,5	1	
32	18607	ШТИФТ — ШПЛИНТ 5/32 ДИАМ. × 1,5 ОЦИНК.	2	
33	273576	ДИСК — РЕГУЛИРОВОЧНАЯ ПОДКЛАДКА, СТРОЕННОЕ МОТОВИЛО [210]	1	
A	320180	БОЛТ — С ШЕСТИГР. ГОЛОВКОЙ, ФЛАНЦЕВЫЙ, M12 × 1,75 × 30-СПЕЦ.-8.8-AA1J		
B	136431	ГАЙКА — ШЕСТИГР., ФЛАНЦ., ЦЕНТР., СТОПОРН. M12 × 1,75-10		
C	197135	ВИНТ — СТУПЕНЧАТЫЙ, ГОЛОВКА С ВНУТРЕННИМ ШЕСТИГРАННИКОМ M8 × 10		
D	184708	ШАЙБА — ПЛОСКАЯ M8-200HV-AA1J		
E	152668	ГАЙКА — ШЕСТИГР., ФЛАНЦ., ЦЕНТР., СТОПОРН. M6 × 1-8		
F	136592	ВИНТ — С ВНУТРЕННИМ ШЕСТИГРАННИКОМ В ПОТАЙНОЙ ГОЛОВКЕ, РЕЗЬБА ПО ВСЕЙ ДЛИНЕ M8 × 1,25 × 20-8.8-ЦИНК		
G	152730	БОЛТ — С ШЕСТИГР. ГОЛОВКОЙ, РЕЗЬБА ПО ВСЕЙ ДЛИНЕ M12 × 1,75 × 35-10.9-AA1J		
H	50155	БОЛТ — С ШЕСТИГР. ГОЛОВКОЙ, РЕЗЬБА ПО ВСЕЙ ДЛИНЕ M12 × 1,75 × 25-8.8-AA1J		
J	184714	ШАЙБА — ПЛОСКАЯ СТАНД. M12-300HV		
K	184667	БОЛТ — С ПОЛУКРУГЛОЙ ГОЛОВКОЙ И КВАДРАТНЫМ ПОДГОЛОВКОМ, M12 × 1,75 × 30-8.8-ЦИНК		
L	136291	БОЛТ — С ПОЛУКРУГЛОЙ ГОЛОВКОЙ И КВАДРАТНЫМ ПОДГОЛОВКОМ, РЕЗЬБА ПО ВСЕЙ ДЛИНЕ, M12 × 1,75 × 35-8.8-ЦИНК		
M	136702	ШАЙБА — КОНИЧ. ПРУЖИННАЯ M12-ЦИНК		
N	136401	ВИНТ — С ВНУТРЕННИМ ШЕСТИГРАННИКОМ В ПОТАЙНОЙ ГОЛОВКЕ, M12 × 1,75 × 40-10.9-AA1J		
P	136759	ГАЙКА — ШЕСТИГРАННАЯ, ЦЕНТР., СТОПОРН. M12 × 1,75-8-AA1J		
Q	136842	БОЛТ — С ШЕСТИГР. ГОЛОВКОЙ, РЕЗЬБА ПО ВСЕЙ ДЛИНЕ M10 × 1,5 × 16-8.8-ЦИНК		
R	30655	ШАЙБА — ЗАКАЛ. M10-340HV-AB0C		

210. Только для строенного мотовила.

МОТОВИЛО — ПРИВОД, ЦЕНТРАЛЬНЫЙ РЫЧАГ, СДВОЕННОЕ И СТРОЕННОЕ МОТОВИЛО

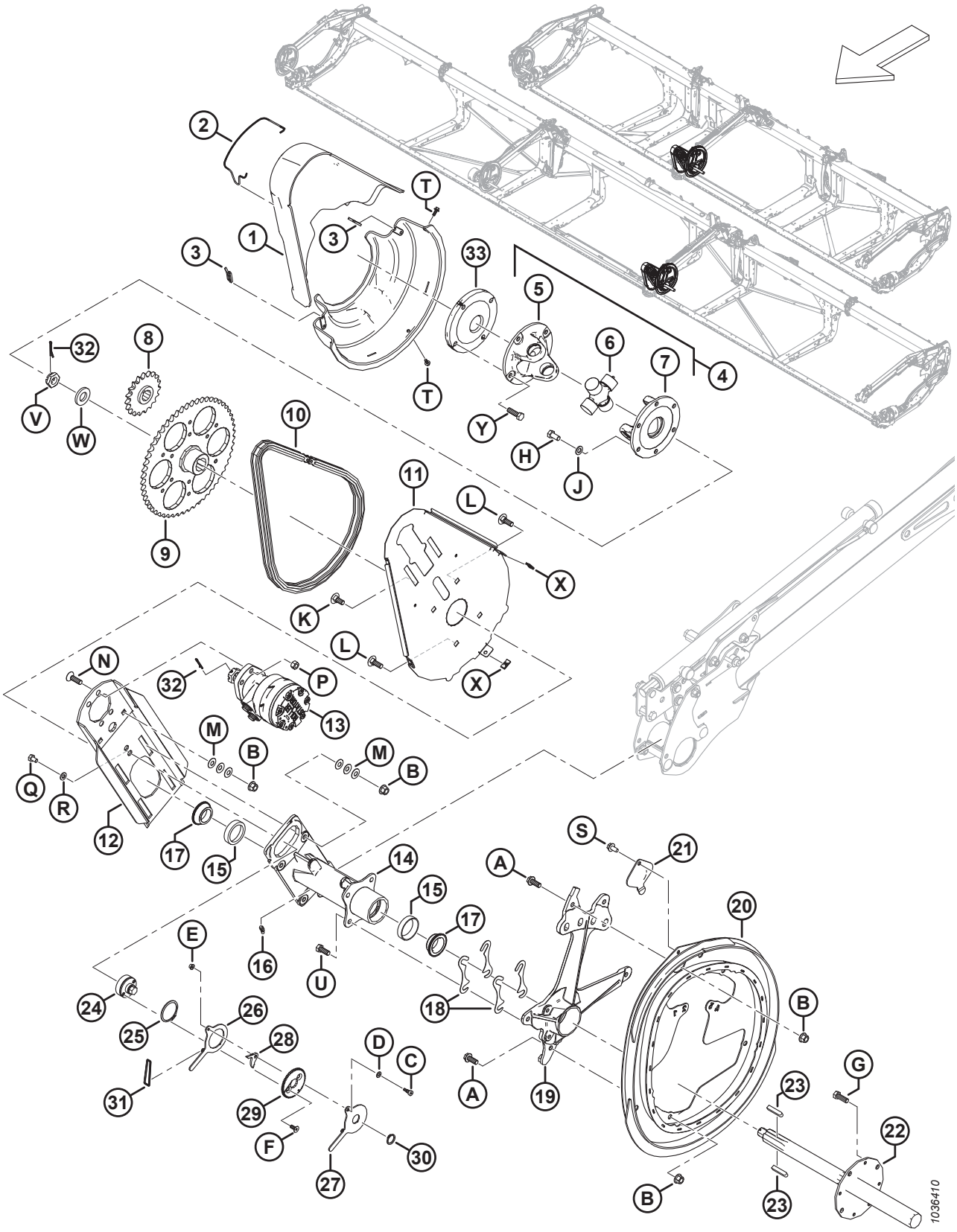

Ссылка	Номер детали	Описание	Кол-во	Серийный номер
S	136209	ВИНТ — С ШЕСТИГРАННОЙ ГОЛОВКОЙ, С ШАЙБОЙ, M10 × 1,5 × 20-450HV		
T	135959	БОЛТ — ФЛАНЦЕВЫЙ, С ШЕСТИГР. ГОЛОВКОЙ, M6 × 1 × 16-10.9-AA1J		
U	30630	БОЛТ — С ШЕСТИГР. ГОЛОВКОЙ, РЕЗЬБА ПО ВСЕЙ ДЛИНЕ M12 × 1,75 × 30-8.8-A3L		
V	136446	ГАЙКА — ШЕСТИГРАННАЯ СО ШЛИЦЕМ, МЕЛКАЯ РЕЗЬБА, M24 × 1,5-СПЕЦ.-22HA-ЦИНК		
W	31774	ШАЙБА — ПЛОСКАЯ 1-1/8-30HRC-AC0C		
X	136443	ГАЙКА — ПРУЖИНА ТИПА U, M6 × 1		
Y	152730	БОЛТ — С ШЕСТИГР. ГОЛОВКОЙ, РЕЗЬБА ПО ВСЕЙ ДЛИНЕ M12 × 1,75 × 35-10.9-AA1J [211]		
	184669	БОЛТ — С ШЕСТИГР. ГОЛОВКОЙ, M12 × 1,75 × 40-8.8-AA1J [210]		

211. Только жатки со сдвоенным мотовилом.

53 Мотовило — компоненты эксцентрика, правый рычаг

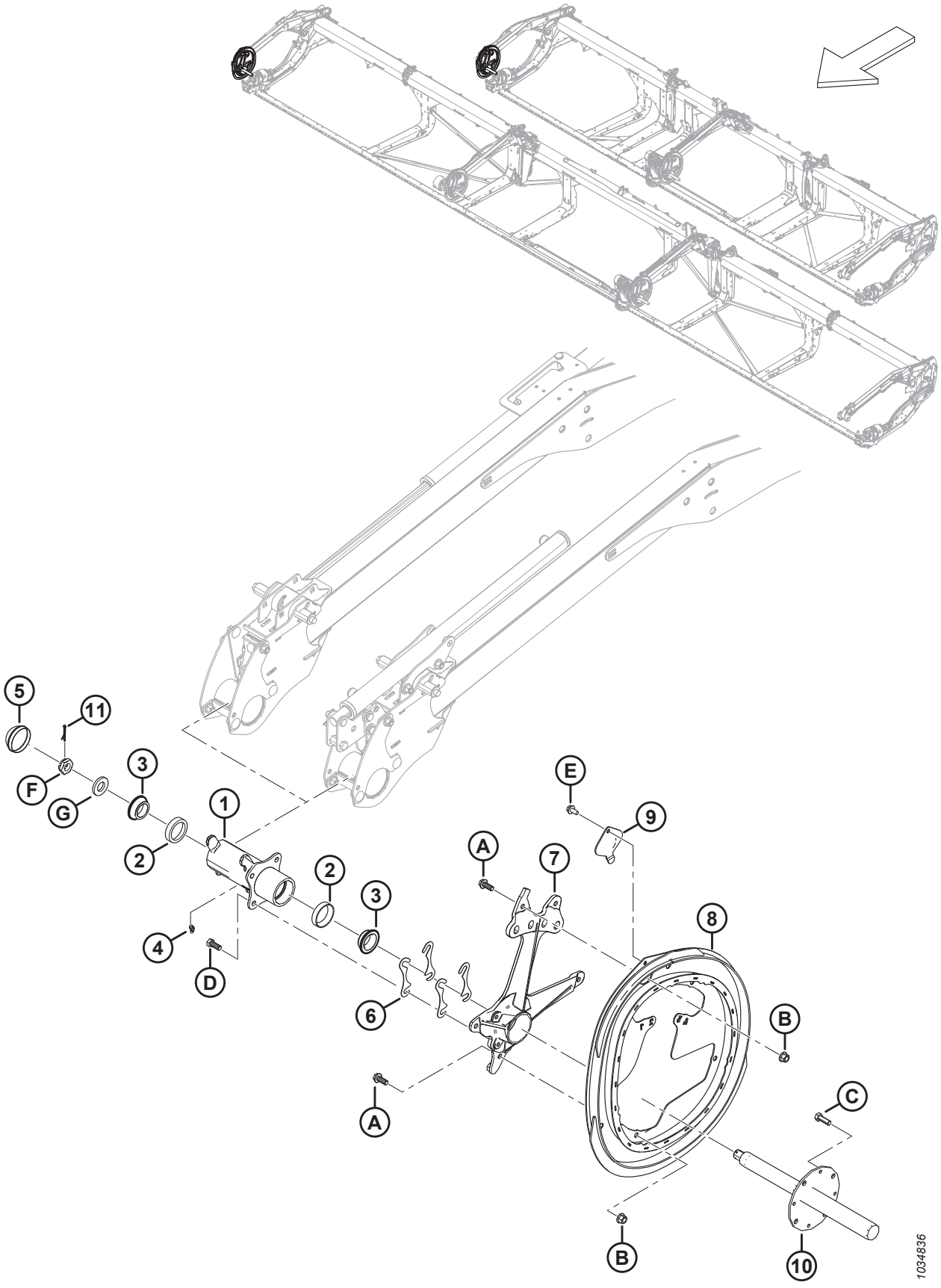

МОТОВИЛО — КОМПОНЕНТЫ ЭКСЦЕНТРИКА, ПРАВЫЙ РЫЧАГ

Ссылка	Номер детали	Описание	Кол-во	Серийный номер
1	273759	СТУПИЦА В СБОРЕ — ПРАВЫЙ ЭКСЦЕНТРИК [212]	1	
2	164214	ПОДШИПНИК — НАРУЖНОЕ КОЛЬЦО	2	
3	164213	ПОДШИПНИК — КОНИЧЕСКИЙ, В КОМПЛЕКТЕ С УПЛОТНЕНИЕМ	2	
4	21301	ФИТИНГ — СМАЗКА	1	
5	140250	КОЛПАЧОК — ПЫЛЕЗАЩИТНЫЙ	1	
6	164061	РЕГУЛИРОВОЧНАЯ ПРОКЛАДКА — МЕЖДУ СТУПИЦЕЙ И ЭКСЦЕНТРИКОМ	4	
7	228292	ОПОРА — ЭКСЦЕНТРИК С МАШИННОЙ ОБРАБОТКОЙ	1	
8	273926	ЭКСЦЕНТРИК — СВАРНОЙ	1	
9	137476	КРЫШКА — ДОСТУП К ПОДШИПНИКУ ЭКСЦЕНТРИКА	1	
10	228302	ВАЛ — С МАШИННОЙ ОБРАБОТКОЙ, ПРАВОЕ МОТОВИЛО	1	
11	18607	ШТИФТ — ШПЛИНТ 5/32 ДИАМ. × 1,5 ОЦИНК.	1	
A	320180	БОЛТ — С ШЕСТИГР. ГОЛОВКОЙ, ФЛАНЦЕВЫЙ, M12 × 1,75 × 30-СПЕЦ.-8.8-AA1J		
B	136431	ГАЙКА — ШЕСТИГР., ФЛАНЦ., ЦЕНТР., СТОПОРН. M12 × 1,75-10		
C	152730	БОЛТ — С ШЕСТИГР. ГОЛОВКОЙ, РЕЗЬБА ПО ВСЕЙ ДЛИНЕ M12 × 1,75 × 35-10.9-AA1J		
D	30630	БОЛТ — С ШЕСТИГР. ГОЛОВКОЙ, РЕЗЬБА ПО ВСЕЙ ДЛИНЕ M12 × 1,75 × 30-8.8-A3L		
E	136209	ВИНТ — С ШЕСТИГРАННОЙ ГОЛОВКОЙ, С ШАЙБОЙ, M10 × 1,5 × 20-450HV		
F	136446	ГАЙКА — ШЕСТИГРАННАЯ СО ШЛИЦЕМ, МЕЛКАЯ РЕЗЬБА, M24 × 1,5-СПЕЦ.-22HA-ЦИНК		
G	31774	ШАЙБА — ПЛОСКАЯ 1-1/8-30 HRC-AC0C		

212. К ступице в сборе прилагаются два внешних кольца подшипника (MD № 164214) и смазочный фитинг (MD № 21301).

54 Мотовило — компоненты эксцентрика, центральный правый рычаг, строенное мотовило (FD240, FD245 и FD250)

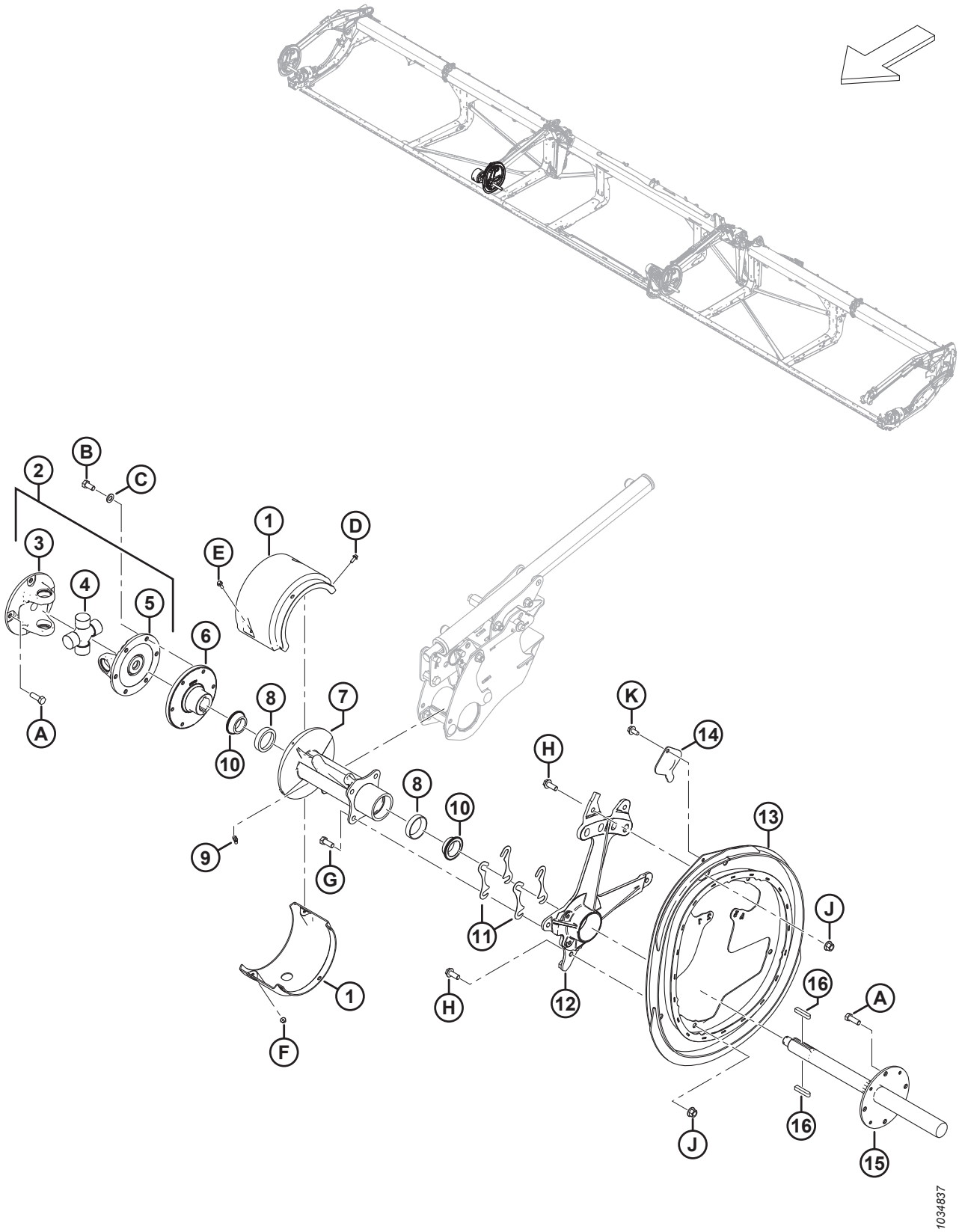

МОТОВИЛО — КОМПОНЕНТЫ ЭКСЦЕНТРИКА, ЦЕНТРАЛЬНЫЙ ПРАВЫЙ РЫЧАГ, СТРОЕННОЕ МОТОВИЛО (FD240, FD245 И FD250)

Ссылка	Номер детали	Описание	Кол-во	Серийный номер
1	311724	НАБОР КОЖУХОВ — ТРОЙНОЕ МОТОВИЛО [213]	1	
2	228382	КРЕСТОВИНА ПРИВОДА МОТОВИЛА [214]	1	
3	228384	ВИЛКА — ФЛАНЕЦ 4 БОЛТА	1	
4	137825	КРЕСТОВИНА В СБОРЕ	1	
5	228385	ВИЛКА — ФЛАНЕЦ 6 БОЛТА	1	
6	273770	СТУПИЦА — С МАШИННОЙ ОБРАБОТКОЙ, КРЕСТОВИНА, МТ-ТРОЙНОЕ МОТОВИЛО	1	
7	273760	СТУПИЦА — TRC С ВНЕШНИМИ КОЛЬЦАМИ ПОДШИПНИКА [215].	1	
8	164214	ПОДШИПНИК — НАРУЖНОЕ КОЛЬЦО	2	
9	21301	ФИТИНГ — СМАЗКА	1	
10	164213	ПОДШИПНИК — КОНИЧЕСКИЙ, В КОМПЛЕКТЕ С УПЛОТНЕНИЕМ	2	
11	164061	РЕГУЛИРОВОЧНАЯ ПРОКЛАДКА — МЕЖДУ СТУПИЦЕЙ И ЭКСЦЕНТРИКОМ	4	
12	228292	ОПОРА — ЭКСЦЕНТРИК С МАШИННОЙ ОБРАБОТКОЙ	1	
13	273926	ЭКСЦЕНТРИК — СВАРНОЙ	1	
14	137476	КРЫШКА — ДОСТУП К ПОДШИПНИКУ ЭКСЦЕНТРИКА	1	
15	228301	ВАЛ — ПРИВОД МОТОВИЛА, С МАШИННОЙ ОБРАБОТКОЙ	1	
16	137721	ШПОНКА — ВАЛ ПРИВОДА МОТОВИЛА	2	
A	152730	БОЛТ — С ШЕСТИГР. ГОЛОВКОЙ, РЕЗЬБА ПО ВСЕЙ ДЛИНЕ M12 × 1,75 × 35-10.9-AA1J		
B	50155	БОЛТ — С ШЕСТИГР. ГОЛОВКОЙ, РЕЗЬБА ПО ВСЕЙ ДЛИНЕ M12 × 1,75 × 25-8.8-AA1J		
C	184714	ШАЙБА — ПЛОСКАЯ СТАНД. M12-300HV		
D	252639	БОЛТ — С ШЕСТИГР. ГОЛОВКОЙ, ФЛАНЦЕВЫЙ, M6 × 1 × 16 × СПЕЦ.-8.8-AA2L		
E	136324	БОЛТ — ФЛАНЦЕВЫЙ, С ШЕСТИГР. ГОЛОВКОЙ, РЕЗЬБА ПО ВСЕЙ ДЛИНЕ, M6 × 1 × 20-10.9-AA1J		
F	152668	ГАЙКА — ШЕСТИГР., ФЛАНЦ., ЦЕНТР., СТОПОРН. M6 × 1-8		
G	30630	БОЛТ — С ШЕСТИГР. ГОЛОВКОЙ, РЕЗЬБА ПО ВСЕЙ ДЛИНЕ M12 × 1,75 × 30-8.8-A3L		
H	320180	БОЛТ — С ШЕСТИГР. ГОЛОВКОЙ, ФЛАНЦЕВЫЙ, M12 × 1,75 × 30-СПЕЦ.-8.8-AA1J		

213. В комплект входит верхний и нижний кожухи тройного мотовила.
214. Комплект крестовины включает крестовину в сборе (MD № 137825), фланцевую вилку на четырех болтах (MD № 228384) и фланцевую вилку на шести болтах (MD № 228385).
215. К ступице прилагаются два внешних кольца подшипника (MD № 164214) и смазочный фитинг (MD № 21301)

МОТОВИЛО — КОМПОНЕНТЫ ЭКСЦЕНТРИКА, ЦЕНТРАЛЬНЫЙ ПРАВЫЙ РЫЧАГ, СТРОЕННОЕ МОТОВИЛО (FD240, FD245 И FD250)

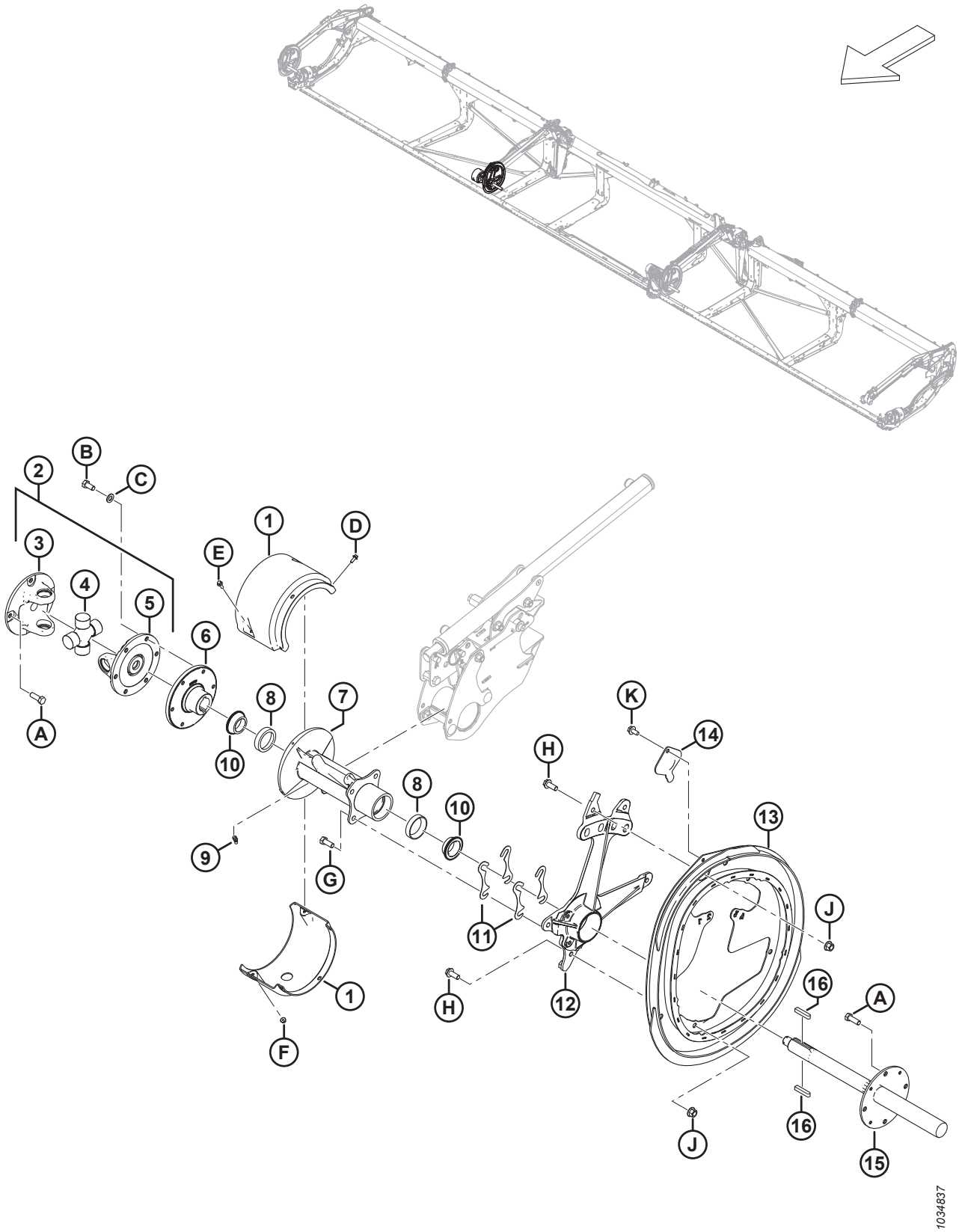

МОТОВИЛО — КОМПОНЕНТЫ ЭКСЦЕНТРИКА, ЦЕНТРАЛЬНЫЙ ПРАВЫЙ РЫЧАГ, СТРОЕННОЕ МОТОВИЛО (FD240, FD245 И FD250)

Ссылка	Номер детали	Описание	Кол-во	Серийный номер
J	136431	ГАЙКА — ШЕСТИГР., ФЛАНЦ., ЦЕНТР., СТОПОРН. M12 × 1,75-10		
K	136209	ВИНТ — С ШЕСТИГРАННОЙ ГОЛОВКОЙ, С ШАЙБОЙ, M10 × 1,5 × 20-450HV		

55 Мотовило — граблина

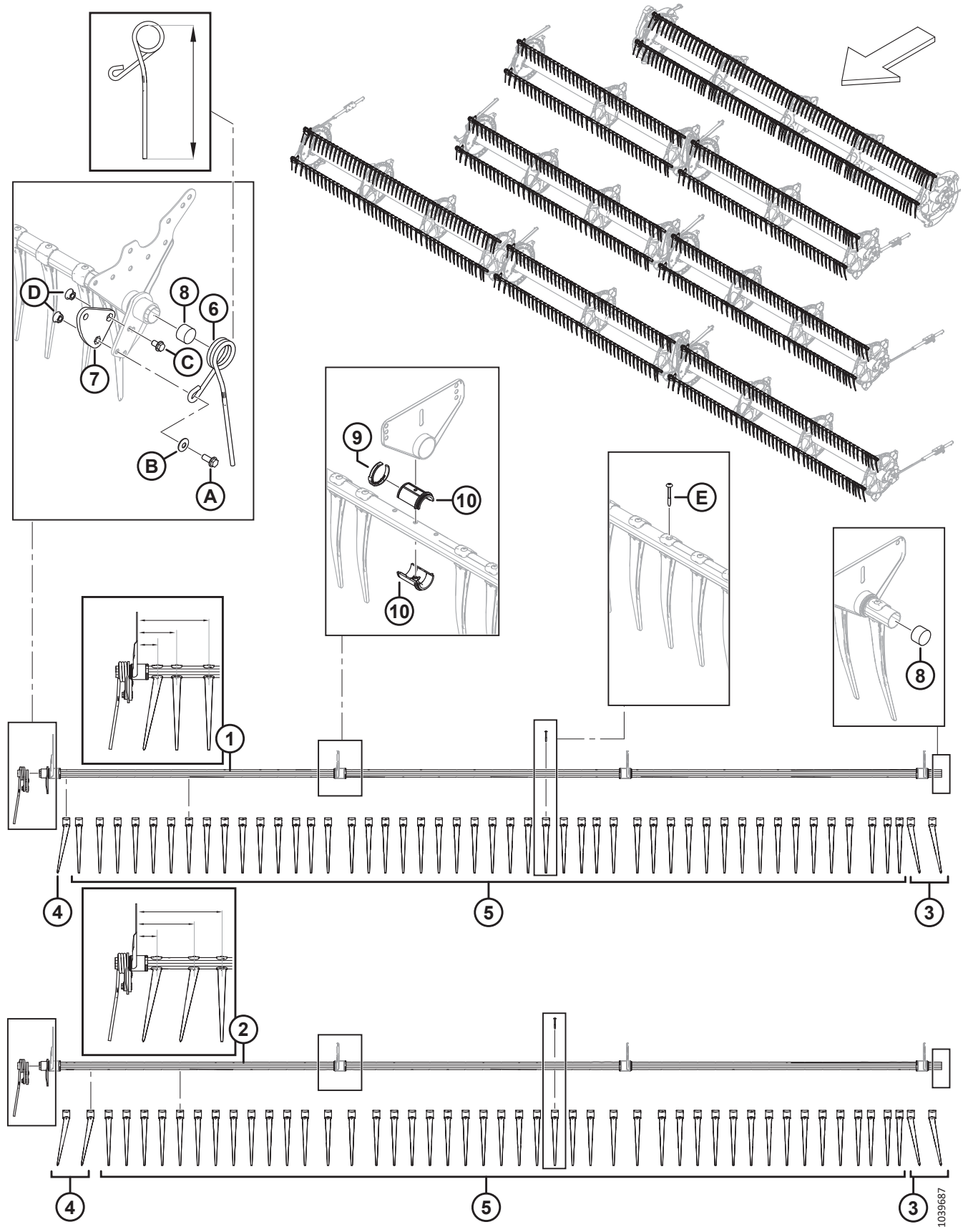

ПРИМЕЧАНИЕ:

Конфигурация пальца зависит от узкой или широкой конструкции и расположения граблин слева, справа и в центре.

Ссылка	Номер детали	Описание	Кол-во	Серийный номер
1	360201	СВАРНАЯ ТРУБА ПАЛЬЦЕВ ГРАБЛИНЫ — 25 ФУТОВ, УЗКАЯ, ОДИНАРНОЕ МОТОВИЛО [216]	3	
	311368	СВАРНАЯ ГРАБЛИНА — 30 ФУТОВ, СДВОЕННОЕ МОТОВИЛО, УЗКАЯ [216]	6	
	311207	СВАРНАЯ ГРАБЛИНА — 35 ФУТОВ, СДВОЕННОЕ МОТОВИЛО, УЗКАЯ [216]	6	
	311190	СВАРНАЯ ГРАБЛИНА — 40 ФУТОВ, СДВОЕННОЕ МОТОВИЛО, УЗКАЯ [216]	6	
	311303	СВАРНАЯ ГРАБЛИНА — 41 ФУТ, СДВОЕННОЕ МОТОВИЛО, УЗКАЯ [216]	6	
	311408	СВАРНАЯ ГРАБЛИНА — 40 И 45 ФУТОВ, ТРОЙНОЕ МОТОВИЛО, УЗКАЯ [216]	6	
	311745	СВАРНАЯ ГРАБЛИНА — 40 ФУТОВ, ТРОЙНОЕ МОТОВИЛО, УЗКАЯ (ЦЕНТР) [216]	3	
	311675	СВАРНАЯ ГРАБЛИНА — 50 ФУТОВ, ТРОЙНОЕ МОТОВИЛО, УЗКАЯ [216]	6	
	311408	СВАРНАЯ ГРАБЛИНА — 45 И 50 ФУТОВ, ТРОЙНОЕ МОТОВИЛО, УЗК. (ЦЕНТР) [216]	3	
2	360199	СВАРНАЯ ГРАБЛИНА — 25 ФУТОВ, ОДИНАРНОЕ МОТОВИЛО, ШИР. [216]	2	
	311365	СВАРНАЯ ГРАБЛИНА — 30 ФУТОВ, СДВОЕННОЕ МОТОВИЛО, ШИРОКАЯ [216]	4	
	311210	СВАРНАЯ ГРАБЛИНА — 35 ФУТОВ, СДВОЕННОЕ МОТОВИЛО, ШИРОКАЯ [216]	4	
	311193	СВАРНАЯ ГРАБЛИНА — 40 ФУТОВ, СДВОЕННОЕ МОТОВИЛО, ШИРОКАЯ [216]	4	
	311306	СВАРНАЯ ГРАБЛИНА — 41 ФУТ, СДВОЕННОЕ МОТОВИЛО, ШИРОКАЯ [216]	4	
	311405	СВАРНАЯ ГРАБЛИНА — 40 И 45 ФУТОВ, ТРОЙНОЕ МОТОВИЛО, ШИРОКАЯ [216]	4	
	311746	СВАРНАЯ ГРАБЛИНА — 40 ФУТОВ, ТРОЙНОЕ МОТОВИЛО, ШИРОКАЯ (ЦЕНТР) [216]	2	
	311676	СВАРНАЯ ГРАБЛИНА — 50 ФУТОВ, ТРОЙНОЕ МОТОВИЛО, ШИРОКАЯ [216]	4	
	311405	СВАРНАЯ ГРАБЛИНА — 45 И 50 ФУТОВ, ТРОЙНОЕ МОТОВИЛО, ШИР. (ЦЕНТР) [216]	2	
3	360540	ПАЛЕЦ — ПЛАСТМАСС., ЛЕВ. УГЛОВ. (В УПАКОВКЕ 10 ШТ.)	A/R	
4	311523	ПАЛЕЦ — ПЛАСТМАСС., ПРАВ. УГЛОВ. (В УПАКОВКЕ 10 ШТ.)	A/R	

216. Узкие или широкие трубы пальцев граблины можно выбрать по размеру первых трех пальцев справа. У узких граблин один правый угловой палец (MD № 311523), затем идут два прямых (MD № 174849) размером 76, 146 и 265 мм, см. рисунок. У широких граблин два правых угловых пальца (MD № 311523), затем идет один прямой (MD № 174849) размером 76, 214 и 315 мм, см. рисунок.

МОТОВИЛО — ГРАБЛИНА

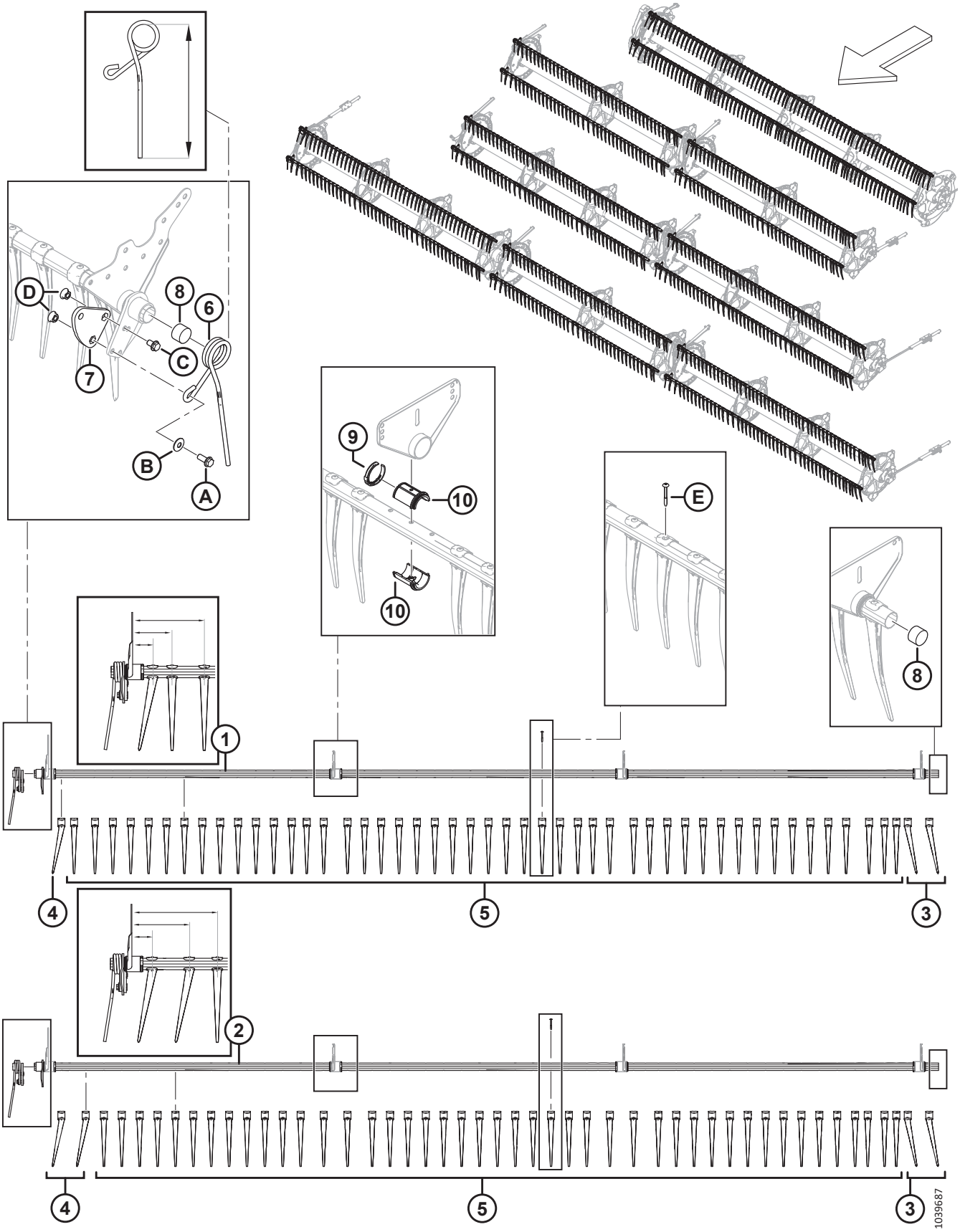

Ссылка	Номер детали	Описание	Кол-во	Серийный номер
5	174849	ПАЛЕЦ — ПЛАСТМАСС., ПРЯМОЙ (В УПАКОВКЕ 10 ШТ.) [217]		
6	311327	ПАЛЕЦ — СТОРОНА ЭКСЦЕНТРИКА, ИЗОГНУТЫЙ, ЛЕВОЕ МОТОВИЛО (315 ММ ДЛИНЫ) [218]	1	
	311325	ПАЛЕЦ — СТОРОНА ЭКСЦЕНТРИКА, НАРУЖНЫЙ, ПРАВАЯ ЧАСТЬ МОТОВИЛА (305 ММ ДЛИНОЙ) [218]	1	
7	228319	РЫЧАГ — УГЛОВОЙ, МЕХАНИЧЕСКАЯ ОБРАБОТКА (ОДИНАРНОЕ МОТОВИЛО, СДВОЕННОЕ МОТОВИЛО) [219]	1	
	273877	РЫЧАГ — УГЛОВОЙ, МЕХАНИЧЕСКАЯ ОБРАБОТКА (СТРОЕННОЕ МОТОВИЛО) [220]	1	
8	137980	ЗАГЛУШКА — ГРАБЛИНА	2	
9	220941	ХОМУТ — ВТУЛКА ГРАБЛИНЫ, С ЦЕНТРАЛЬНЫМ РЕБРОМ (УПАК. 5 ШТ.)	A/R	
10	220939	ВТУЛКА ГРАБЛИНЫ (25 В КОМПЛЕКТЕ)	A/R	
A	320192	БОЛТ — С ШЕСТИГР. ГОЛОВКОЙ, ФЛАНЦЕВЫЙ, M12 × 1,75 × 30-СПЕЦ.-8.8-AA1J		
B	184597	ШАЙБА — КОНИЧ. ПРУЖИННАЯ M12-AA1J [221]		
C	320187	БОЛТ — С ШЕСТИГР. ГОЛОВКОЙ, ФЛАНЦЕВЫЙ, M12 × 1,75 × 20-СПЕЦ.-8.8-AA1J		
D	184697	ГАЙКА — ШЕСТИГРАННАЯ, ФЛАНЦ. (С ЗАЗУБР. НА ТОРЦЕ) M12 × 1,75-8-AA1J		
E	252687	ВИНТ — 48° PLASTITE ДВОЙНАЯ СПИРАЛЬ		

217. Количество на граблину (правая/левая/центр): УЗКАЯ — FD230 = 40/41/0, FD235 = 47/48/0, FD240 ДВОЙНОЕ МОТОВИЛО = 55/56/0, FD240 ТРОЙНОЕ МОТОВИЛО = 40/41/26, FD241 = 56/57/0, FD245 = 40/41/41 и FD250 = 47/48/41. ШИРОКАЯ — FD230 = 37/38/0, FD235 = 44/45/0, FD240 ДВОЙНОЕ МОТОВИЛО = 51/52/0, FD240 ТРОЙНОЕ МОТОВИЛО = 37/38/23, FD241 = 52/54/0, FD245 = 37/38/38 и FD250 = 44/45/38. Количество на граблину (одинарное мотовило): УЗКИЕ — FD225 = 70. ШИРОК. — FD225 = 71.
218. Есть два варианта длины пальцев на заказ. Палец в правой части мотовила короче, чем палец в центре жатки. Во избежание поломки необходимо установить правильный палец в правильном положении. Чтобы определить нужную длину (315 или 305 мм) пальца, нужно измерить его от внутренней верхней петли до кончика, см. рисунок.
219. Сталь, с тремя отверстиями; только для жаток с одинарным и сдвоенным мотовилом.
220. Алюминий, с четырьмя отверстиями; только для жаток со строенным мотовилом.
221. Следите за ориентацией шайбы (MD № 184597). Вогнутая (обращенная внутрь) поверхность шайбы должна быть направлена в сторону от узла плеча кривошипа граблины.

56 Диски мотовила — сторона эксцентрика и соединение (FD225, FD230, FD235, FD240, FD241, FD245 и FD250)

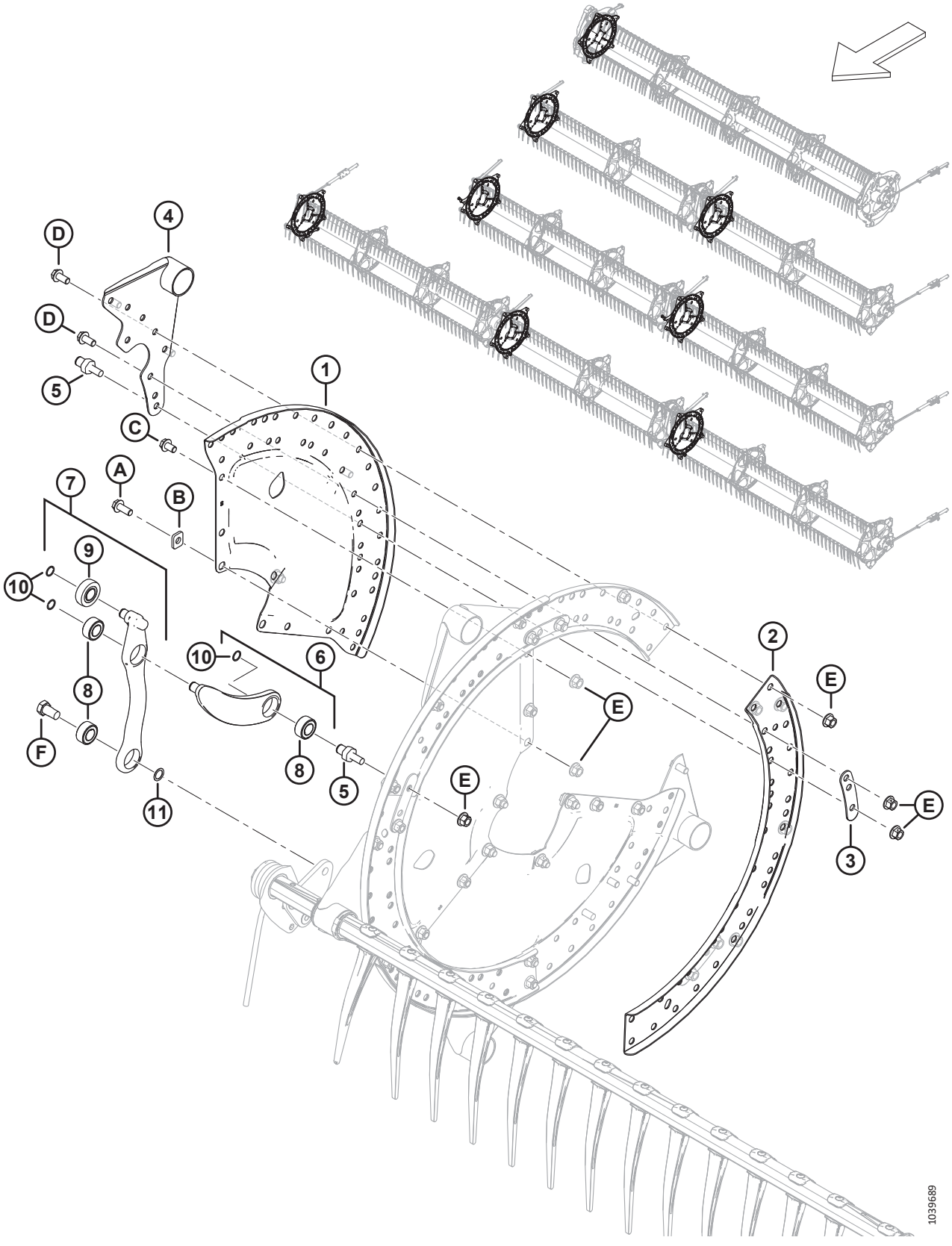

ДИСКИ МОТОВИЛА — СТОРОНА ЭКСЦЕНТРИКА И СОЕДИНЕНИЕ (FD225, FD230, FD235, FD240, FD241, FD245 И FD250)

Ссылка	Номер детали	Описание	Кол-во	Серийный номер
1	273373	СЕГМЕНТ — СТОРОНА ЭКСЦЕНТРИКА	3	
2	273376	ШВЕЛЛЕР — ДИСК ЭКСЦЕНТРИКА	3	
3	311672	РЕМЕНЬ	5	
4	335924	РЫЧАГ СВАРНОЙ — СТОРОНА ЭКСЦЕНТРИКА	5	
5	340146	ШПИЛЬКА (ДЛЯ СОЕДИНЕНИЯ)	5	
6	311615	РЫЧАГ — В СБОРЕ [222]	5	
7	311617	РЫЧАГ — СИСТЕМА УПРАВЛЕНИЯ ПАЛЬЦАМИ ГРАБЛИНЫ В СБОРЕ [223]	5	
8	273347	ПОДШИПНИК	A/R	
9	273524	ПОДШИПНИК — КУЛАЧКОВЫЙ ТОЛКАТЕЛЬ	A/R	
10	273536	КОЛЬЦО — СТОПОРНОЕ	10	
11	137529	РЕГУЛИРОВОЧНАЯ ПРОКЛАДКА — ПОДШИПНИК КРИВОШИПА		
A	320180	БОЛТ — С ШЕСТИГР. ГОЛОВКОЙ, ФЛАНЦЕВЫЙ, M12 × 1,75 × 30-СПЕЦ.-8.8-AA1J		
B	273666	ШАЙБА		
C	320179	БОЛТ — С ШЕСТИГР. ГОЛОВКОЙ, ФЛАНЦЕВЫЙ, РЕЗЬБА ПО ВСЕЙ ДЛИНЕ, M12 × 1,75 × 20-СПЕЦ.-8.8-AA1J		
D	320175	БОЛТ — С ШЕСТИГР. ГОЛОВКОЙ, ФЛАНЦЕВЫЙ, РЕЗЬБА ПО ВСЕЙ ДЛИНЕ, M12 × 1,75 × 25-СПЕЦ.-8.8-AA1J		
E	136431	ГАЙКА — ШЕСТИГР., ФЛАНЦ., ЦЕНТР., СТОПОРН. M12 × 1,75-10		
F	228316	БОЛТ — С ШЕСТИГР. ГОЛОВКОЙ, M16 × 1,5 × 15-СПЕЦ.-8.8-AA1J		

222. В комплект входит рычаг (не продается отдельно), подшипник (MD № 273347) и стопорное кольцо (MD № 273536).
223. В комплект входит рычаг (не продается отдельно), подшипник повторителя эксцентрика (MD № 273524), два подшипника (MD № 273347) и стопорное кольцо (MD № 273536).

57 Диски мотовила — середина, сторона эксцентрика (FD225, FD235, FD240, FD241, FD245 и FD250)

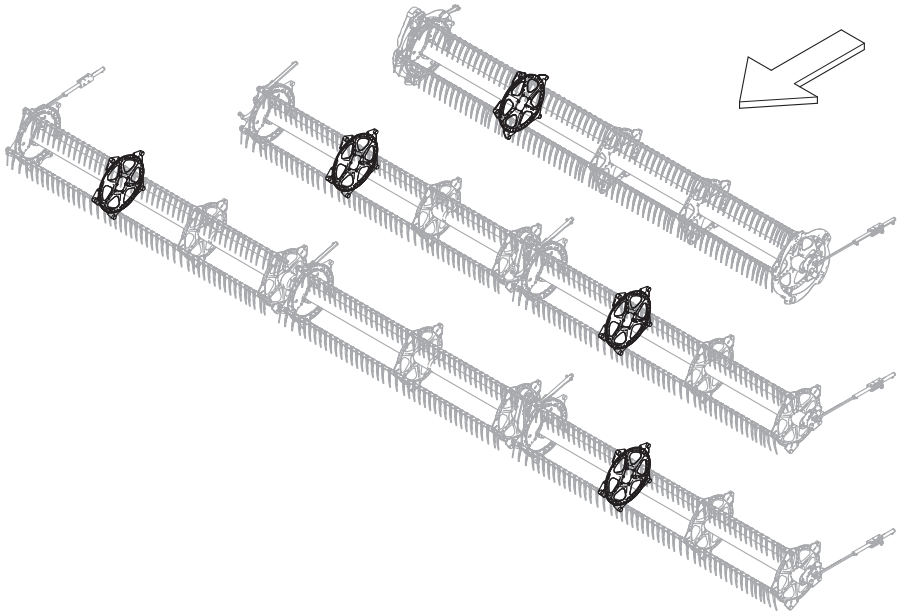

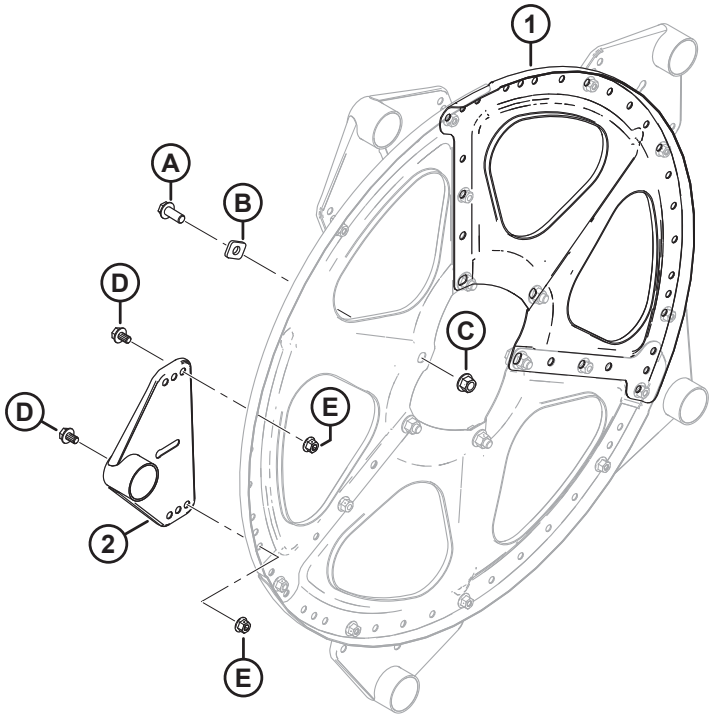

1039691

ДИСКИ МОТОВИЛА — СЕРЕДИНА, СТОРОНА ЭКСЦЕНТРИКА (FD225, FD235, FD240, FD241, FD245 И FD250)

Ссылка	Номер детали	Описание	Кол-во	Серийный номер
1	273375	СЕГМЕНТ — СЕРЕДИНА И ХВОСТОВОЙ КОНЕЦ	3	
2	273523	СВАРНОЙ РЫЧАГ — СЕРЕДИНА	5	
A	320180	БОЛТ — С ШЕСТИГР. ГОЛОВКОЙ, ФЛАНЦЕВЫЙ, M12 × 1,75 × 30-СПЕЦ.-8.8-AA1J		
B	273666	ШАЙБА		
C	136431	ГАЙКА — ШЕСТИГР., ФЛАНЦ., ЦЕНТР., СТОПОРН. M12 × 1,75-10		
D	136151	БОЛТ — ФЛАНЦЕВЫЙ, С ШЕСТИГР. ГОЛОВКОЙ, РЕЗЬБА ПО ВСЕЙ ДЛИНЕ M10 × 1,5 × 16-8.8-AA1J		
E	135799	ГАЙКА — ШЕСТИГР., ФЛАНЦ., ЦЕНТР., СТОПОРН. M10 × 1,5-10		

58 Диски мотовила — середина, хвостовая часть (FD225, FD230, FD235, FD240, FD241, FD245 и FD250)

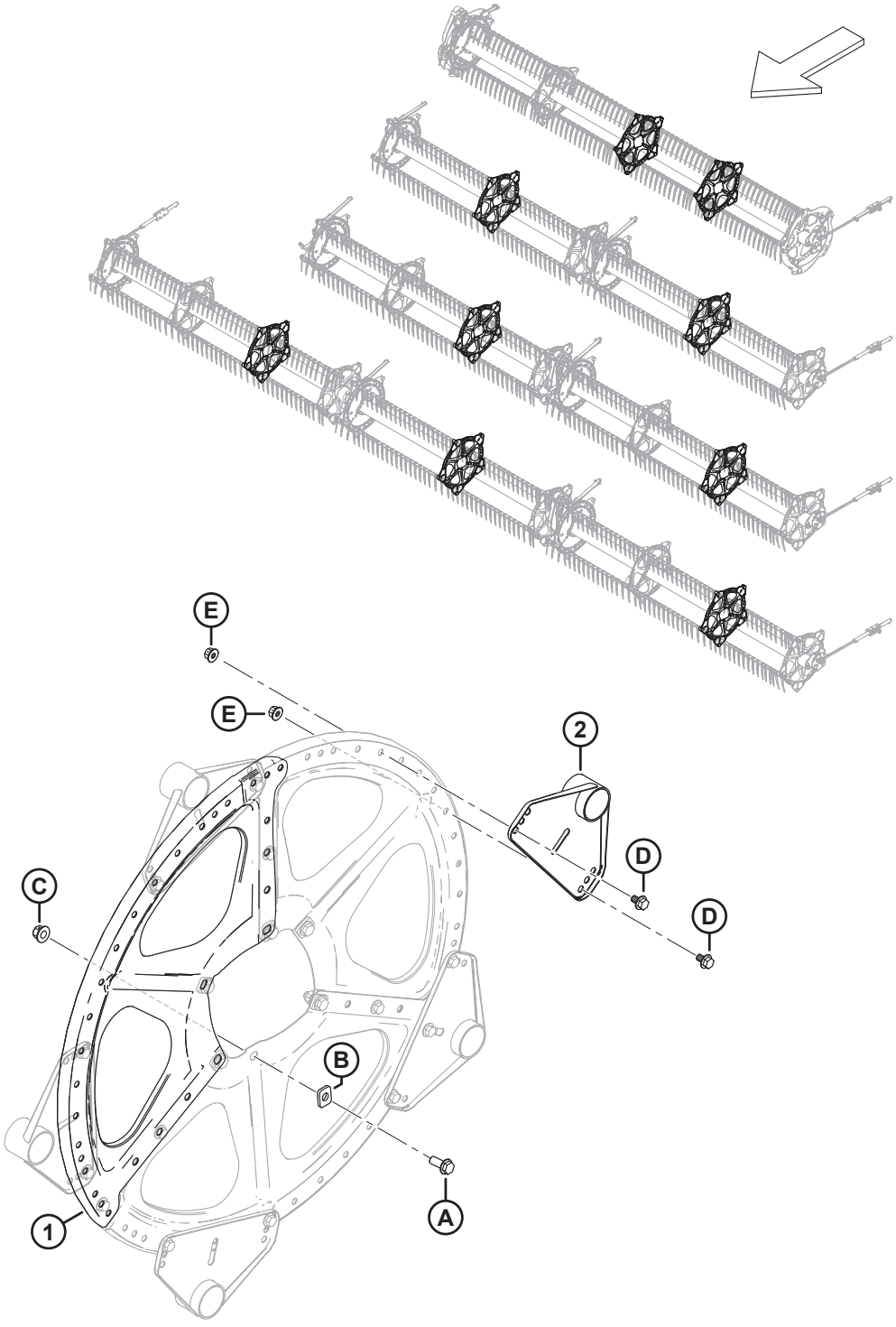

ДИСКИ МОТОВИЛА — СЕРЕДИНА, ХВОСТОВАЯ ЧАСТЬ (FD225, FD230, FD235, FD240, FD241, FD245 И FD250)

Ссылка	Номер детали	Описание	Кол-во	Серийный номер
1	273375	СЕГМЕНТ — СЕРЕДИНА И ХВОСТОВОЙ КОНЕЦ	3	
2	273523	СВАРНОЙ РЫЧАГ — СЕРЕДИНА	5	
A	320180	БОЛТ — С ШЕСТИГР. ГОЛОВКОЙ, ФЛАНЦЕВЫЙ, M12 × 1,75 × 30-СПЕЦ.-8.8-AA1J		
B	273666	ШАЙБА		
C	136431	ГАЙКА — ШЕСТИГР., ФЛАНЦ., ЦЕНТР., СТОПОРН. M12 × 1,75-10		
D	136151	БОЛТ — ФЛАНЦЕВЫЙ, С ШЕСТИГР. ГОЛОВКОЙ, РЕЗЬБА ПО ВСЕЙ ДЛИНЕ M10 × 1,5 × 16-8.8-AA1J		
E	135799	ГАЙКА — ШЕСТИГР., ФЛАНЦ., ЦЕНТР., СТОПОРН. M10 × 1,5-10		

59 Диски мотовила — хвостовая часть (FD225, FD230, FD235, FD240, FD241, FD245 и FD250)

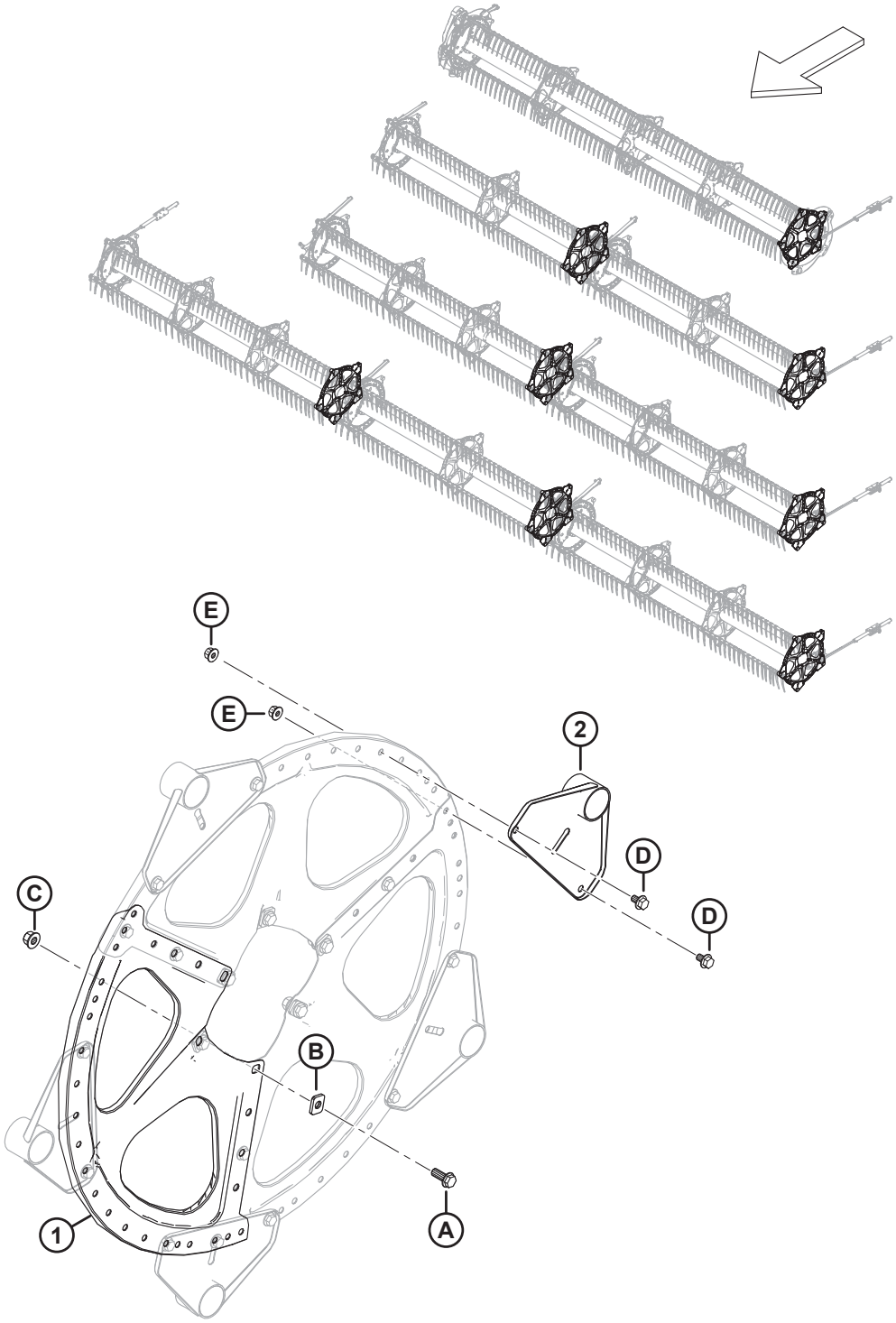

ДИСКИ МОТОВИЛА — ХВОСТОВАЯ ЧАСТЬ (FD225, FD230, FD235, FD240, FD241, FD245 И FD250)

Ссылка	Номер детали	Описание	Кол-во	Серийный номер
1	273375	СЕГМЕНТ — СЕРЕДИНА И ХВОСТОВОЙ КОНЕЦ	3	
2	311347	РЫЧАГ СВАРНОЙ — СТОРОНА ХВОСТОВИКА	5	
A	320180	БОЛТ — С ШЕСТИГР. ГОЛОВКОЙ, ФЛАНЦЕВЫЙ, M12 × 1,75 × 30-СПЕЦ.-8.8-AA1J		
B	273666	ШАЙБА		
C	136431	ГАЙКА — ШЕСТИГР., ФЛАНЦ., ЦЕНТР., СТОПОРН. M12 × 1,75-10		
D	136151	БОЛТ — ФЛАНЦЕВЫЙ, С ШЕСТИГР. ГОЛОВКОЙ, РЕЗЬБА ПО ВСЕЙ ДЛИНЕ M10 × 1,5 × 16-8.8-AA1J		
E	135799	ГАЙКА — ШЕСТИГР., ФЛАНЦ., ЦЕНТР., СТОПОРН. M10 × 1,5-10		

60 Мотовило — центральные трубки, одинарное мотовило

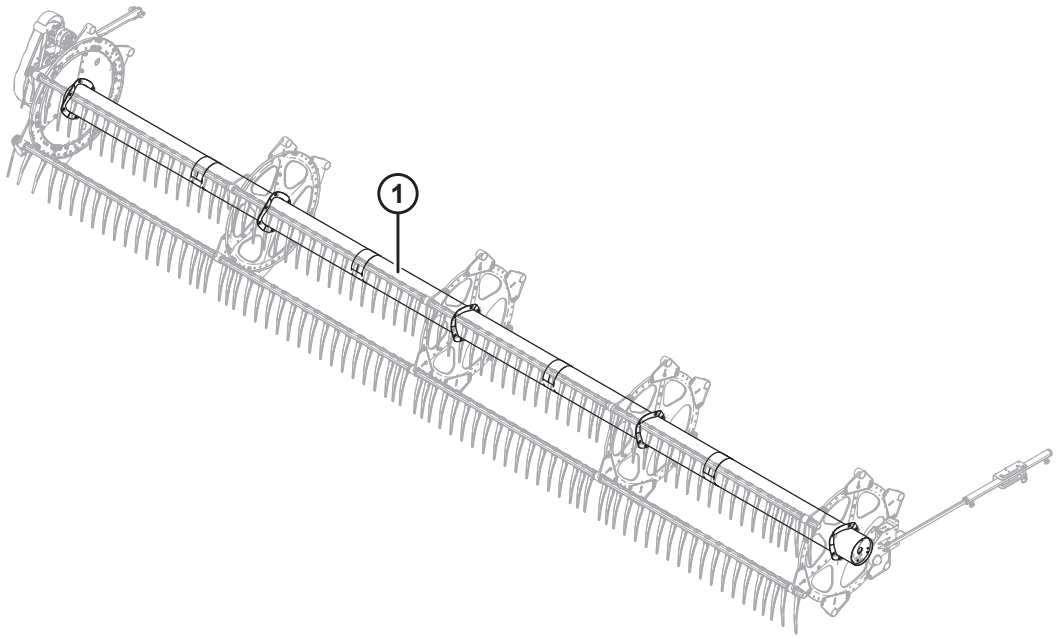

1039380

Ссылка	Номер детали	Описание	Кол-во	Серийный номер
1	360376	ЦЕНТРАЛЬНАЯ ТРУБА — С НАКЛЕЙКАМИ, 25 ФУТОВ (ЖЕЛТЫЕ, КРАСНО-ОРАНЖЕВЫЕ НАКЛЕЙКИ) [224]	1	

224. FD225 одинарное мотовило.

61 Мотовило — центральные трубки, сдвоенное мотовило

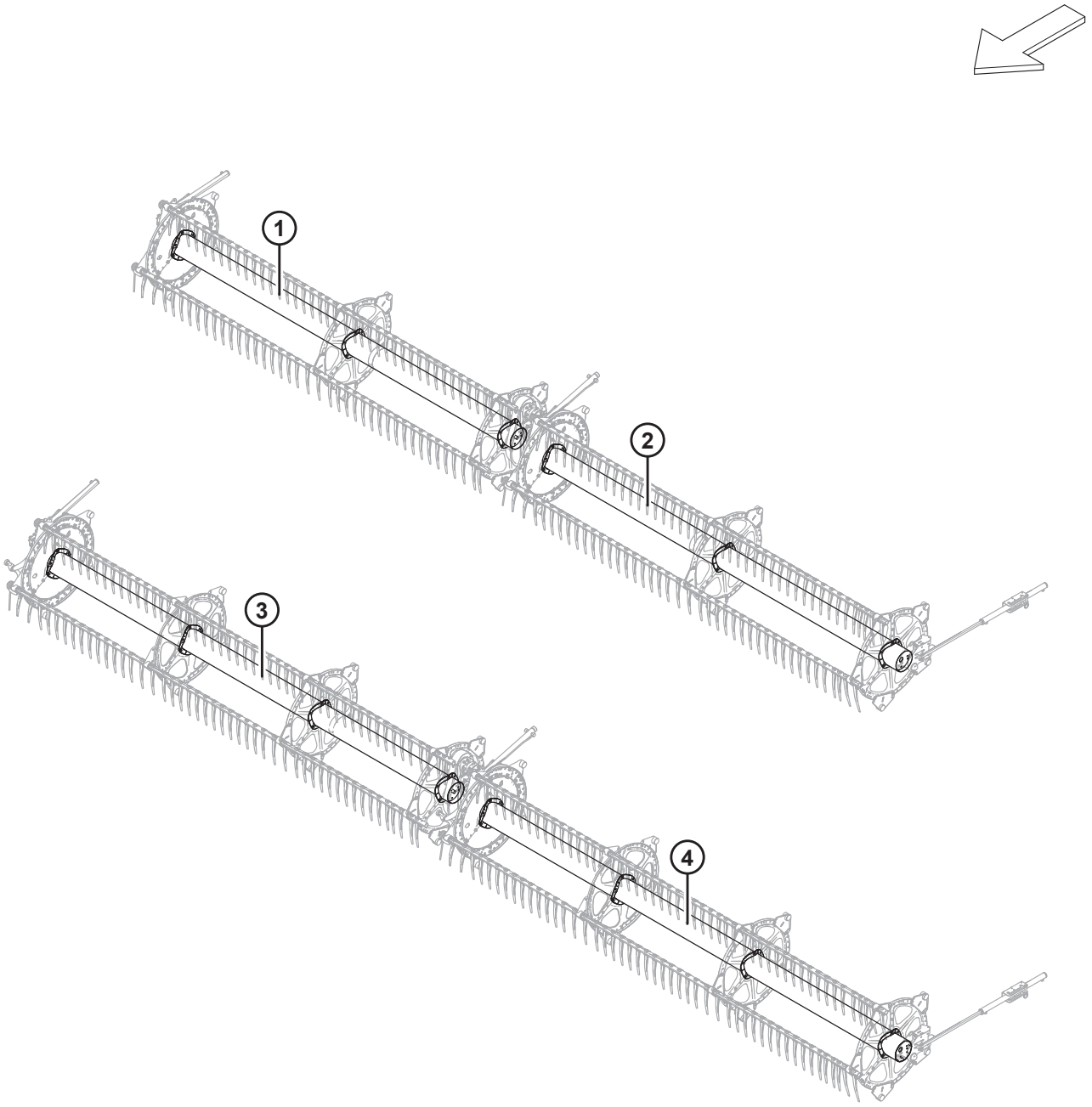

1038508

Ссылка	Номер детали	Описание	Кол-во	Серийный номер
1	311644	ЦЕНТРАЛЬНАЯ ТРУБА — С НАКЛЕЙКАМИ, 30 ФУТОВ (ЖЕЛТЫЕ, КРАСНО-ОРАНЖЕВЫЕ НАКЛЕЙКИ) [225]	1	
2	311643	ЦЕНТРАЛЬНАЯ ТРУБА — С НАКЛЕЙКАМИ, 30 ФУТОВ (ЖЕЛТЫЕ, КРАСНО-ОРАНЖЕВЫЕ НАКЛЕЙКИ) [226]	1	
3	311646	ЦЕНТРАЛЬНАЯ ТРУБА — С НАКЛЕЙКАМИ, 35 ФУТОВ (ЖЕЛТЫЕ, КРАСНО-ОРАНЖЕВЫЕ НАКЛЕЙКИ) [227]	1	
	311195	ЦЕНТРАЛЬНАЯ ТРУБА — С НАКЛЕЙКАМИ, 40 ФУТОВ (ЖЕЛТЫЕ НАКЛЕЙКИ) [228]	1	
	311648	ЦЕНТРАЛЬНАЯ ТРУБА — С НАКЛЕЙКАМИ, 41 ФУТ (ЖЕЛТЫЕ, КРАСНО-ОРАНЖЕВЫЕ НАКЛЕЙКИ) [229]	1	
4	311645	ЦЕНТРАЛЬНАЯ ТРУБА — С НАКЛЕЙКАМИ, 35 ФУТОВ (ЖЕЛТЫЕ, КРАСНО-ОРАНЖЕВЫЕ НАКЛЕЙКИ) [230]	1	
	311658	ЦЕНТРАЛЬНАЯ ТРУБА — С НАКЛЕЙКАМИ, 40 ФУТОВ (ЖЕЛТЫЕ, КРАСНО-ОРАНЖЕВЫЕ НАКЛЕЙКИ) [231]	1	
	311647	ЦЕНТРАЛЬНАЯ ТРУБА — С НАКЛЕЙКАМИ, 41 ФУТ (ЖЕЛТЫЕ, КРАСНО-ОРАНЖЕВЫЕ НАКЛЕЙКИ) [232]	1	

225. FD230 прав. сдвоенное мотовило.
226. FD230 лев. сдвоенное мотовило.
227. FD235 прав. сдвоенное мотовило.
228. FD240 прав. сдвоенное мотовило.
229. FD241 прав. сдвоенное мотовило.
230. FD235 лев. сдвоенное мотовило.
231. FD240 лев. сдвоенное мотовило.
232. FD241 лев. сдвоенное мотовило.

62 Мотовило — центральные трубки, строенное мотовило

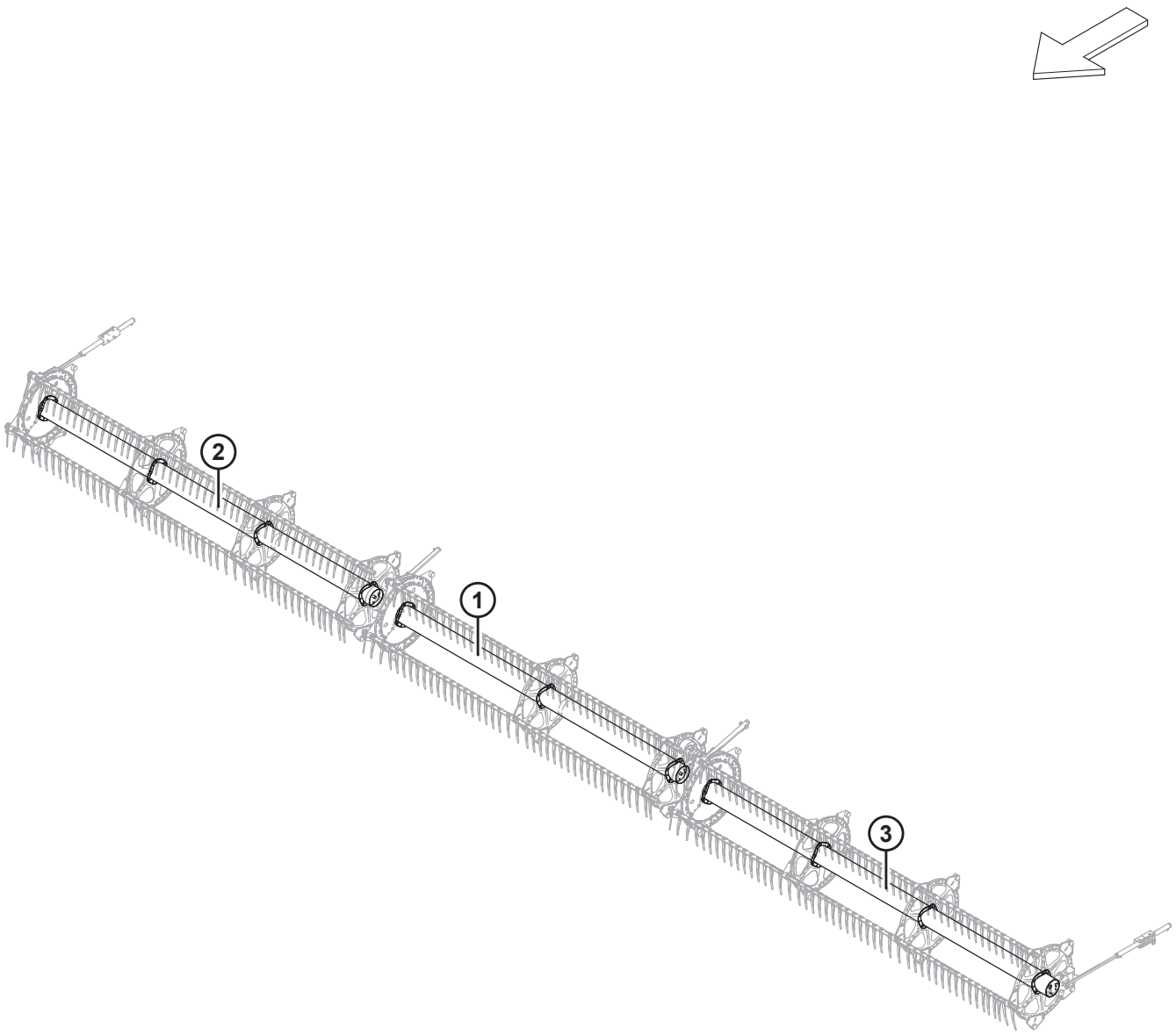

1038505

Ссылка	Номер детали	Описание	Кол-во	Серийный номер
1	311644	ЦЕНТРАЛЬНАЯ ТРУБА — С НАКЛЕЙКАМИ, 45 И 50 ФУТОВ (ЖЕЛТЫЕ, КРАСНО-ОРАНЖЕВЫЕ НАКЛЕЙКИ) [233]	1	
	311038	ЦЕНТРАЛЬНАЯ ТРУБА — С НАКЛЕЙКАМИ, 40 ФУТОВ (ЖЕЛТЫЕ НАКЛЕЙКИ) [234]	1	
2	311646	ЦЕНТРАЛЬНАЯ ТРУБА — С НАКЛЕЙКАМИ, 50 ФУТОВ (ЖЕЛТЫЕ, КРАСНО-ОРАНЖЕВЫЕ НАКЛЕЙКИ) [235]	1	
	311644	ЦЕНТРАЛЬНАЯ ТРУБА — С НАКЛЕЙКАМИ, 40 И 45 ФУТОВ (ЖЕЛТЫЕ, КРАСНО-ОРАНЖЕВЫЕ НАКЛЕЙКИ) [236]	1	
3	311645	ЦЕНТРАЛЬНАЯ ТРУБА — С НАКЛЕЙКАМИ, 50 ФУТОВ (ЖЕЛТЫЕ, КРАСНО-ОРАНЖЕВЫЕ НАКЛЕЙКИ) [237]	1	
	311643	ЦЕНТРАЛЬНАЯ ТРУБА — С НАКЛЕЙКАМИ, 40 И 45 ФУТОВ (ЖЕЛТЫЕ, КРАСНО-ОРАНЖЕВЫЕ НАКЛЕЙКИ) [238]	1	

233. FD245 и FD250 центр строенное мотовило.
234. FD240 центр. строенное мотовило.
235. FD250 прав. строенное мотовило.
236. FD240 прав. строенное мотовило и FD245 прав. строенное мотовило.
237. FD250 лев. строенное мотовило.
238. FD240 лев. строенное мотовило и FD245 лев. строенное мотовило.

63 Мотовило — боковые щитки, сторона эксцентрика, внутренняя

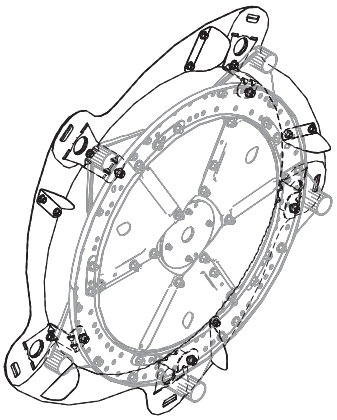

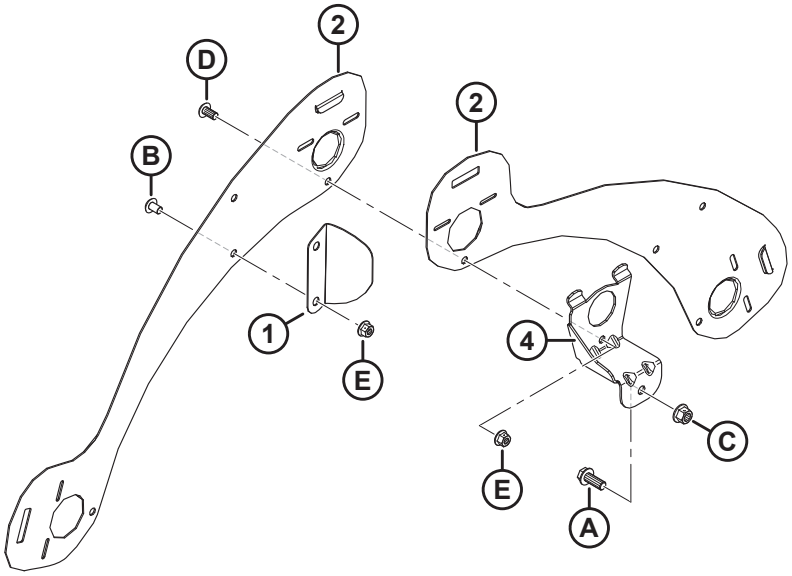

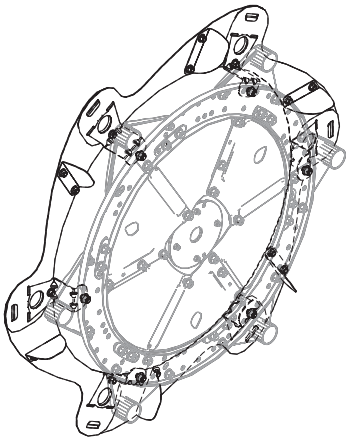

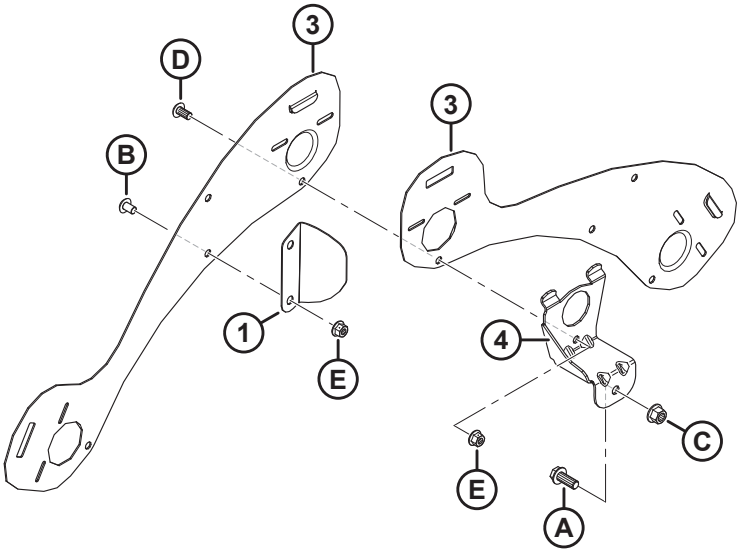

1036485

МОТОВИЛО — БОКОВЫЕ ЩИТКИ, СТОРОНА ЭКСЦЕНТРИКА, ВНУТРЕННЯЯ

ПРИМЕЧАНИЕ:

На верхней иллюстрации показано 5 граблин; на нижней иллюстрации показано 6 граблин.

Ссылка	Номер детали	Описание	Кол-во	Серийный номер
1	311906	ДЕФЛЕКТОР — ВНУТРЕННЯЯ СТОРОНА ЭКСЦЕНТРИКА [239]		
2	273823	ЩИТОК — 5 ГРАБЛИН, ЛЕВОЕ МОТОВИЛО, СТОРОНА РЫЧАГА ЭКСЦЕНТРИКА	5	
3	273813	ЩИТОК — 6 ГРАБЛИН, ЛЕВОЕ МОТОВИЛО, СТОРОНА РЫЧАГА ЭКСЦЕНТРИКА	6	
4	311964	ОПОРА — ПОД СВАРКУ, СТОРОНА ЭКСЦЕНТРИКА [239]		
A	320180	БОЛТ — С ШЕСТИГР. ГОЛОВКОЙ, ФЛАНЦЕВЫЙ, M12 × 1,75 × 30-СПЕЦ.-8.8-ЦИНК		
B	136640	ВИНТ — СТЯЖНОЙ, ГОЛОВКА ПОД ЗВЕЗДООБР. КЛЮЧ, M10 × 1,5 × 16 × СПЕЦ.-8.8-AA1J		
C	136431	ГАЙКА — ШЕСТИГР., ФЛАНЦ., ЦЕНТР., СТОПОРН. M12 × 1,75-10		
D	136395	ВИНТ — СТЯЖНОЙ, ГОЛОВКА ПОД ЗВЕЗДООБР. КЛЮЧ, M10 × 1,5 × 20 × СПЕЦ.-8.8-A3L		
E	135799	ГАЙКА — ШЕСТИГР., ФЛАНЦ., ЦЕНТР., СТОПОРН. M10 × 1,5-10		

239. Количество: 5 граблин = 5, 6 граблин = 6.

64 Мотовило — боковые щитки, сторона эксцентрика, внешняя

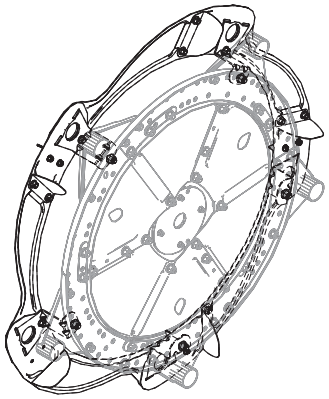

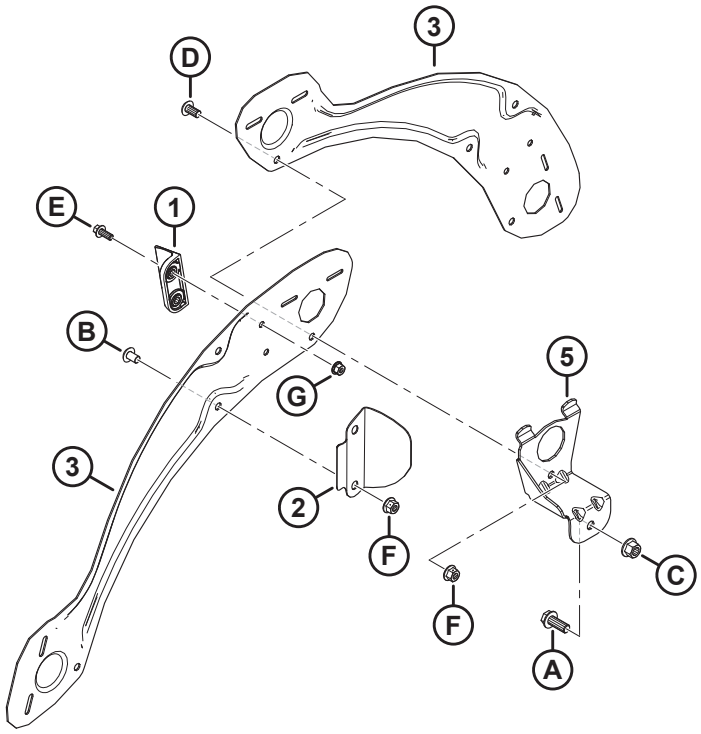

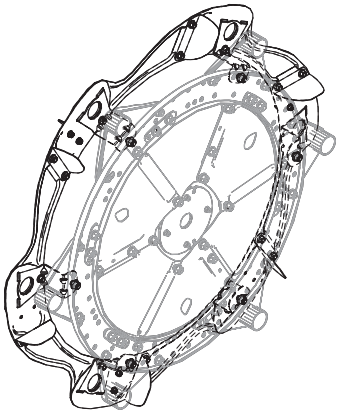

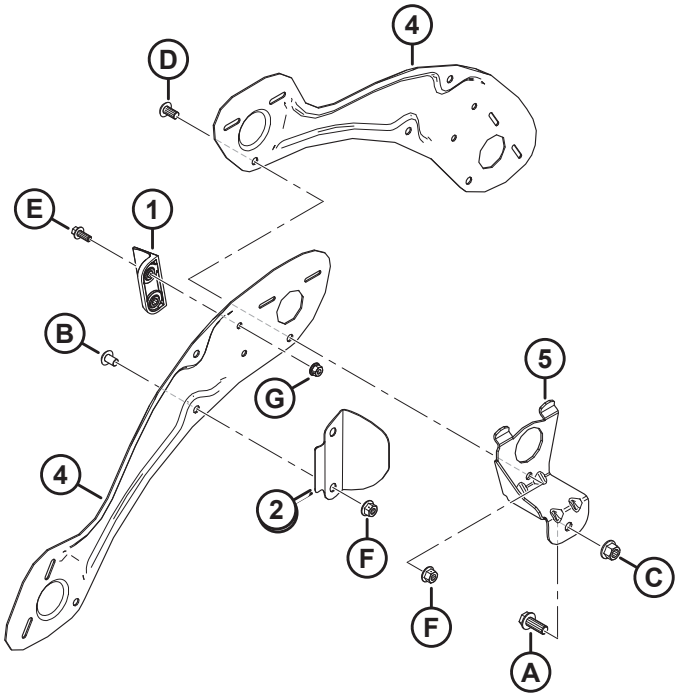

1036486

МОТОВИЛО — БОКОВЫЕ ЩИТКИ, СТОРОНА ЭКСЦЕНТРИКА, ВНЕШНЯЯ

ПРИМЕЧАНИЕ:

На верхней иллюстрации показано 5 граблин; на нижней иллюстрации показано 6 граблин.

Ссылка	Номер детали	Описание	Кол-во	Серийный номер
1	313035	ПЛАНКА — КОНЕЦ МОТОВИЛА, HYTREL	3	
2	311729	ДЕФЛЕКТОР — ВНЕШНЯЯ СТОРОНА ЭКСЦЕНТРИКА К[240]		
3	311694	ЩИТОК — ПРАВЫЙ ВНЕШНИЙ, 5 ГРАБЛИН	5	
4	311752	ЩИТОК — ПРАВЫЙ ВНЕШНИЙ, 6 ГРАБЛИН	6	
5	311964	ОПОРА — ПОД СВАРКУ, СТОРОНА ЭКСЦЕНТРИКА [240]		
A	320180	БОЛТ — С ШЕСТИГР. ГОЛОВКОЙ, ФЛАНЦЕВЫЙ, M12 × 1,75 × 30-СПЕЦ.-8.8-ЦИНК		
B	136640	ВИНТ — СТЯЖНОЙ, ГОЛОВКА ПОД ЗВЕЗДООБР. КЛЮЧ, M10 × 1,5 × 16 × СПЕЦ.-8.8-AA1J		
C	136431	ГАЙКА — ШЕСТИГР., ФЛАНЦ., ЦЕНТР., СТОПОРН. M12 × 1,75-10		
D	136395	ВИНТ — СТЯЖНОЙ, ГОЛОВКА ПОД ЗВЕЗДООБР. КЛЮЧ, M10 × 1,5 × 20 × СПЕЦ.-8.8-A3L		
E	136300	БОЛТ — ФЛАНЦЕВЫЙ, С ШЕСТИГР. ГОЛОВКОЙ, РЕЗЬБА ПО ВСЕЙ ДЛИНЕ M8 × 1,25 × 20-8.8-AA3L		
F	135799	ГАЙКА — ШЕСТИГР., ФЛАНЦ., ЦЕНТР., СТОПОРН. M10 × 1,5-10		
G	135337	ГАЙКА — ФЛАНЦЕВАЯ, ШЕСТИГРАННАЯ, СТОПОРН., M8 × 1,25-8-AA1J		

240. Количество: 5 граблин = 5, 6 граблин = 6.

65 Мотовило — боковые щитки, сторона хвостовика, внутренняя

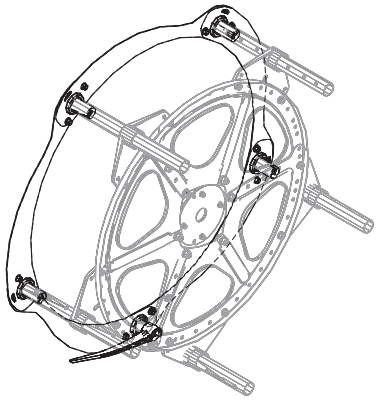

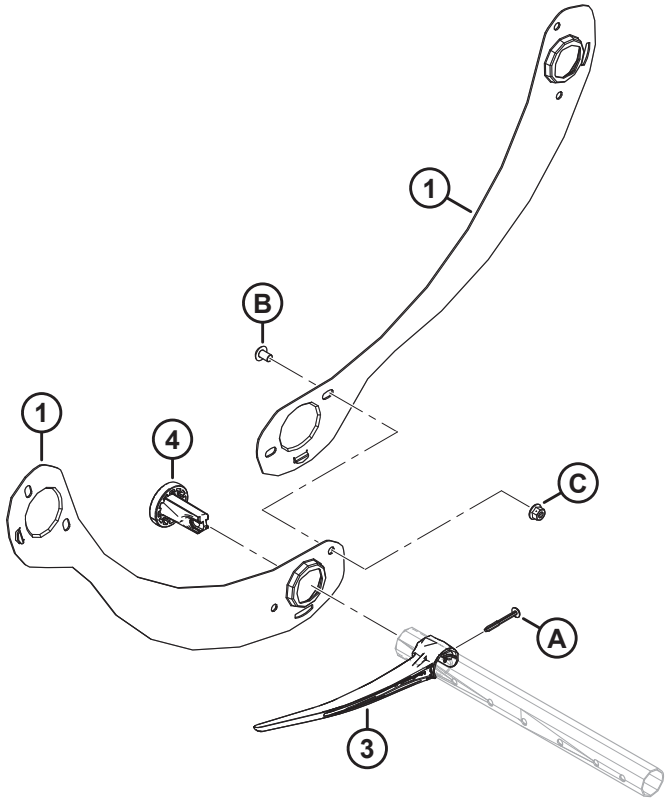

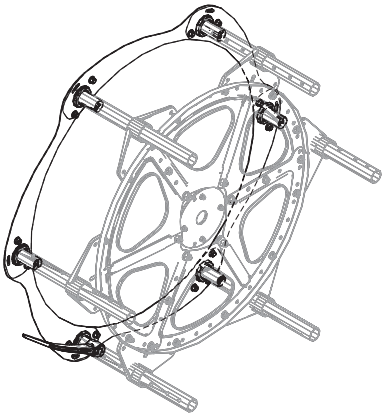

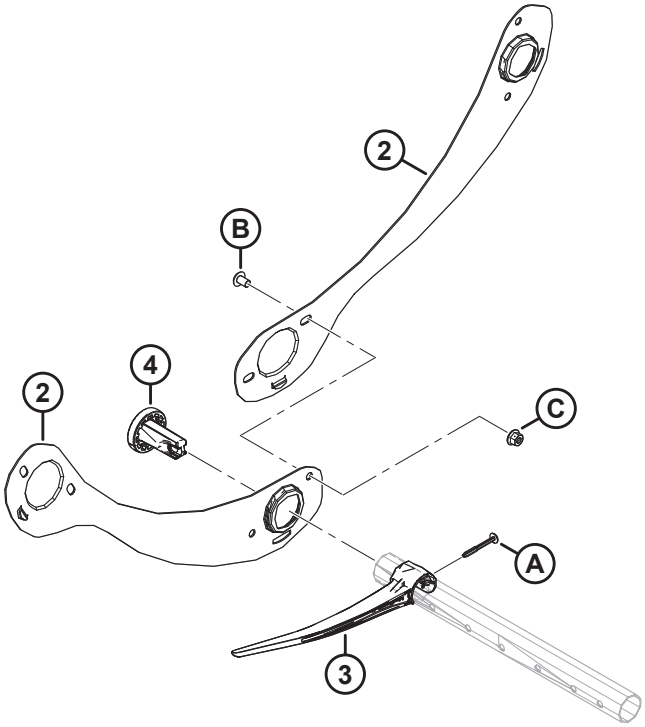

1036769

МОТОВИЛО — БОКОВЫЕ ЩИТКИ, СТОРОНА ХВОСТОВИКА, ВНУТРЕННЯЯ

ПРИМЕЧАНИЕ:

На верхней иллюстрации показано 5 граблин; на нижней иллюстрации показано 6 граблин.

Ссылка	Номер детали	Описание	Кол-во	Серийный номер
1	311795	ЩИТОК — 5 ГРАБЛИН, ПРАВОЕ МОТОВИЛО, ХВОСТОВОЙ КОНЕЦ	5	
2	311822	ЩИТОК — 6 ГРАБЛИН, ПРАВОЕ МОТОВИЛО, ХВОСТОВОЙ КОНЕЦ	6	
3	311524	ПАЛЕЦ — ПЛАСТМАСС., ЛЕВ. УГЛОВ. (В УПАКОВКЕ 10 ШТ.) [241]		
4	273968	ВТУЛКА — БОКОВОЙ ЩИТОК	5	
A	252687	ВИНТ — 48° PLASTITE ДВОЙНАЯ СПИРАЛЬ		
B	136640	ВИНТ — СТЯЖНОЙ, ГОЛОВКА ПОД ЗВЕЗДООБР. КЛЮЧ, M10 × 1,5 × 16 × СПЕЦ.-8.8-AA1J		
C	135799	ГАЙКА — ШЕСТИГР., ФЛАНЦ., ЦЕНТР., СТОПОРН. M10 × 1,5-10		

241. Количество: 5 граблин = 5, 6 граблин = 6.

66 Мотовило — боковые щитки, сторона хвостовика, внешняя

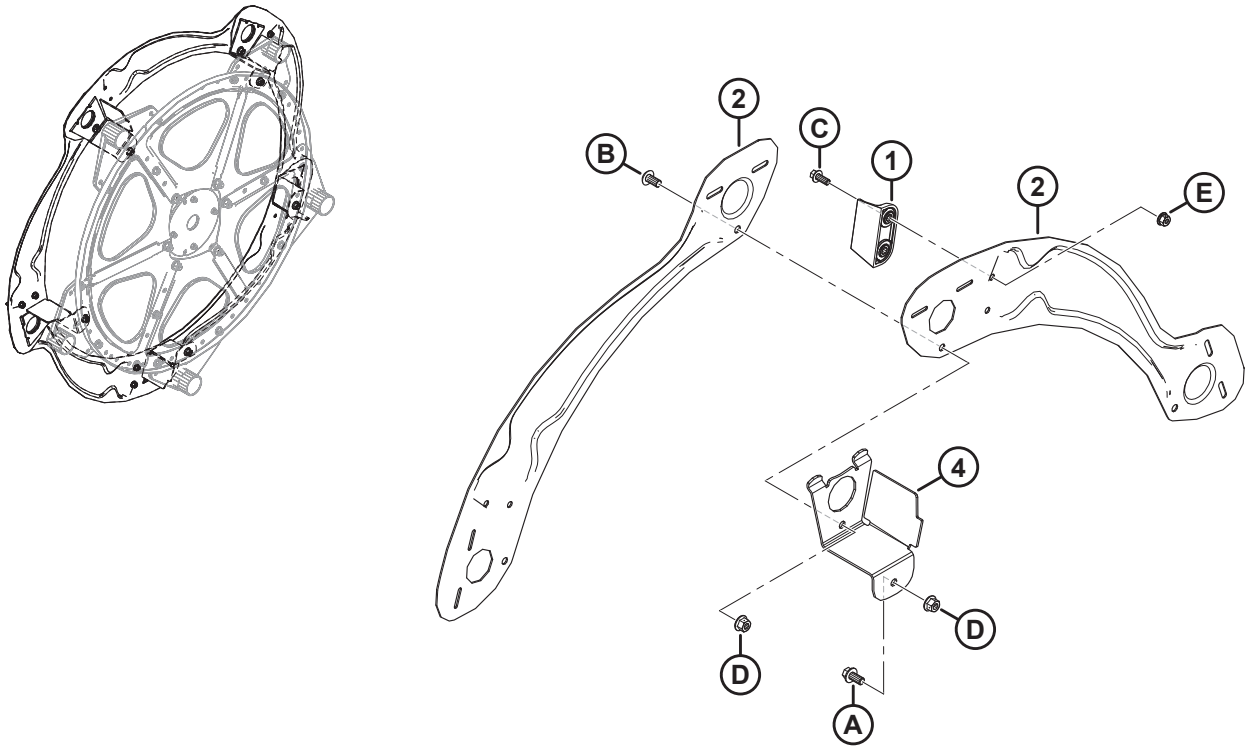

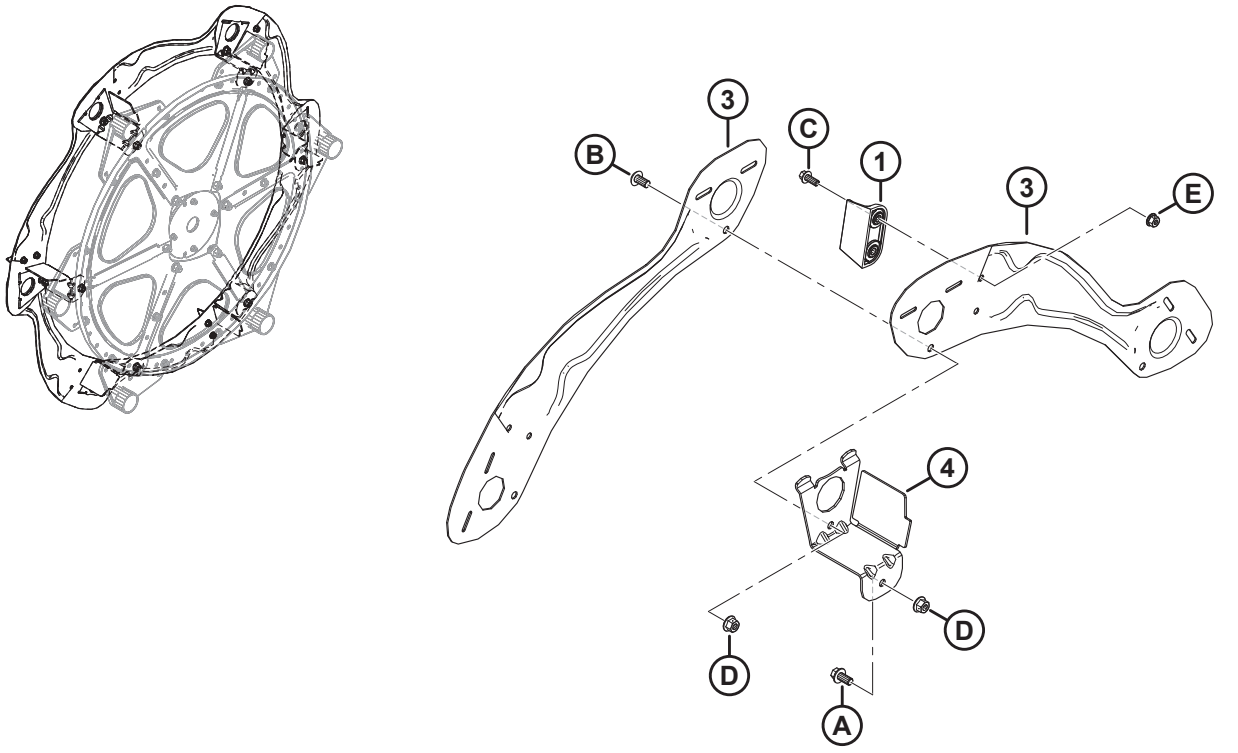

1036771

МОТОВИЛО — БОКОВЫЕ ЩИТКИ, СТОРОНА ХВОСТОВИКА, ВНЕШНЯЯ

ПРИМЕЧАНИЕ:

На верхней иллюстрации показано 5 граблин; на нижней иллюстрации показано 6 граблин.

Ссылка	Номер детали	Описание	Кол-во	Серийный номер
1	313035	ПЛАНКА — КОНЕЦ МОТОВИЛА, HYTREL	3	
2	311695	ЩИТОК — ЛЕВЫЙ ВНЕШНИЙ, 5 ГРАБЛИН	5	
3	311753	ЩИТОК — ЛЕВЫЙ ВНЕШНИЙ, 6 ГРАБЛИН	6	
4	311965	ОПОРА — ПОД СВАРКУ, СТОРОНА ХВОСТОВИКА:[242]		
A	152655	БОЛТ — С ШЕСТИГР. ГОЛОВКОЙ, ФЛАНЦЕВЫЙ, M10 × 1,5 × 20-8.8-AA1J		
B	136395	ВИНТ — СТЯЖНОЙ, ГОЛОВКА ПОД ЗВЕЗДООБР. КЛЮЧ, M10 × 1,5 × 20 × СПЕЦ.-8.8-A3L		
C	136300	БОЛТ — ФЛАНЦЕВЫЙ, С ШЕСТИГР. ГОЛОВКОЙ, РЕЗЬБА ПО ВСЕЙ ДЛИНЕ M8 × 1,25 × 20-8.8-AA3L		
D	135799	ГАЙКА — ШЕСТИГР., ФЛАНЦ., ЦЕНТР., СТОПОРН. M10 × 1,5-10		
E	135337	ГАЙКА — ФЛАНЦЕВАЯ, ШЕСТИГРАННАЯ, СТОПОРН., M8 × 1,25-8-AA1J		

242. Количество: 5 граблин = 5, 6 граблин = 6.

67 Копирующие башмаки – на концах и в центре

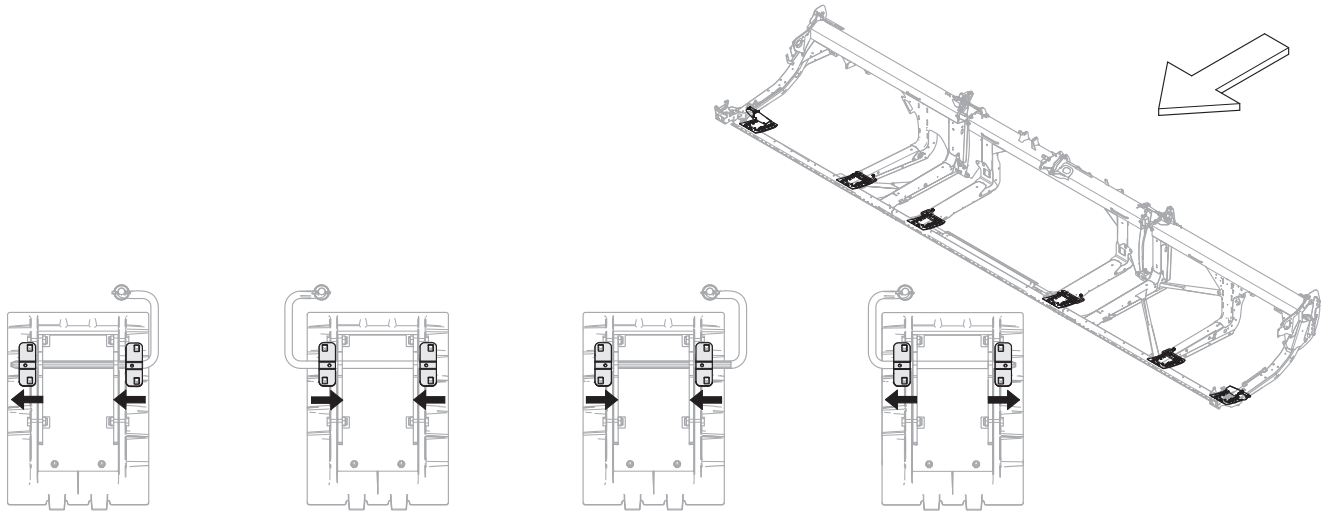

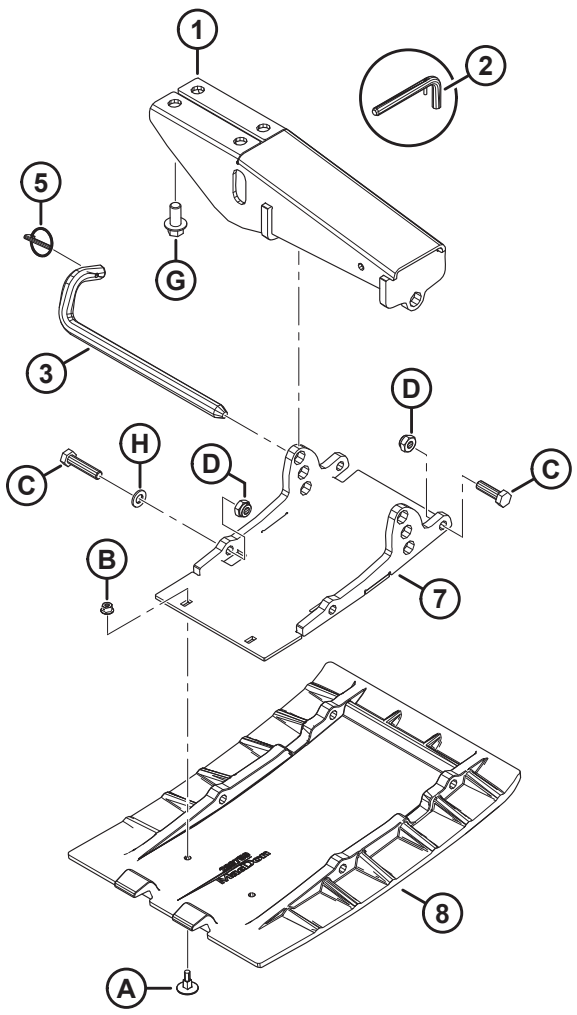

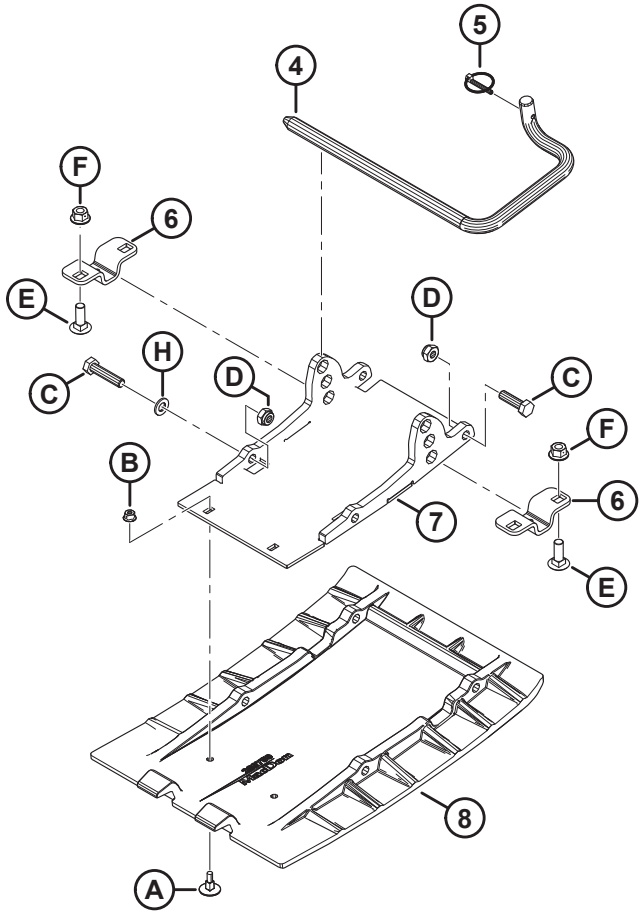

1043569

КОПИРУЮЩИЕ БАШМАКИ – НА КОНЦАХ И В ЦЕНТРЕ

Ссылка	Номер детали	Описание	Кол-во	Серийный номер
1	312680	СВАРНОЕ КРЕПЛЕНИЕ — КОПИРУЮЩИЙ БАШМАК (КОНЕЦ)	2	
	312777	КОМПЛЕКТ — НАРУЖНОЕ КРЕПЛЕНИЕ БАШМАКА СО ШТИФТОМ [243]	A/R	
2	313965	УЗЕЛ — ШТИФТ (ТОЛЬКО ДЛЯ ОБСЛУЖИВАНИЯ) [244]	A/R	
3	312675	ШТАНГА — ЗАЦЕПЛЕНИЕ	2	
	312777	КОМПЛЕКТ — НАРУЖНОЕ КРЕПЛЕНИЕ БАШМАКА СО ШТИФТОМ [243]	A/R	
4	165588	ШТАНГА — ЗАЦЕПЛЕНИЕ, ПРАВАЯ [245]	2	
	165168	ШТАНГА — ЗАЦЕПЛЕНИЕ, ЛЕВАЯ [245]	2	
5	50193	ШТИФТ — С ЧЕКОЙ [246]	6	
6	232806	СКОБА — ОПОРА БАШМАКА [247]	8	
7	289869	ОПОРА, СВАРНАЯ — ПЛАСТИНА [246]	6	
8	289759	БАШМАК — ПРОТИВОИЗНОСНАЯ ПЛАСТИНА, ПОЛИЭТИЛЕН [246]	6	
A	252176	БОЛТ — ЭЛЕВАТОРНЫЙ, УТОПЛЕННЫЙ M6 × 1 × 23-8.8		
B	152668	ГАЙКА — ШЕСТИГР., ФЛАНЦ., ЦЕНТР., СТОПОРН. M6 × 1-8		
C	**135335**	**БОЛТ — С ШЕСТИГР. ГОЛОВКОЙ, M10 × 1,5 × 45-8.8-AA1J**		
D	184692	ГАЙКА — ШЕСТИГРАННАЯ, NYLOC M10 × 1,5-8-AA1J		
E	184662	БОЛТ — С ПОЛУКРУГЛОЙ ГОЛОВКОЙ И КВАДРАТНЫМ ПОДГОЛОВКОМ, РЕЗЬБА ПО ВСЕЙ ДЛИНЕ, M10 × 1,5 × 30-8.8-AA1J		
F	135799	ГАЙКА — ШЕСТИГР., ФЛАНЦ., ЦЕНТР., СТОПОРН. M10 × 1,5-10		
G	136399	БОЛТ — ФЛАНЦЕВЫЙ, С ШЕСТИГР. ГОЛОВКОЙ, РЕЗЬБА ПО ВСЕЙ ДЛИНЕ M12 × 1,75 × 25-8.8-AA1J		
H	**184711**	**ШАЙБА ПЛОСКАЯ СТАНД. M10-200HV-AA1J**		

243. В комплект входит концевое крепление копирующего башмака (MD № 312680), штанга зацепления (MD № 312675) и чека (MD № 50193). Комплект используется для обслуживания жаток с замененными креплениями (MD № 251872) и замененными тягами (MD № 232674).
244. Штифт в сборе включает стопорный штифт (MD № 23370) и пружинный штифт (MD № 30907). Штифт в сборе (MD № 313965) остается доступным только для обслуживания.
245. Правая штанга зацепления изображена на рисунке. Правая штанга зацепления (MD № 165588) и левая штанга зацепления (MD № 165168) в количестве каждой по одной для жаток FD225 и каждой по две для жаток FD230–FD250.
246. Количество: FD225 = 4, FD230–FD250 = 6.
247. Ориентация скобы может меняться. Обязательно установите ее, как указано на изображении каждого центрального копирующего башмака. Сравните положение небольшого отверстия со стрелками. Количество: FD225 = 4, FD230–FD250 = 8.

68 Гидравлическое оборудование — фитинги и крепежные детали коллектора

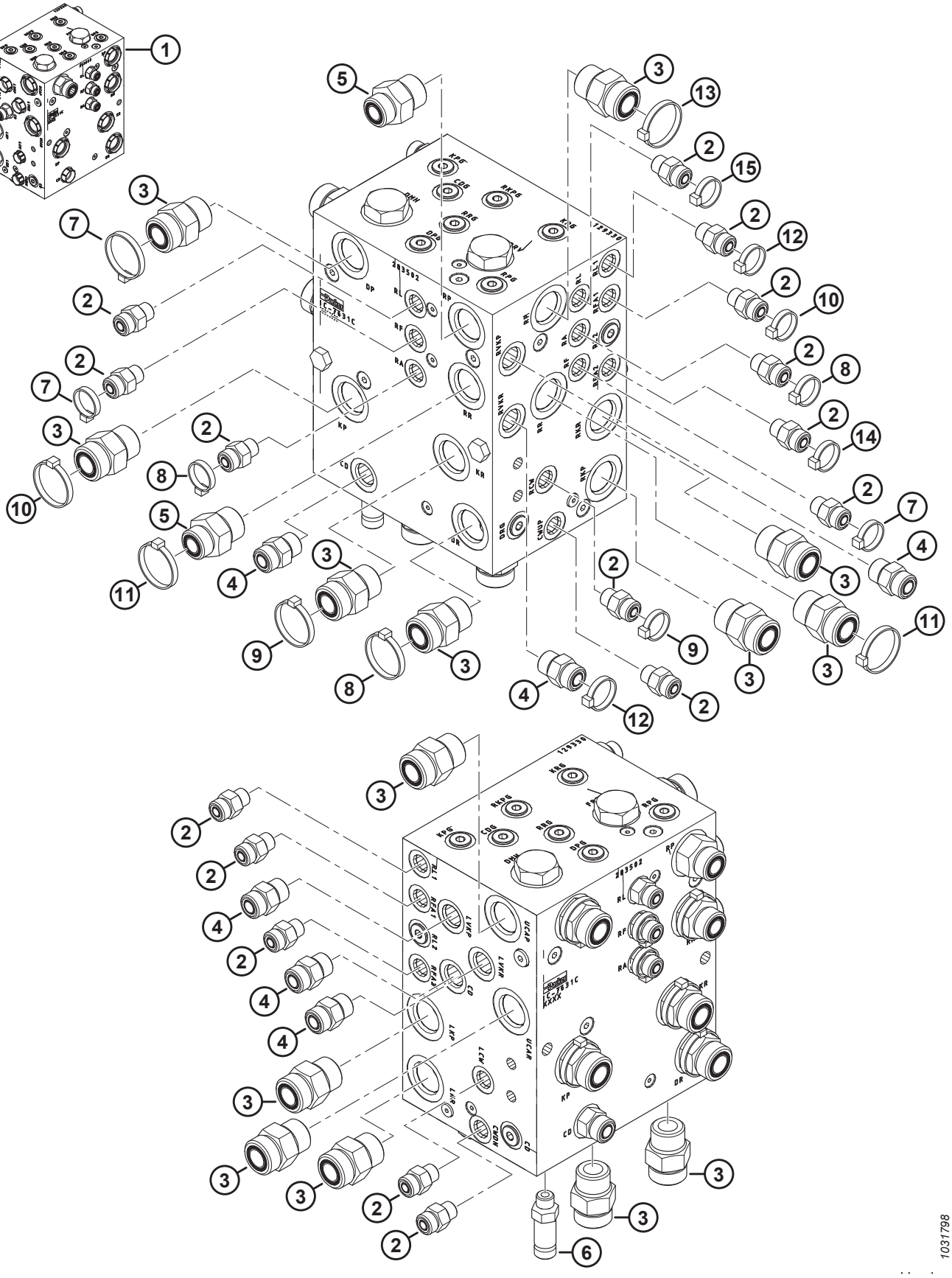

Ссылка	Номер детали	Описание	Кол-во	Серийный номер
1	283502	УЗЕЛ РАСПРЕДЕЛИТЕЛЯ — ДВОЙНОЙ НОЖ, НЕСИНХРОНИЗИРОВАННЫЙ [248]	ПРИ НЕОБХОДИМОСТИ	
	283500	УЗЕЛ РАСПРЕДЕЛИТЕЛЯ — ОДИНАРНЫЙ НОЖ [249]	ПРИ НЕОБХОДИМОСТИ	
2	135778	ФИТИНГ — АДАПТЕР	15	
	50219	УПЛОТНИТЕЛЬНОЕ КОЛЬЦО — Ø 1,98 × Ø 11,89		
	135865	УПЛОТНИТЕЛЬНОЕ КОЛЬЦО — Ø 1,78 × Ø 9,25		
3	135788	ФИТИНГ — АДАПТЕР	14	
	30971	УПЛОТНИТЕЛЬНОЕ КОЛЬЦО — Ø 2,95 × Ø 23,47		
	135868	УПЛОТНИТЕЛЬНОЕ КОЛЬЦО — Ø 1,78 × Ø 18,77		
4	135780	ФИТИНГ — АДАПТЕР	6	
	44209	УПЛОТНИТЕЛЬНОЕ КОЛЬЦО — Ø 2,21 × Ø 16,36		
	135866	УПЛОТНИТЕЛЬНОЕ КОЛЬЦО — Ø 1,78 × Ø 12,42		
5	135786	ФИТИНГ — АДАПТЕР	2	
	30971	УПЛОТНИТЕЛЬНОЕ КОЛЬЦО — Ø 2,95 × Ø 23,47		
	135867	УПЛОТНИТЕЛЬНОЕ КОЛЬЦО — Ø 1,78 × Ø 15,60		
6	252902	ФИТИНГ — ГИДР. РАЗЪЕМ, ДЛИННЫЙ	1	
	50219	УПЛОТНИТЕЛЬНОЕ КОЛЬЦО — Ø 1,98 × Ø 11,89		
	135865	УПЛОТНИТЕЛЬНОЕ КОЛЬЦО — Ø 1,78 × Ø 9,25		
7	49227	КРЕПЕЖНАЯ ДЕТАЛЬ — КАБЕЛЬНАЯ СТЯЖКА, ЗЕЛЕНАЯ	3	
8	40702	КРЕПЕЖНАЯ ДЕТАЛЬ — КАБЕЛЬНАЯ СТЯЖКА, КРАСНАЯ	3	
9	40703	КРЕПЕЖНАЯ ДЕТАЛЬ — КАБЕЛЬНАЯ СТЯЖКА, СИНЯЯ	2	
10	40704	КРЕПЕЖНАЯ ДЕТАЛЬ — КАБЕЛЬНАЯ СТЯЖКА, ОРАНЖЕВАЯ	2	
11	40701	КРЕПЕЖНАЯ ДЕТАЛЬ — КАБЕЛЬНАЯ СТЯЖКА, ЖЕЛТАЯ	2	
12	252795	КРЕПЕЖНАЯ ДЕТАЛЬ — КАБЕЛЬНАЯ СТЯЖКА, РОЗОВАЯ	2	
13	49232	КРЕПЕЖНАЯ ДЕТАЛЬ — КАБЕЛЬНАЯ СТЯЖКА (БЕЛАЯ)	1	

248. Узел распределителя (MD № 283502) включает 12 заглушек (MD № 100577), 2 заглушки (MD № 103575), 12 фитингов (MD № 135778), 1 фитинг (MD № 135780), 4 фитинга (MD № 135788), 1 заглушку (MD № 136524), 3 заглушки (MD № 158174) и 2 заглушки (MD № 283567). Информацию о заглушках распределителя см. в разделе *69 Гидравлическое оборудование — Заглушки коллектора, страница 201*.

249. Узел распределителя (MD № 283500) включает 10 заглушек (MD № 100577), 2 заглушки (MD № 103575), 12 фитингов (MD № 135778), 1 фитинг (MD № 135780), 2 фитинга (MD № 135788), 2 заглушки (MD № 136269), 1 заглушку (MD № 136524), 2 заглушки (MD № 158174) и 2 заглушки (MD № 283567). Информацию о заглушках распределителя см. в разделе *69 Гидравлическое оборудование — Заглушки коллектора, страница 201*.

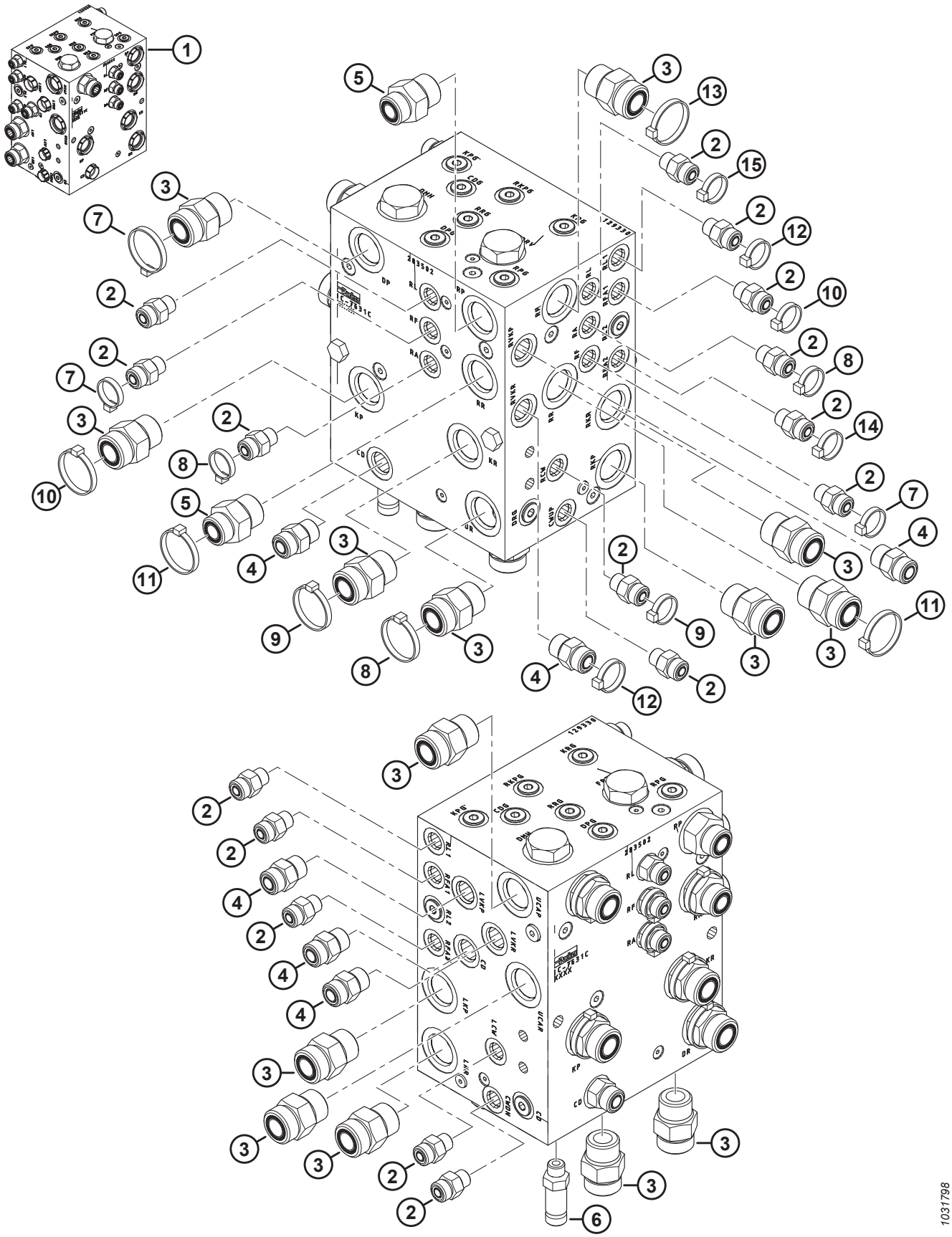
1031798

Ссылка	Номер детали	Описание	Кол-во	Серийный номер
14	135266	КРЕПЕЖНАЯ ДЕТАЛЬ — КАБЕЛЬНАЯ СТЯЖКА, ГОЛУБАЯ	1	
15	21763	КРЕПЛЕНИЕ — СТЯЖКА ПЛАСТИКОВАЯ ЧЕРНАЯ	1	

69 Гидравлическое оборудование — Заглушки коллектора

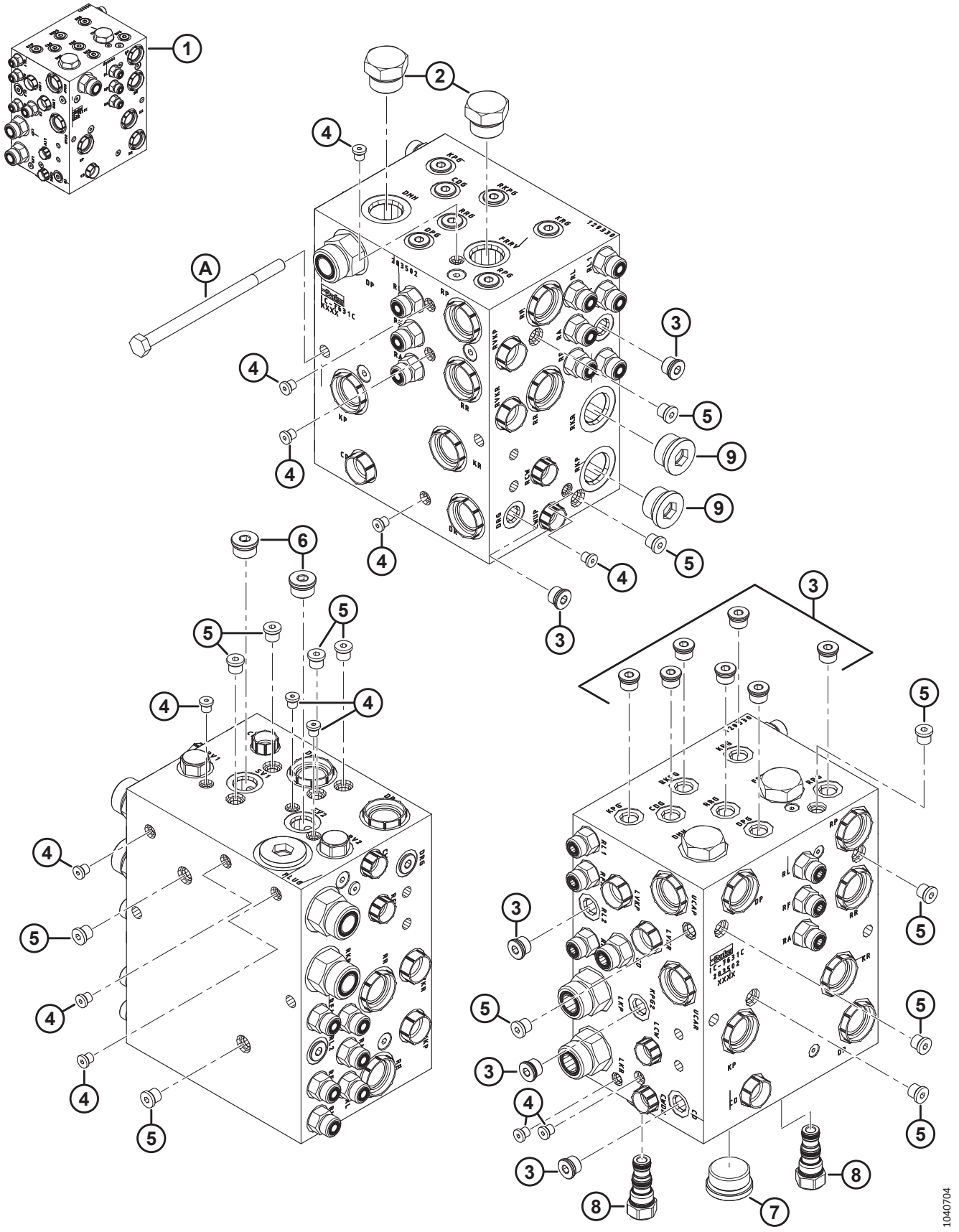

ГИДРАВЛИЧЕСКОЕ ОБОРУДОВАНИЕ — ЗАГЛУШКИ КОЛЛЕКТОРА

Ссылка	Номер детали	Описание	Кол-во	Серийный номер
1	283502	УЗЕЛ РАСПРЕДЕЛИТЕЛЯ — ДВОЙНОЙ НОЖ, НЕСИНХРОНИЗИРОВАННЫЙ [250]	ПРИ НЕОБХОДИМОСТИ	
	283500	УЗЕЛ РАСПРЕДЕЛИТЕЛЯ — ОДИНАРНЫЙ НОЖ [251]	ПРИ НЕОБХОДИМОСТИ	
2	103575	ЗАГЛУШКА — ШЕСТИГР. С УПЛОТНИТЕЛЬНЫМ КОЛЬЦОМ	2	
3	100577	ЗАГЛУШКА — С ШЕСТИГР УГЛУБЛЕНИЕМ И УПЛОТНИТЕЛЬНЫМ КОЛЬЦОМ	12	
	50219	УПЛОТНИТЕЛЬНОЕ КОЛЬЦО — Ø 1,98 × Ø 11,89		
4	135952	ЗАГЛУШКА — С ШЕСТИГР УГЛУБЛЕНИЕМ И УПЛОТНИТЕЛЬНЫМ КОЛЬЦОМ	13	
5	102711	ЗАГЛУШКА — С ШЕСТИГР УГЛУБЛЕНИЕМ И УПЛОТНИТЕЛЬНЫМ КОЛЬЦОМ	13	
6	158174	ЗАГЛУШКА — С ШЕСТИГР УГЛУБЛЕНИЕМ И УПЛОТНИТЕЛЬНЫМ КОЛЬЦОМ	2	
	44209	УПЛОТНИТЕЛЬНОЕ КОЛЬЦО — Ø 2,21 × Ø 16,36		
7	136524	ЗАГЛУШКА — С ШЕСТИГР. УГЛУБЛ.	1	
	50220	УПЛОТНИТЕЛЬНОЕ КОЛЬЦО — Ø 2,95 × Ø 29,74		
8	283567	ЗАГЛУШКА — ПОЛОСТЬ	2	
	283569	КОМПЛЕКТ УПЛОТНЕНИЙ		
9	136269	ФИТИНГ — ЗАГЛУШКА ГИДР. 12 УПЛОТН. ВТУЛ., ШЕСТИГРАННИК ПОД ТОРЦОВЫЙ КЛЮЧ [252]	2	
	30971	УПЛОТНИТЕЛЬНОЕ КОЛЬЦО — Ø 2,95 × Ø 23,47		
A	136850	БОЛТ — С ШЕСТИГР. ГОЛОВКОЙ, M10 × 1,5 × 160-8.8-AA1J		

250. Узел распределителя (MD № 283502) включает 12 заглушек (MD № 100577), 2 заглушки (MD № 103575), 12 фитингов (MD № 135778), 1 фитинг (MD № 135780), 4 фитинга (MD № 135788), 1 заглушку (MD № 136524), 3 заглушки (MD № 158174) и 2 заглушки (MD № 283567). Информацию о заглушках распределителя см. в разделе *68 Гидравлическое оборудование — фитинги и крепежные детали коллектора, страница 197*.
251. Узел распределителя (MD № 283500) включает 10 заглушек (MD № 100577), 2 заглушки (MD № 103575), 12 фитингов (MD № 135778), 1 фитинг (MD № 135780), 2 фитинга (MD № 135788), 2 заглушки (MD № 136269), 1 заглушку (MD № 136524), 2 заглушки (MD № 158174) и 2 заглушки (MD № 283567). Информацию о фитингах распределителя см. в разделе *68 Гидравлическое оборудование — фитинги и крепежные детали коллектора, страница 197*.
252. Только конфигурации с одним ножом.

70 Гидравлическое оборудование — привод ножа, одинарный и двойной нож, левая сторона (FD225, FD230, FD235, FD240, FD241 и FD245)

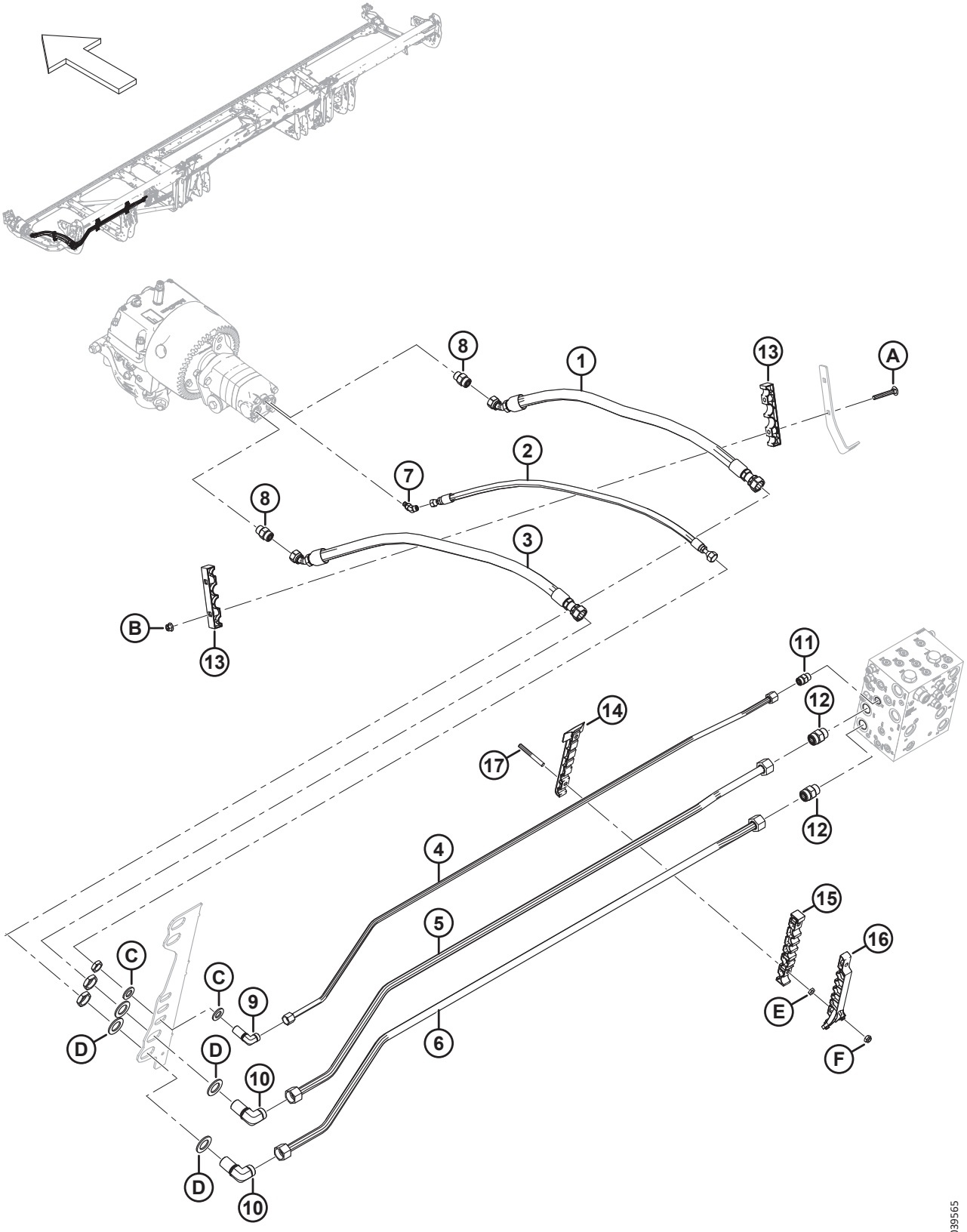

ГИДРАВЛИЧЕСКОЕ ОБОРУДОВАНИЕ — ПРИВОД НОЖА, ОДИНАРНЫЙ И ДВОЙНОЙ НОЖ, ЛЕВАЯ СТОРОНА (FD225, FD230, FD235, FD240, FD241 И FD245)

Ссылка	Номер детали	Описание	Кол-во	Серийный номер
1	283063	ШЛАНГ — ГИДР.	1	
2	283065	ШЛАНГ — ГИДР.	1	
3	283202	ШЛАНГ — ГИДР.	1	
4	283233	ЛИНИЯ — ГИДРАВЛИЧЕСКАЯ (FD225) [253]	1	
	283048	ЛИНИЯ — ГИДРАВЛИЧЕСКАЯ (FD230) [254]	1	
	283201	ЛИНИЯ — ГИДРАВЛИЧЕСКАЯ (FD235) [255]	1	
	283411	ЛИНИЯ — ГИДРАВЛИЧЕСКАЯ (FD240) [256]	1	
	283458	ЛИНИЯ — ГИДРАВЛИЧЕСКАЯ (FD241) [257]	1	
	283411	ЛИНИЯ — ГИДРАВЛИЧЕСКАЯ (FD245) [258]	1	
5	283232	ЛИНИЯ — ГИДРАВЛИЧЕСКАЯ (FD225) [259]	1	
	283047	ЛИНИЯ — ГИДРАВЛИЧЕСКАЯ (FD230) [260]	1	
	283104	ЛИНИЯ — ГИДРАВЛИЧЕСКАЯ (FD235) [261]	1	
	283410	ЛИНИЯ — ГИДРАВЛИЧЕСКАЯ (FD240) [262]	1	
	283457	ЛИНИЯ — ГИДРАВЛИЧЕСКАЯ (FD241) [263]	1	
	283410	ЛИНИЯ — ГИДРАВЛИЧЕСКАЯ (FD245) [264]	1	
6	283231	ЛИНИЯ — ГИДРАВЛИЧЕСКАЯ (FD225) [259]	1	
	283046	ЛИНИЯ — ГИДРАВЛИЧЕСКАЯ (FD230) [260]	1	
	283102	ЛИНИЯ — ГИДРАВЛИЧЕСКАЯ (FD235) [261]	1	
	283409	ЛИНИЯ — ГИДРАВЛИЧЕСКАЯ (FD240) [262]	1	
	283456	ЛИНИЯ — ГИДРАВЛИЧЕСКАЯ (FD241) [263]	1	
	283409	ЛИНИЯ — ГИДРАВЛИЧЕСКАЯ (FD245) [264]	1	
7	252307	ФИТИНГ — КОЛЕНО 45° ГИДР.	1	
	50223	УПЛОТНИТЕЛЬНОЕ КОЛЬЦО — Ø 1,83 × Ø 8,92		
	135957	УПЛОТНИТЕЛЬНОЕ КОЛЬЦО — Ø 1,78 × Ø 7,65		
8	184461	ФИТИНГ — АДАПТЕР ГИДР. ЛИНИИ	2	
	44210	УПЛОТНИТЕЛЬНОЕ КОЛЬЦО — Ø 2,46 × Ø 19,18		
	135867	УПЛОТНИТЕЛЬНОЕ КОЛЬЦО — Ø 1,78 × Ø 15,60		

253. Используется для жаток FD225.
254. Используется для жаток FD230.
255. Используется для жаток FD235.
256. Используется для жаток FD240.
257. Используется для жаток FD241.
258. Используется для жаток FD245.
259. Используется для жаток FD225.
260. Используется для жаток FD230.
261. Используется для жаток FD235.
262. Используется для жаток FD240.
263. Используется для жаток FD241.
264. Используется для жаток FD245.

ГИДРАВЛИЧЕСКОЕ ОБОРУДОВАНИЕ — ПРИВОД НОЖА, ОДИНАРНЫЙ И ДВОЙНОЙ НОЖ, ЛЕВАЯ СТОРОНА (FD225, FD230, FD235, FD240, FD241 И FD245)

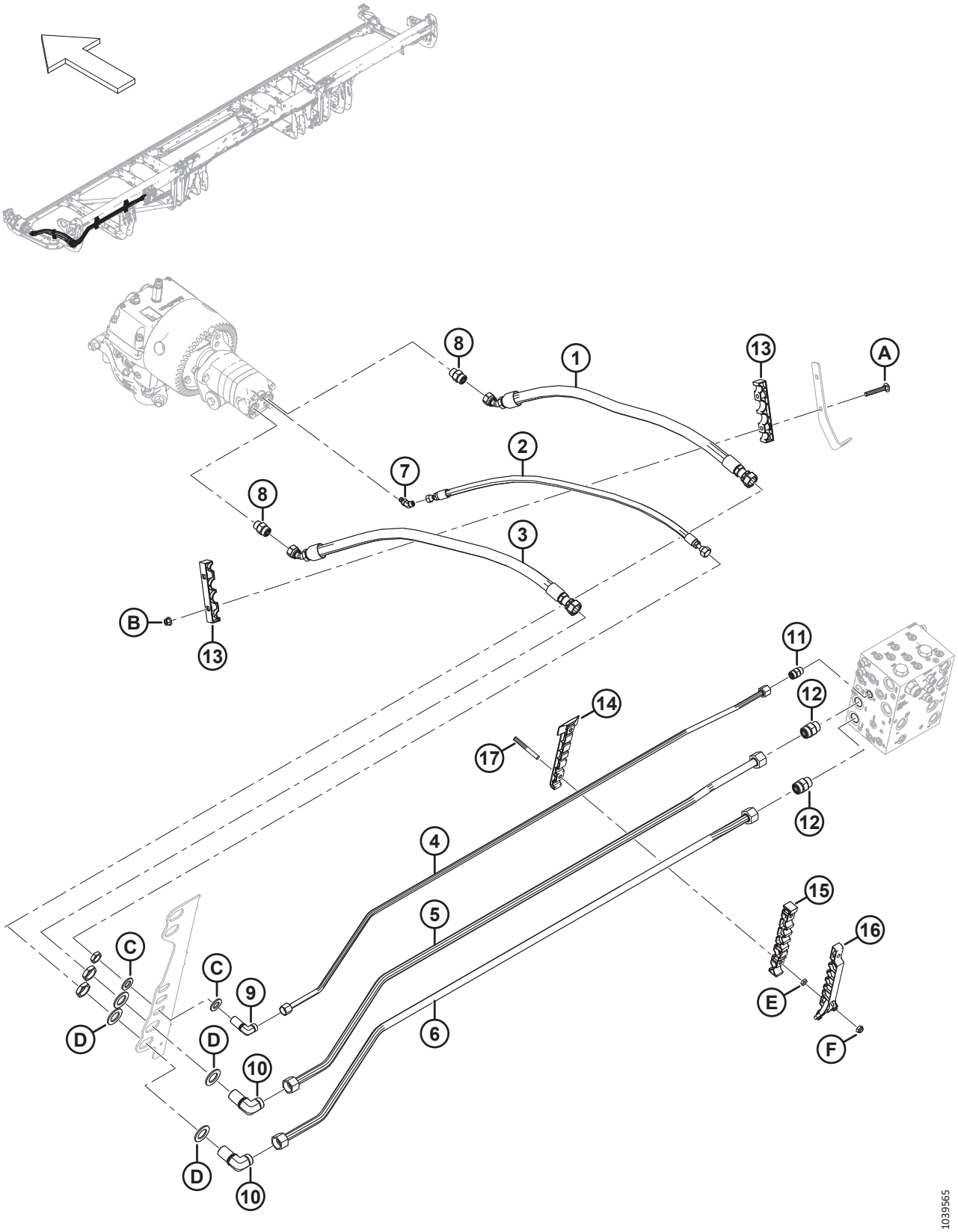

ГИДРАВЛИЧЕСКОЕ ОБОРУДОВАНИЕ — ПРИВОД НОЖА, ОДИНАРНЫЙ И ДВОЙНОЙ НОЖ, ЛЕВАЯ СТОРОНА (FD225, FD230, FD235, FD240, FD241 И FD245)

Ссылка	Номер детали	Описание	Кол-во	Серийный номер
9	136244	ФИТИНГ — КОЛЕНО 90° ПЕРЕБОРКИ ГИДР. [265]	1	
	135866	УПЛОТНИТЕЛЬНОЕ КОЛЬЦО — Ø 1,78 × Ø 12,42		
10	136245	ФИТИНГ — КОЛЕНО 90° ПЕРЕБОРКИ ГИДР. [265]	2	
	135868	УПЛОТНИТЕЛЬНОЕ КОЛЬЦО — Ø 1,78 × Ø 18,77		
11	135780	ФИТИНГ — АДАПТЕР	1	
	44209	УПЛОТНИТЕЛЬНОЕ КОЛЬЦО — Ø 2,21 × Ø 16,36		
	135866	УПЛОТНИТЕЛЬНОЕ КОЛЬЦО — Ø 1,78 × Ø 12,42		
12	135788	ФИТИНГ — АДАПТЕР	2	
	30971	УПЛОТНИТЕЛЬНОЕ КОЛЬЦО — Ø 2,95 × Ø 23,47		
	135868	УПЛОТНИТЕЛЬНОЕ КОЛЬЦО — Ø 1,78 × Ø 18,77		
13	283984	ХОМУТ — ЛИНИЯ, НОЖ	2	
14	283797	ХОМУТ — ЛЕВАЯ НИЖНЯЯ ЛИНИЯ [266]		
15	283807	ХОМУТ — ЛЕВАЯ СРЕДНЯЯ ЛИНИЯ [266]		
16	311233	ХОМУТ — ЛЕВАЯ ВЕРХНЯЯ ЛИНИЯ [266]		
17	312654	ШПИЛЬКА — РЕЗЬБОВОЕ КРЕПЛЕНИЕ, КРЫЛЬЧАТАЯ НАКЛАДКА [267]		
A	136495	БОЛТ — С ПОЛУКРУГЛОЙ ГОЛОВКОЙ И КВАДРАТНЫМ ПОДГОЛОВКОМ, M10 × 1,5 × 70-8.8-AA1J	2	
B	135799	ГАЙКА — ШЕСТИГР., ФЛАНЦ., ЦЕНТР., СТОПОРН. M10 × 1,5-10	2	
C	18601	ШАЙБА — ПЛОСКАЯ, SAE	2	
D	136355	ШАЙБА — ПЛОСКАЯ НД 2,0 ДЮЙМ., ОЦИНК.	4	
E	136442	ГАЙКА — ШЕСТИГРАННАЯ, НИЗКАЯ M10 × 1,5-05-AA1J		
F	184692	ГАЙКА — ШЕСТИГРАННАЯ, NYLOC M10 × 1,5-8-AA1J		

265. К фитингу прилагается стопорная гайка.
266. Количество: FD225 = 1, FD230 = 2, FD235 = 3, FD240 = 4, FD241 = 4, и FD245 = 4.
267. Количество: FD225 = 2, FD230 = 4, FD235 = 6, FD240 = 8, FD241 = 8 и FD245 = 8.

71 Гидравлическое оборудование — привод ножа, двойной нож, левая сторона (FD250)

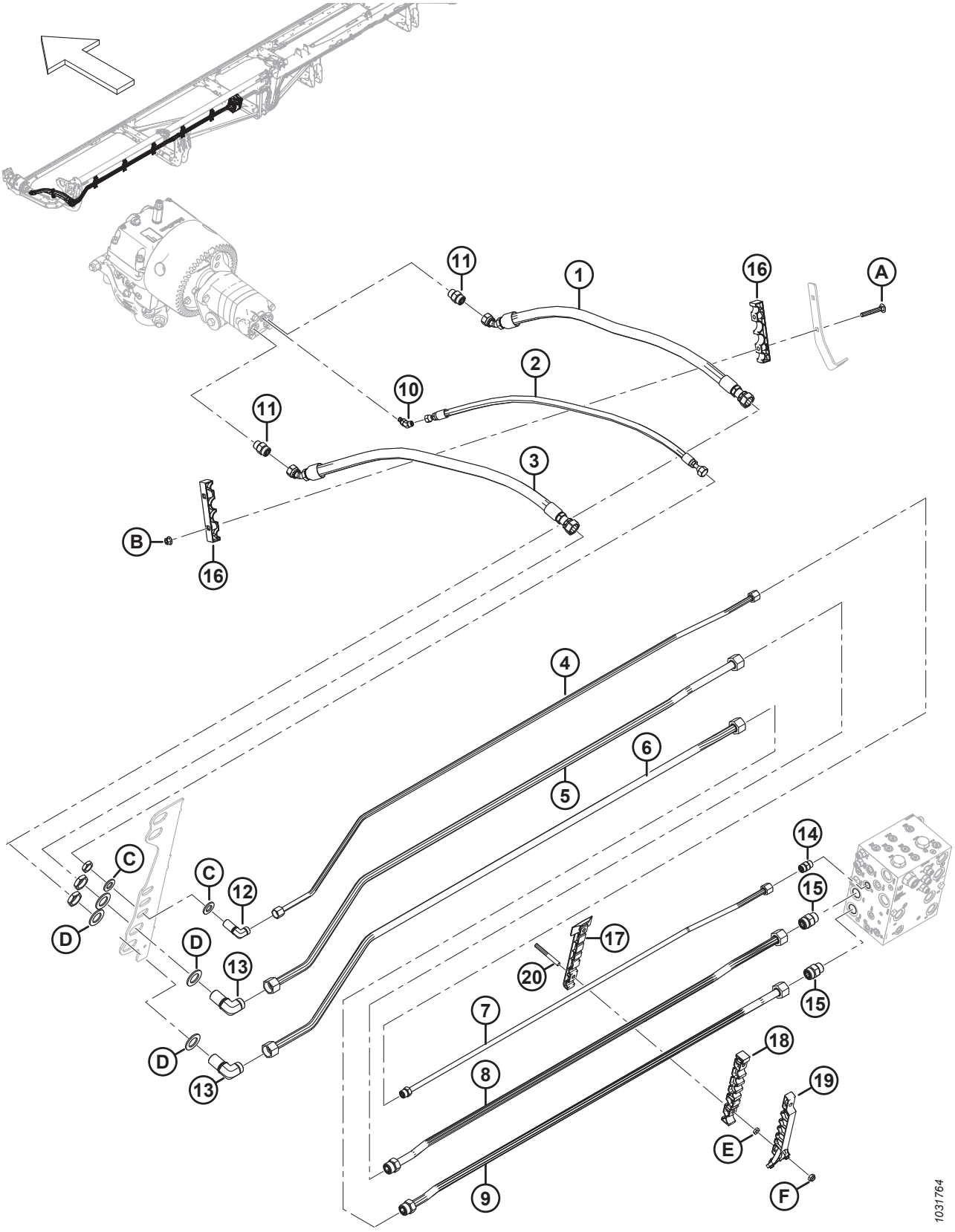

ГИДРАВЛИЧЕСКОЕ ОБОРУДОВАНИЕ — ПРИВОД НОЖА, ДВОЙНОЙ НОЖ, ЛЕВАЯ СТОРОНА (FD250)

Ссылка	Номер детали	Описание	Кол-во	Серийный номер
1	283063	ШЛАНГ — ГИДР.	1	
2	283065	ШЛАНГ — ГИДР.	1	
3	283202	ШЛАНГ — ГИДР.	1	
4	283465	ЛИНИЯ — ГИДРАВЛИЧЕСКАЯ (FD250)	1	
5	283464	ЛИНИЯ — ГИДРАВЛИЧЕСКАЯ (FD250)	1	
6	283463	ЛИНИЯ — ГИДРАВЛИЧЕСКАЯ (FD250)	1	
7	283174	ЛИНИЯ — ГИДРАВЛИЧЕСКАЯ (FD250)	1	
	135866	УПЛОТНИТЕЛЬНОЕ КОЛЬЦО — Ø 1,78 × Ø 12,42		
8	283173	ЛИНИЯ — ГИДРАВЛИЧЕСКАЯ (FD250)	1	
	135868	УПЛОТНИТЕЛЬНОЕ КОЛЬЦО — Ø 1,78 × Ø 18,77		
9	283172	ЛИНИЯ — ГИДРАВЛИЧЕСКАЯ (FD250)	1	
	135868	УПЛОТНИТЕЛЬНОЕ КОЛЬЦО — Ø 1,78 × Ø 18,77		
10	252307	ФИТИНГ — КОЛЕНО 45° ГИДР.	1	
	50223	УПЛОТНИТЕЛЬНОЕ КОЛЬЦО — Ø 1,83 × Ø 8,92		
	135957	УПЛОТНИТЕЛЬНОЕ КОЛЬЦО — Ø 1,78 × Ø 7,65		
11	184461	ФИТИНГ — АДАПТЕР ГИДР. ЛИНИИ	2	
	44210	УПЛОТНИТЕЛЬНОЕ КОЛЬЦО — Ø 2,46 × Ø 19,18		
	135867	УПЛОТНИТЕЛЬНОЕ КОЛЬЦО — Ø 1,78 × Ø 15,60		
12	136244	ФИТИНГ — КОЛЕНО 90° ПЕРЕБОРКИ ГИДР. [268]	1	
	135866	УПЛОТНИТЕЛЬНОЕ КОЛЬЦО — Ø 1,78 × Ø 12,42		
13	136245	ФИТИНГ — КОЛЕНО 90° ПЕРЕБОРКИ ГИДР. [268]	2	
	135868	УПЛОТНИТЕЛЬНОЕ КОЛЬЦО — Ø 1,78 × Ø 18,77		
14	135780	ФИТИНГ — АДАПТЕР	1	
	44209	УПЛОТНИТЕЛЬНОЕ КОЛЬЦО — Ø 2,21 × Ø 16,36		
	135866	УПЛОТНИТЕЛЬНОЕ КОЛЬЦО — Ø 1,78 × Ø 12,42		
15	135788	ФИТИНГ — АДАПТЕР	2	
	30971	УПЛОТНИТЕЛЬНОЕ КОЛЬЦО — Ø 2,95 × Ø 23,47		
	135868	УПЛОТНИТЕЛЬНОЕ КОЛЬЦО — Ø 1,78 × Ø 18,77		
16	283984	ХОМУТ — ЛИНИЯ, НОЖ	2	
17	283797	ХОМУТ — ЛЕВАЯ НИЖНЯЯ ЛИНИЯ	5	
18	283807	ХОМУТ — ЛЕВАЯ СРЕДНЯЯ ЛИНИЯ	5	
19	311233	ХОМУТ — ЛЕВАЯ ВЕРХНЯЯ ЛИНИЯ	5	
20	312654	ШПИЛЬКА — РЕЗЬБОВОЕ КРЕПЛЕНИЕ, КРЫЛЬЧАТАЯ НАКЛАДКА	10	

268. К фитингу прилагается стопорная гайка.

ГИДРАВЛИЧЕСКОЕ ОБОРУДОВАНИЕ — ПРИВОД НОЖА, ДВОЙНОЙ НОЖ, ЛЕВАЯ СТОРОНА (FD250)

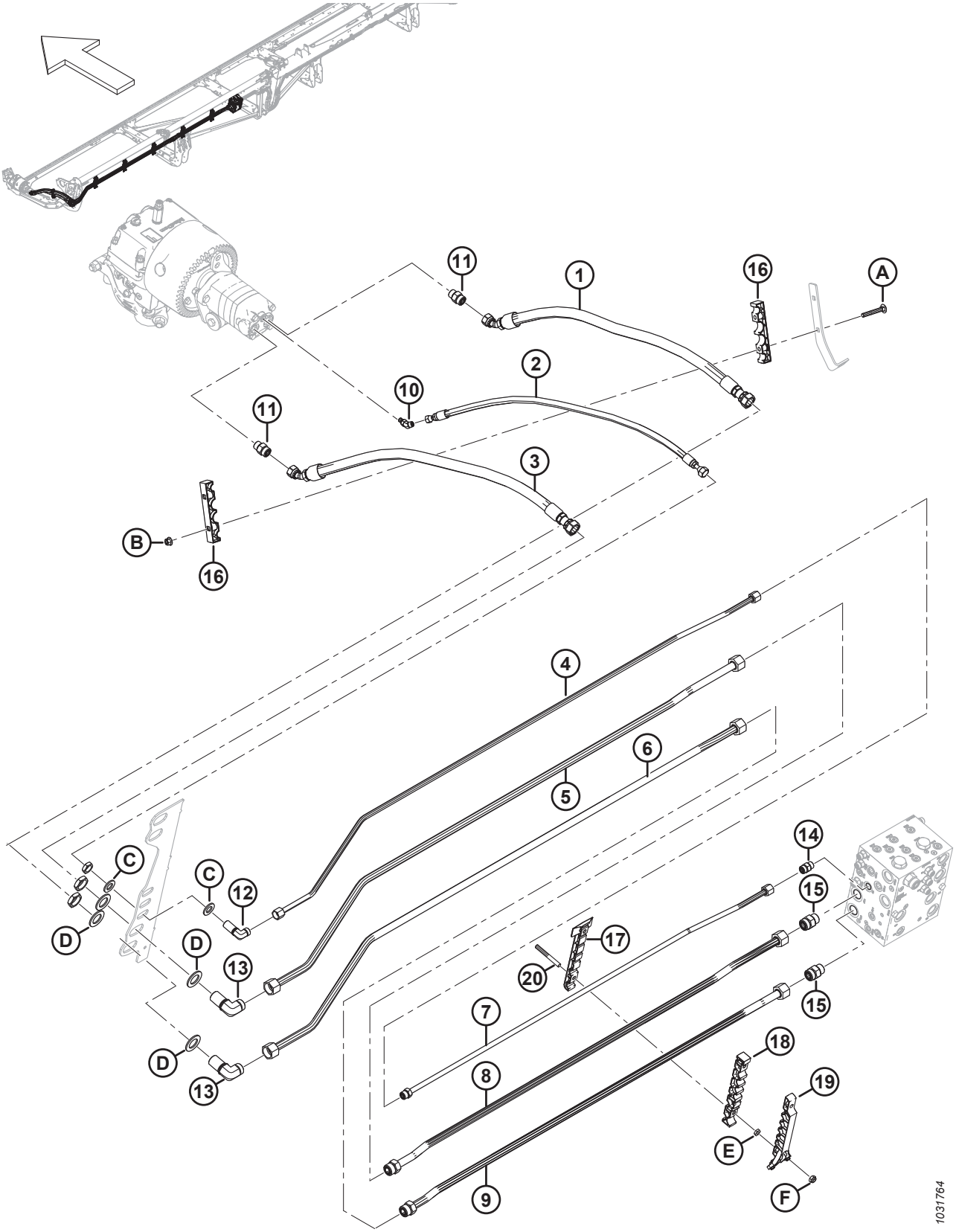

ГИДРАВЛИЧЕСКОЕ ОБОРУДОВАНИЕ — ПРИВОД НОЖА, ДВОЙНОЙ НОЖ, ЛЕВАЯ СТОРОНА (FD250)

Ссылка	Номер детали	Описание	Кол-во	Серийный номер
A	136495	БОЛТ — С ПОЛУКРУГЛОЙ ГОЛОВКОЙ И КВАДРАТНЫМ ПОДГОЛОВКОМ, M10 × 1,5 × 70-8.8-AA1J		
B	135799	ГАЙКА — ШЕСТИГР., ФЛАНЦ., ЦЕНТР., СТОПОРН. M10 × 1,5-10		
C	18601	ШАЙБА — ПЛОСКАЯ, SAE		
D	136355	ШАЙБА — ПЛОСКАЯ НД 2,0 ДЮЙМ., ОЦИНК.		
E	136442	ГАЙКА — ШЕСТИГРАННАЯ, НИЗКАЯ M10 × 1,5-05-AA1J		
F	184692	ГАЙКА — ШЕСТИГРАННАЯ, NYLOC M10 × 1,5-8-AA1J		

72 Гидравлическое оборудование — привод ножа, двойной нож, правая сторона (FD235, FD240 и FD241)

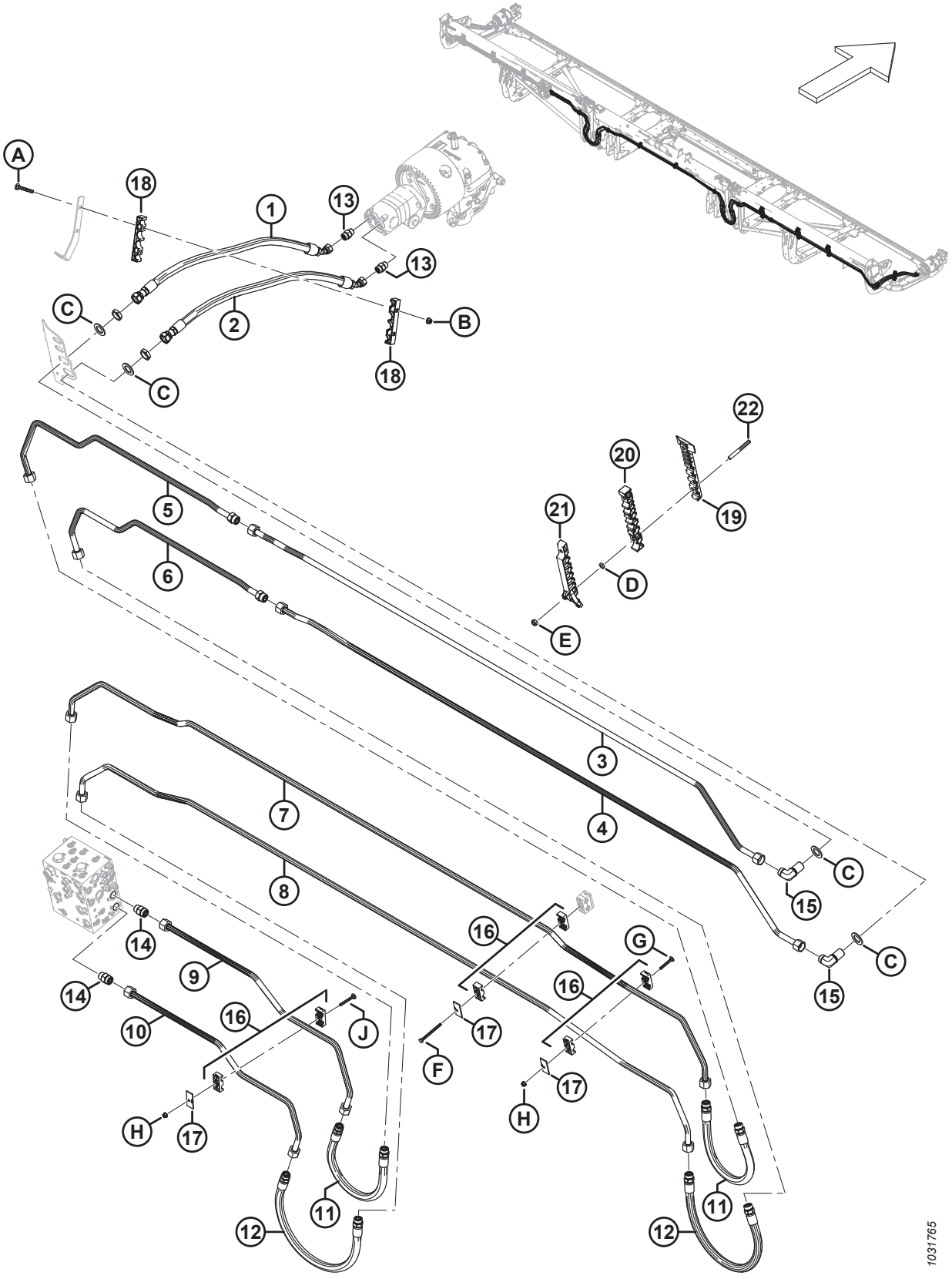

ГИДРАВЛИЧЕСКОЕ ОБОРУДОВАНИЕ — ПРИВОД НОЖА, ДВОЙНОЙ НОЖ, ПРАВАЯ СТОРОНА (FD235, FD240 И FD241)

Ссылка	Номер детали	Описание	Кол-во	Серийный номер
1	283202	ШЛАНГ — ГИДР.	1	
2	283063	ШЛАНГ — ГИДР.	1	
3	283413	ЛИНИЯ — ГИДРАВЛИЧЕСКАЯ (FD235…FD241)	1	
4	283412	ЛИНИЯ — ГИДРАВЛИЧЕСКАЯ (FD235…FD241)	1	
5	283203	ЛИНИЯ — ГИДРАВЛИЧЕСКАЯ (FD235) [269]	1	
	283422	ЛИНИЯ — ГИДРАВЛИЧЕСКАЯ (FD240) [270]	1	
	283427	ЛИНИЯ — ГИДРАВЛИЧЕСКАЯ (FD241) [271]	1	
	135868	УПЛОТНИТЕЛЬНОЕ КОЛЬЦО — Ø 1,78 × Ø 18,77		
6	283204	ЛИНИЯ — ГИДРАВЛИЧЕСКАЯ (FD235) [272]	1	
	283421	ЛИНИЯ — ГИДРАВЛИЧЕСКАЯ (FD240) [273]	1	
	283426	ЛИНИЯ — ГИДРАВЛИЧЕСКАЯ (FD241) [274]	1	
	135868	УПЛОТНИТЕЛЬНОЕ КОЛЬЦО — Ø 1,78 × Ø 18,77		
7	283036	ЛИНИЯ — ГИДРАВЛИЧЕСКАЯ (FD235…FD241)	1	
8	283035	ЛИНИЯ — ГИДРАВЛИЧЕСКАЯ (FD235…FD241)	1	
9	283069	ЛИНИЯ — ГИДРАВЛИЧЕСКАЯ (FD235…FD241)	1	
10	283068	ЛИНИЯ — ГИДРАВЛИЧЕСКАЯ (FD235…FD241)	1	
11	283070	ШЛАНГ — ГИДР.	2	
	135868	УПЛОТНИТЕЛЬНОЕ КОЛЬЦО — Ø 1,78 × Ø 18,77		
12	283378	ШЛАНГ — ГИДР.	2	
	135868	УПЛОТНИТЕЛЬНОЕ КОЛЬЦО — Ø 1,78 × Ø 18,77		
13	184461	ФИТИНГ — АДАПТЕР ГИДР. ЛИНИИ	2	
	44210	УПЛОТНИТЕЛЬНОЕ КОЛЬЦО — Ø 2,46 × Ø 19,18		
	135867	УПЛОТНИТЕЛЬНОЕ КОЛЬЦО — Ø 1,78 × Ø 15,60		
14	135788	ФИТИНГ — АДАПТЕР	2	
	30971	УПЛОТНИТЕЛЬНОЕ КОЛЬЦО — Ø 2,95 × Ø 23,47		
	135868	УПЛОТНИТЕЛЬНОЕ КОЛЬЦО — Ø 1,78 × Ø 18,77		
15	136245	ФИТИНГ — КОЛЕНО 90° ПЕРЕБОРКИ, ГИДР. [275]	2	
	135868	УПЛОТНИТЕЛЬНОЕ КОЛЬЦО — Ø 1,78 × Ø 18,77		
16	232397	ЗАЖИМ — В СБОРЕ [276]	6	

269. Используется для жаток FD235.
270. Используется для жаток FD240.
271. Используется для жаток FD241.
272. Используется для жаток FD235.
273. Используется для жаток FD240.
274. Используется для жаток FD241.
275. Фитинг включает стопорную гайку (не продается отдельно).
276. Зажим в сборе включает две половины зажима (не продается отдельно). НЕ включены крышка или крепеж.

ГИДРАВЛИЧЕСКОЕ ОБОРУДОВАНИЕ — ПРИВОД НОЖА, ДВОЙНОЙ НОЖ, ПРАВАЯ СТОРОНА (FD235, FD240 И FD241)

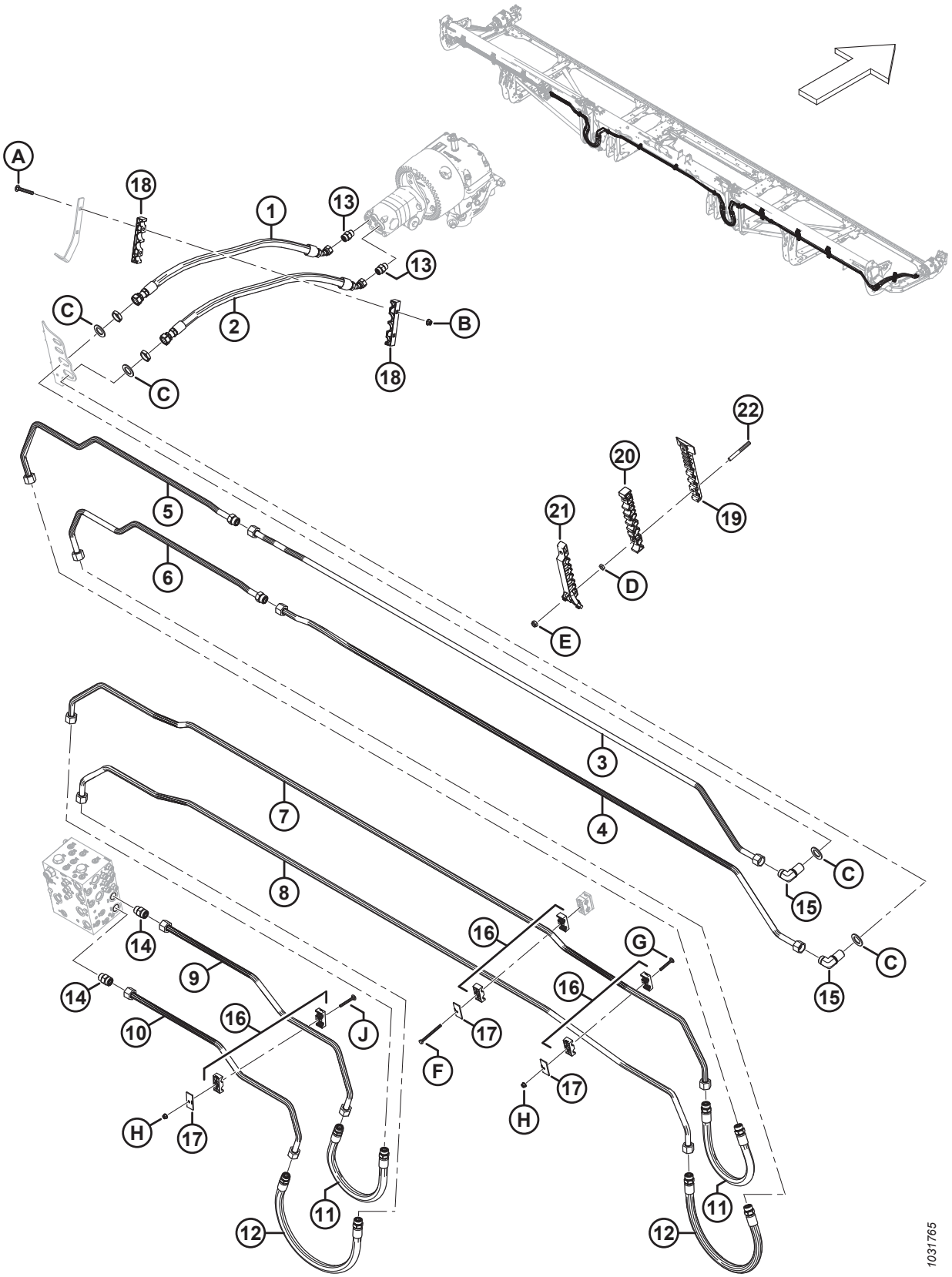

ГИДРАВЛИЧЕСКОЕ ОБОРУДОВАНИЕ — ПРИВОД НОЖА, ДВОЙНОЙ НОЖ, ПРАВАЯ СТОРОНА (FD235, FD240 И FD241)

Ссылка	Номер детали	Описание	Кол-во	Серийный номер
17	232233	ХОМУТ — ПЛОСКАЯ КРЫШКА	6	
18	283984	ХОМУТ — ЛИНИЯ, НОЖ	2	
19	283797	ХОМУТ — ЛЕВАЯ НИЖНЯЯ ЛИНИЯ		
20	283807	ХОМУТ — ЛЕВАЯ СРЕДНЯЯ ЛИНИЯ		
21	311233	ХОМУТ — ЛЕВАЯ ВЕРХНЯЯ ЛИНИЯ		
22	312654	ШПИЛЬКА — РЕЗЬБОВОЕ КРЕПЛЕНИЕ, КРЫЛЬЧАТАЯ НАКЛАДКА		
A	136495	БОЛТ — С ПОЛУКРУГЛОЙ ГОЛОВКОЙ И КВАДРАТНЫМ ПОДГОЛОВКОМ, M10 × 1,5 × 70-8.8-AA1J		
B	135799	ГАЙКА — ШЕСТИГР., ФЛАНЦ., ЦЕНТР., СТОПОРН. M10 × 1,5-10		
C	136355	ШАЙБА — ПЛОСКАЯ НД 2,0 ДЮЙМ., ОЦИНК.		
D	136442	ГАЙКА — ШЕСТИГРАННАЯ, НИЗКАЯ M10 × 1,5-05-AA1J		
E	184692	ГАЙКА — ШЕСТИГРАННАЯ, NYLOC M10 × 1,5-8-AA1J		
F	252002	БОЛТ — С ШЕСТИГР. ГОЛОВКОЙ, M8 × 1,25 × 100-8.8-AA1J		
G	136486	БОЛТ — С ПОЛУКРУГЛОЙ ГОЛОВКОЙ И КВАДРАТНЫМ ПОДГОЛОВКОМ, M8 × 1,25 × 60-8.8-AA1J		
H	135337	ГАЙКА — ФЛАНЦЕВАЯ, ШЕСТИГРАННАЯ, СТОПОРН., M8 × 1,25-8-AA1J		
J	136779	БОЛТ — С ПОЛУКРУГЛОЙ ГОЛОВКОЙ И КВАДРАТНЫМ ПОДГОЛОВКОМ, M8 × 1,25 × 70-8.8-AA1J		

73 Гидравлическое оборудование — привод ножа, двойной нож, правая сторона (FD245 и FD250)

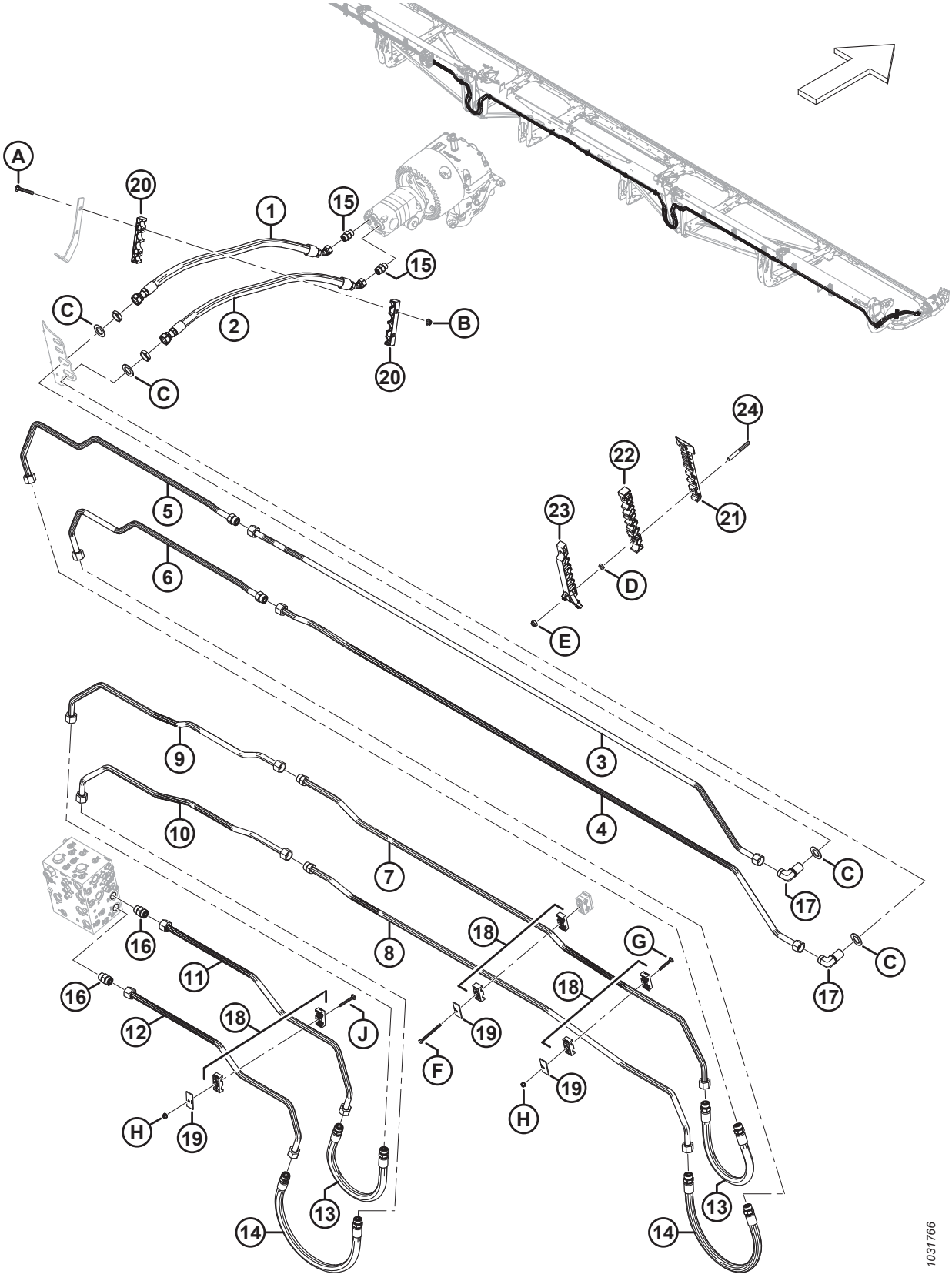

ГИДРАВЛИЧЕСКОЕ ОБОРУДОВАНИЕ — ПРИВОД НОЖА, ДВОЙНОЙ НОЖ, ПРАВАЯ СТОРОНА (FD245 И FD250)

Ссылка	Номер детали	Описание	Кол-во	Серийный номер
1	283202	ШЛАНГ — ГИДР.	1	
2	283063	ШЛАНГ — ГИДР.	1	
3	283413	ЛИНИЯ — ГИДРАВЛИЧЕСКАЯ (FD245 и FD250)	1	
4	283412	ЛИНИЯ — ГИДРАВЛИЧЕСКАЯ (FD245 и FD250)	1	
5	283422	ЛИНИЯ — ГИДРАВЛИЧЕСКАЯ (FD245) [277]	1	
	283176	ЛИНИЯ — ГИДРАВЛИЧЕСКАЯ (FD250) [278]	1	
	135868	УПЛОТНИТЕЛЬНОЕ КОЛЬЦО — Ø 1,78 × Ø 18,77		
6	283421	ЛИНИЯ — ГИДРАВЛИЧЕСКАЯ (FD245) [279]	1	
	283175	ЛИНИЯ — ГИДРАВЛИЧЕСКАЯ (FD250) [280]	1	
	135868	УПЛОТНИТЕЛЬНОЕ КОЛЬЦО — Ø 1,78 × Ø 18,77		
7	283443	ЛИНИЯ — ГИДРАВЛИЧЕСКАЯ (FD245 и FD250)	1	
	135868	УПЛОТНИТЕЛЬНОЕ КОЛЬЦО — Ø 1,78 × Ø 18,77		
8	283441	ЛИНИЯ — ГИДРАВЛИЧЕСКАЯ (FD245 и FD250)	1	
	135868	УПЛОТНИТЕЛЬНОЕ КОЛЬЦО — Ø 1,78 × Ø 18,77		
9	283442	ЛИНИЯ — ГИДРАВЛИЧЕСКАЯ (FD245 и FD250)	1	
10	283440	ЛИНИЯ — ГИДРАВЛИЧЕСКАЯ (FD245 и FD250)	1	
11	283069	ЛИНИЯ — ГИДРАВЛИЧЕСКАЯ (FD245 и FD250)	1	
12	283068	ЛИНИЯ — ГИДРАВЛИЧЕСКАЯ (FD245 и FD250)	1	
13	283070	ШЛАНГ — ГИДР.	2	
	135868	УПЛОТНИТЕЛЬНОЕ КОЛЬЦО — Ø 1,78 × Ø 18,77		
14	283378	ШЛАНГ — ГИДР.	2	
	135868	УПЛОТНИТЕЛЬНОЕ КОЛЬЦО — Ø 1,78 × Ø 18,77		
15	184461	ФИТИНГ — АДАПТЕР ГИДР. ЛИНИИ	2	
	44210	УПЛОТНИТЕЛЬНОЕ КОЛЬЦО — Ø 2,46 × Ø 19,18		
	135867	УПЛОТНИТЕЛЬНОЕ КОЛЬЦО — Ø 1,78 × Ø 15,60		
16	135788	ФИТИНГ — АДАПТЕР	2	
	30971	УПЛОТНИТЕЛЬНОЕ КОЛЬЦО — Ø 2,95 × Ø 23,47		
	135868	УПЛОТНИТЕЛЬНОЕ КОЛЬЦО — Ø 1,78 × Ø 18,77		
17	136245	ФИТИНГ — КОЛЕНО 90° ПЕРЕБОРКИ, ГИДР. [281]	2	
	135868	УПЛОТНИТЕЛЬНОЕ КОЛЬЦО — Ø 1,78 × Ø 18,77		
18	232397	ЗАЖИМ — В СБОРЕ [282]	6	

277. Используется для жаток FD245.
278. Используется для жаток FD250.
279. Используется для жаток FD245.
280. Используется для жаток FD250.
281. Фитинг включает стопорную гайку (не продается отдельно).
282. Зажим в сборе включает две половины зажима (не продается отдельно). НЕ включены крышка или крепеж.

ГИДРАВЛИЧЕСКОЕ ОБОРУДОВАНИЕ — ПРИВОД НОЖА, ДВОЙНОЙ НОЖ, ПРАВАЯ СТОРОНА (FD245 И FD250)

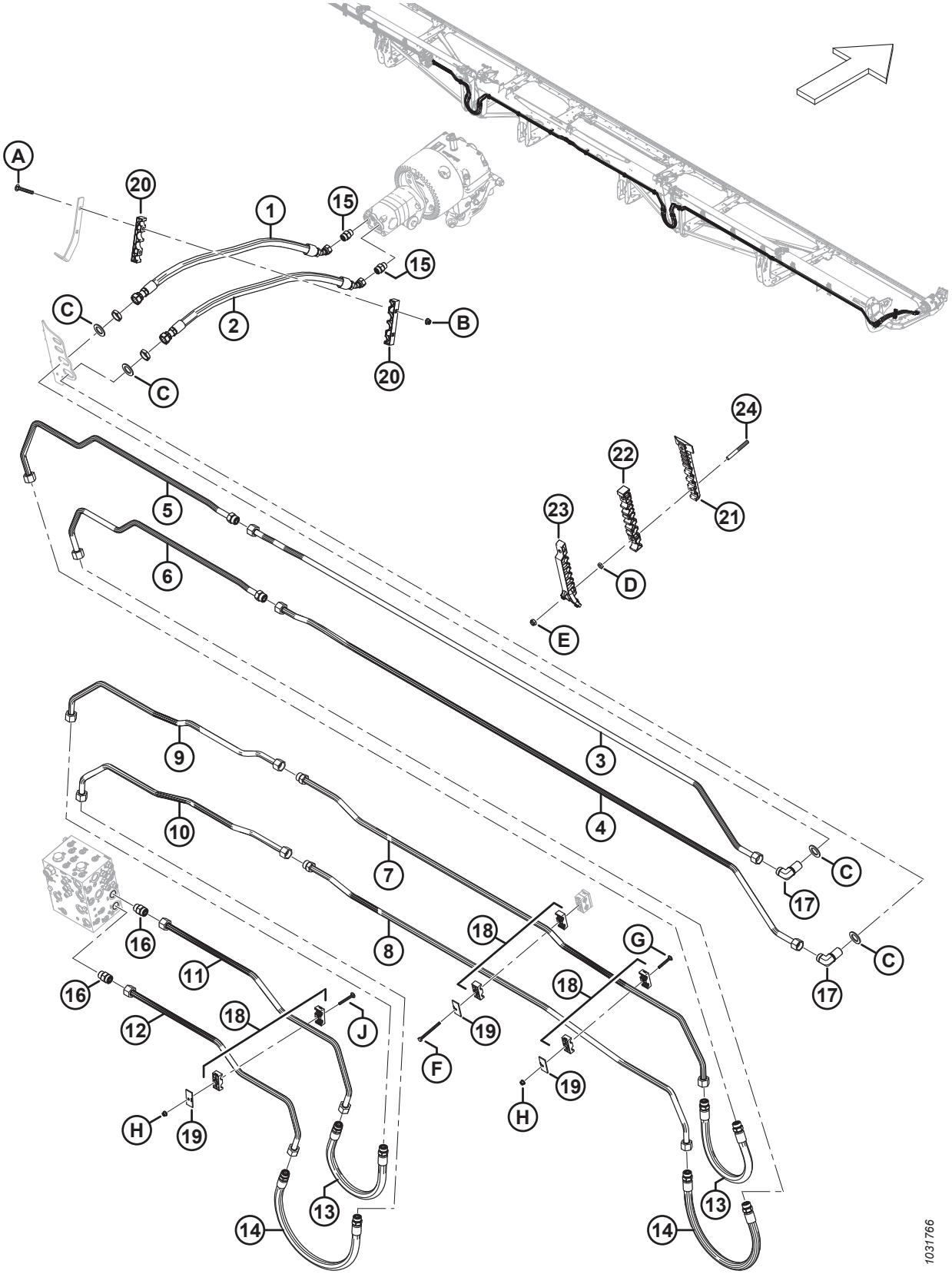

ГИДРАВЛИЧЕСКОЕ ОБОРУДОВАНИЕ — ПРИВОД НОЖА, ДВОЙНОЙ НОЖ, ПРАВАЯ СТОРОНА (FD245 И FD250)

Ссылка	Номер детали	Описание	Кол-во	Серийный номер
19	232233	ХОМУТ — ПЛОСКАЯ КРЫШКА	6	
20	283984	ХОМУТ — ЛИНИЯ, НОЖ	2	
21	283797	ХОМУТ — ЛЕВАЯ НИЖНЯЯ ЛИНИЯ [283]		
22	283807	ХОМУТ — ЛЕВАЯ СРЕДНЯЯ ЛИНИЯ [283]		
23	311233	ХОМУТ — ЛЕВАЯ ВЕРХНЯЯ ЛИНИЯ [283]		
24	312654	ШПИЛЬКА — РЕЗЬБОВОЕ КРЕПЛЕНИЕ, КРЫЛЬЧАТАЯ НАКЛАДКА [284]		
A	136495	БОЛТ — С ПОЛУКРУГЛОЙ ГОЛОВКОЙ И КВАДРАТНЫМ ПОДГОЛОВКОМ, M10 × 1,5 × 70-8.8-AA1J		
B	135799	ГАЙКА — ШЕСТИГР., ФЛАНЦ., ЦЕНТР., СТОПОРН. M10 × 1,5-10		
C	136355	ШАЙБА — ПЛОСКАЯ НД 2,0 ДЮЙМ., ОЦИНК.		
D	136442	ГАЙКА — ШЕСТИГРАННАЯ, НИЗКАЯ M10 × 1,5-05-AA1J		
E	184692	ГАЙКА — ШЕСТИГРАННАЯ, NYLOC M10 × 1,5-8-AA1J		
F	252002	БОЛТ — С ШЕСТИГР. ГОЛОВКОЙ, M8 × 1,25 × 100-8.8-AA1J		
G	136486	БОЛТ — С ПОЛУКРУГЛОЙ ГОЛОВКОЙ И КВАДРАТНЫМ ПОДГОЛОВКОМ, M8 × 1,25 × 60-8.8-AA1J		
H	135337	ГАЙКА — ФЛАНЦЕВАЯ, ШЕСТИГРАННАЯ, СТОПОРН., M8 × 1,25-8-AA1J		
J	136779	БОЛТ — С ПОЛУКРУГЛОЙ ГОЛОВКОЙ И КВАДРАТНЫМ ПОДГОЛОВКОМ, M8 × 1,25 × 70-8.8-AA1J		

283. Количество: FD245 = 4 и FD250 = 4.
284. Количество: FD245 = 8 и FD250 = 8.

74 Гидравлическое оборудование — привода полотна (FD225, FD230, FD235, FD240 и FD241)

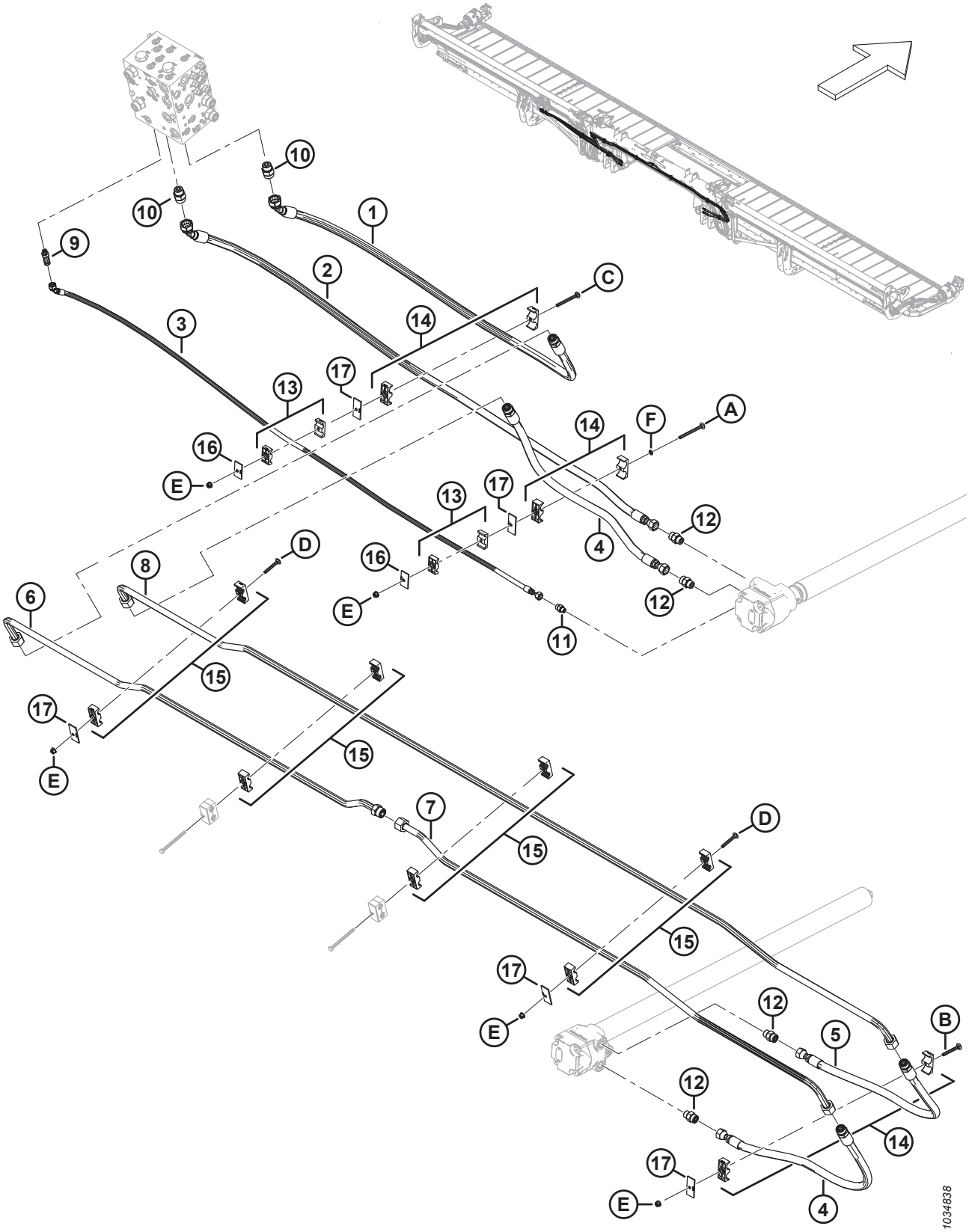

ГИДРАВЛИЧЕСКОЕ ОБОРУДОВАНИЕ — ПРИВОДА ПОЛОТНА (FD225, FD230, FD235, FD240 И FD241)

Ссылка	Номер детали	Описание	Кол-во	Серийный номер
1	283099	ШЛАНГ — ГИДР.	1	
	135868	УПЛОТНИТЕЛЬНОЕ КОЛЬЦО — Ø 1,78 × Ø 18,77		
2	283098	ШЛАНГ — ГИДР.	1	
3	283109	ШЛАНГ — ГИДР.	1	
4	283091	ШЛАНГ — ГИДР.	2	
	135868	УПЛОТНИТЕЛЬНОЕ КОЛЬЦО — Ø 1,78 × Ø 18,77		
5	283108	ШЛАНГ — ГИДР.	1	
	135868	УПЛОТНИТЕЛЬНОЕ КОЛЬЦО — Ø 1,78 × Ø 18,77		
6	283038	ЛИНИЯ — ГИДРАВЛИЧЕСКАЯ	1	
	135868	УПЛОТНИТЕЛЬНОЕ КОЛЬЦО — Ø 1,78 × Ø 18,77		
7	283039	ЛИНИЯ — ГИДРАВЛИЧЕСКАЯ	1	
8	283037	ЛИНИЯ — ГИДРАВЛИЧЕСКАЯ	1	
9	252902	ФИТИНГ — ГИДР. РАЗЪЕМ, ДЛИННЫЙ (CD) [285]	1	
	50219	УПЛОТНИТЕЛЬНОЕ КОЛЬЦО — Ø 1,98 × Ø 11,89		
	135865	УПЛОТНИТЕЛЬНОЕ КОЛЬЦО — Ø 1,78 × Ø 9,25		
10	135788	ФИТИНГ — ПЕРЕХОДНИК (DP, DR) [286]	2	
	30971	УПЛОТНИТЕЛЬНОЕ КОЛЬЦО — Ø 2,95 × Ø 23,47		
	135868	УПЛОТНИТЕЛЬНОЕ КОЛЬЦО — Ø 1,78 × Ø 18,77		
11	135778	ФИТИНГ — АДАПТЕР	1	
	50219	УПЛОТНИТЕЛЬНОЕ КОЛЬЦО — Ø 1,98 × Ø 11,89		
	135865	УПЛОТНИТЕЛЬНОЕ КОЛЬЦО — Ø 1,78 × Ø 9,25		
12	184461	ФИТИНГ — АДАПТЕР ГИДР. ЛИНИИ	4	
	44210	УПЛОТНИТЕЛЬНОЕ КОЛЬЦО — Ø 2,46 × Ø 19,18		
	135867	УПЛОТНИТЕЛЬНОЕ КОЛЬЦО — Ø 1,78 × Ø 15,60		
13	232395	ЗАЖИМ — В СБОРЕ [287]	2	
14	232219	ХОМУТ — В СБОРЕ [287]	3	
15	232397	ХОМУТ — В СБОРЕ [287]	4	
16	184303	ХОМУТ — ПЛОСКАЯ КРЫШКА	2	
17	232233	ХОМУТ — ПЛОСКАЯ КРЫШКА	5	
A	320274	БОЛТ — С ПОЛУКРУГЛОЙ ГОЛОВКОЙ И КВАДРАТНЫМ ПОДГОЛОВКОМ, СПЕЦИАЛЬНЫЙ, M8 × 1,25 × 100-8.8-ЦИНК		
B	136779	БОЛТ — С ПОЛУКРУГЛОЙ ГОЛОВКОЙ И КВАДРАТНЫМ ПОДГОЛОВКОМ, M8 × 1,25 × 70-8.8-AA1J		

285. Для соединения с портом CD.
286. Для соединения с портом DP и DR.
287. Зажим в сборе включает две половины зажима (не продается отдельно). НЕ включены крышка или крепеж.

ГИДРАВЛИЧЕСКОЕ ОБОРУДОВАНИЕ — ПРИВОДА ПОЛОТНА (FD225, FD230, FD235, FD240 И FD241)

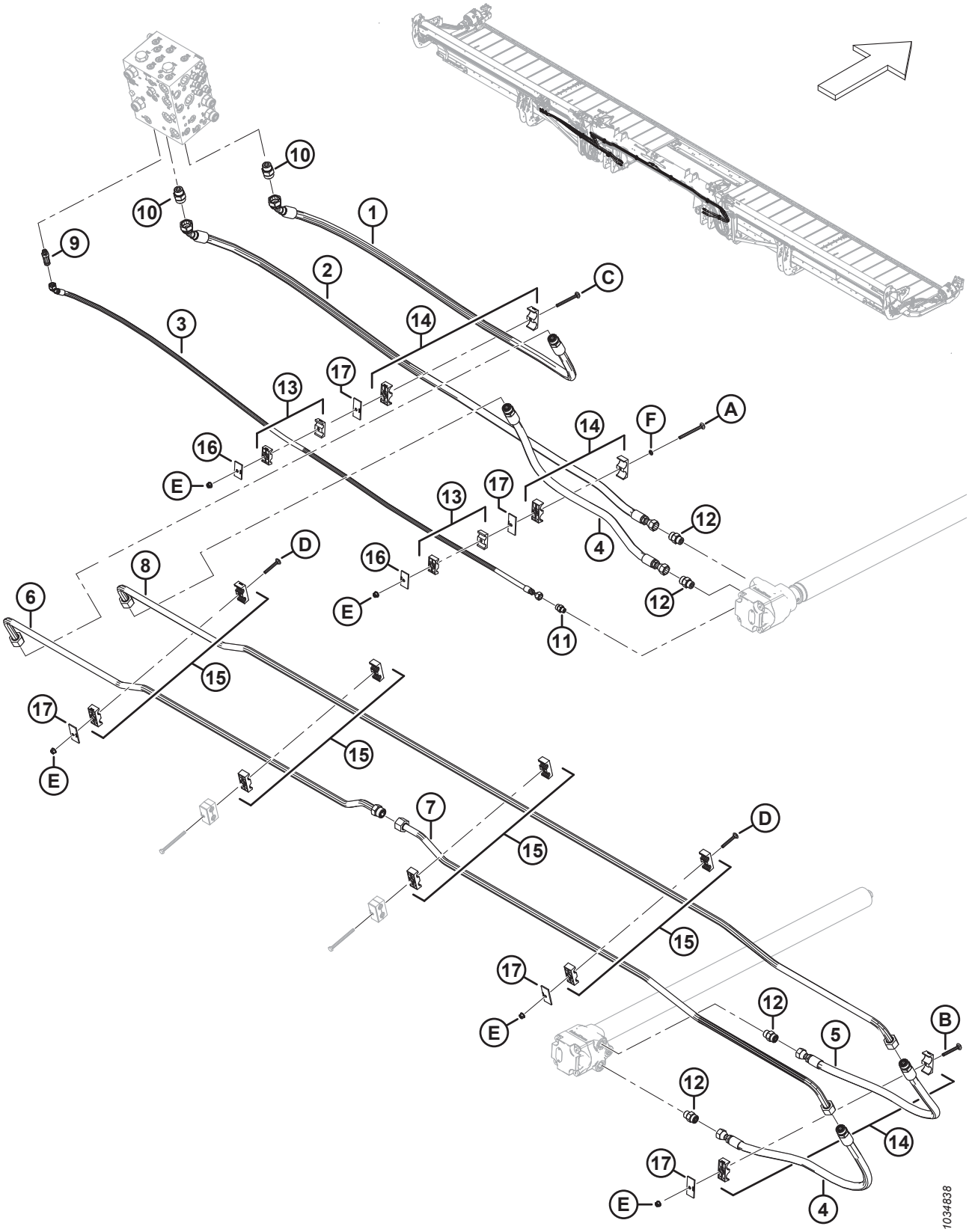

Ссылка	Номер детали	Описание	Кол-во	Серийный номер
C	136746	БОЛТ — С ПОЛУКРУГЛОЙ ГОЛОВКОЙ И КВАДРАТНЫМ ПОДГОЛОВКОМ, M8 × 1,25 × 90-8.8-AA1J		
D	136486	БОЛТ — С ПОЛУКРУГЛОЙ ГОЛОВКОЙ И КВАДРАТНЫМ ПОДГОЛОВКОМ, M8 × 1,25 × 60-8.8-AA1J		
E	135337	ГАЙКА — ФЛАНЦЕВАЯ, ШЕСТИГРАННАЯ, СТОПОРН., M8 × 1,25-8-AA1J		
F	184721	ШАЙБА — НЕЙЛОНОВАЯ, СТОПОРНАЯ, 1/4 ДЮЙМА		

75 Гидравлическое оборудование — привод полотна (FD245 и FD250)

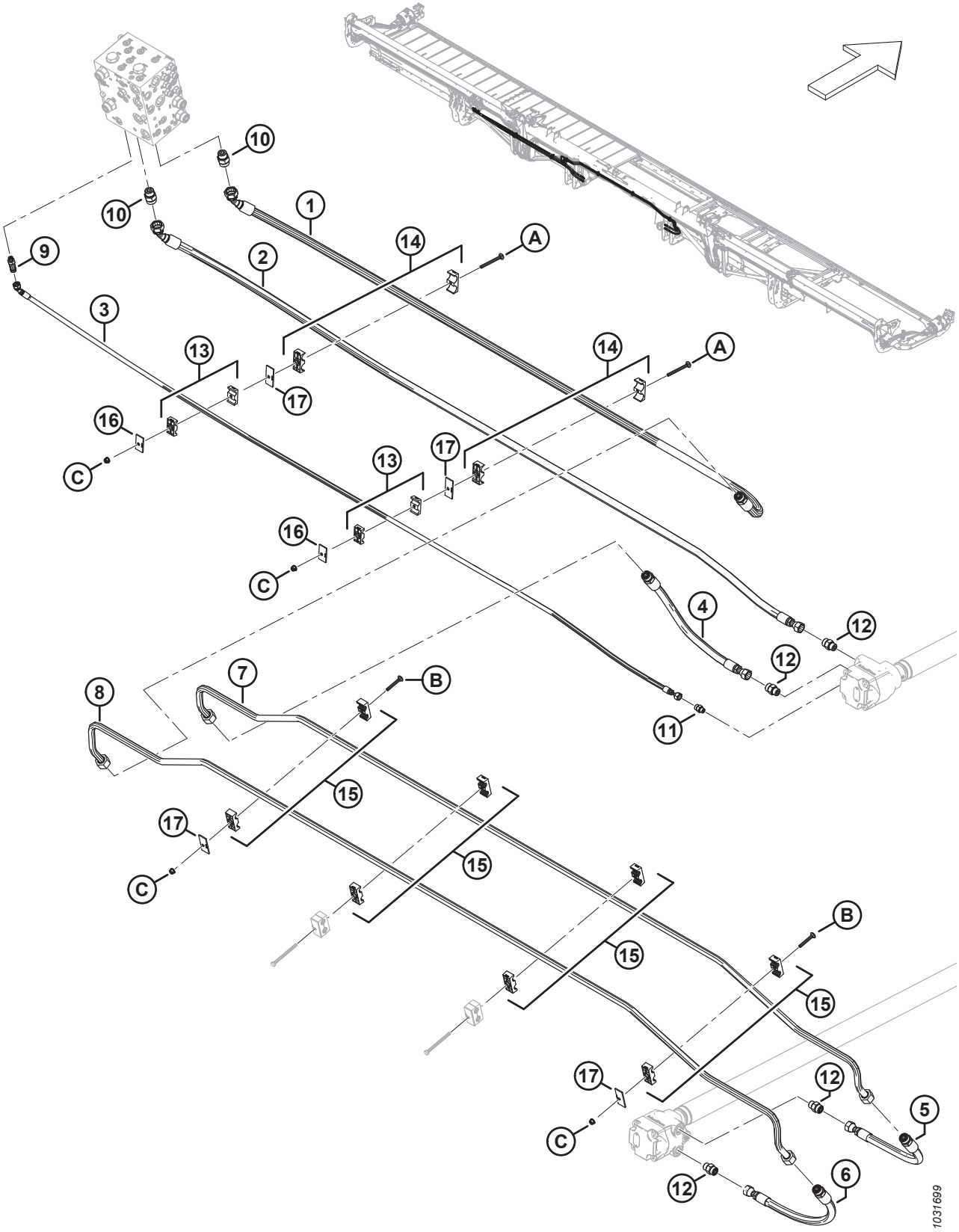

Ссылка	Номер детали	Описание	Кол-во	Серийный номер
1	283562	ШЛАНГ — ГИДР.	1	
	135868	УПЛОТНИТЕЛЬНОЕ КОЛЬЦО — Ø 1,78 × Ø 18,77		
2	283561	ШЛАНГ — ГИДР.	1	
3	283566	ШЛАНГ — ГИДР.	1	
4	283563	ШЛАНГ — ГИДР.	1	
	135868	УПЛОТНИТЕЛЬНОЕ КОЛЬЦО — Ø 1,78 × Ø 18,77		
5	283564	ШЛАНГ — ГИДР.	1	
	135868	УПЛОТНИТЕЛЬНОЕ КОЛЬЦО — Ø 1,78 × Ø 18,77		
6	283565	ШЛАНГ — ГИДР.	1	
	135868	УПЛОТНИТЕЛЬНОЕ КОЛЬЦО — Ø 1,78 × Ø 18,77		
7	283508	ЛИНИЯ — ГИДРАВЛИЧЕСКАЯ	1	
8	283509	ЛИНИЯ — ГИДРАВЛИЧЕСКАЯ	1	
9	252902	ФИТИНГ — ГИДР. РАЗЪЕМ, ДЛИННЫЙ	1	
	50219	УПЛОТНИТЕЛЬНОЕ КОЛЬЦО — Ø 1,98 × Ø 11,89		
	135865	УПЛОТНИТЕЛЬНОЕ КОЛЬЦО — Ø 1,78 × Ø 9,25		
10	135788	ФИТИНГ — АДАПТЕР	2	
	30971	УПЛОТНИТЕЛЬНОЕ КОЛЬЦО — Ø 2,95 × Ø 23,47		
	135868	УПЛОТНИТЕЛЬНОЕ КОЛЬЦО — Ø 1,78 × Ø 18,77		
11	135778	ФИТИНГ — АДАПТЕР	1	
	50219	УПЛОТНИТЕЛЬНОЕ КОЛЬЦО — Ø 1,98 × Ø 11,89		
	135865	УПЛОТНИТЕЛЬНОЕ КОЛЬЦО — Ø 1,78 × Ø 9,25		
12	184461	ФИТИНГ — АДАПТЕР ГИДР. ЛИНИИ	4	
	44210	УПЛОТНИТЕЛЬНОЕ КОЛЬЦО — Ø 2,46 × Ø 19,18		
	135867	УПЛОТНИТЕЛЬНОЕ КОЛЬЦО — Ø 1,78 × Ø 15,60		
13	232395	ЗАЖИМ — В СБОРЕ [288]	2	
14	232219	ХОМУТ — В СБОРЕ [288]	2	
15	232397	ХОМУТ — В СБОРЕ [288]	4	
16	184303	ХОМУТ — ПЛОСКАЯ КРЫШКА	2	
17	232233	ХОМУТ — ПЛОСКАЯ КРЫШКА	4	
A	136746	БОЛТ — С ПОЛУКРУГЛОЙ ГОЛОВКОЙ И КВАДРАТНЫМ ПОДГОЛОВКОМ, M8 × 1,25 × 90-8.8-AA1J	2	
B	136486	БОЛТ — С ПОЛУКРУГЛОЙ ГОЛОВКОЙ И КВАДРАТНЫМ ПОДГОЛОВКОМ, M8 × 1,25 × 60-8.8-AA1J	2	
C	135337	ГАЙКА — ФЛАНЦЕВАЯ, ШЕСТИГРАННАЯ, СТОПОРН., M8 × 1,25-8-AA1J	4	

288. Зажим в сборе включает две половины зажима (не продается отдельно). НЕ включены крышка или крепеж.

76 Гидравлическое оборудование — подъем и продольное перемещение, одинарное мотовило, левый рычаг (FD225)

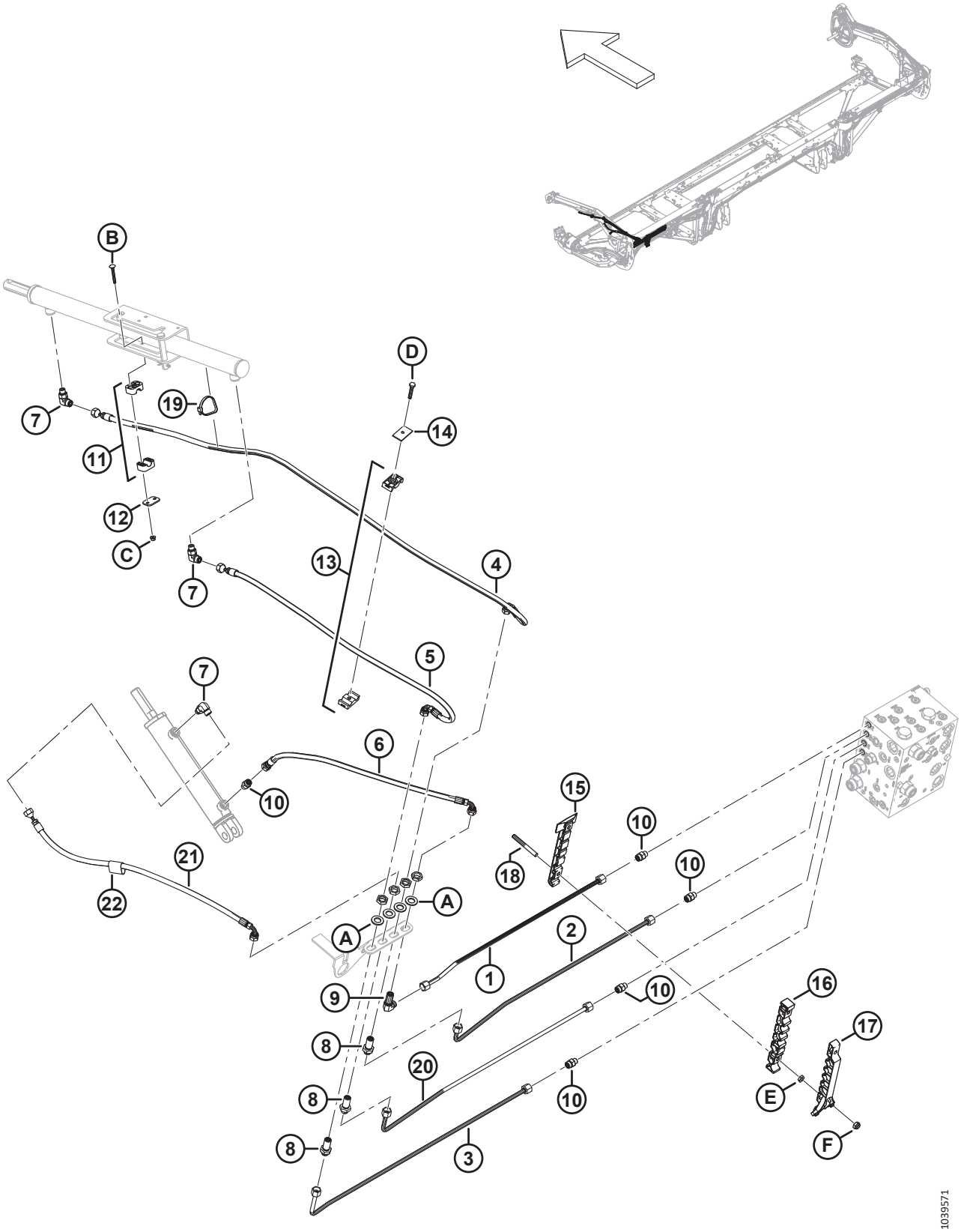

ГИДРАВЛИЧЕСКОЕ ОБОРУДОВАНИЕ — ПОДЪЕМ И ПРОДОЛЬНОЕ ПЕРЕМЕЩЕНИЕ, ОДИНАРНОЕ МОТОВИЛО, ЛЕВЫЙ РЫЧАГ (FD225)

Ссылка	Номер детали	Описание	Кол-во	Серийный номер
1	283249	ЛИНИЯ — ГИДРАВЛИЧЕСКАЯ (FD225)	1	
2	283248	ЛИНИЯ — ГИДРАВЛИЧЕСКАЯ (FD225)	1	
3	283246	ЛИНИЯ — ГИДРАВЛИЧЕСКАЯ (FD225)	1	
4	283057	ШЛАНГ — ГИДР.	1	
5	283058	ШЛАНГ — ГИДР.	1	
6	283059	ШЛАНГ — ГИДР.	1	
7	136095	ФИТИНГ — КОЛЕНО 90° ГИДР.	3	
8	136145	ФИТИНГ — ПЕРЕБОРКА, ПЕРЕХОДНИК, ГИДР. [289]	3	
9	136150	ФИТИНГ — КОЛЕНО 90° ПЕРЕБОРКИ ГИДР. [289]	1	
10	135778	ФИТИНГ — ПЕРЕХОДНИК	5	
11	283791	ЗАЖИМ — В СБОРЕ [290]	1	
12	255461	КРЫШКА — ПЛОСКАЯ	1	
13	232395	ХОМУТ — В СБОРЕ [290]	1	
14	184303	ХОМУТ — ПЛОСКАЯ КРЫШКА	1	
15	283797	ХОМУТ — ЛЕВАЯ НИЖНЯЯ ЛИНИЯ	1	
16	283807	ХОМУТ — ЛЕВАЯ СРЕДНЯЯ ЛИНИЯ	1	
17	311233	ХОМУТ — ЛЕВАЯ ВЕРХНЯЯ ЛИНИЯ	1	
18	312654	ШПИЛЬКА — РЕЗЬБОВОЕ КРЕПЛЕНИЕ, КРЫЛЬЧАТАЯ НАКЛАДКА	2	
19	30753	КРЕПЛЕНИЕ — СТЯЖКА ПЛАСТИКОВАЯ ЧЕРНАЯ	1	
20	283247	ЛИНИЯ — ГИДРАВЛИЧЕСКАЯ (FD225)	1	
21	283060	ШЛАНГ — ГИДР.	1	
22	135443	ФИКСИРУЮЩИЙ РЕМЕНЬ — 4 ДЮЙМА ДЛ.	1	
A	136540	ШАЙБА — ПЛОСКАЯ		
B	184644	БОЛТ — С ПОЛУКРУГЛОЙ ГОЛОВКОЙ И КВАДРАТНЫМ ПОДГОЛОВКОМ, M6 × 1 × 50-8.8-ЦИНК		
C	152668	ГАЙКА — ШЕСТИГР., ФЛАНЦ., ЦЕНТР., СТОПОРН. M6 × 1-8		
D	30660	БОЛТ — С ШЕСТИГР. ГОЛОВКОЙ, M8 × 1,25 × 45-8.8-AA1J		
E	136442	ГАЙКА — ШЕСТИГРАННАЯ, НИЗКАЯ M10 × 1,5-05-AA1J		
F	184692	ГАЙКА — ШЕСТИГРАННАЯ, NYLOC M10 × 1,5-8-AA1J		

289. Фитинг включает стопорную гайку (не продается отдельно).
290. Зажим в сборе включает две половины зажима (не продается отдельно). НЕ включены крышка или крепеж.

77 Гидравлическое оборудование — подъем и продольное перемещение, одинарное мотовило, правый рычаг (FD225)

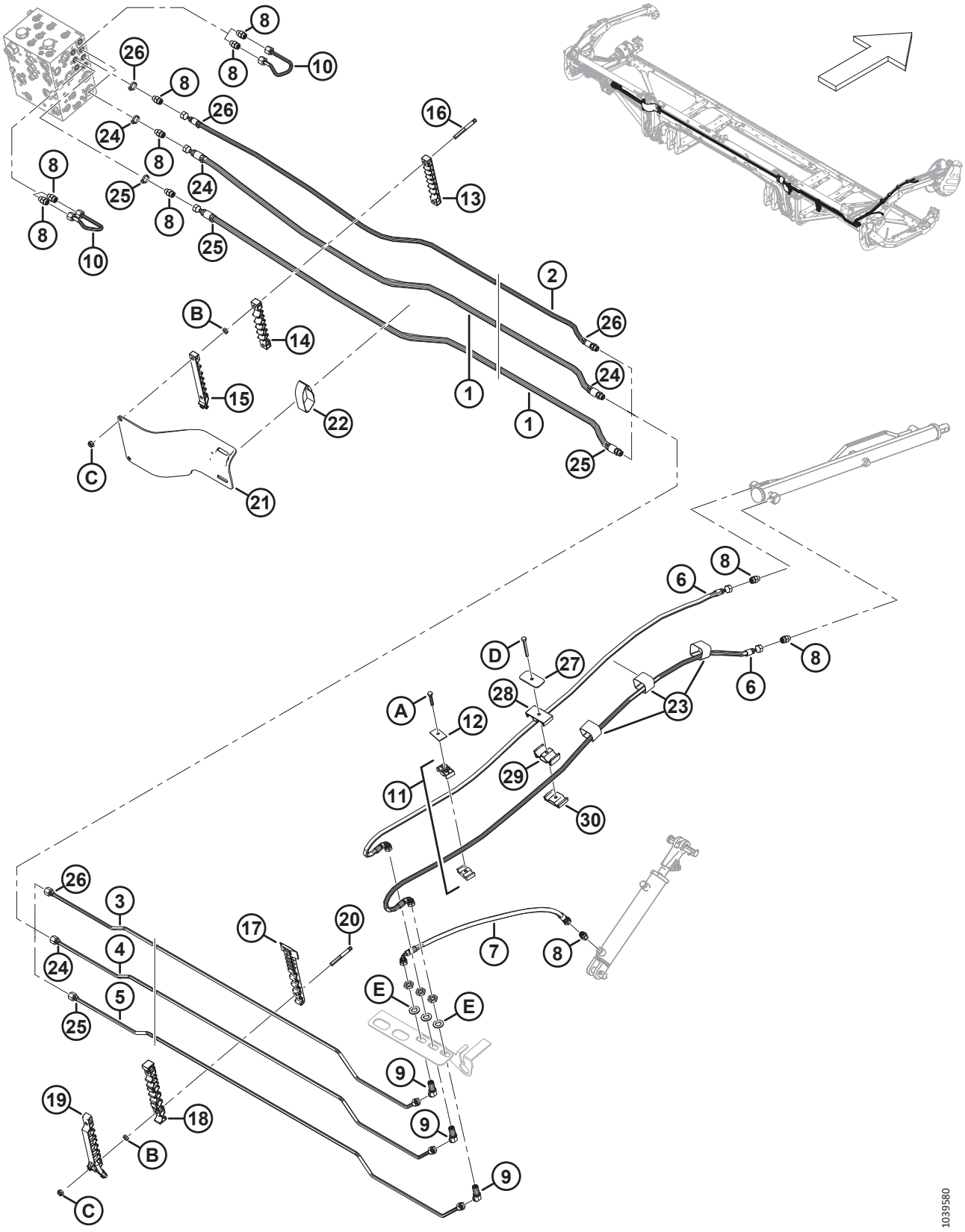

ГИДРАВЛИЧЕСКОЕ ОБОРУДОВАНИЕ — ПОДЪЕМ И ПРОДОЛЬНОЕ ПЕРЕМЕЩЕНИЕ, ОДИНАРНОЕ МОТОВИЛО, ПРАВЫЙ РЫЧАГ (FD225)

Ссылка	Номер детали	Описание	Кол-во	Серийный номер
1	283096	ШЛАНГ — ГИДР.	2	
	135865	УПЛОТНИТЕЛЬНОЕ КОЛЬЦО — Ø 1,78 × Ø 9,25		
2	323356	ШЛАНГ — ГИДР.	1	
3	323343	ЛИНИЯ — ГИДРАВЛИЧЕСКАЯ (FD225)	1	
4	323344	ЛИНИЯ — ГИДРАВЛИЧЕСКАЯ (FD225)	1	
5	323345	ЛИНИЯ — ГИДРАВЛИЧЕСКАЯ (FD225)	1	
6	283327	ШЛАНГ — ГИДР.	2	
7	283059	ШЛАНГ — ГИДР.	1	
8	135778	ФИТИНГ — ПЕРЕХОДНИК	10	
9	136146	ФИТИНГ — КОЛЕНО 45° ПЕРЕБОРКИ, ГИДР. [291]	3	
10	283251	ЛИНИЯ — ГИДРАВЛИЧЕСКАЯ	2	
11	232395	ЗАЖИМ — В СБОРЕ [292]	1	
12	184303	ХОМУТ — ПЛОСКАЯ КРЫШКА	1	
13	283909	ХОМУТ — ЛЕВАЯ ВЕРХНЯЯ ЛИНИЯ, ГИБКИЙ	1	
	283906	ХОМУТ — ПРАВАЯ ВЕРХНЯЯ ЛИНИЯ, ГИБКИЙ	1	
14	283910	ХОМУТ — СРЕДНЯЯ ЛИНИЯ, ЛЕВАЯ ЧАСТЬ, ГИБКИЙ	1	
	283907	ХОМУТ — СРЕДНЯЯ ЛИНИЯ, ПРАВАЯ ЧАСТЬ, ГИБКИЙ	1	
15	311461	ХОМУТ — ЛЕВАЯ ВЕРХНЯЯ ЛИНИЯ, ГИБКИЙ	1	
	311462	ХОМУТ — ПРАВАЯ ВЕРХНЯЯ ЛИНИЯ, ГИБКИЙ	1	
16	312655	ШПИЛЬКА — РЕЗЬБОВОЕ КРЕПЛЕНИЕ, ЧЕРНАЯ НАКЛАДКА	2	
17	283820	ХОМУТ — ПРАВАЯ НИЖНЯЯ ЛИНИЯ	1	
18	283818	ХОМУТ — ПРАВАЯ СРЕДНЯЯ ЛИНИЯ	1	
19	311451	ХОМУТ — ПРАВАЯ ВЕРХНЯЯ ЛИНИЯ	1	
20	312654	ШПИЛЬКА — РЕЗЬБОВОЕ КРЕПЛЕНИЕ, КРЫЛЬЧАТАЯ НАКЛАДКА	4	
21	311354	ЩИТОК — ШЛАНГ, ПРОМЕЖУТОЧНЫЙ, ЛЕВЫЙ	1	
	311360	ЩИТОК — ШЛАНГ, ПРОМЕЖУТОЧНЫЙ, ПРАВЫЙ	1	
22	170851	ФИКСИРУЮЩИЙ РЕМЕНЬ — 10 ДЮЙМОВ ДЛ.	2	
23	135444	ФИКСИРУЮЩИЙ РЕМЕНЬ — 4 ДЮЙМОВ ДЛ.	3	
24	40704	КАБЕЛЬНАЯ СТЯЖКА — ОРАНЖ.	4	
25	40702	КАБЕЛЬНАЯ СТЯЖКА — КРАСН.	4	
26	21763	КАБЕЛЬНАЯ СТЯЖКА — ЧЕРН.	4	
27	323023	ПЛАСТИНА — ХОМУТ, ЦЕНТРАЛЬНЫЙ РЫЧАГ МОТОВИЛА	1	
28	283989	ПЛАСТИНА — МОТОВИЛО ШЛАНГА, ВЕРХ	1	
29	283988	ПЛАСТИНА — МОТОВИЛО ШЛАНГА, СРЕД.	1	

291. Фитинг включает стопорную гайку (не продается отдельно).
292. Зажим в сборе включает две половины зажима (не продается отдельно). НЕ включены крышка или крепеж.

ГИДРАВЛИЧЕСКОЕ ОБОРУДОВАНИЕ — ПОДЪЕМ И ПРОДОЛЬНОЕ ПЕРЕМЕЩЕНИЕ, ОДИНАРНОЕ МОТОВИЛО, ПРАВЫЙ РЫЧАГ (FD225)

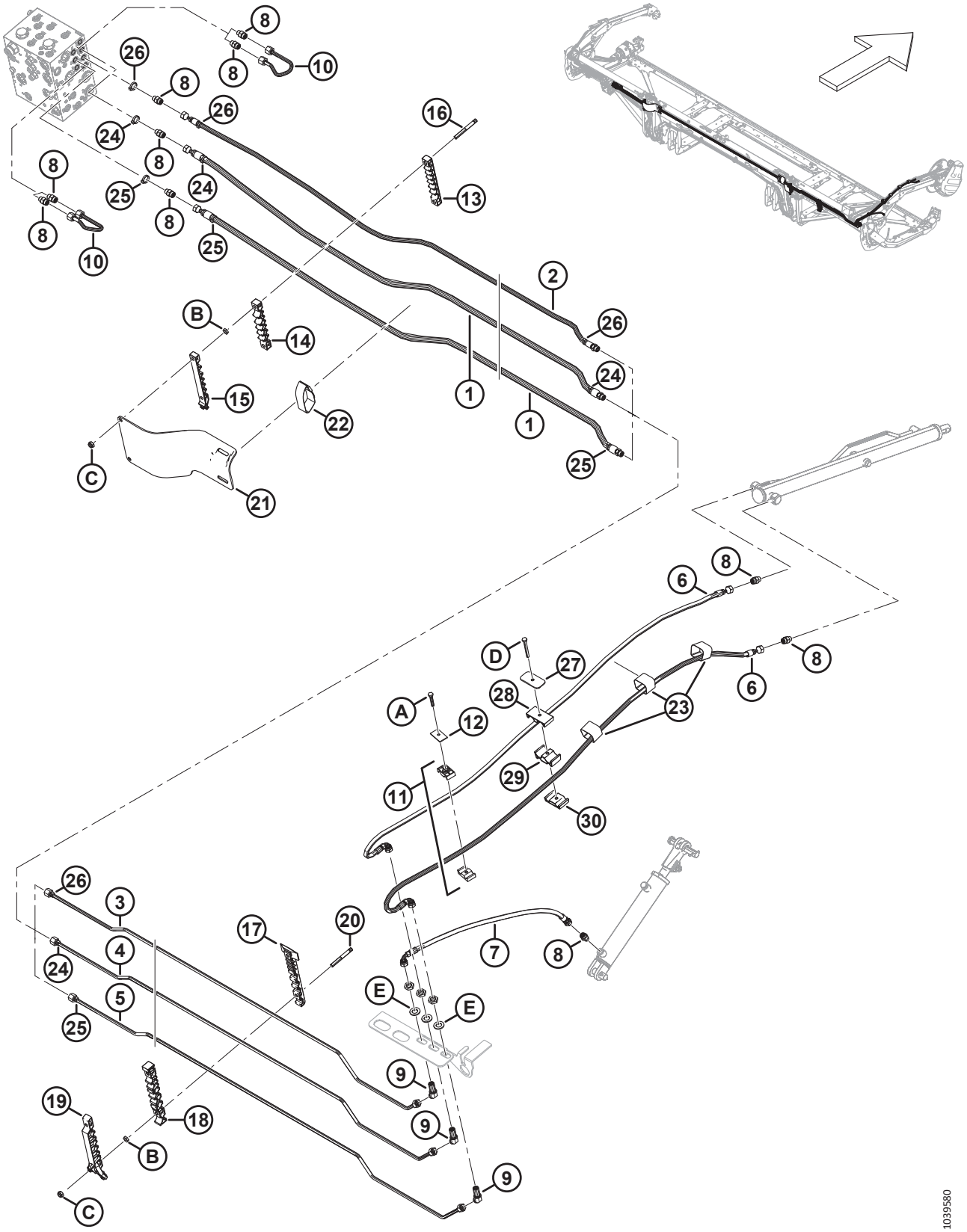

ГИДРАВЛИЧЕСКОЕ ОБОРУДОВАНИЕ — ПОДЪЕМ И ПРОДОЛЬНОЕ ПЕРЕМЕЩЕНИЕ, ОДИНАРНОЕ МОТОВИЛО, ПРАВЫЙ РЫЧАГ (FD225)

Ссылка	Номер детали	Описание	Кол-во	Серийный номер
30	283987	ПЛАСТИНА — МОТОВИЛО ШЛАНГА, НИЗ	1	
A	30660	БОЛТ — С ШЕСТИГР. ГОЛОВКОЙ, M8 × 1,25 × 45-8.8-AA1J		
B	136442	ГАЙКА — ШЕСТИГРАННАЯ, НИЗКАЯ M10 × 1,5-05-AA1J		
C	184692	ГАЙКА — ШЕСТИГРАННАЯ, NYLOC M10 × 1,5-8-AA1J		
D	184656	БОЛТ — С ШЕСТИГР. ГОЛОВКОЙ, M8 × 1,25 × 70-8.8-AA1J		
E	136540	ШАЙБА — ПЛОСКАЯ		

78 Гидравлическое оборудование — подъем и перемещение вперед/назад, сдвоенное мотовило, левый рычаг (FD230, FD235, FD240 и FD241)

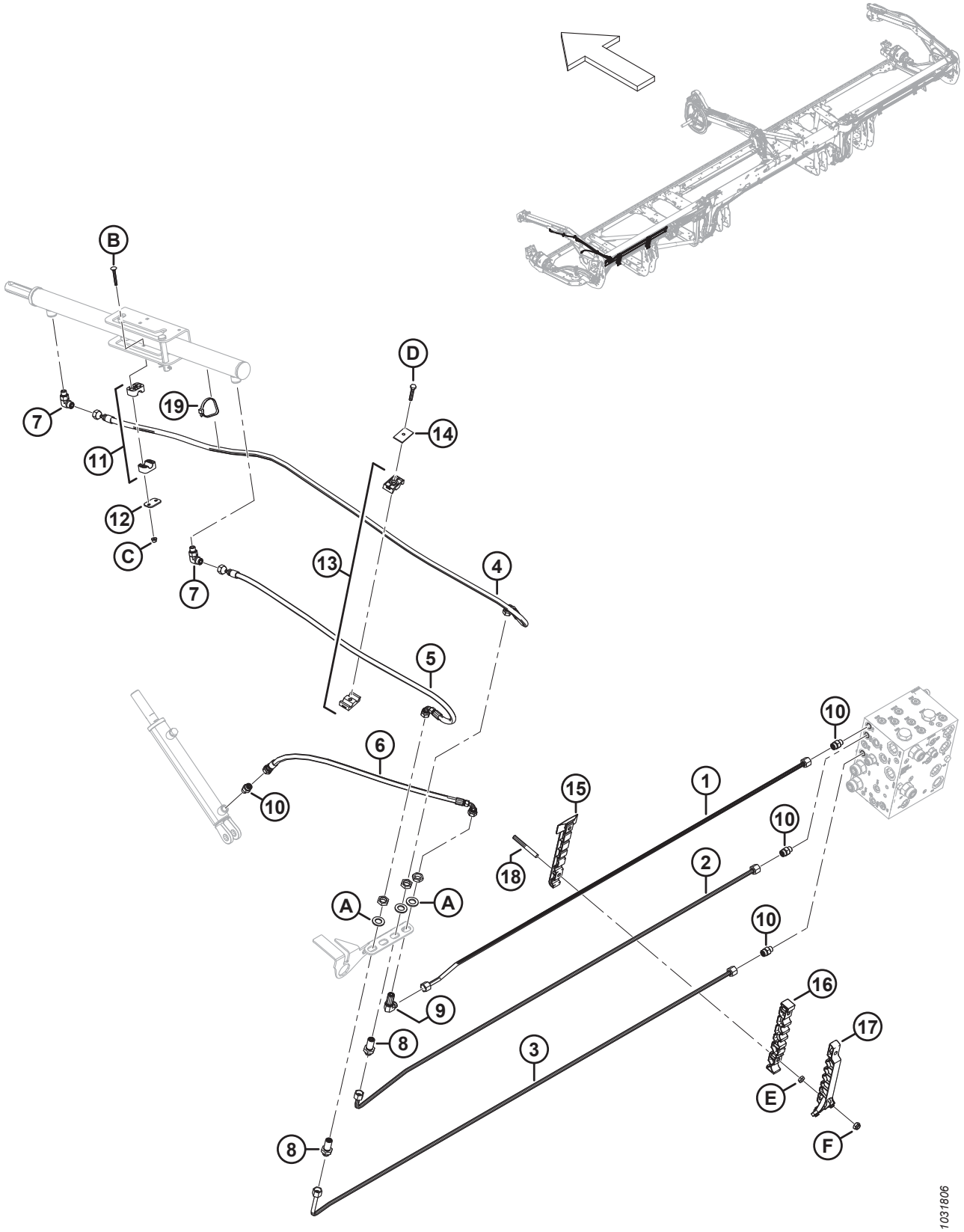

ГИДРАВЛИЧЕСКОЕ ОБОРУДОВАНИЕ — ПОДЪЕМ И ПЕРЕМЕЩЕНИЕ ВПЕРЕД/НАЗАД, СДВОЕННОЕ МОТОВИЛО, ЛЕВЫЙ РЫЧАГ (FD230, FD235, FD240 И FD241)

Ссылка	Номер детали	Описание	Кол-во	Серийный номер
1	283056	ЛИНИЯ — ГИДРАВЛИЧЕСКАЯ (FD230) [293]	1	
	283144	ЛИНИЯ — ГИДРАВЛИЧЕСКАЯ (FD235) [294]	1	
	283420	ЛИНИЯ — ГИДРАВЛИЧЕСКАЯ (FD240) [295]	1	
	283183	ЛИНИЯ — ГИДРАВЛИЧЕСКАЯ (FD241) [296]	1	
2	283055	ЛИНИЯ — ГИДРАВЛИЧЕСКАЯ (FD230) [297]	1	
	283143	ЛИНИЯ — ГИДРАВЛИЧЕСКАЯ (FD235) [298]	1	
	283419	ЛИНИЯ — ГИДРАВЛИЧЕСКАЯ (FD240) [299]	1	
	283182	ЛИНИЯ — ГИДРАВЛИЧЕСКАЯ (FD241) [300]	1	
3	283053	ЛИНИЯ — ГИДРАВЛИЧЕСКАЯ (FD230) [297]	1	
	283141	ЛИНИЯ — ГИДРАВЛИЧЕСКАЯ (FD235) [298]	1	
	283417	ЛИНИЯ — ГИДРАВЛИЧЕСКАЯ (FD240) [299]	1	
	283180	ЛИНИЯ — ГИДРАВЛИЧЕСКАЯ (FD241) [300]	1	
4	283057	ШЛАНГ — ГИДР. (FD230…FD241)	1	
5	283058	ШЛАНГ — ГИДР. (FD230…FD241)	1	
6	283059	ШЛАНГ — ГИДР. (FD230…FD241)	1	
7	136095	ФИТИНГ — КОЛЕНО 90° ГИДР.	2	
8	136145	ФИТИНГ — ПЕРЕБОРКА, ПЕРЕХОДНИК, ГИДР. [301]	2	
9	136150	ФИТИНГ — КОЛЕНО 90° ПЕРЕБОРКИ ГИДР. [301]	1	
10	135778	ФИТИНГ — АДАПТЕР	4	
11	283791	ЗАЖИМ — В СБОРЕ [302]	1	
12	255461	КРЫШКА — ПЛОСКАЯ	1	
13	232395	ХОМУТ — В СБОРЕ [302]	1	
14	184303	ХОМУТ — ПЛОСКАЯ КРЫШКА	1	
15	283797	ХОМУТ — ЛЕВАЯ НИЖНЯЯ ЛИНИЯ [303]		
16	283807	ХОМУТ — ЛЕВАЯ СРЕДНЯЯ ЛИНИЯ [303]		
17	311233	ХОМУТ — ЛЕВАЯ ВЕРХНЯЯ ЛИНИЯ [303]		
18	312654	ШПИЛЬКА — РЕЗЬБОВОЕ КРЕПЛЕНИЕ, КРЫЛЬЧАТАЯ НАКЛАДКА [304]		

293. Используется для жаток FD230.
294. Используется для жаток FD235.
295. Используется для жаток FD240.
296. Используется для жаток FD241.
297. Используется для жаток FD230.
298. Используется для жаток FD235.
299. Используется для жаток FD240.
300. Используется для жаток FD241.
301. Фитинг включает стопорную гайку (не продается отдельно).
302. Зажим в сборе включает две половины зажима (не продается отдельно). НЕ включены крышка или крепеж.
303. Количество: FD230 = 2, FD235 = 3, FD240 = 4 и FD241 = 4.
304. Количество: FD230 = 4, FD235 = 6, FD240 = 8 и FD241 = 8.

ГИДРАВЛИЧЕСКОЕ ОБОРУДОВАНИЕ — ПОДЪЕМ И ПЕРЕМЕЩЕНИЕ ВПЕРЕД/НАЗАД, СДВОЕННОЕ МОТОВИЛО, ЛЕВЫЙ РЫЧАГ (FD230, FD235, FD240 И FD241)

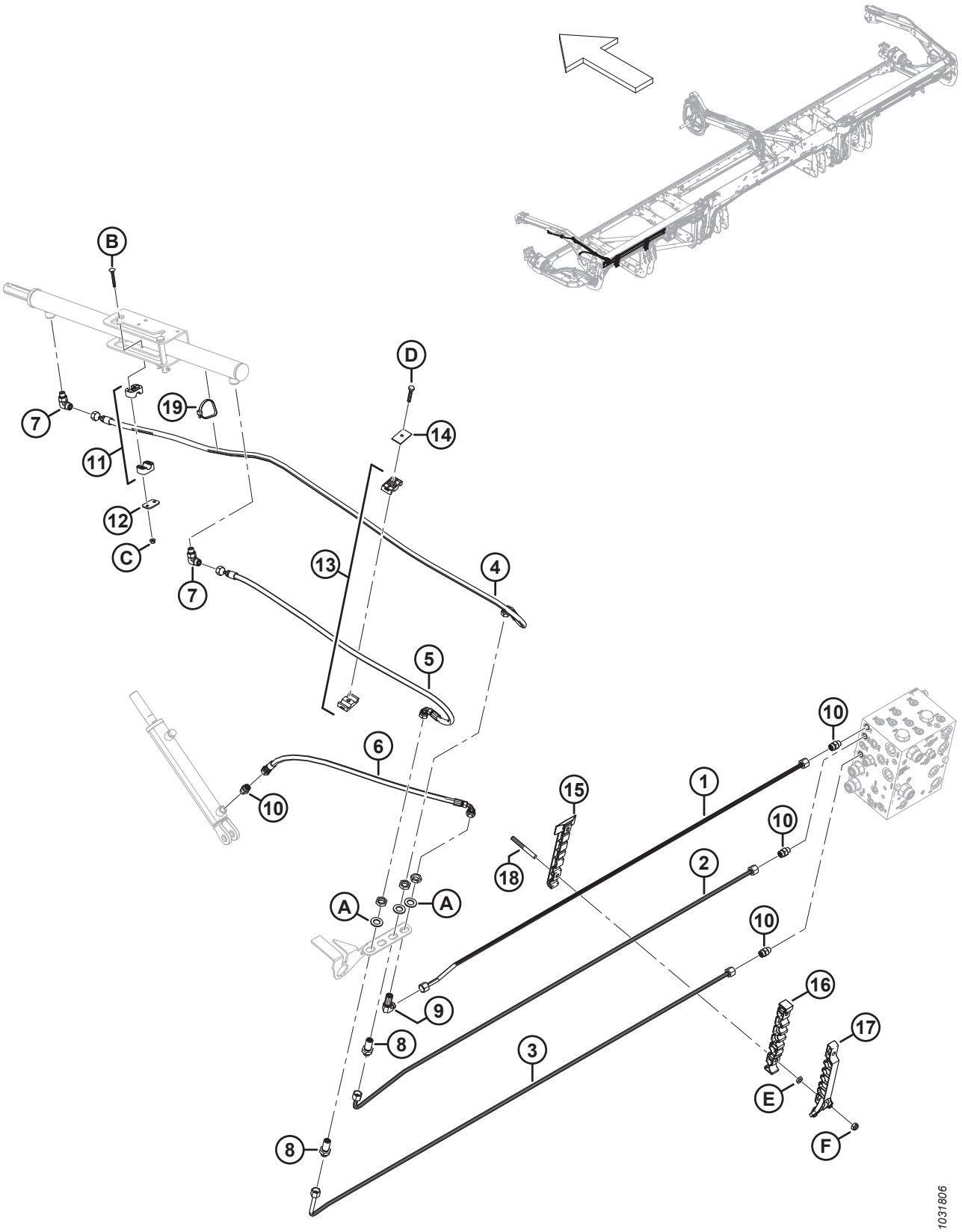

ГИДРАВЛИЧЕСКОЕ ОБОРУДОВАНИЕ — ПОДЪЕМ И ПЕРЕМЕЩЕНИЕ ВПЕРЕД/НАЗАД, СДВОЕННОЕ МОТОВИЛО, ЛЕВЫЙ РЫЧАГ (FD230, FD235, FD240 И FD241)

Ссылка	Номер детали	Описание	Кол-во	Серийный номер
19	30753	КРЕПЛЕНИЕ — СТЯЖКА ПЛАСТИКОВАЯ ЧЕРНАЯ	1	
A	136540	ШАЙБА — ПЛОСКАЯ		
B	184644	БОЛТ — С ПОЛУКРУГЛОЙ ГОЛОВКОЙ И КВАДРАТНЫМ ПОДГОЛОВКОМ, M6 × 1 × 50-8.8-ЦИНК		
C	152668	ГАЙКА — ШЕСТИГР., ФЛАНЦ., ЦЕНТР., СТОПОРН. M6 × 1-8		
D	30660	БОЛТ — С ШЕСТИГР. ГОЛОВКОЙ, M8 × 1,25 × 45-8.8-AA1J		
E	136442	ГАЙКА — ШЕСТИГРАННАЯ, НИЗКАЯ M10 × 1,5-05-AA1J		
F	184692	ГАЙКА — ШЕСТИГРАННАЯ, NYLOC M10 × 1,5-8-AA1J		

79 Гидравлическое оборудование — подъем и перемещение вперед/назад, сдвоенное мотовило, центральный рычаг (FD230, FD235, FD240 и FD241)

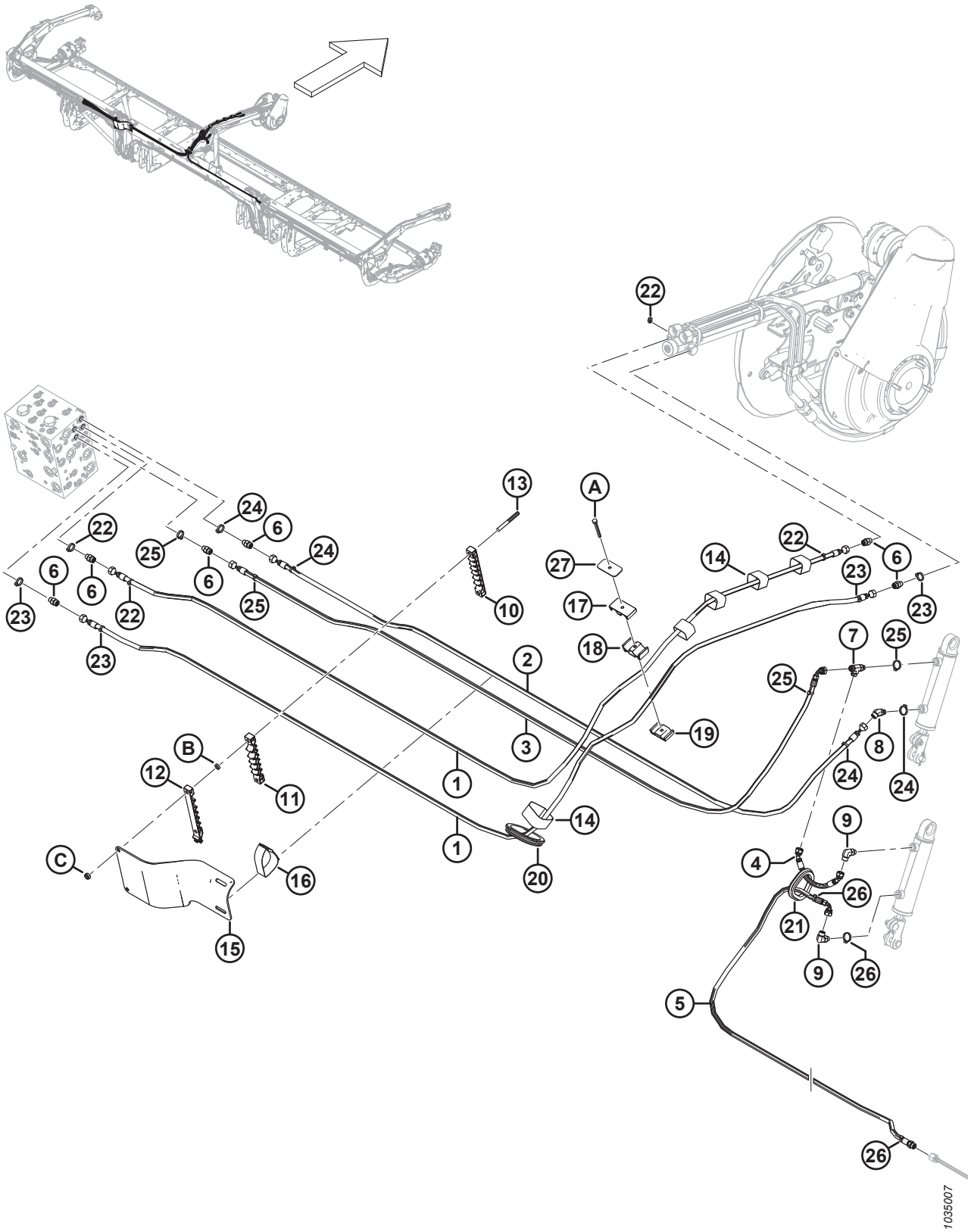

ГИДРАВЛИЧЕСКОЕ ОБОРУДОВАНИЕ — ПОДЪЕМ И ПЕРЕМЕЩЕНИЕ ВПЕРЕД/НАЗАД, СДВОЕННОЕ МОТОВИЛО, ЦЕНТРАЛЬНЫЙ РЫЧАГ (FD230, FD235, FD240 И FD241)

Ссылка	Номер детали	Описание	Кол-во	Серийный номер
1	323660	ШЛАНГ — ГИДР., ВНУТР. ДИАМ. 1/4 ДЮЙМА, ДЛИНА 4230 ММ, 100R17	2	
2	323659	ШЛАНГ — ГИДР., ВНУТР. ДИАМ. 1/4 ДЮЙМА, ДЛИНА 3060 ММ, 100R17	1	
3	323661	ШЛАНГ — ГИДР., ВНУТР. ДИАМ. 1/4 ДЮЙМА, ДЛИНА 3215 ММ, 100R17	1	
4	283785	ШЛАНГ — ГИДР., ВНУТР. ДИАМ. 1/4 ДЮЙМА, ДЛИНА 240 ММ, 100R17	1	
5	323663	ШЛАНГ — ГИДР., ВНУТР. ДИАМ. 1/4 ДЮЙМА, ДЛИНА 2750 ММ, 100R17	1	
	135865	УПЛОТНИТЕЛЬНОЕ КОЛЬЦО — Ø 1,78 × Ø 9,25		
6	135778	ФИТИНГ — АДАПТЕР	6	
7	136240	ФИТИНГ — ТРОЙНИК ГИДР. ЛИНИИ	1	
8	136144	ФИТИНГ — КОЛЕНО 45° ГИДР.	1	
9	136095	ФИТИНГ — КОЛЕНО 90° ГИДР.	2	
10	283909	ХОМУТ — ЛЕВАЯ НИЖНЯЯ ЛИНИЯ, ГИБКИЙ	1	
11	283910	ХОМУТ — СРЕДНЯЯ ЛИНИЯ, ЛЕВАЯ ЧАСТЬ, ГИБКИЙ	1	
12	311461	ХОМУТ — ЛЕВАЯ ВЕРХНЯЯ ЛИНИЯ, ГИБКИЙ	1	
13	312655	ШПИЛЬКА — РЕЗЬБОВОЕ КРЕПЛЕНИЕ, ЧЕРНАЯ НАКЛАДКА	2	
14	135444	ФИКСИРУЮЩИЙ РЕМЕНЬ — 6 ДЮЙМОВ ДЛ.	5	
15	311354	ЩИТОК — ШЛАНГ, ПРОМЕЖУТОЧНЫЙ, ЛЕВЫЙ	1	
16	295929	ФИКСИРУЮЩИЙ РЕМЕНЬ — 12 ДЮЙМОВ ДЛ.	1	
17	283989	ЗАЖИМ — ШЛАНГ, МОТОВИЛО, ВЕРХНИЙ	1	
18	283988	ЗАЖИМ — ШЛАНГ, МОТОВИЛО, СРЕДНИЙ	1	
19	283987	ЗАЖИМ — ШЛАНГ, МОТОВИЛО, НИЖНИЙ	1	
20	125377	ВТУЛКА — 91 ММ ВНУТР. ДИАМ.	1	
21	283889	ВТУЛКА — РЕЗИНОВАЯ	1	
22	40704	КРЕПЕЖНАЯ ДЕТАЛЬ — КАБЕЛЬНАЯ СТЯЖКА, ОРАНЖЕВАЯ	4	
23	40702	КРЕПЕЖНАЯ ДЕТАЛЬ — КАБЕЛЬНАЯ СТЯЖКА, КРАСНАЯ	4	
24	252795	КРЕПЕЖНАЯ ДЕТАЛЬ — КАБЕЛЬНАЯ СТЯЖКА, РОЗОВАЯ	4	
25	21763	КРЕПЛЕНИЕ — СТЯЖКА ПЛАСТИКОВАЯ ЧЕРНАЯ	4	
26	252794	КРЕПЕЖНАЯ ДЕТАЛЬ — КАБЕЛЬНАЯ СТЯЖКА, ПУРПУРНАЯ	3	
27	323023	ПЛАСТИНА — ХОМУТ, ЦЕНТРАЛЬНЫЙ РЫЧАГ МОТОВИЛА	1	
A	184656	БОЛТ — С ШЕСТИГР. ГОЛОВКОЙ, M8 × 1,25 × 70-8.8-AA1J		
B	136442	ГАЙКА — ШЕСТИГРАННАЯ, НИЗКАЯ M10 × 1,5-05-AA1J		
C	184692	ГАЙКА — ШЕСТИГРАННАЯ, NYLOC M10 × 1,5-8-AA1J		

80 Гидравлическое оборудование — подъем и продольное перемещение, сдвоенное мотовило, правый рычаг (FD230 и FD235)

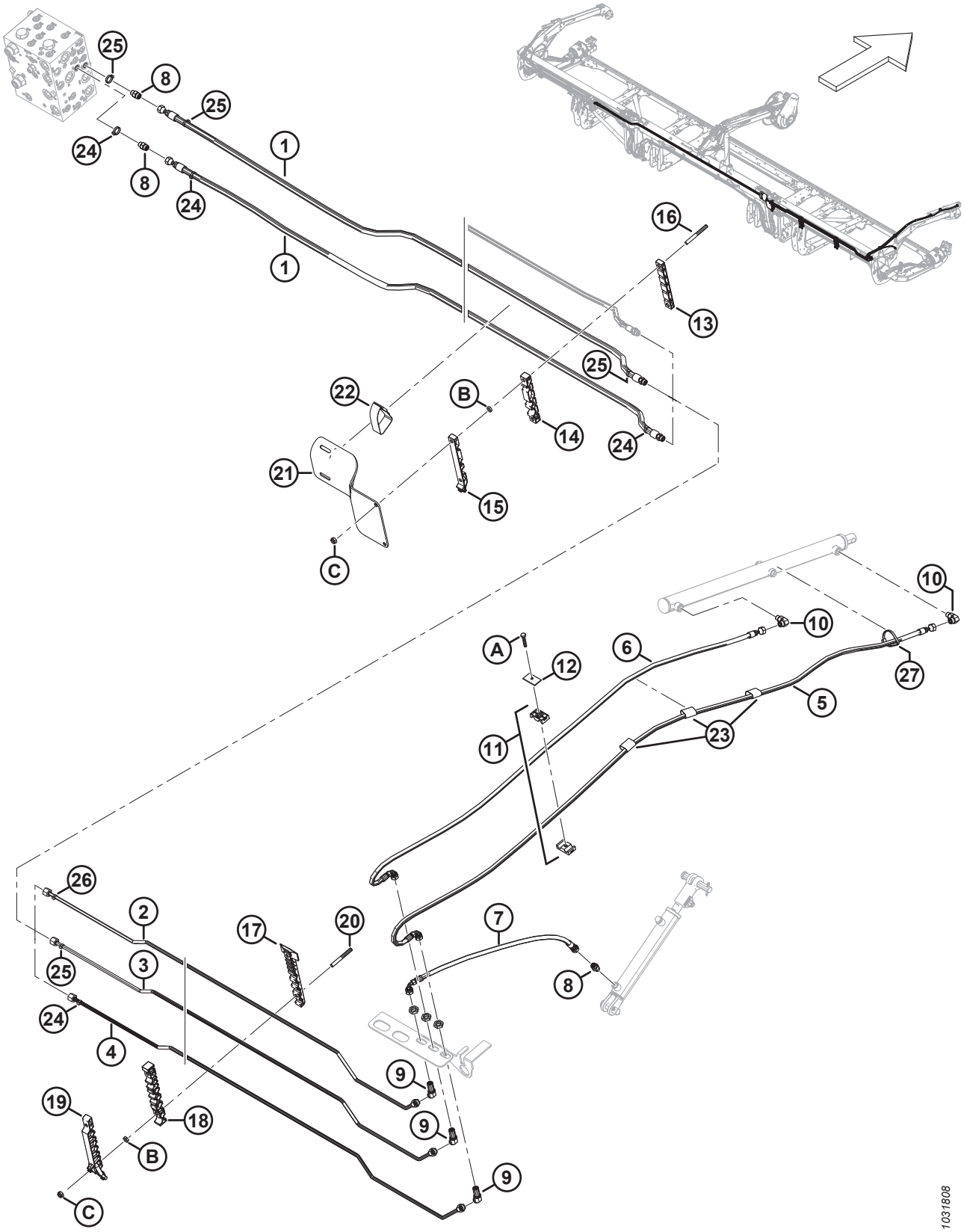

ГИДРАВЛИЧЕСКОЕ ОБОРУДОВАНИЕ — ПОДЪЕМ И ПРОДОЛЬНОЕ ПЕРЕМЕЩЕНИЕ, СДВОЕННОЕ МОТОВИЛО, ПРАВЫЙ РЫЧАГ (FD230 И FD235)

Ссылка	Номер детали	Описание	Кол-во	Серийный номер
1	283096	ШЛАНГ — ГИДР.	2	
	135865	УПЛОТНИТЕЛЬНОЕ КОЛЬЦО — Ø 1,78 × Ø 9,25		
2	283078	ЛИНИЯ — ГИДРАВЛИЧЕСКАЯ (FD230) [305]	1	
	283145	ЛИНИЯ — ГИДРАВЛИЧЕСКАЯ (FD235) [306]	1	
3	283079	ЛИНИЯ — ГИДРАВЛИЧЕСКАЯ (FD230) [307]	1	
	283146	ЛИНИЯ — ГИДРАВЛИЧЕСКАЯ (FD235) [308]	1	
4	283080	ЛИНИЯ — ГИДРАВЛИЧЕСКАЯ (FD230) [307]	1	
	283147	ЛИНИЯ — ГИДРАВЛИЧЕСКАЯ (FD235) [308]	1	
5	283074	ШЛАНГ — ГИДР.	1	
6	283075	ШЛАНГ — ГИДР.	1	
7	283059	ШЛАНГ — ГИДР.	1	
8	135778	ФИТИНГ — АДАПТЕР	3	
9	136146	ФИТИНГ — КОЛЕНО 45° ПЕРЕБОРКИ, ГИДР. [309]	3	
10	136095	ФИТИНГ — КОЛЕНО 90° ГИДР.	2	
11	232395	ЗАЖИМ — В СБОРЕ [310]	2	
12	184303	ХОМУТ — ПЛОСКАЯ КРЫШКА	2	
13	283906	ХОМУТ — ПРАВАЯ ВЕРХНЯЯ ЛИНИЯ, ГИБКИЙ	1	
14	283907	ХОМУТ — СРЕДНЯЯ ЛИНИЯ, ПРАВАЯ ЧАСТЬ, ГИБКИЙ	1	
15	311462	ХОМУТ — ПРАВАЯ ВЕРХНЯЯ ЛИНИЯ, ГИБКИЙ	1	
16	312655	ШПИЛЬКА — РЕЗЬБОВОЕ КРЕПЛЕНИЕ, ЧЕРНАЯ НАКЛАДКА	2	
17	283820	ХОМУТ — ПРАВАЯ НИЖНЯЯ ЛИНИЯ [311]		
18	283818	ХОМУТ — ПРАВАЯ СРЕДНЯЯ ЛИНИЯ [311]		
19	311451	ХОМУТ — ПРАВАЯ ВЕРХНЯЯ ЛИНИЯ [311]		
20	312654	ШПИЛЬКА — РЕЗЬБОВОЕ КРЕПЛЕНИЕ, КРЫЛЬЧАТАЯ НАКЛАДКА [312]		
21	311360	ЩИТОК — ШЛАНГ, ПРОМЕЖУТОЧНЫЙ, ПРАВЫЙ	1	
22	170851	ФИКСИРУЮЩИЙ РЕМЕНЬ — 10 ДЮЙМОВ ДЛ.	1	
23	135443	ФИКСИРУЮЩИЙ РЕМЕНЬ — 4 ДЮЙМА ДЛ.	3	
24	49227	КРЕПЕЖНАЯ ДЕТАЛЬ — КАБЕЛЬНАЯ СТЯЖКА, ЗЕЛЕНАЯ	4	
25	135266	КРЕПЕЖНАЯ ДЕТАЛЬ — КАБЕЛЬНАЯ СТЯЖКА, ГОЛУБАЯ	4	

305. Используется для жаток FD230.
306. Используется для жаток FD235.
307. Используется для жаток FD230.
308. Используется для жаток FD235.
309. Фитинг включает стопорную гайку (не продается отдельно).
310. Зажим в сборе включает две половины зажима (не продается отдельно). НЕ включены крышка или крепеж.
311. Количество: FD230 = 2, FD235 = 3.
312. Количество: FD230 = 4, FD235 = 6.

ГИДРАВЛИЧЕСКОЕ ОБОРУДОВАНИЕ — ПОДЪЕМ И ПРОДОЛЬНОЕ ПЕРЕМЕЩЕНИЕ, СДВОЕННОЕ МОТОВИЛО, ПРАВЫЙ РЫЧАГ (FD230 И FD235)

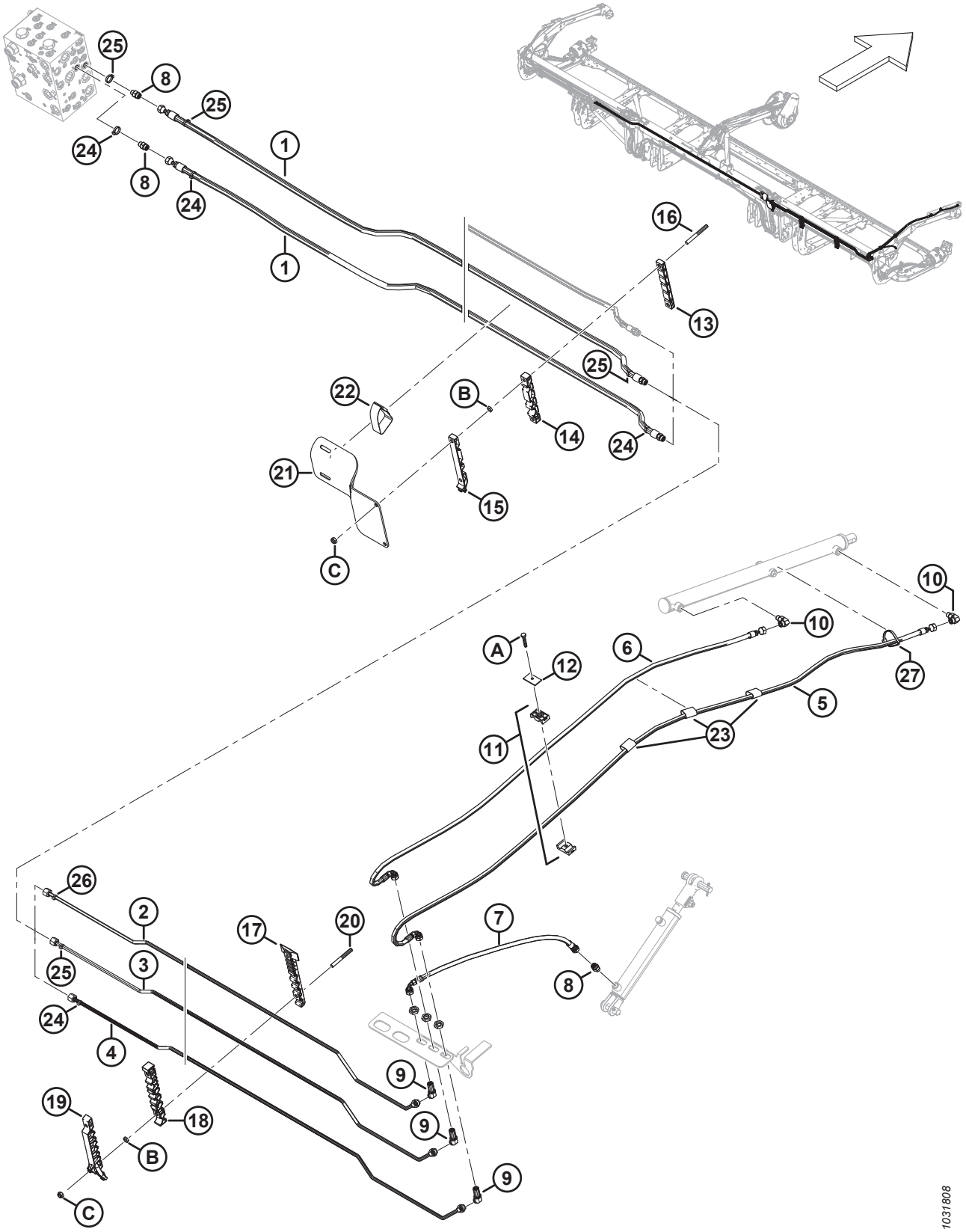

ГИДРАВЛИЧЕСКОЕ ОБОРУДОВАНИЕ — ПОДЪЕМ И ПРОДОЛЬНОЕ ПЕРЕМЕЩЕНИЕ, СДВОЕННОЕ МОТОВИЛО, ПРАВЫЙ РЫЧАГ (FD230 И FD235)

Ссылка	Номер детали	Описание	Кол-во	Серийный номер
26	252794	КРЕПЕЖНАЯ ДЕТАЛЬ — КАБЕЛЬНАЯ СТЯЖКА, ПУРПУРНАЯ	1	
27	30753	КРЕПЛЕНИЕ — СТЯЖКА ПЛАСТИКОВАЯ ЧЕРНАЯ	1	
A	30660	БОЛТ — С ШЕСТИГР. ГОЛОВКОЙ, M8 × 1,25 × 45-8.8-AA1J		
B	136442	ГАЙКА — ШЕСТИГРАННАЯ, НИЗКАЯ M10 × 1,5-05-AA1J		
C	184692	ГАЙКА — ШЕСТИГРАННАЯ, NYLOC M10 × 1,5-8-AA1J		

81 Гидравлическое оборудование — подъем и перемещение вперед/назад, сдвоенное мотовило, правый рычаг (FD240 и FD241)

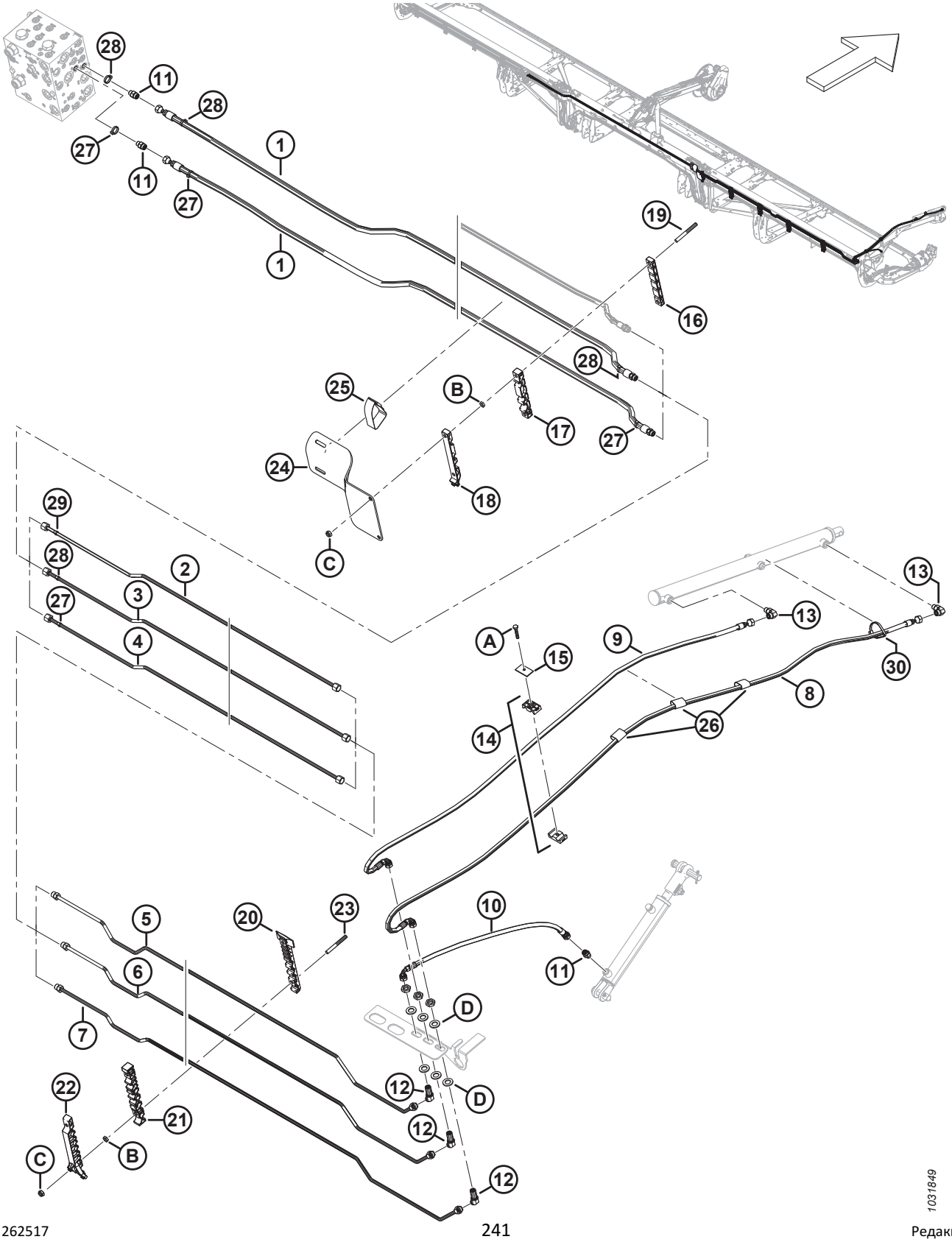

ГИДРАВЛИЧЕСКОЕ ОБОРУДОВАНИЕ — ПОДЪЕМ И ПЕРЕМЕЩЕНИЕ ВПЕРЕД/НАЗАД, СДВОЕННОЕ МОТОВИЛО, ПРАВЫЙ РЫЧАГ (FD240 И FD241)

Ссылка	Номер детали	Описание	Кол-во	Серийный номер
1	283096	ШЛАНГ — ГИДР.	2	
	135865	УПЛОТНИТЕЛЬНОЕ КОЛЬЦО — Ø 1,78 × Ø 9,25		
2	283428	ЛИНИЯ — ГИДРАВЛИЧЕСКАЯ (FD240) [313]	1	
	283184	ЛИНИЯ — ГИДРАВЛИЧЕСКАЯ (FD241) [314]	1	
3	283429	ЛИНИЯ — ГИДРАВЛИЧЕСКАЯ (FD240) [315]	1	
	283185	ЛИНИЯ — ГИДРАВЛИЧЕСКАЯ (FD241) [316]	1	
4	283430	ЛИНИЯ — ГИДРАВЛИЧЕСКАЯ (FD240) [315]	1	
	283186	ЛИНИЯ — ГИДРАВЛИЧЕСКАЯ (FD241) [316]	1	
5	283431	ЛИНИЯ — ГИДРАВЛИЧЕСКАЯ	1	
	135865	УПЛОТНИТЕЛЬНОЕ КОЛЬЦО — Ø 1,78 × Ø 9,25		
6	283432	ЛИНИЯ — ГИДРАВЛИЧЕСКАЯ	1	
	135865	УПЛОТНИТЕЛЬНОЕ КОЛЬЦО — Ø 1,78 × Ø 9,25		
7	283433	ЛИНИЯ — ГИДРАВЛИЧЕСКАЯ	1	
	135865	УПЛОТНИТЕЛЬНОЕ КОЛЬЦО — Ø 1,78 × Ø 9,25		
8	283074	ШЛАНГ — ГИДР.	1	
9	283075	ШЛАНГ — ГИДР.	1	
10	283059	ШЛАНГ — ГИДР.	1	
11	135778	ФИТИНГ — АДАПТЕР	3	
12	136146	ФИТИНГ — КОЛЕНО 45° ПЕРЕБОРКИ, ГИДР. [317]	3	
13	136095	ФИТИНГ — КОЛЕНО 90° ГИДР.	2	
14	232395	ЗАЖИМ — В СБОРЕ [318]	2	
15	184303	ХОМУТ — ПЛОСКАЯ КРЫШКА	2	
16	283906	ХОМУТ — ПРАВАЯ ВЕРХНЯЯ ЛИНИЯ, ГИБКИЙ	1	
17	283907	ХОМУТ — СРЕДНЯЯ ЛИНИЯ, ПРАВАЯ ЧАСТЬ, ГИБКИЙ	1	
18	311462	ХОМУТ — ПРАВАЯ ВЕРХНЯЯ ЛИНИЯ, ГИБКИЙ	1	
19	312655	ШПИЛЬКА — РЕЗЬБОВОЕ КРЕПЛЕНИЕ, ЧЕРНАЯ НАКЛАДКА	2	
20	283820	ХОМУТ — ПРАВАЯ НИЖНЯЯ ЛИНИЯ [319]		
21	283818	ХОМУТ — ПРАВАЯ СРЕДНЯЯ ЛИНИЯ [319]		
22	311451	ХОМУТ — ПРАВАЯ ВЕРХНЯЯ ЛИНИЯ [319]		

313. Используется для жаток FD240.
314. Используется для жаток FD241.
315. Используется для жаток FD240.
316. Используется для жаток FD241.
317. Фитинг включает стопорную гайку (не продается отдельно).
318. Зажим в сборе включает две половины зажима (не продается отдельно). НЕ включены крышка или крепеж.
319. Количество: FD240 = 4, FD241 = 4.

ГИДРАВЛИЧЕСКОЕ ОБОРУДОВАНИЕ — ПОДЪЕМ И ПЕРЕМЕЩЕНИЕ ВПЕРЕД/НАЗАД, СДВОЕННОЕ МОТОВИЛО, ПРАВЫЙ РЫЧАГ (FD240 И FD241)

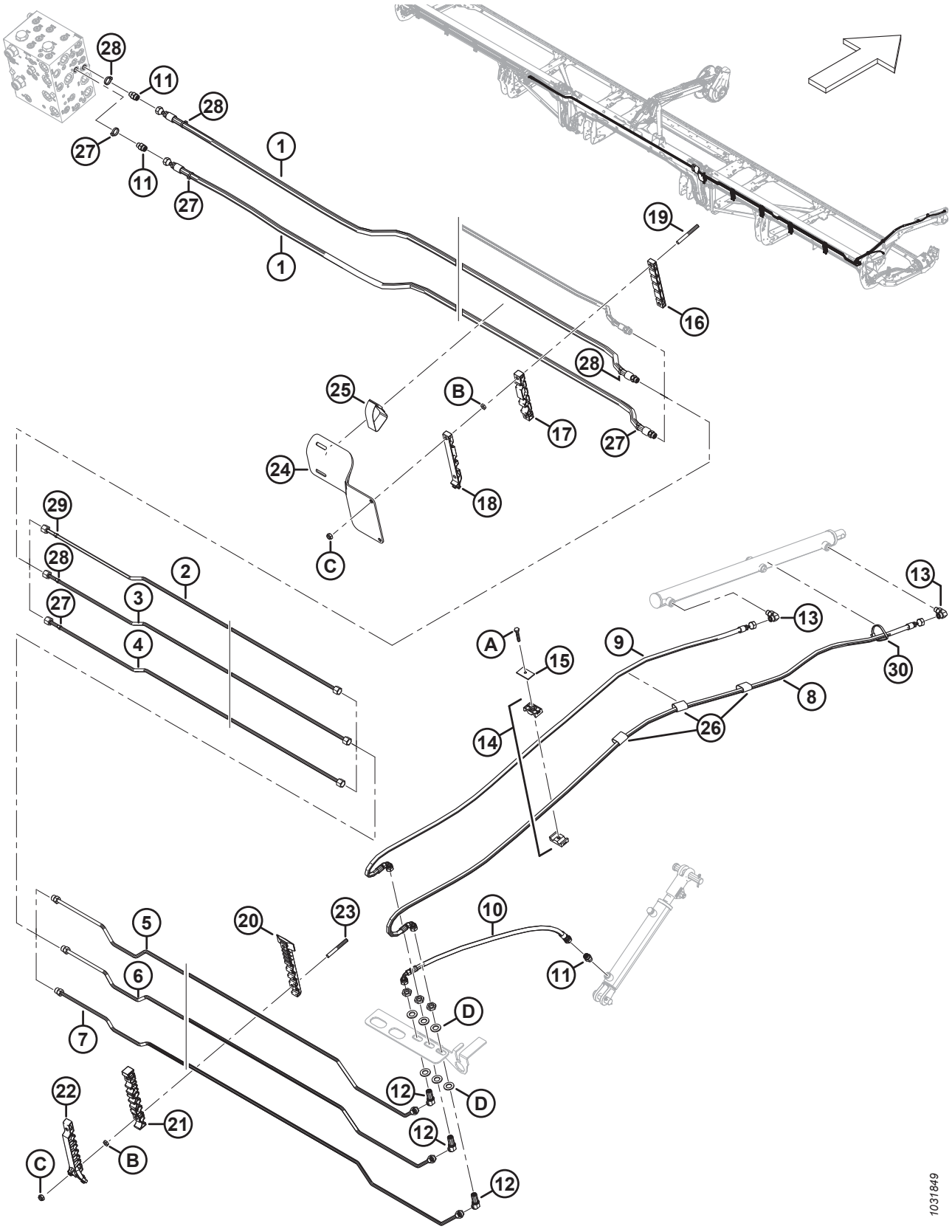

ГИДРАВЛИЧЕСКОЕ ОБОРУДОВАНИЕ — ПОДЪЕМ И ПЕРЕМЕЩЕНИЕ ВПЕРЕД/НАЗАД, СДВОЕННОЕ МОТОВИЛО, ПРАВЫЙ РЫЧАГ (FD240 И FD241)

Ссылка	Номер детали	Описание	Кол-во	Серийный номер
23	312654	ШПИЛЬКА — РЕЗЬБОВОЕ КРЕПЛЕНИЕ, КРЫЛЬЧАТАЯ НАКЛАДКА [320]		
24	311360	ЩИТОК — ШЛАНГ, ПРОМЕЖУТОЧНЫЙ, ПРАВЫЙ	1	
25	170851	ФИКСИРУЮЩИЙ РЕМЕНЬ — 10 ДЮЙМОВ ДЛ.	1	
26	135443	ФИКСИРУЮЩИЙ РЕМЕНЬ — 4 ДЮЙМА ДЛ.	3	
27	49227	КРЕПЕЖНАЯ ДЕТАЛЬ — КАБЕЛЬНАЯ СТЯЖКА, ЗЕЛЕНАЯ	4	
28	135266	КРЕПЕЖНАЯ ДЕТАЛЬ — КАБЕЛЬНАЯ СТЯЖКА, ГОЛУБАЯ	4	
29	252794	КРЕПЕЖНАЯ ДЕТАЛЬ — КАБЕЛЬНАЯ СТЯЖКА, ПУРПУРНАЯ	1	
30	30753	КРЕПЛЕНИЕ — СТЯЖКА ПЛАСТИКОВАЯ ЧЕРНАЯ	1	
A	30660	БОЛТ — С ШЕСТИГР. ГОЛОВКОЙ, M8 × 1,25 × 45-8.8-AA1J		
B	136442	ГАЙКА — ШЕСТИГРАННАЯ, НИЗКАЯ M10 × 1,5-05-AA1J		
C	184692	ГАЙКА — ШЕСТИГРАННАЯ, NYLOC M10 × 1,5-8-AA1J		
D	136540	ШАЙБА — ПЛОСКАЯ		

320. Количество: FD240 = 8, FD241 = 8.

82 Гидравлическое оборудование — подъем и продольное перемещение, строенное мотовило, левый рычаг (FD240, FD245 и FD250)

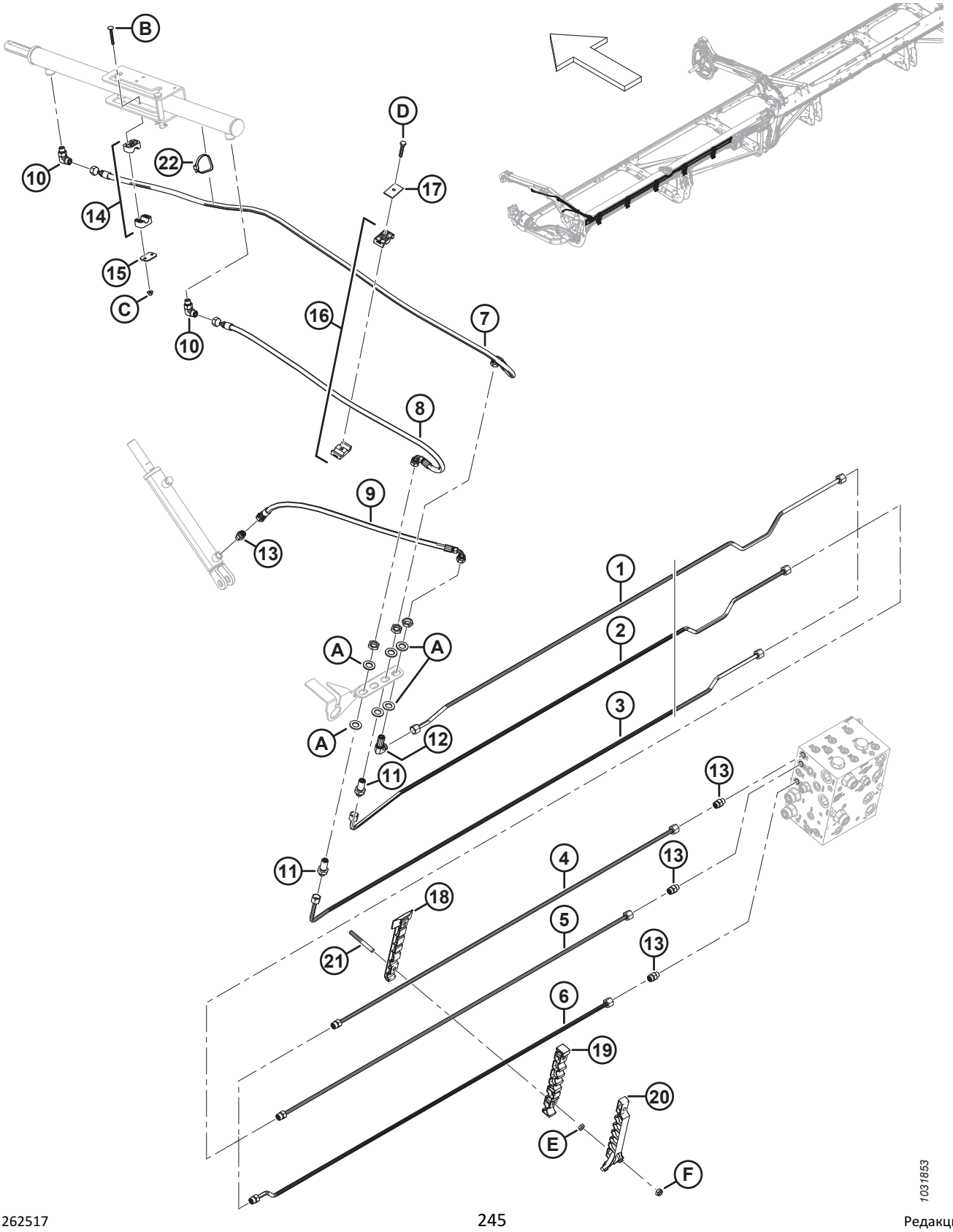

ГИДРАВЛИЧЕСКОЕ ОБОРУДОВАНИЕ — ПОДЪЕМ И ПРОДОЛЬНОЕ ПЕРЕМЕЩЕНИЕ, СТРОЕННОЕ МОТОВИЛО, ЛЕВЫЙ РЫЧАГ (FD240, FD245 И FD250)

Ссылка	Номер детали	Описание	Кол-во	Серийный номер
1	283420	ЛИНИЯ — ГИДРАВЛИЧЕСКАЯ (FD240 И FD245) [321]	1	
	283824	ЛИНИЯ — ГИДРАВЛИЧЕСКАЯ (FD250) [322]	1	
2	283419	ЛИНИЯ — ГИДРАВЛИЧЕСКАЯ (FD240 И FD245) [323]	1	
	283823	ЛИНИЯ — ГИДРАВЛИЧЕСКАЯ (FD250) [324]	1	
3	283417	ЛИНИЯ — ГИДРАВЛИЧЕСКАЯ (FD240 И FD245) [323]	1	
	283822	ЛИНИЯ — ГИДРАВЛИЧЕСКАЯ (FD250) [324]	1	
4	283450	ЛИНИЯ — ГИДРАВЛИЧЕСКАЯ (FD250) [324]	1	
	135865	УПЛОТНИТЕЛЬНОЕ КОЛЬЦО — Ø 1,78 × Ø 9,25		
5	283449	ЛИНИЯ — ГИДРАВЛИЧЕСКАЯ (FD250) [324]	1	
	135865	УПЛОТНИТЕЛЬНОЕ КОЛЬЦО — Ø 1,78 × Ø 9,25		
6	283447	ЛИНИЯ — ГИДРАВЛИЧЕСКАЯ (FD250) [324]	1	
	135865	УПЛОТНИТЕЛЬНОЕ КОЛЬЦО — Ø 1,78 × Ø 9,25		
7	283057	ШЛАНГ — ГИДР.	1	
8	283058	ШЛАНГ — ГИДР.	1	
9	283059	ШЛАНГ — ГИДР.	1	
10	136095	ФИТИНГ — КОЛЕНО 90° ГИДР.	2	
11	136145	ФИТИНГ — ПЕРЕБОРКА, ПЕРЕХОДНИК, ГИДР. [325]	2	
12	136150	ФИТИНГ — КОЛЕНО 90° ПЕРЕБОРКИ ГИДР. [325]	1	
13	135778	ФИТИНГ — АДАПТЕР	4	
14	283791	ЗАЖИМ — В СБОРЕ [326]	1	
15	255461	КРЫШКА — ПЛОСКАЯ	1	
16	232395	ХОМУТ — В СБОРЕ [326]	1	
17	184303	ХОМУТ — ПЛОСКАЯ КРЫШКА	1	
18	283797	ХОМУТ — ЛЕВАЯ НИЖНЯЯ ЛИНИЯ	5	
19	283807	ХОМУТ — ЛЕВАЯ СРЕДНЯЯ ЛИНИЯ	5	
20	311233	ХОМУТ — ЛЕВАЯ ВЕРХНЯЯ ЛИНИЯ	5	
21	312654	ШПИЛЬКА — РЕЗЬБОВОЕ КРЕПЛЕНИЕ, КРЫЛЬЧАТАЯ НАКЛАДКА	10	
22	30753	КРЕПЛЕНИЕ — СТЯЖКА ПЛАСТИКОВАЯ ЧЕРНАЯ	1	
A	136540	ШАЙБА — ПЛОСКАЯ		
B	184644	БОЛТ — С ПОЛУКРУГЛОЙ ГОЛОВКОЙ И КВАДРАТНЫМ ПОДГОЛОВКОМ, M6 × 1 × 50-8.8-ЦИНК		

321. Используется для жаток FD240 и FD245.
322. Используется для жаток FD250.
323. Используется для жаток FD240 и FD245.
324. Используется для жаток FD250.
325. Фитинг включает стопорную гайку (не продается отдельно).
326. Зажим в сборе включает две половины зажима (не продается отдельно). НЕ включены крышка или крепеж.

ГИДРАВЛИЧЕСКОЕ ОБОРУДОВАНИЕ — ПОДЪЕМ И ПРОДОЛЬНОЕ ПЕРЕМЕЩЕНИЕ, СТРОЕННОЕ МОТОВИЛО, ЛЕВЫЙ РЫЧАГ (FD240, FD245 И FD250)

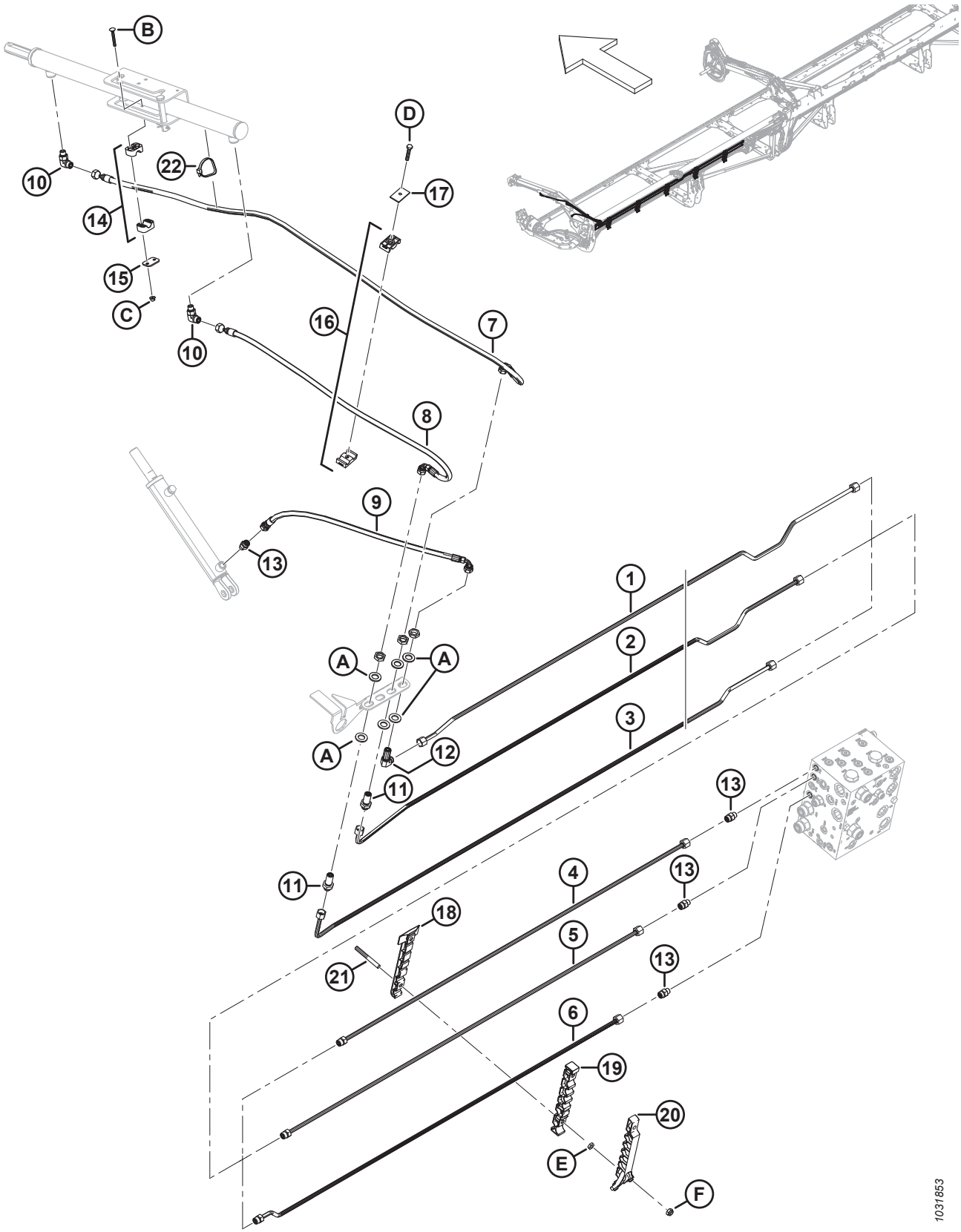

ГИДРАВЛИЧЕСКОЕ ОБОРУДОВАНИЕ — ПОДЪЕМ И ПРОДОЛЬНОЕ ПЕРЕМЕЩЕНИЕ, СТРОЕННОЕ МОТОВИЛО, ЛЕВЫЙ РЫЧАГ (FD240, FD245 И FD250)

Ссылка	Номер детали	Описание	Кол-во	Серийный номер
C	152668	ГАЙКА — ШЕСТИГР., ФЛАНЦ., ЦЕНТР., СТОПОРН. M6 × 1-8		
D	30660	БОЛТ — С ШЕСТИГР. ГОЛОВКОЙ, M8 × 1,25 × 45-8.8-AA1J		
E	136442	ГАЙКА — ШЕСТИГРАННАЯ, НИЗКАЯ M10 × 1,5-05-AA1J		
F	184692	ГАЙКА — ШЕСТИГРАННАЯ, NYLOC M10 × 1,5-8-AA1J		

83 Гидравлическое оборудование — подъем и продольное перемещение, строенное мотовило, центральный рычаг, левая сторона (FD240, FD245 и FD250)

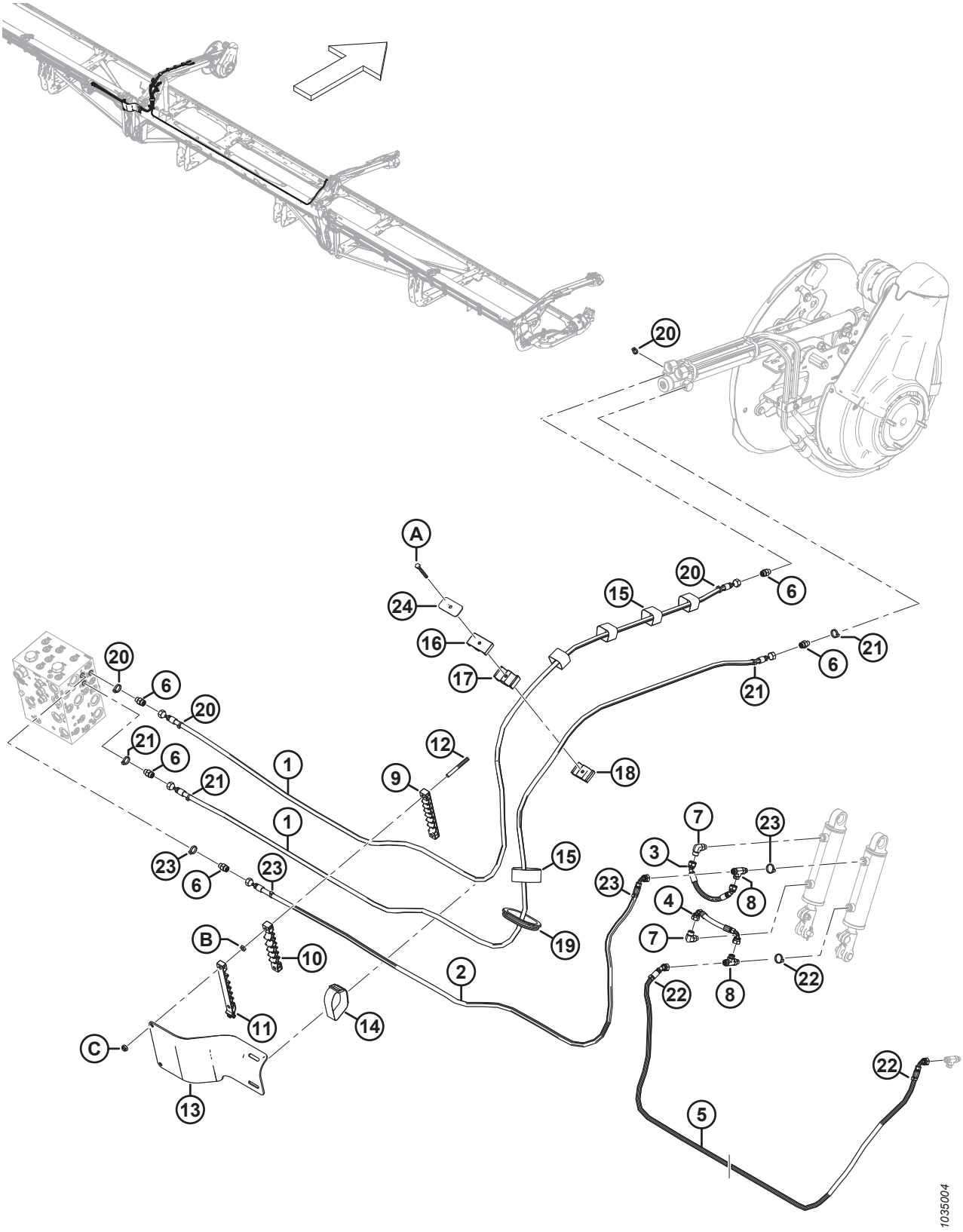

ГИДРАВЛИЧЕСКОЕ ОБОРУДОВАНИЕ — ПОДЪЕМ И ПРОДОЛЬНОЕ ПЕРЕМЕЩЕНИЕ, СТРОЕННОЕ МОТОВИЛО, ЦЕНТРАЛЬНЫЙ РЫЧАГ, ЛЕВАЯ СТОРОНА (FD240, FD245 И FD250)

Ссылка	Номер детали	Описание	Кол-во	Серийный номер
1	323665	ШЛАНГ — ГИДР.	2	
2	323666	ШЛАНГ — ГИДР.	1	
3	283785	ШЛАНГ — ГИДР.	1	
4	283786	ШЛАНГ — ГИДР.	1	
5	323670	ШЛАНГ — ГИДРАВЛИЧЕСКИЙ (FD240) [327]	1	
	323673	ШЛАНГ — ГИДРАВЛИЧЕСКИЙ (FD245 И FD250) [328]	1	
6	135778	ФИТИНГ — АДАПТЕР	5	
7	136095	ФИТИНГ — КОЛЕНО 90° ГИДР.	2	
8	136240	ФИТИНГ — ТРОЙНИК ГИДР. ЛИНИИ	2	
9	283909	ХОМУТ — ЛЕВАЯ НИЖНЯЯ ЛИНИЯ, ГИБКИЙ	1	
10	283910	ХОМУТ — СРЕДНЯЯ ЛИНИЯ, ЛЕВАЯ ЧАСТЬ, ГИБКИЙ	1	
11	311461	ХОМУТ — ЛЕВАЯ ВЕРХНЯЯ ЛИНИЯ, ГИБКИЙ	1	
12	312655	ШПИЛЬКА — РЕЗЬБОВОЕ КРЕПЛЕНИЕ, ЧЕРНАЯ НАКЛАДКА	2	
13	311354	ЩИТОК — ШЛАНГ, ПРОМЕЖУТОЧНЫЙ, ЛЕВЫЙ	1	
14	295929	ФИКСИРУЮЩИЙ РЕМЕНЬ — 12 ДЮЙМОВ ДЛ.	1	
15	135444	ФИКСИРУЮЩИЙ РЕМЕНЬ — 6 ДЮЙМОВ ДЛ.	5	
16	283989	ЗАЖИМ — ШЛАНГ, МОТОВИЛО, ВЕРХНИЙ	1	
17	283988	ЗАЖИМ — ШЛАНГ, МОТОВИЛО, СРЕДНИЙ	1	
18	283987	ЗАЖИМ — ШЛАНГ, МОТОВИЛО, НИЖНИЙ	1	
19	125377	ВТУЛКА — 91 ММ ВНУТР. ДИАМ.	1	
20	40704	КРЕПЕЖНАЯ ДЕТАЛЬ — КАБЕЛЬНАЯ СТЯЖКА, ОРАНЖЕВАЯ	4	
21	40702	КРЕПЕЖНАЯ ДЕТАЛЬ — КАБЕЛЬНАЯ СТЯЖКА, КРАСНАЯ	4	
22	40703	КРЕПЕЖНАЯ ДЕТАЛЬ — КАБЕЛЬНАЯ СТЯЖКА, СИНЯЯ	3	
23	21763	КРЕПЛЕНИЕ — СТЯЖКА ПЛАСТИКОВАЯ ЧЕРНАЯ	4	
24	323023	ПЛАСТИНА — ХОМУТ, ЦЕНТРАЛЬНЫЙ РЫЧАГ МОТОВИЛА	1	
A	184656	БОЛТ — С ШЕСТИГР. ГОЛОВКОЙ, M8 × 1,25 × 70-8.8-AA1J		
B	136442	ГАЙКА — ШЕСТИГРАННАЯ, НИЗКАЯ M10 × 1,5-05-AA1J		
C	184692	ГАЙКА — ШЕСТИГРАННАЯ, NYLOC M10 × 1,5-8-AA1J		

327. Используется только для жаток FD240.
328. Используется только для жаток FD245 и FD250.

84 Гидравлическое оборудование — подъем и продольное перемещение, строенное мотовило, центральный рычаг, правая сторона(FD240, FD245 и FD250)

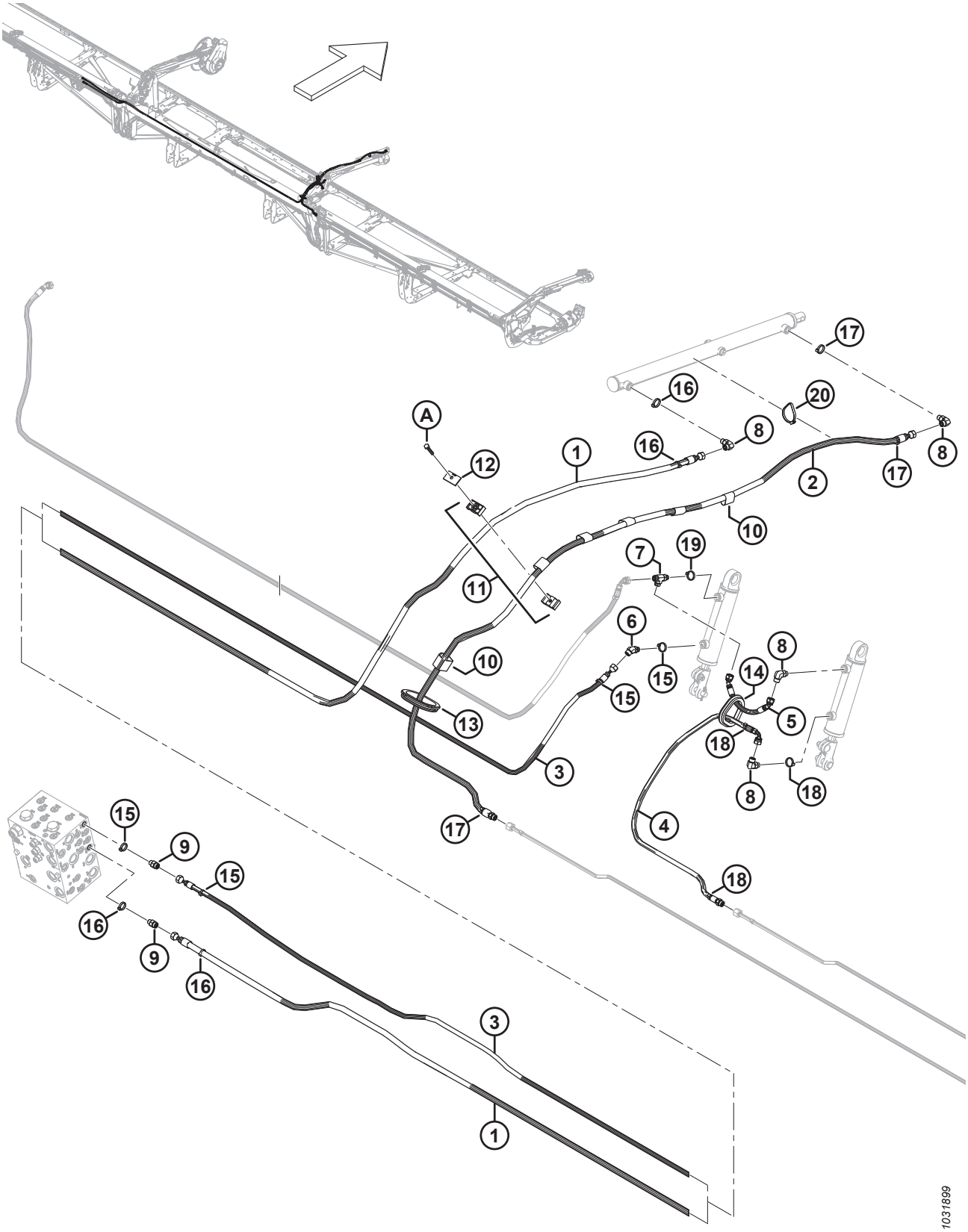

ГИДРАВЛИЧЕСКОЕ ОБОРУДОВАНИЕ — ПОДЪЕМ И ПРОДОЛЬНОЕ ПЕРЕМЕЩЕНИЕ, СТРОЕННОЕ МОТОВИЛО, ЦЕНТРАЛЬНЫЙ РЫЧАГ, ПРАВАЯ СТОРОНА(FD240, FD245 И FD250)

Ссылка	Номер детали	Описание	Кол-во	Серийный номер
1	323671	ШЛАНГ — ГИДРАВЛИЧЕСКИЙ (FD240) [329]	1	
	323674	ШЛАНГ — ГИДРАВЛИЧЕСКИЙ (FD245 И FD250) [330]	1	
2	323669	ШЛАНГ — ГИДР.	1	
	135865	УПЛОТНИТЕЛЬНОЕ КОЛЬЦО — Ø 1,78 × Ø 9,25		
3	323664	ШЛАНГ — ГИДРАВЛИЧЕСКИЙ (FD240) [331]	1	
	323672	ШЛАНГ — ГИДРАВЛИЧЕСКИЙ (FD245 И FD250) [332]	1	
4	323668	ШЛАНГ — ГИДР.	1	
	135865	УПЛОТНИТЕЛЬНОЕ КОЛЬЦО — Ø 1,78 × Ø 9,25		
5	283785	ШЛАНГ — ГИДР.	1	
6	136144	ФИТИНГ — КОЛЕНО 45° ГИДР.	1	
7	136240	ФИТИНГ — ТРОЙНИК ГИДР. ЛИНИИ	1	
8	136095	ФИТИНГ — КОЛЕНО 90° ГИДР.	4	
9	135778	ФИТИНГ — АДАПТЕР	2	
10	135443	ФИКСИРУЮЩИЙ РЕМЕНЬ — 4 ДЮЙМА ДЛ.	6	
11	232395	ЗАЖИМ — В СБОРЕ [333]	1	
12	184303	КРЫШКА — ПЛОСКАЯ	1	
13	125377	ВТУЛКА — 91 ММ ВНУТР. ДИАМ.	1	
14	283889	ВТУЛКА — РЕЗИНОВАЯ	1	
15	252795	КРЕПЕЖНАЯ ДЕТАЛЬ — КАБЕЛЬНАЯ СТЯЖКА, РОЗОВАЯ	4	
16	135226	КРЕПЕЖНАЯ ДЕТАЛЬ — КАБЕЛЬНАЯ СТЯЖКА, ГОЛУБАЯ	4	
17	40701	КРЕПЕЖНАЯ ДЕТАЛЬ — КАБЕЛЬНАЯ СТЯЖКА, ЖЕЛТАЯ	3	
18	252794	КРЕПЕЖНАЯ ДЕТАЛЬ — КАБЕЛЬНАЯ СТЯЖКА, ПУРПУРНАЯ	3	
19	40703	КРЕПЕЖНАЯ ДЕТАЛЬ — КАБЕЛЬНАЯ СТЯЖКА, СИНЯЯ	1	
20	30753	КРЕПЛЕНИЕ — СТЯЖКА ПЛАСТИКОВАЯ ЧЕРНАЯ	1	
A	30660	БОЛТ — С ШЕСТИГР. ГОЛОВКОЙ, M8 × 1,25 × 45-8.8-AA1J		

329. Используется для жаток FD240.
330. Используется для жаток FD245 и FD250.
331. Используется для жаток FD240.
332. Используется для жаток FD245 и FD250.
333. Зажим в сборе включает две половины зажима (не продается отдельно). НЕ включены крышка или крепеж.

85 Гидравлическое оборудование — подъем и продольное перемещение, строенное мотовило, правый рычаг (FD240, FD245 и FD250)

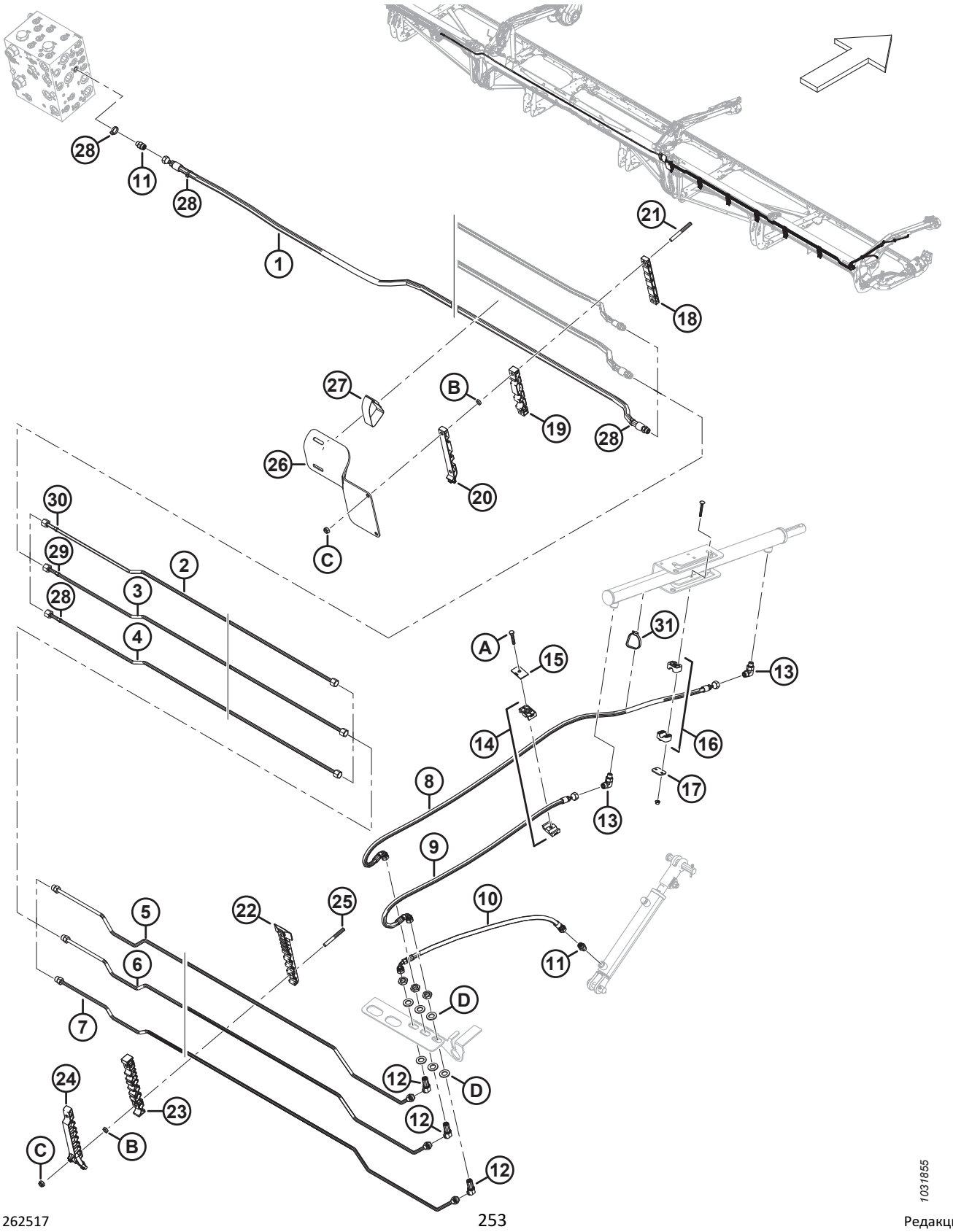

ГИДРАВЛИЧЕСКОЕ ОБОРУДОВАНИЕ — ПОДЪЕМ И ПРОДОЛЬНОЕ ПЕРЕМЕЩЕНИЕ, СТРОЕННОЕ МОТОВИЛО, ПРАВЫЙ РЫЧАГ (FD240, FD245 И FD250)

Ссылка	Номер детали	Описание	Кол-во	Серийный номер
1	283096	ШЛАНГ — ГИДРАВЛИЧЕСКИЙ (FD240) [334]	1	
	283507	ШЛАНГ — ГИДРАВЛИЧЕСКИЙ (FD245 И FD250) [335]	1	
	135865	УПЛОТНИТЕЛЬНОЕ КОЛЬЦО — Ø 1,78 × Ø 9,25		
2	283428	ЛИНИЯ — ГИДРАВЛИЧЕСКАЯ (FD245 И FD250) [336]	1	
	283451	ЛИНИЯ — ГИДРАВЛИЧЕСКАЯ (FD250) [337]	1	
3	283429	ЛИНИЯ — ГИДРАВЛИЧЕСКАЯ (FD245 И FD250) [336]	1	
	283452	ЛИНИЯ — ГИДРАВЛИЧЕСКАЯ (FD250) [338]	1	
4	283430	ЛИНИЯ — ГИДРАВЛИЧЕСКАЯ (FD245 И FD250) [336]	1	
	283453	ЛИНИЯ — ГИДРАВЛИЧЕСКАЯ (FD250) [338]	1	
5	283431	ЛИНИЯ — ГИДРАВЛИЧЕСКАЯ	1	
	135865	УПЛОТНИТЕЛЬНОЕ КОЛЬЦО — Ø 1,78 × Ø 9,25		
6	283432	ЛИНИЯ — ГИДРАВЛИЧЕСКАЯ	1	
	135865	УПЛОТНИТЕЛЬНОЕ КОЛЬЦО — Ø 1,78 × Ø 9,25		
7	283433	ЛИНИЯ — ГИДРАВЛИЧЕСКАЯ	1	
	135865	УПЛОТНИТЕЛЬНОЕ КОЛЬЦО — Ø 1,78 × Ø 9,25		
8	283057	ШЛАНГ — ГИДР.	1	
9	283058	ШЛАНГ — ГИДР.	1	
10	283059	ШЛАНГ — ГИДР.	1	
11	135778	ФИТИНГ — АДАПТЕР	3	
12	136146	ФИТИНГ — КОЛЕНО 45° ПЕРЕБОРКИ, ГИДР. [339]	3	
13	136095	ФИТИНГ — КОЛЕНО 90° ГИДР.	2	
14	232395	ЗАЖИМ — В СБОРЕ [340]	2	
15	184303	ХОМУТ — ПЛОСКАЯ КРЫШКА	2	
16	283791	ХОМУТ — В СБОРЕ [340]	1	
17	255461	КРЫШКА — ПЛОСКАЯ	1	
18	283906	ХОМУТ — ПРАВАЯ ВЕРХНЯЯ ЛИНИЯ, ГИБКИЙ	1	
19	283907	ХОМУТ — СРЕДНЯЯ ЛИНИЯ, ПРАВАЯ ЧАСТЬ, ГИБКИЙ	1	
20	311462	ХОМУТ — ПРАВАЯ ВЕРХНЯЯ ЛИНИЯ, ГИБКИЙ	1	
21	312655	ШПИЛЬКА — РЕЗЬБОВОЕ КРЕПЛЕНИЕ, ЧЕРНАЯ НАКЛАДКА	2	
22	283820	ХОМУТ — ПРАВАЯ НИЖНЯЯ ЛИНИЯ	5	

334. Используется для жаток FD240.
335. Используется для жаток FD245 и FD250.
336. Используется для жаток FD245 и FD250.
337. Используется для жаток FD250.
338. Используется для жаток FD250.
339. Фитинг включает стопорную гайку (не продается отдельно).
340. Зажим в сборе включает две половины зажима (не продается отдельно). НЕ включены крышка или крепеж.

ГИДРАВЛИЧЕСКОЕ ОБОРУДОВАНИЕ — ПОДЪЕМ И ПРОДОЛЬНОЕ ПЕРЕМЕЩЕНИЕ, СТРОЕННОЕ МОТОВИЛО, ПРАВЫЙ РЫЧАГ (FD240, FD245 И FD250)

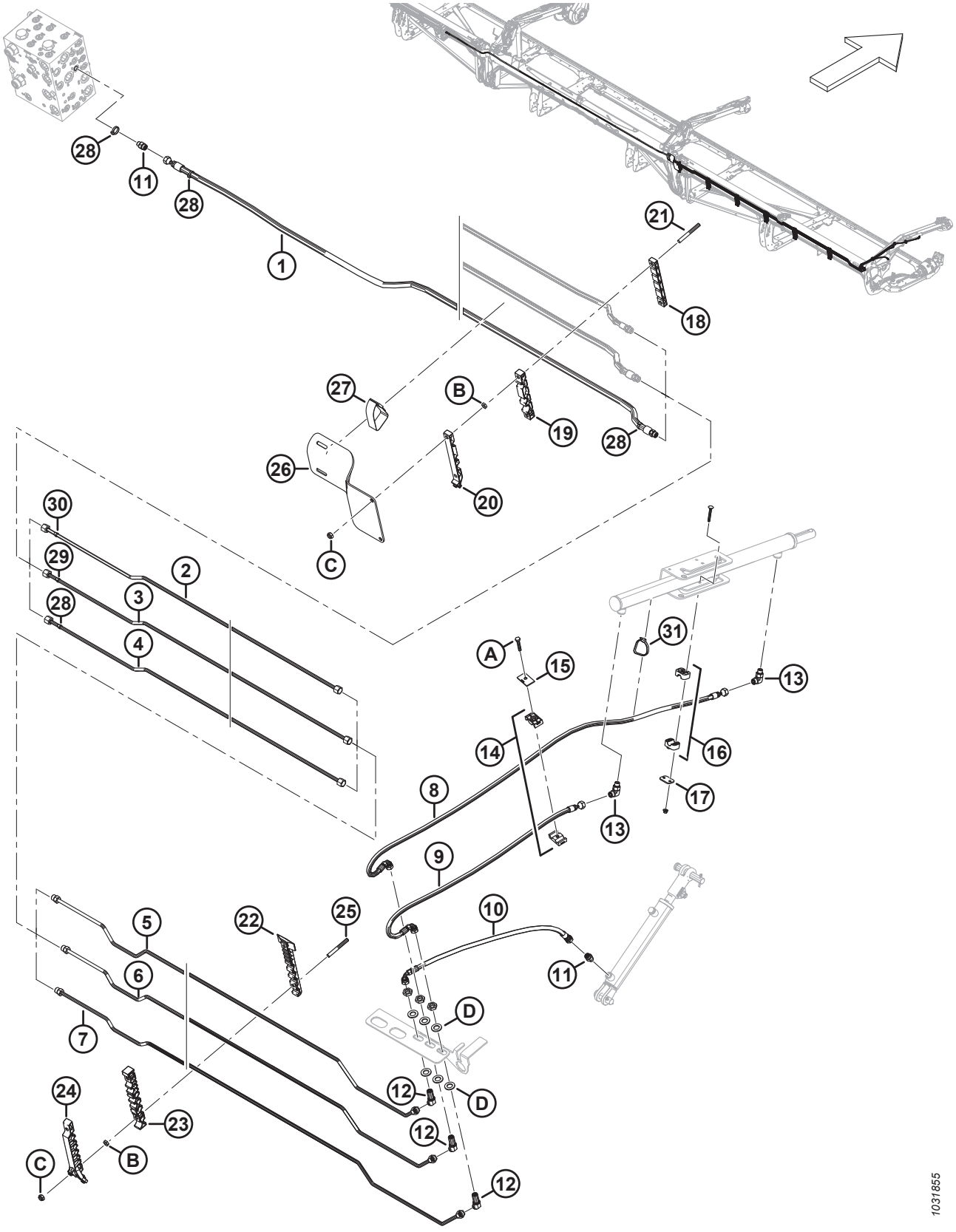

ГИДРАВЛИЧЕСКОЕ ОБОРУДОВАНИЕ — ПОДЪЕМ И ПРОДОЛЬНОЕ ПЕРЕМЕЩЕНИЕ, СТРОЕННОЕ МОТОВИЛО, ПРАВЫЙ РЫЧАГ (FD240, FD245 И FD250)

Ссылка	Номер детали	Описание	Кол-во	Серийный номер
23	283818	ХОМУТ — ПРАВАЯ СРЕДНЯЯ ЛИНИЯ	5	
24	311451	ХОМУТ — ПРАВАЯ ВЕРХНЯЯ ЛИНИЯ	5	
25	312654	ШПИЛЬКА — РЕЗЬБОВОЕ КРЕПЛЕНИЕ, КРЫЛЬЧАТАЯ НАКЛАДКА	10	
26	311360	ЩИТОК — ШЛАНГ, ПРОМЕЖУТОЧНЫЙ, ПРАВЫЙ	1	
27	170851	ФИКСИРУЮЩИЙ РЕМЕНЬ — 10 ДЮЙМОВ ДЛ.	1	
28	49227	КРЕПЕЖНАЯ ДЕТАЛЬ — КАБЕЛЬНАЯ СТЯЖКА, ЗЕЛЕНАЯ	4	
29	40701	КРЕПЕЖНАЯ ДЕТАЛЬ — КАБЕЛЬНАЯ СТЯЖКА, ЖЕЛТАЯ	1	
30	252794	КРЕПЕЖНАЯ ДЕТАЛЬ — КАБЕЛЬНАЯ СТЯЖКА, ПУРПУРНАЯ	1	
31	30753	КРЕПЛЕНИЕ — СТЯЖКА ПЛАСТИКОВАЯ ЧЕРНАЯ	1	
A	30660	БОЛТ — С ШЕСТИГР. ГОЛОВКОЙ, M8 × 1,25 × 45-8.8-AA1J		
B	136442	ГАЙКА — ШЕСТИГРАННАЯ, НИЗКАЯ M10 × 1,5-05-AA1J		
C	184692	ГАЙКА — ШЕСТИГРАННАЯ, NYLOC M10 × 1,5-8-AA1J		
D	136540	ШАЙБА — ПЛОСКАЯ		

86 Гидравлическое оборудование — верхний поперечный шнек

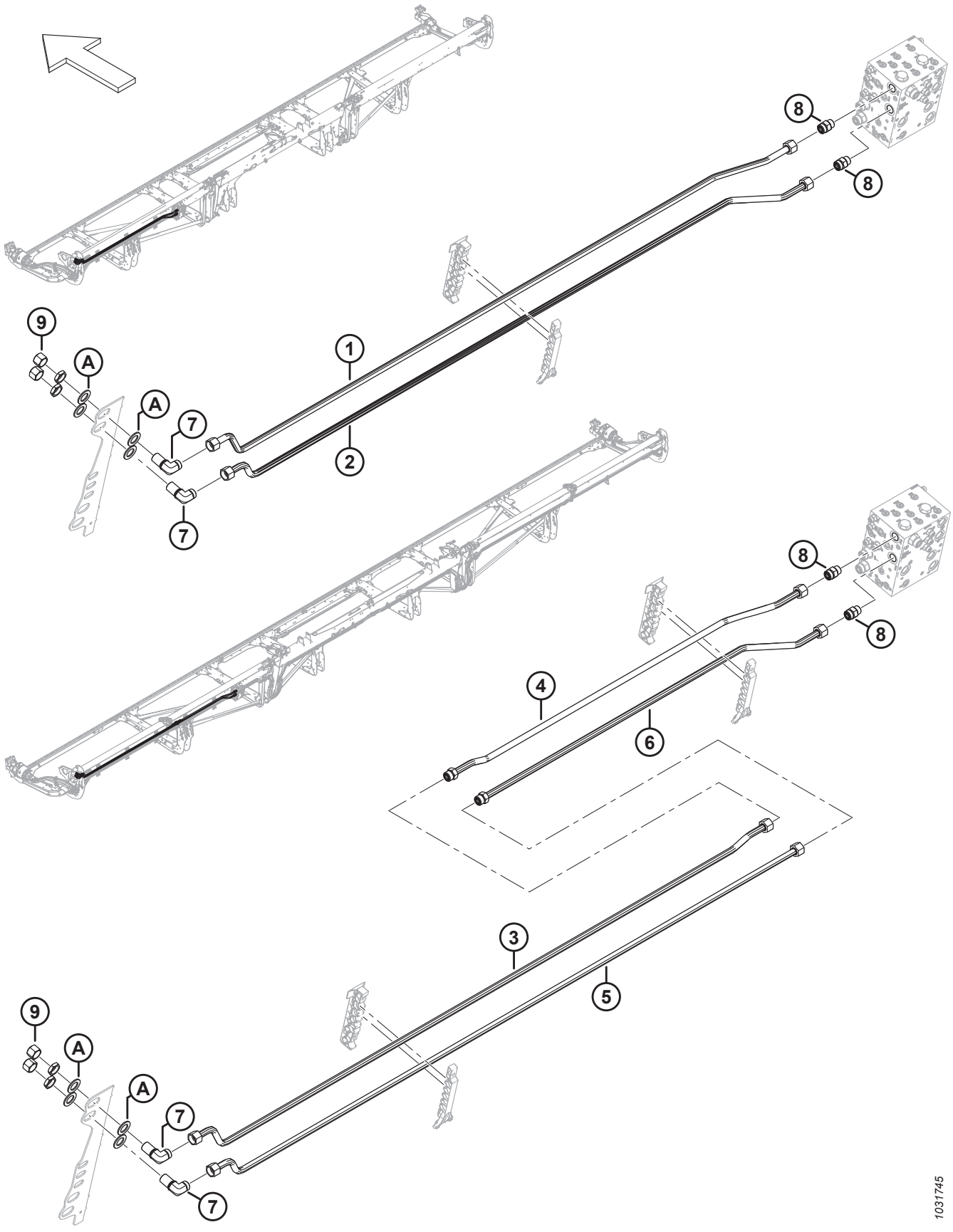

ГИДРАВЛИЧЕСКОЕ ОБОРУДОВАНИЕ — ВЕРХНИЙ ПОПЕРЕЧНЫЙ ШНЕК

Ссылка	Номер детали	Описание	Кол-во	Серийный номер
	B7338	КОМПЛЕКТ — 25 ФУТОВ ВЕРХНИЙ ПОПЕРЕЧНЫЙ ШНЕК, ГИДРАВЛИЧЕСКОЕ ОБОРУДОВАНИЕ [341]		
	B7117	КОМПЛЕКТ — 30 ФУТОВ ВЕРХНИЙ ПОПЕРЕЧНЫЙ ШНЕК, ГИДРАВЛИЧЕСКОЕ ОБОРУДОВАНИЕ [341]		
	B7118	КОМПЛЕКТ — 35 ФУТОВ ВЕРХНИЙ ПОПЕРЕЧНЫЙ ШНЕК, ГИДРАВЛИЧЕСКОЕ ОБОРУДОВАНИЕ [341]		
	B7119	КОМПЛЕКТ — 40 ФУТОВ И 45 ФУТОВ. ВЕРХНИЙ ПОПЕРЕЧНЫЙ ШНЕК, ГИДРАВЛИЧЕСКОЕ ОБОРУДОВАНИЕ [341]		
	B7120	КОМПЛЕКТ — 41 ФУТОВ ВЕРХНИЙ ПОПЕРЕЧНЫЙ ШНЕК, ГИДРАВЛИЧЕСКОЕ ОБОРУДОВАНИЕ [341]		
	B7121	КОМПЛЕКТ — 50 ФУТОВ ВЕРХНИЙ ПОПЕРЕЧНЫЙ ШНЕК, ГИДРАВЛИЧЕСКОЕ ОБОРУДОВАНИЕ [341]		
1	323355	ЛИНИЯ — ГИДРАВЛИЧЕСКАЯ (FD225) [342]	1	
	283052	ЛИНИЯ — ГИДРАВЛИЧЕСКАЯ (FD230) [343]	1	
	283164	ЛИНИЯ — ГИДРАВЛИЧЕСКАЯ (FD235) [344]	1	
	283471	ЛИНИЯ — ГИДРАВЛИЧЕСКАЯ (FD240 И FD245) [345]	1	
	283462	ЛИНИЯ — ГИДРАВЛИЧЕСКАЯ (FD241) [346]	1	
2	323355	ЛИНИЯ — ГИДРАВЛИЧЕСКАЯ (FD225) [347]	1	
	283051	ЛИНИЯ — ГИДРАВЛИЧЕСКАЯ (FD230) [348]	1	
	283205	ЛИНИЯ — ГИДРАВЛИЧЕСКАЯ (FD235) [349]	1	
	283470	ЛИНИЯ — ГИДРАВЛИЧЕСКАЯ (FD240 И FD245) [350]	1	
	283461	ЛИНИЯ — ГИДРАВЛИЧЕСКАЯ (FD241) [351]	1	
3	283469	ЛИНИЯ — ГИДРАВЛИЧЕСКАЯ (FD250) [352]	1	
4	283200	ЛИНИЯ — ГИДРАВЛИЧЕСКАЯ (FD250) [353]	1	
	135868	УПЛОТНИТЕЛЬНОЕ КОЛЬЦО — Ø 1,78 × Ø 18,77		
5	283468	ЛИНИЯ — ГИДРАВЛИЧЕСКАЯ (FD250) [353]	1	

341. Комплекты можно приобрести только через отдел комплексных товаров.
342. Используется для жаток FD225.
343. Используется для жаток FD230.
344. Используется для жаток FD235.
345. Используется для жаток FD240 и FD245.
346. Используется для жаток FD241.
347. Используется для жаток FD225.
348. Используется для жаток FD230.
349. Используется для жаток FD235.
350. Используется для жаток FD240 и FD245.
351. Используется для жаток FD241.
352. Используется для жаток FD250.
353. Используется для жаток FD250.

ГИДРАВЛИЧЕСКОЕ ОБОРУДОВАНИЕ — ВЕРХНИЙ ПОПЕРЕЧНЫЙ ШНЕК

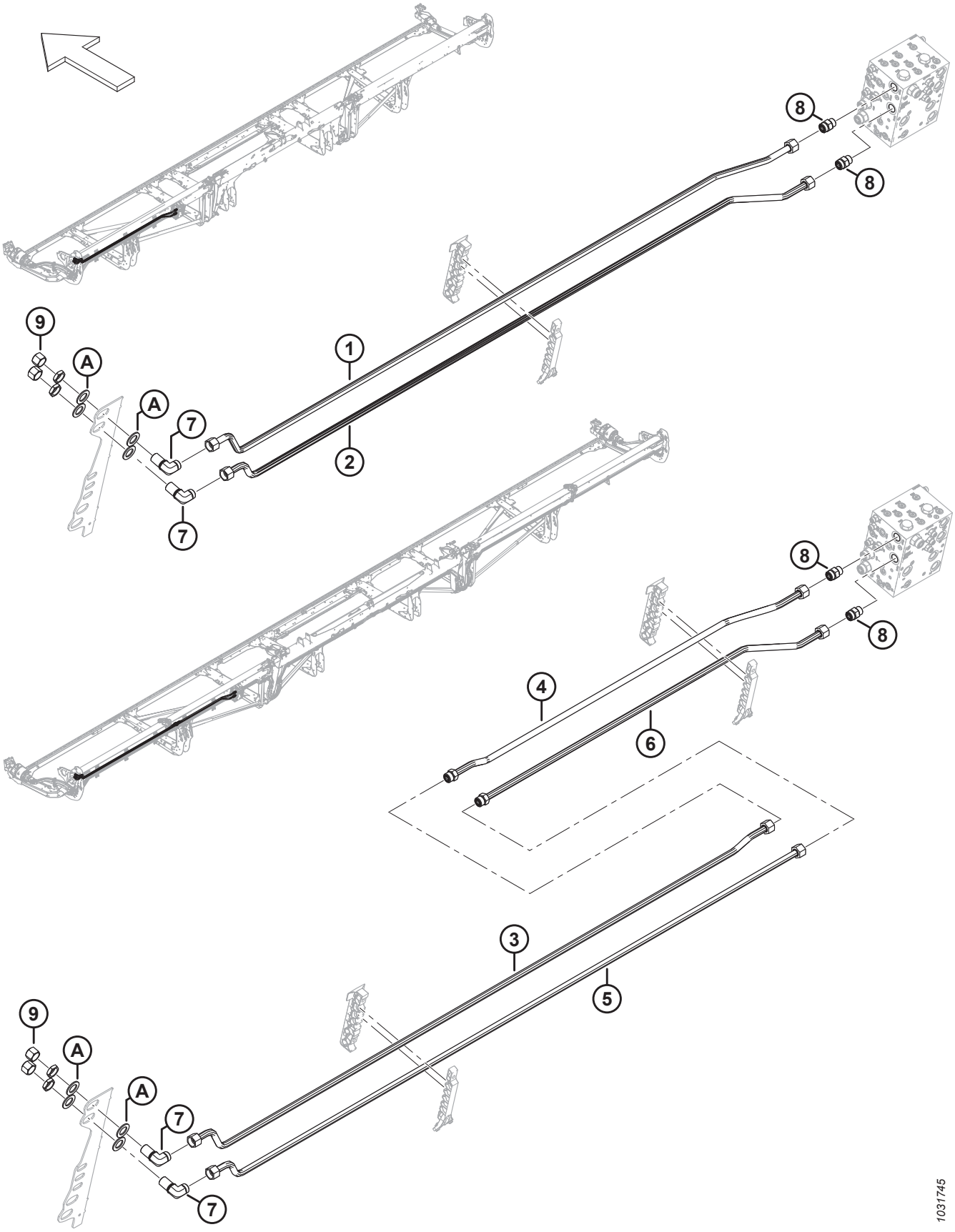

ГИДРАВЛИЧЕСКОЕ ОБОРУДОВАНИЕ — ВЕРХНИЙ ПОПЕРЕЧНЫЙ ШНЕК

Ссылка	Номер детали	Описание	Кол-во	Серийный номер
6	283199	ЛИНИЯ — ГИДРАВЛИЧЕСКАЯ (FD250) [354]	1	
	135868	УПЛОТНИТЕЛЬНОЕ КОЛЬЦО — Ø 1,78 × Ø 18,77		
7	136245	ФИТИНГ — КОЛЕНО 90° ПЕРЕБОРКИ ГИДР. [355]	2	
	135868	УПЛОТНИТЕЛЬНОЕ КОЛЬЦО — Ø 1,78 × Ø 18,77		
8	135788	ФИТИНГ — ПЕРЕХОДНИК (UCAP, UCAR) [356]	2	
	30971	УПЛОТНИТЕЛЬНОЕ КОЛЬЦО — Ø 2,95 × Ø 23,47		
	135868	УПЛОТНИТЕЛЬНОЕ КОЛЬЦО — Ø 1,78 × Ø 18,77		
9	135889	КРЫШКА — ГИДР. SAE, 12 ТОРЦОВЫХ УПЛОТНИТЕЛЬНЫХ КОЛЕЦ	2	
A	136355	ШАЙБА — ПЛОСКАЯ НД 2,0 ДЮЙМ., ОЦИНК.	4	

354. Используется для жаток FD250.
355. К фитингу прилагается стопорная гайка.
356. Для соединения с портами UCAP и UCAR.

87 Гидравлика — привод мотовила, одинарное мотовило

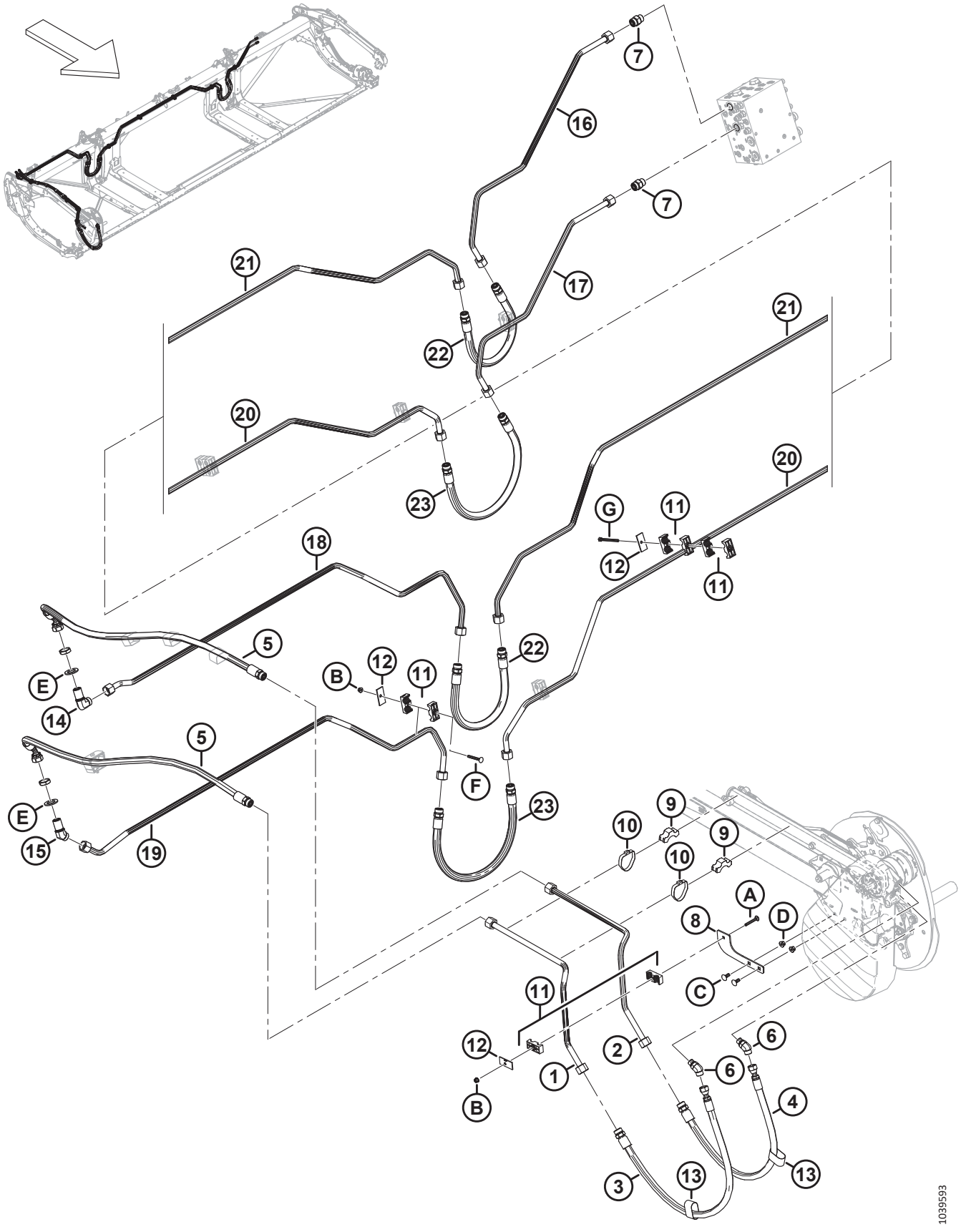

ГИДРАВЛИКА — ПРИВОД МОТОВИЛА, ОДИНАРНОЕ МОТОВИЛО

Ссылка	Номер детали	Описание	Кол-во	Серийный номер
1	323428	ЛИНИЯ — ГИДРАВЛИЧЕСКАЯ	1	
2	323429	ЛИНИЯ — ГИДРАВЛИЧЕСКАЯ	1	
3	283092	ШЛАНГ — ГИДР.	1	
	135868	УПЛОТНИТЕЛЬНОЕ КОЛЬЦО — Ø 1,78 × Ø 18,77		
4	283091	ШЛАНГ — ГИДР.	1	
	135868	УПЛОТНИТЕЛЬНОЕ КОЛЬЦО — Ø 1,78 × Ø 18,77		
5	323519	ШЛАНГ — ГИДР. (FD225)	2	
	135868	УПЛОТНИТЕЛЬНОЕ КОЛЬЦО — Ø 1,78 × Ø 18,77		
6	136327	ФИТИНГ — КОЛЕНО 45° ГИДР.	2	
	44210	УПЛОТНИТЕЛЬНОЕ КОЛЬЦО — Ø 2,46 × Ø 19,18		
	135867	УПЛОТНИТЕЛЬНОЕ КОЛЬЦО — Ø 1,78 × Ø 15,60		
7	135788	ФИТИНГ — АДАПТЕР	2	
	30971	УПЛОТНИТЕЛЬНОЕ КОЛЬЦО — Ø 2,95 × Ø 23,47		
	135868	УПЛОТНИТЕЛЬНОЕ КОЛЬЦО — Ø 1,78 × Ø 18,77		
8	273285	ОПОРА — КРОНШТЕЙН	1	
9	232405	ХОМУТ — ЛИНИЯ	2	
10	112823	ХОМУТ — ШЛАНГ	2	
11	232397	ЗАЖИМ — В СБОРЕ [357]	9	
12	232233	ХОМУТ — ПЛОСКАЯ КРЫШКА	7	
13	135443	РЕМЕННОЙ ХОМУТ 4 ДЮЙМА ДЛ.	2	
14	136245	ФИТИНГ — КОЛЕНО 90° ПЕРЕБОРКИ, ГИДР. [358]	1	
	135868	УПЛОТНИТЕЛЬНОЕ КОЛЬЦО — Ø 1,78 × Ø 18,77		
15	136527	ФИТИНГ — КОЛЕНО 45° ПЕРЕБОРКИ [358]	1	
	135868	УПЛОТНИТЕЛЬНОЕ КОЛЬЦО — Ø 1,78 × Ø 18,77		
16	323346	ЛИНИЯ — ГИДРАВЛИЧЕСКАЯ	1	
17	323347	ЛИНИЯ — ГИДРАВЛИЧЕСКАЯ	1	
18	323348	ЛИНИЯ — ГИДРАВЛИЧЕСКАЯ	1	
19	323349	ЛИНИЯ — ГИДРАВЛИЧЕСКАЯ	1	
20	283035	ЛИНИЯ — ГИДРАВЛИЧЕСКАЯ	1	
21	283036	ЛИНИЯ — ГИДРАВЛИЧЕСКАЯ	1	
22	283070	ШЛАНГ — ГИДР.	2	
23	283378	ШЛАНГ — ГИДР.	2	

357. Зажим в сборе включает две половины зажима (не продается отдельно). НЕ включены крышка или крепеж.
358. Фитинг включает стопорную гайку (не продается отдельно).

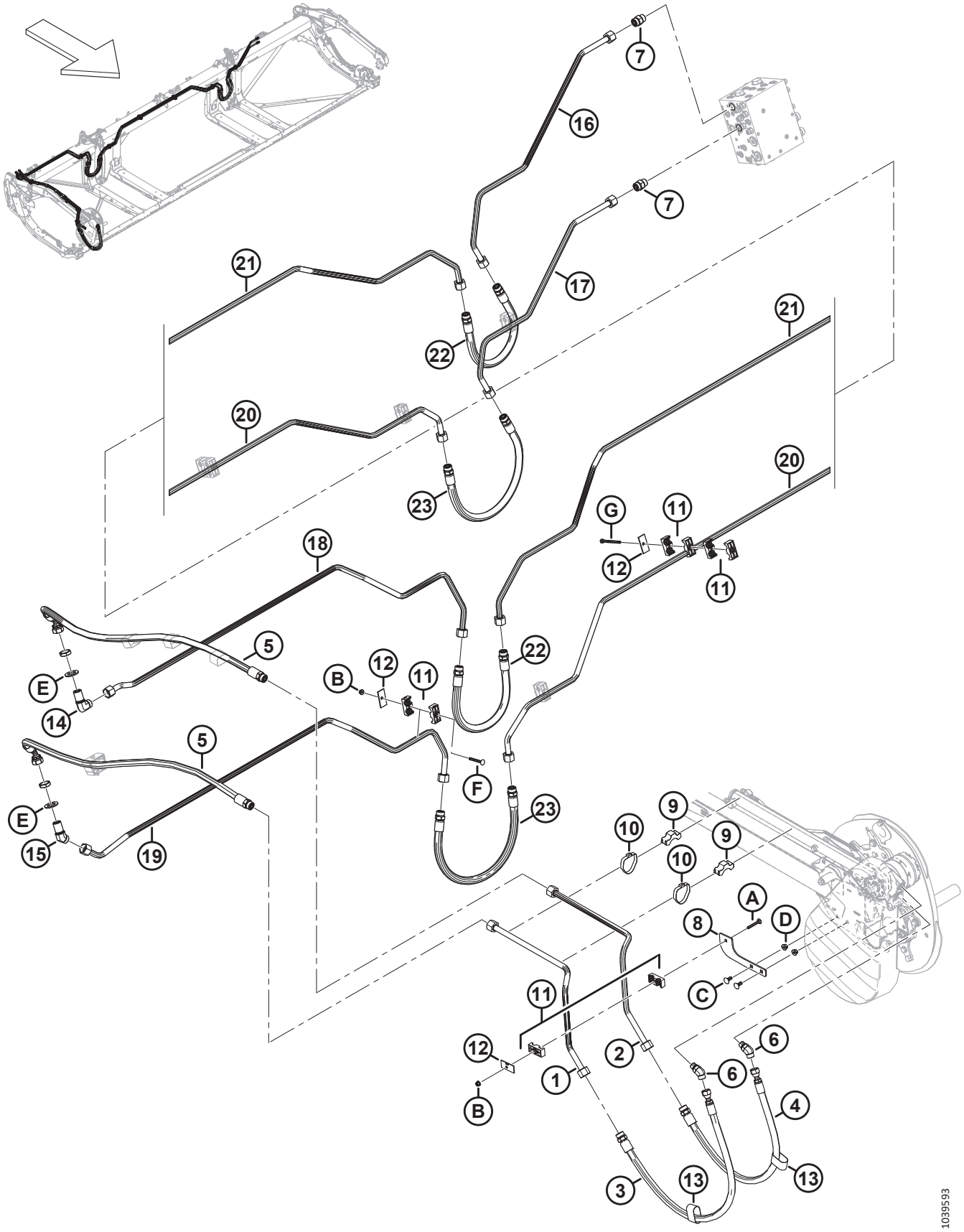
7
16
7
17
21
21
22
20
20
23
G
11
12
11
18
5
E
14
B
12
11
22
5
E
15
19
F
23
10
9
9
10
A
D
8
C
11
12
B
1
2
6
6
4
3
13
13
1039593

Ссылка	Номер детали	Описание	Кол-во	Серийный номер
A	136486	БОЛТ — С ПОЛУКРУГЛОЙ ГОЛОВКОЙ И КВАДРАТНЫМ ПОДГОЛОВКОМ, M8 × 1,25 × 60-8.8-AA1J		
B	135337	ГАЙКА — ФЛАНЦЕВАЯ, ШЕСТИГРАННАЯ, СТОПОРН., M8 × 1,25-8-AA1J		
C	135785	БОЛТ — С ПОЛУКРУГЛОЙ ГОЛОВКОЙ И КВАДРАТНЫМ ПОДГОЛОВКОМ, M10 × 1,5 × 25-8.8-AA1J		
D	135799	ГАЙКА — ШЕСТИГР., ФЛАНЦ., ЦЕНТР., СТОПОРН. M10 × 1,5-10		
E	136355	ШАЙБА — ПЛОСКАЯ 2,0 ДЮЙМА НД ОЦИНК.		
F	136779	БОЛТ — С ПОЛУКРУГЛОЙ ГОЛОВКОЙ И КВАДРАТНЫМ ПОДГОЛОВКОМ, M8 × 1,25 × 70-8.8-AA1J		
G	252002	БОЛТ — С ШЕСТИГР. ГОЛОВКОЙ M8 × 1,25 × 100-8.8-AA1J [359]		

359. Этот болт крепится к раме жатки без использования гайки.

88 Гидравлика — привод мотовила, сдвоенное и строенное мотовило

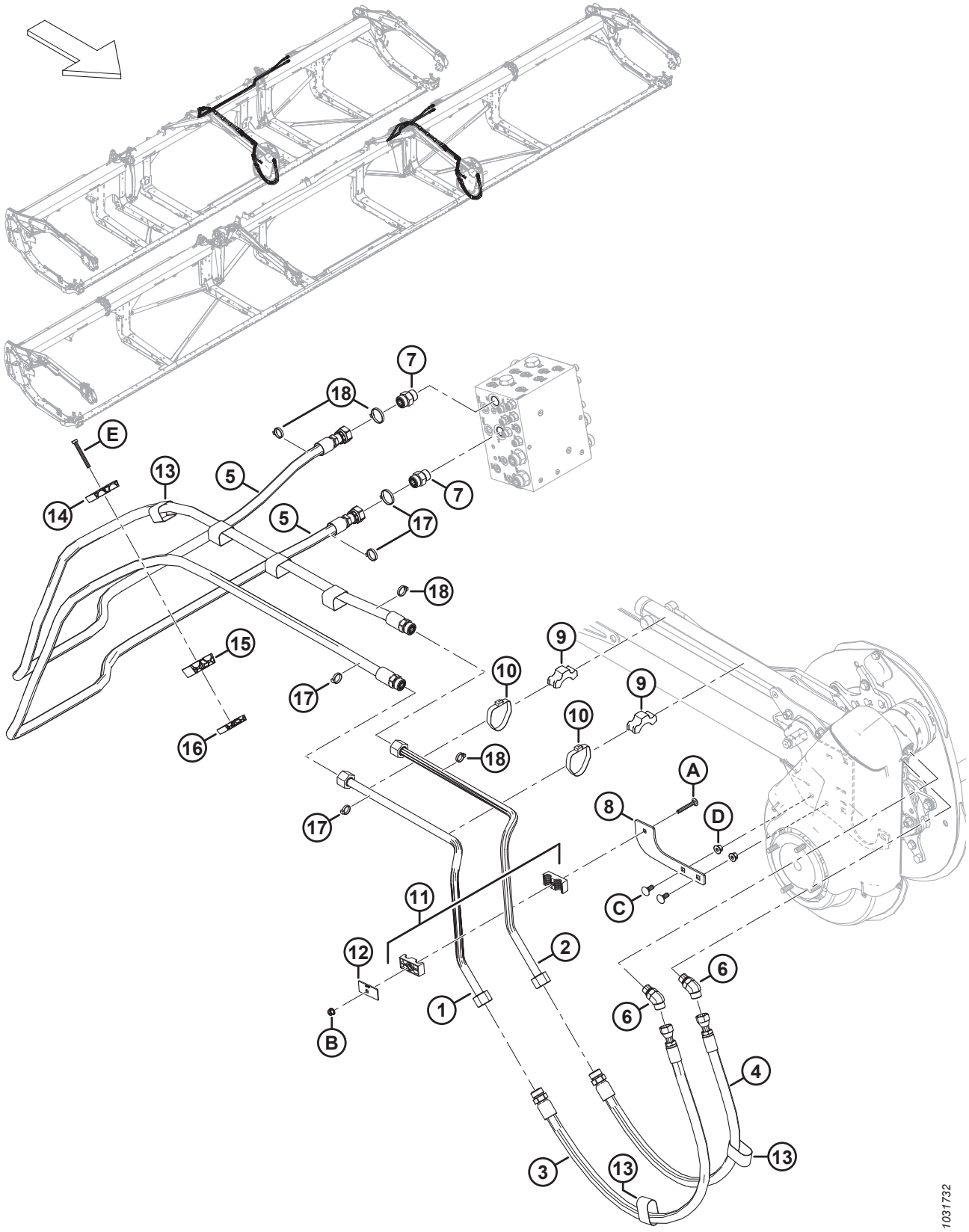

ГИДРАВЛИКА — ПРИВОД МОТОВИЛА, СДВОЕННОЕ И СТРОЕННОЕ МОТОВИЛО

Ссылка	Номер детали	Описание	Кол-во	Серийный номер
1	323428	ЛИНИЯ — ГИДРАВЛИЧЕСКАЯ	1	
	323808	КОМПЛЕКТ — СТАЛЬНЫЕ ТРУБКИ ПРИВОДА МОТОВИЛА [360]	A/R	–451189
2	323429	ЛИНИЯ — ГИДРАВЛИЧЕСКАЯ	1	
	323808	КОМПЛЕКТ — СТАЛЬНЫЕ ТРУБЫ ПРИВОДА МОТОВИЛА [360]	A/R	–451189
3	283092	ШЛАНГ — ГИДР.	1	
	135868	УПЛОТНИТЕЛЬНОЕ КОЛЬЦО — Ø 1,78 × Ø 18,77		
4	283091	ШЛАНГ — ГИДР.	1	
	135868	УПЛОТНИТЕЛЬНОЕ КОЛЬЦО — Ø 1,78 × Ø 18,77		
5	323662	ШЛАНГ — ГИДРАВЛИЧЕСКИЙ (FD230, FD235, FD240, FD241) [361]	2	
	323667	ШЛАНГ — ГИДРАВЛИЧЕСКИЙ (FD245, FD250) [362]	2	
	135868	УПЛОТНИТЕЛЬНОЕ КОЛЬЦО — Ø 1,78 × Ø 18,77		
6	136327	ФИТИНГ — КОЛЕНО 45° ГИДР.	2	
	44210	УПЛОТНИТЕЛЬНОЕ КОЛЬЦО — Ø 2,46 × Ø 19,18		
	135867	УПЛОТНИТЕЛЬНОЕ КОЛЬЦО — Ø 1,78 × Ø 15,60		
7	135788	ФИТИНГ — АДАПТЕР	2	
	30971	УПЛОТНИТЕЛЬНОЕ КОЛЬЦО — Ø 2,95 × Ø 23,47		
	135868	УПЛОТНИТЕЛЬНОЕ КОЛЬЦО — Ø 1,78 × Ø 18,77		
8	273285	ОПОРА — КРОНШТЕЙН	1	
9	232405	ХОМУТ — ЛИНИЯ	2	
10	112823	ХОМУТ — ШЛАНГ	2	
11	232397	ЗАЖИМ — В СБОРЕ [363]	1	
12	232233	ХОМУТ — ПЛОСКАЯ КРЫШКА	1	
13	135443	РЕМЕННОЙ ХОМУТ 4 ДЮЙМА ДЛ.	2	
14	283989	ЗАЖИМ — ШЛАНГ, МОТОВИЛО, ВЕРХНИЙ	1	
15	283988	ЗАЖИМ — ШЛАНГ, МОТОВИЛО, СРЕДНИЙ	1	
16	283987	ЗАЖИМ — ШЛАНГ, МОТОВИЛО, НИЖНИЙ	1	
17	40701	КРЕПЕЖНАЯ ДЕТАЛЬ — КАБЕЛЬНАЯ СТЯЖКА, ЖЕЛТАЯ	4	
18	49232	КРЕПЕЖНАЯ ДЕТАЛЬ — КАБЕЛЬНАЯ СТЯЖКА (БЕЛАЯ)	4	
A	136486	БОЛТ — С ПОЛУКРУГЛОЙ ГОЛОВКОЙ И КВАДРАТНЫМ ПОДГОЛОВКОМ, M8 × 1,25 × 60-8.8-AA1J		
B	135337	ГАЙКА — ФЛАНЦЕВАЯ, ШЕСТИГРАННАЯ, СТОПОРН., M8 × 1,25-8-AA1J		

360. Комплект включает стальные трубки (MD № 323428 и MD № 323429) и используется для обслуживания машин, изготовленных ранее модельного года 2023.
361. Используется для жаток FD230, FD235, FD240 и FD241.
362. Используется для жаток FD245 и FD250.
363. Зажим в сборе включает две половины зажима (не продается отдельно). НЕ включены крышка или крепеж.

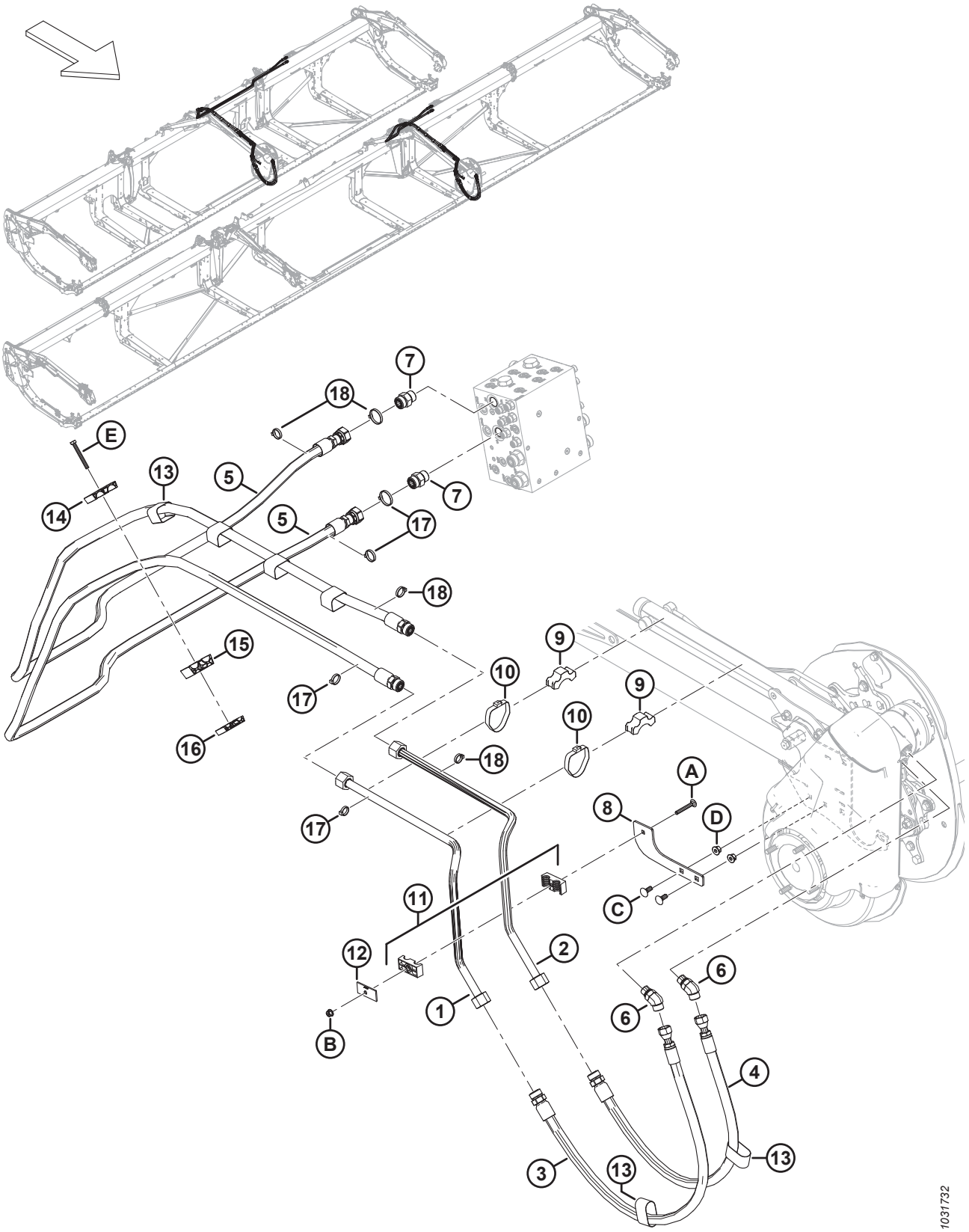
7
18
E
13
5
14
7
5
17
18
15
9
10
17
9
10
16
18
A
8
D
17
11
C
12
2
6
1
6
B
4
3
13
13
1031732

Ссылка	Номер детали	Описание	Кол-во	Серийный номер
C	135785	БОЛТ — С ПОЛУКРУГЛОЙ ГОЛОВКОЙ И КВАДРАТНЫМ ПОДГОЛОВКОМ, M10 × 1,5 × 25-8.8-AA1J		
D	135799	ГАЙКА — ШЕСТИГР., ФЛАНЦ., ЦЕНТР., СТОПОРН. M10 × 1,5-10		
E	184656	БОЛТ — С ШЕСТИГР. ГОЛОВКОЙ, M8 × 1,25 × 70-8.8-AA1J		

89 Гидравлическое оборудование — ContourMax™, копирующие колеса (FD225 и FD230)

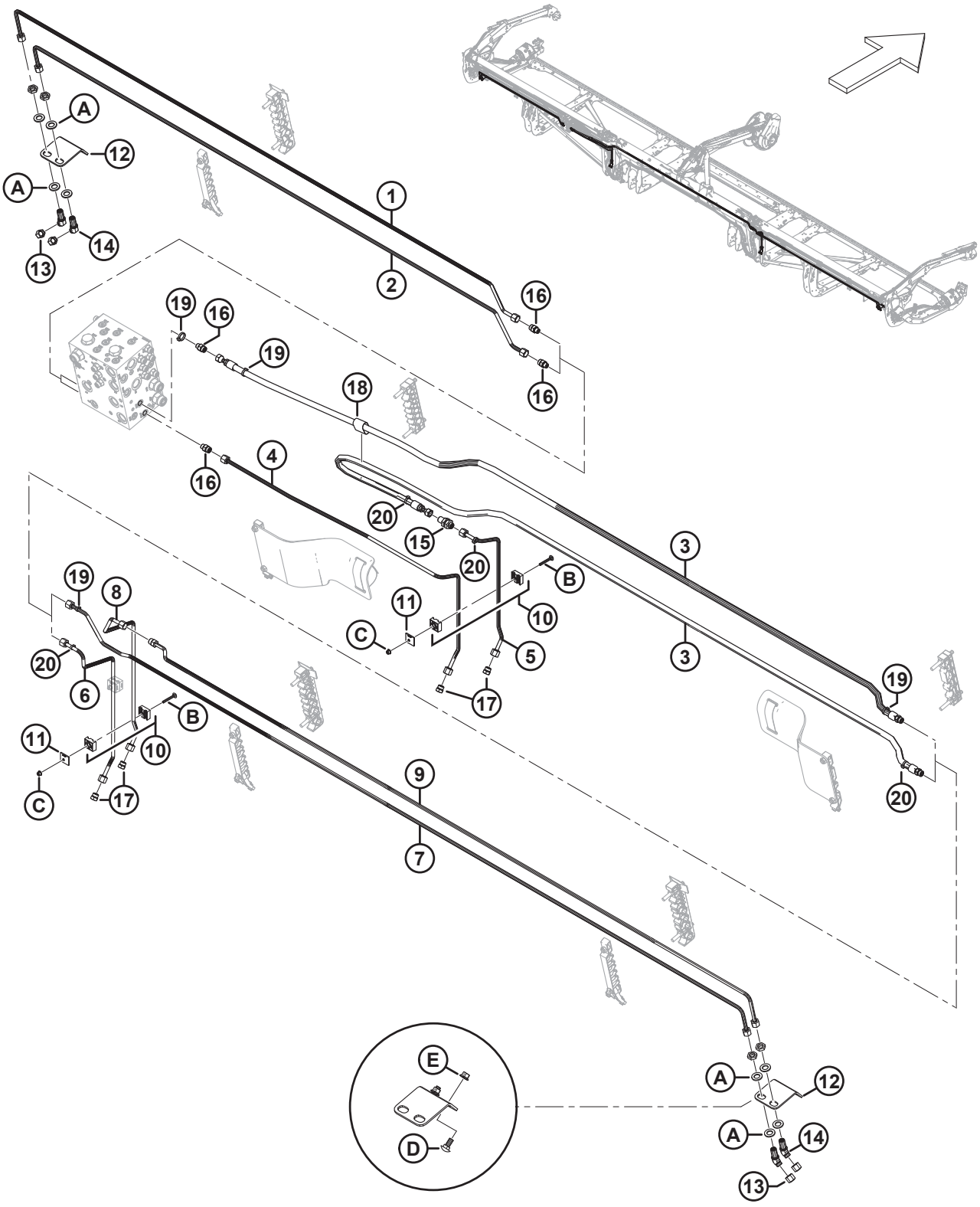

Ссылка	Номер детали	Описание	Кол-во	Серийный номер
	B7340	КОМПЛЕКТ — 25 ФУТ. КОМПЛЕКТ ГИДРАВЛИЧЕСКОЙ ПОДВОДКИ CONTOURMAX [364]		
	B7082	КОМПЛЕКТ — 30 ФУТ. КОМПЛЕКТ ГИДРАВЛИЧЕСКОЙ ПОДВОДКИ CONTOURMAX [364]		
1	323350	ЛИНИЯ — ГИДРАВЛИЧЕСКАЯ (FD225) [365]	1	
	313524	ЛИНИЯ — ГИДРАВЛИЧЕСКАЯ (FD230) [366]	1	
2	323351	ЛИНИЯ — ГИДРАВЛИЧЕСКАЯ (FD225) [365]	1	
	313523	ЛИНИЯ — ГИДРАВЛИЧЕСКАЯ (FD230) [366]	1	
3	283096	ШЛАНГ — ГИДРАВЛИЧЕСКИЙ (FD225 И FD230) [367]	2	
	135865	УПЛОТНИТЕЛЬНОЕ КОЛЬЦО — Ø 1,78 × Ø 9,25		
4	313500	ЛИНИЯ — ГИДРАВЛИЧЕСКАЯ (FD225 И FD230) [367]	1	
5	313499	ЛИНИЯ — ГИДРАВЛИЧЕСКАЯ (FD225 И FD230) [367]	1	
6	283773	ЛИНИЯ — ГИДРАВЛИЧЕСКАЯ (FD225 И FD230) [367]	1	
7	323353	ЛИНИЯ — ГИДРАВЛИЧЕСКАЯ (FD225) [365]	1	
	313526	ЛИНИЯ — ГИДРАВЛИЧЕСКАЯ (FD230) [366]	1	
8	313511	ЛИНИЯ — ГИДРАВЛИЧЕСКАЯ (FD225 И FD230) [367]	1	
9	323352	ЛИНИЯ — ГИДРАВЛИЧЕСКАЯ (FD225) [365]	**1**	
	313525	ЛИНИЯ — ГИДРАВЛИЧЕСКАЯ (FD230) [366]	1	
	135865	УПЛОТНИТЕЛЬНОЕ КОЛЬЦО — Ø 1,78 × Ø 9,25		
10	313496	ЗАЖИМ — В СБОРЕ [368]	3	
11	313497	ПЛАСТИНА — ХОМУТ КРЫШКИ	3	
12	312134	ПЛАСТИНА — МОНТАЖ ПЕРЕМЫЧКИ	2	
13	136325	КРЫШКА — ГИДРОСИСТЕМЫ SAE 6, ТОРЦОВЫЕ УПЛОТНИТЕЛЬНЫЕ КОЛЬЦА (ORFS)	4	
14	136146	ФИТИНГ — КОЛЕНО 45° ПЕРЕБОРКИ, ГИДР. [369]	4	
	135865	УПЛОТНИТЕЛЬНОЕ КОЛЬЦО — Ø 1,78 × Ø 9,25		
15	136145	ФИТИНГ — ПЕРЕБОРКА, ПЕРЕХОДНИК, ГИДР.	1	
	135865	УПЛОТНИТЕЛЬНОЕ КОЛЬЦО — Ø 1,78 × Ø 9,25		

364. В комплект входят все перечисленные детали для подготовки жатки к работе с ContourMax™, если этого нет в заводской конфигурации. Кроме того, для выполнения установки понадобится комплект B7480; см. разделы *109 (Опция) ContourMax™ — наружные копирующие колеса, страница 323* и *110 (Опция) ContourMax™ — внутренние копирующие колеса, страница 329*. Комплекты можно приобрести только через отдел комплексных товаров.
365. Используется для жаток FD225.
366. Используется для жаток FD230.
367. Используется для жаток FD225 и FD230.
368. Зажим в сборе включает две половины зажима (не продается отдельно). НЕ включены крышка или крепеж.
369. Фитинг включает стопорную гайку (не продается отдельно).

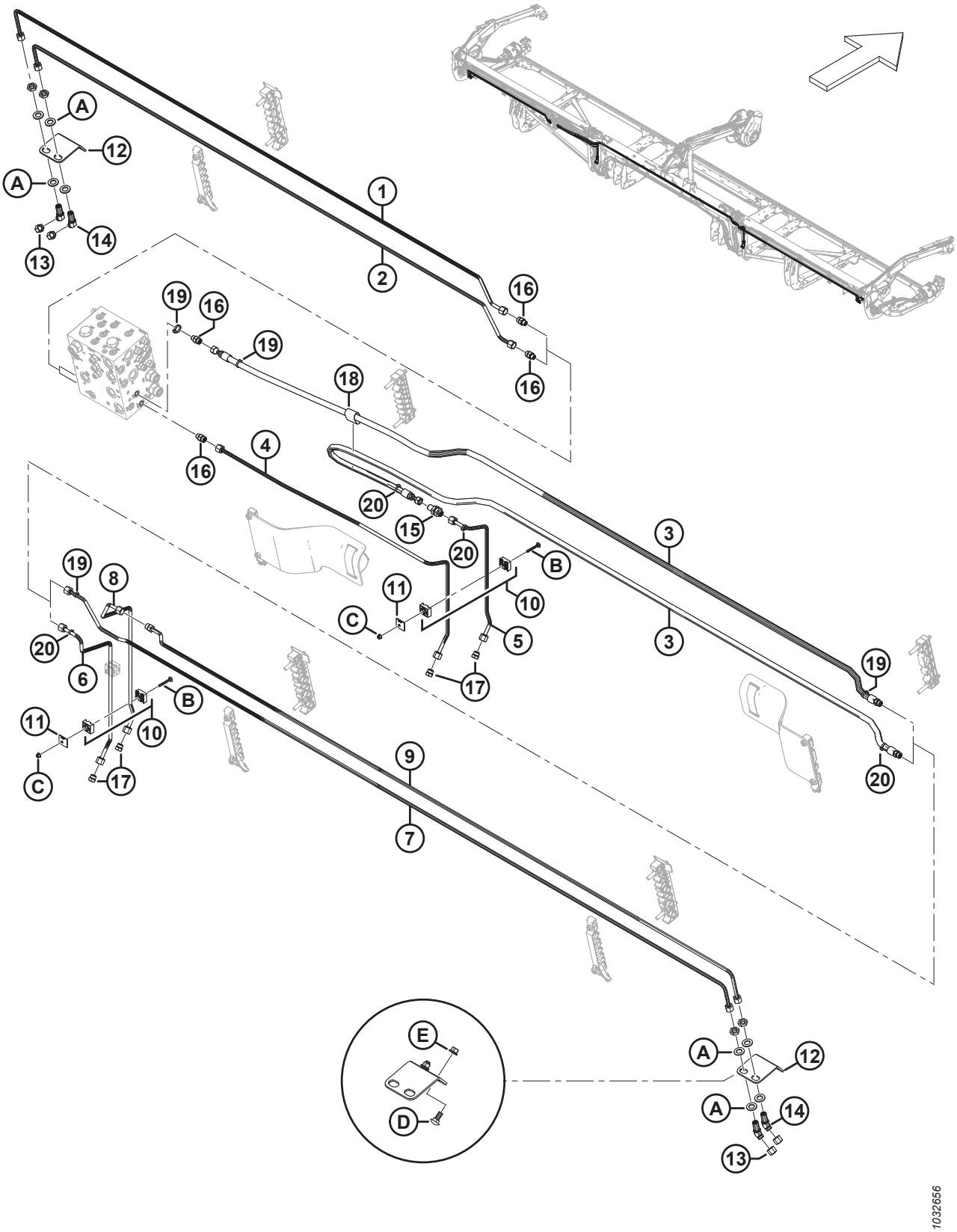
A
12
A
1
13
14
2
16
19
16
19
16
18
16
4
20
15
20
3
19
8
B
11
10
C
5
3
20
6
17
19
B
11
10
C
17
9
20
7
E
D
A
12
A
14
13
1032656

Ссылка	Номер детали	Описание	Кол-во	Серийный номер
16	135778	ФИТИНГ — АДАПТЕР	4	
	50219	УПЛОТНИТЕЛЬНОЕ КОЛЬЦО — Ø 1,98 × Ø 11,89		
	135865	УПЛОТНИТЕЛЬНОЕ КОЛЬЦО — Ø 1,78 × Ø 9,25		
17	136326	ЗАГЛУШКА — ГИДР. SAE, 6 ТОРЦОВЫХ УПЛОТНИТЕЛЬНЫХ КОЛЕЦ	4	
18	135443	ФИКСИРУЮЩИЙ РЕМЕНЬ — 4 ДЮЙМА ДЛ.	1	
19	40703	КРЕПЕЖНАЯ ДЕТАЛЬ — КАБЕЛЬНАЯ СТЯЖКА, СИНЯЯ	4	
20	40701	КРЕПЕЖНАЯ ДЕТАЛЬ — КАБЕЛЬНАЯ СТЯЖКА, ЖЕЛТАЯ	4	
A	136540	ШАЙБА — ПЛОСКАЯ		
B	184644	БОЛТ — С ПОЛУКРУГЛОЙ ГОЛОВКОЙ И КВАДРАТНЫМ ПОДГОЛОВКОМ, M6 × 1 × 50-8.8-ЦИНК		
C	152668	ГАЙКА — ШЕСТИГР., ФЛАНЦ., ЦЕНТР., СТОПОРН. M6 × 1-8		
D	135785	БОЛТ — С ПОЛУКРУГЛОЙ ГОЛОВКОЙ И КВАДРАТНЫМ ПОДГОЛОВКОМ, M10 × 1,5 × 25-8.8-AA1J		
E	135799	ГАЙКА — ШЕСТИГР., ФЛАНЦ., ЦЕНТР., СТОПОРН. M10 × 1,5-10		

90 Гидравлическое оборудование — ContourMax™, копирующие колеса (FD235)

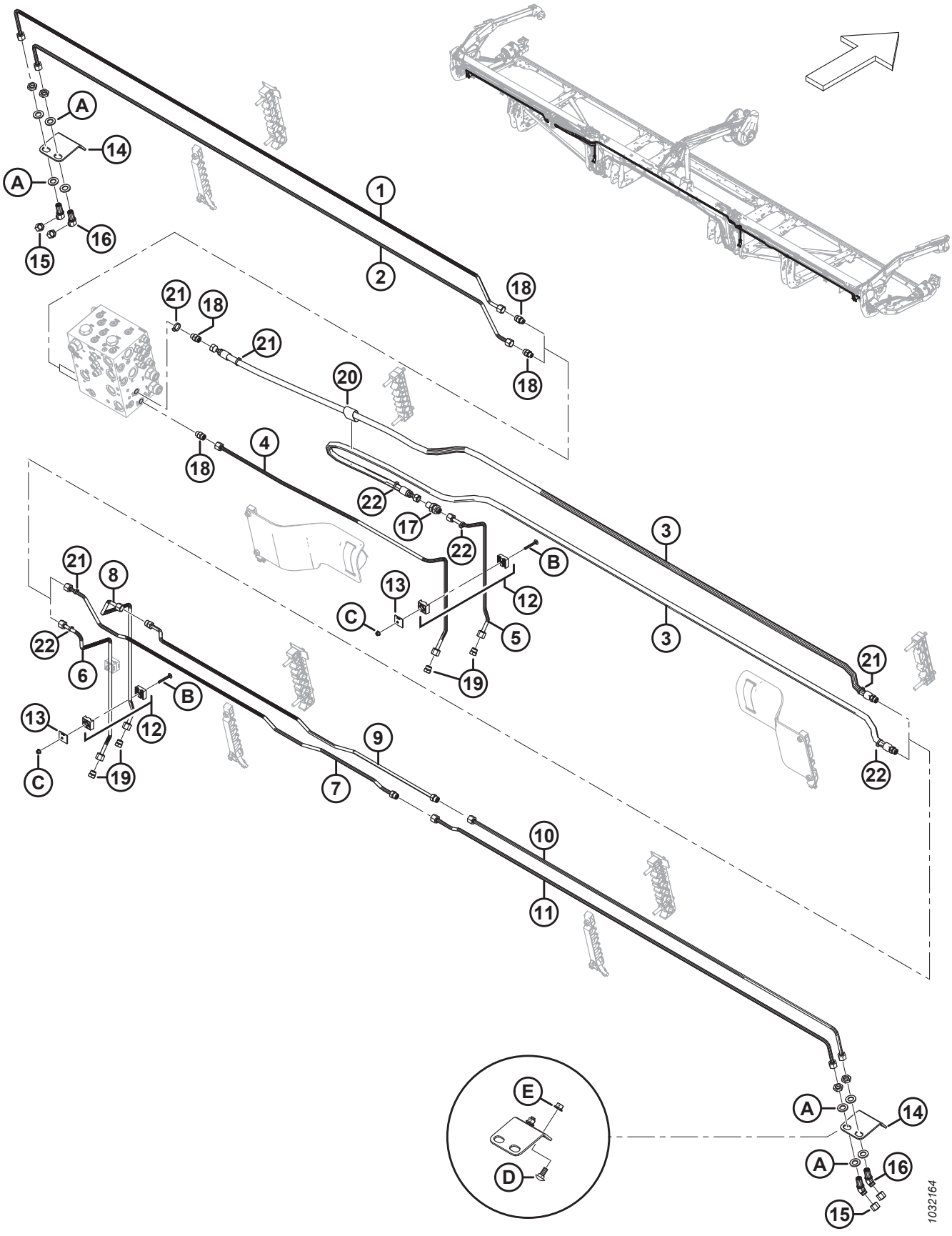

Ссылка	Номер детали	Описание	Кол-во	Серийный номер
	B7083	КОМПЛЕКТ — 35 ФУТ. КОМПЛЕКТ ГИДРАВЛИЧЕСКОЙ ПОДВОДКИ CONTOURMAX [370]		
1	283017	ЛИНИЯ — ГИДРАВЛИЧЕСКАЯ (FD235)	1	
2	283016	ЛИНИЯ — ГИДРАВЛИЧЕСКАЯ (FD235)	1	
3	283096	ШЛАНГ — ГИДР. (FD235)	2	
	135865	УПЛОТНИТЕЛЬНОЕ КОЛЬЦО — Ø 1,78 × Ø 9,25		
4	313500	ЛИНИЯ — ГИДРАВЛИЧЕСКАЯ (FD235)	1	
5	313499	ЛИНИЯ — ГИДРАВЛИЧЕСКАЯ (FD235)	1	
6	283773	ЛИНИЯ — ГИДРАВЛИЧЕСКАЯ (FD235)	1	
7	323362	ЛИНИЯ — ГИДРАВЛИЧЕСКАЯ (FD235)	1	
	135865	УПЛОТНИТЕЛЬНОЕ КОЛЬЦО — Ø 1,78 × Ø 9,25		
8	313511	ЛИНИЯ — ГИДРАВЛИЧЕСКАЯ (FD235)	1	
9	323361	ЛИНИЯ — ГИДРАВЛИЧЕСКАЯ (FD235)	1	
	135865	УПЛОТНИТЕЛЬНОЕ КОЛЬЦО — Ø 1,78 × Ø 9,25		
10	283018	ЛИНИЯ — ГИДРАВЛИЧЕСКАЯ (FD235)	1	
11	283014	ЛИНИЯ — ГИДРАВЛИЧЕСКАЯ (FD235)	1	
12	313496	ЗАЖИМ — В СБОРЕ [371]	3	
13	313497	ПЛАСТИНА — ХОМУТ КРЫШКИ	3	
14	312134	ПЛАСТИНА — МОНТАЖ ПЕРЕМЫЧКИ	2	
15	136325	КРЫШКА — ГИДРОСИСТЕМЫ SAE 6, ТОРЦОВЫЕ УПЛОТНИТЕЛЬНЫЕ КОЛЬЦА (ORFS)	4	
16	136146	ФИТИНГ — КОЛЕНО 45° ПЕРЕБОРКИ, ГИДР. [372]	4	
	135865	УПЛОТНИТЕЛЬНОЕ КОЛЬЦО — Ø 1,78 × Ø 9,25		
17	136145	ФИТИНГ — ПЕРЕБОРКА, ПЕРЕХОДНИК, ГИДР.	1	
	135865	УПЛОТНИТЕЛЬНОЕ КОЛЬЦО — Ø 1,78 × Ø 9,25		
18	135778	ФИТИНГ — АДАПТЕР	4	
	50219	УПЛОТНИТЕЛЬНОЕ КОЛЬЦО — Ø 1,98 × Ø 11,89		
	135865	УПЛОТНИТЕЛЬНОЕ КОЛЬЦО — Ø 1,78 × Ø 9,25		
19	136326	ЗАГЛУШКА — ГИДР. SAE, 6 ТОРЦОВЫХ УПЛОТНИТЕЛЬНЫХ КОЛЕЦ	4	
20	135443	ФИКСИРУЮЩИЙ РЕМЕНЬ — 4 ДЮЙМА ДЛ.	1	

370. В комплект входят все перечисленные детали для подготовки жатки к работе с ContourMax™, если этого нет в заводской конфигурации. Кроме того, для выполнения установки понадобится комплект B7480; см. разделы *109 (Опция) ContourMax™ — наружные копирующие колеса, страница 323* и *110 (Опция) ContourMax™ — внутренние копирующие колеса, страница 329*. Комплекты можно приобрести только через отдел комплексных товаров.
371. Зажим в сборе включает две половины зажима (не продается отдельно). НЕ включены крышка или крепеж.
372. Фитинг включает стопорную гайку (не продается отдельно).

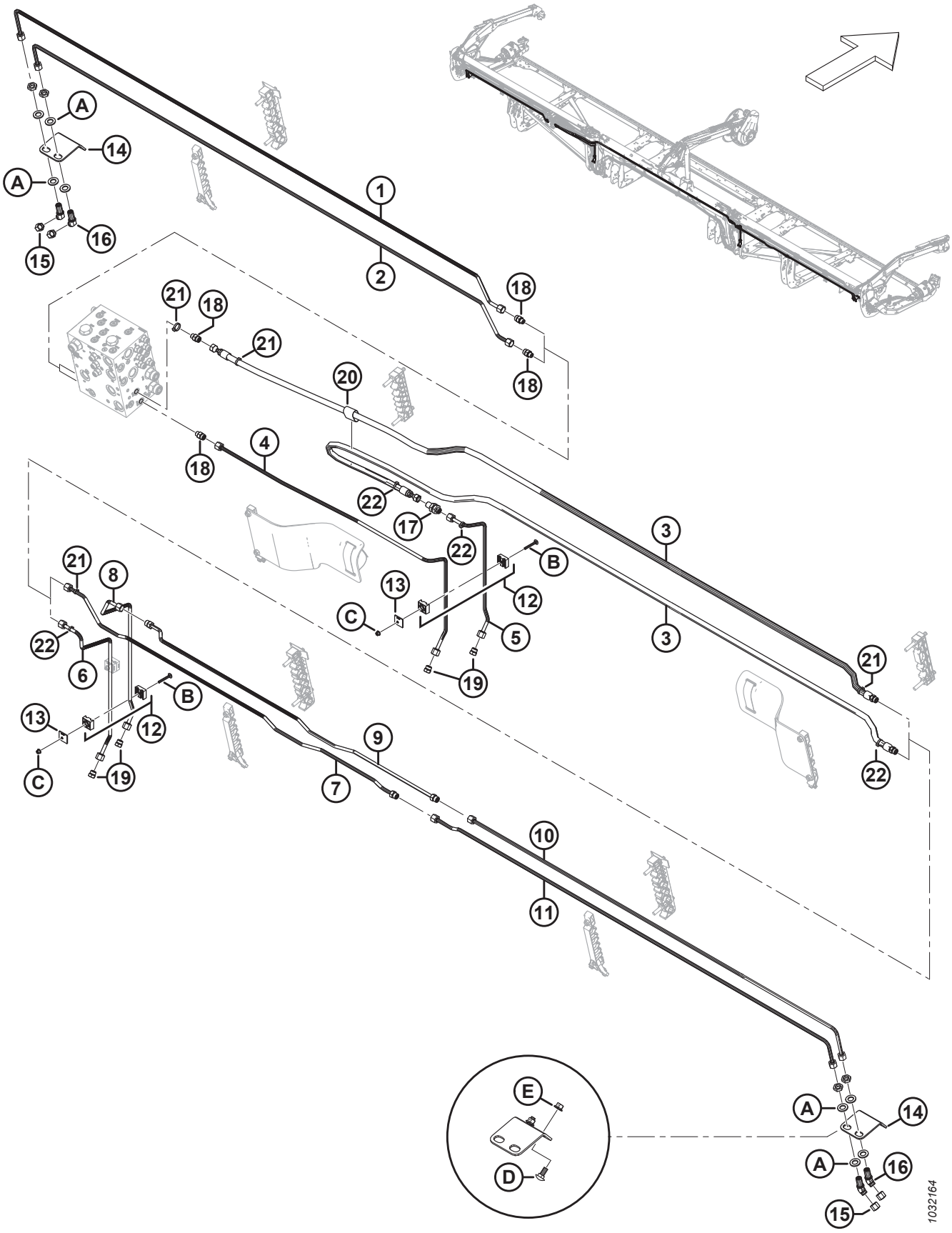
A
14
A
16
15
1
2
18
18
21
18
21
18
20
4
22
17
22
3
B
13
12
C
5
19
3
21
8
21
22
6
B
13
12
C
19
9
7
21
22
10
11
E
D
A
14
A
16
15
1032164

Ссылка	Номер детали	Описание	Кол-во	Серийный номер
21	40703	КРЕПЕЖНАЯ ДЕТАЛЬ — КАБЕЛЬНАЯ СТЯЖКА, СИНЯЯ	4	
22	40701	КРЕПЕЖНАЯ ДЕТАЛЬ — КАБЕЛЬНАЯ СТЯЖКА, ЖЕЛТАЯ	4	
A	136540	ШАЙБА — ПЛОСКАЯ		
B	184644	БОЛТ — С ПОЛУКРУГЛОЙ ГОЛОВКОЙ И КВАДРАТНЫМ ПОДГОЛОВКОМ, M6 × 1 × 50-8.8-ЦИНК		
C	152668	ГАЙКА — ШЕСТИГР., ФЛАНЦ., ЦЕНТР., СТОПОРН. M6 × 1-8		
D	135785	БОЛТ — С ПОЛУКРУГЛОЙ ГОЛОВКОЙ И КВАДРАТНЫМ ПОДГОЛОВКОМ, M10 × 1,5 × 25-8.8-AA1J		
E	135799	ГАЙКА — ШЕСТИГР., ФЛАНЦ., ЦЕНТР., СТОПОРН. M10 × 1,5-10		

91 Гидравлическое оборудование — ContourMax™, копирующие колеса (FD240, FD241, FD245 и FD250)

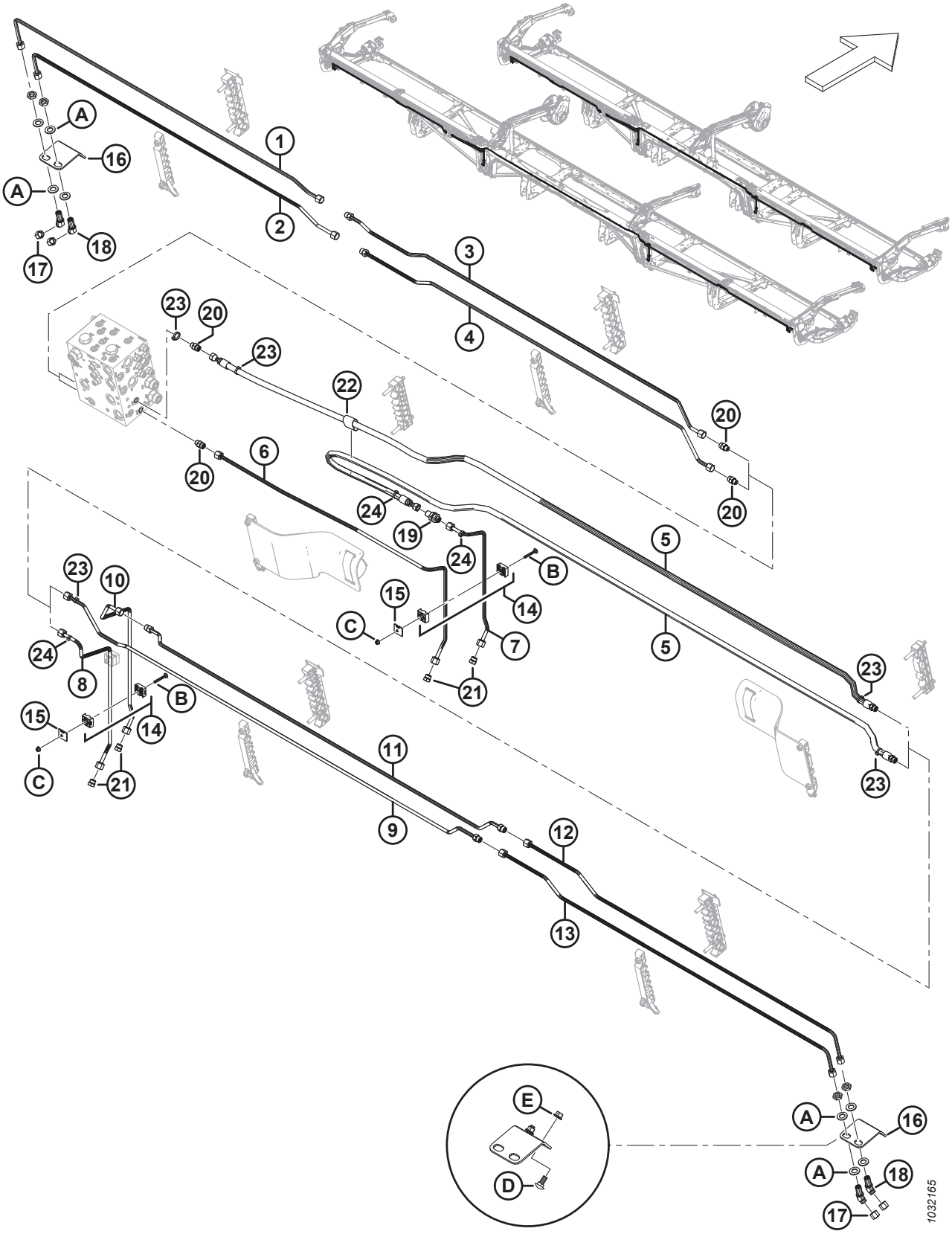

Ссылка	Номер детали	Описание	Кол-во	Серийный номер
	B7113	КОМПЛЕКТ — 40 ФУТ. КОМПЛЕКТ ГИДРАВЛИЧЕСКОЙ ПОДВОДКИ CONTOURMAX [373]		
	B7114	КОМПЛЕКТ — 41 ФУТ КОМПЛЕКТ ГИДРАВЛИЧЕСКОЙ ПОДВОДКИ CONTOURMAX [373]		
	B7193	КОМПЛЕКТ — 45 ФУТ. КОМПЛЕКТ ГИДРАВЛИЧЕСКОЙ ПОДВОДКИ CONTOURMAX [373]		
	B7116	КОМПЛЕКТ — 50 ФУТ. КОМПЛЕКТ ГИДРАВЛИЧЕСКОЙ ПОДВОДКИ CONTOURMAX [373]		
1	313557	ЛИНИЯ — ГИДРАВЛИЧЕСКАЯ (FD240 И FD245) [374]	1	
	283837	ЛИНИЯ — ГИДРАВЛИЧЕСКАЯ (FD241) [375]	1	
	283833	ЛИНИЯ — ГИДРАВЛИЧЕСКАЯ (FD250) [376]	1	
2	313556	ЛИНИЯ — ГИДРАВЛИЧЕСКАЯ (FD240 И FD245) [377]	1	
	283836	ЛИНИЯ — ГИДРАВЛИЧЕСКАЯ (FD241) [378]	1	
	283831	ЛИНИЯ — ГИДРАВЛИЧЕСКАЯ (FD250) [379]	1	
3	283832	ЛИНИЯ — ГИДРАВЛИЧЕСКАЯ (FD240, FD241, FD245 и FD250)	1	
	135865	УПЛОТНИТЕЛЬНОЕ КОЛЬЦО — Ø 1,78 × Ø 9,25		
4	283830	ЛИНИЯ — ГИДРАВЛИЧЕСКАЯ (FD240, FD241, FD245 и FD250)	1	
	135865	УПЛОТНИТЕЛЬНОЕ КОЛЬЦО — Ø 1,78 × Ø 9,25		
5	283096	ШЛАНГ — ГИДРАВЛИЧЕСКИЙ (FD240, FD241) [380]	2	
	283507	ШЛАНГ — ГИДРАВЛИЧЕСКИЙ (FD245 И FD250) [381]	2	
	135865	УПЛОТНИТЕЛЬНОЕ КОЛЬЦО — Ø 1,78 × Ø 9,25		
6	313500	ЛИНИЯ — ГИДРАВЛИЧЕСКАЯ (FD240, FD241, FD245 и FD250)	1	
7	313499	ЛИНИЯ — ГИДРАВЛИЧЕСКАЯ (FD240, FD241, FD245 и FD250)	1	
8	283773	ЛИНИЯ — ГИДРАВЛИЧЕСКАЯ (FD240, FD241, FD245 и FD250)	1	

373. В комплект входят все перечисленные детали для подготовки жатки к работе с ContourMax™, если этого нет в заводской конфигурации. Кроме того, для выполнения установки понадобится комплект B7480; см. разделы *109 (Опция) ContourMax™ — наружные копирующие колеса, страница 323* и *110 (Опция) ContourMax™ — внутренние копирующие колеса, страница 329*. Комплекты можно приобрести только через отдел комплексных товаров.
374. Используется для жаток FD240 и FD245
375. Используется для жаток FD241
376. Используется для жаток FD250
377. Используется для жаток FD240 и FD245
378. Используется для жаток FD241
379. Используется для жаток FD250
380. Используется для жаток FD240 и FD241.
381. Используется для жаток FD245 и FD250.

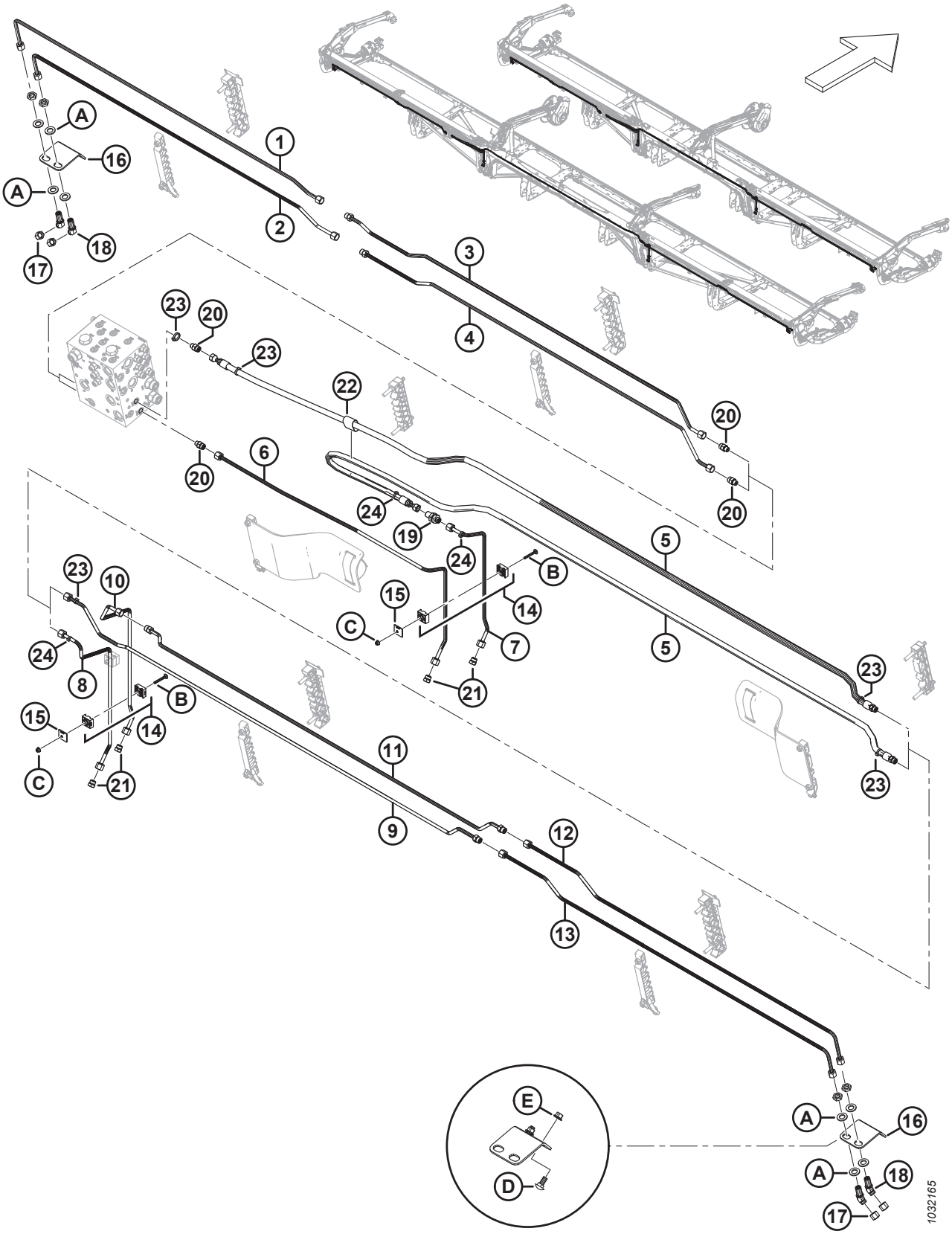
A
16
A
18
17
1
2
3
4
23
20
23
22
20
6
20
24
19
24
5
B
15
C
14
7
21
5
23
23
23
10
24
8
B
15
14
C
21
11
9
12
13
E
D
A
16
A
18
17
1032165

Ссылка	Номер детали	Описание	Кол-во	Серийный номер
9	313530	ЛИНИЯ — ГИДРАВЛИЧЕСКАЯ (FD240 И FD245) [382]	1	
	283839	ЛИНИЯ — ГИДРАВЛИЧЕСКАЯ (FD241) [383]	1	
	283012	ЛИНИЯ — ГИДРАВЛИЧЕСКАЯ (FD250) [384]	1	
	135865	УПЛОТНИТЕЛЬНОЕ КОЛЬЦО — Ø 1,78 × Ø 9,25		
10	313511	ЛИНИЯ — ГИДРАВЛИЧЕСКАЯ (FD240, FD241, FD245 и FD250)	1	
11	313529	ЛИНИЯ — ГИДРАВЛИЧЕСКАЯ (FD240 И FD245) [382]	1	
	283838	ЛИНИЯ — ГИДРАВЛИЧЕСКАЯ (FD241) [383]	1	
	283015	ЛИНИЯ — ГИДРАВЛИЧЕСКАЯ (FD250) [384]	1	
	135865	УПЛОТНИТЕЛЬНОЕ КОЛЬЦО — Ø 1,78 × Ø 9,25		
12	283776	ЛИНИЯ — ГИДРАВЛИЧЕСКАЯ (FD240, FD241, FD245 и FD250)	1	
13	283777	ЛИНИЯ — ГИДРАВЛИЧЕСКАЯ (FD240, FD241, FD245 и FD250)	1	
14	313496	ЗАЖИМ — В СБОРЕ [385]	3	
15	313497	ПЛАСТИНА — ХОМУТ КРЫШКИ	3	
16	312134	ПЛАСТИНА — МОНТАЖ ПЕРЕМЫЧКИ	2	
17	136325	КРЫШКА — ГИДРОСИСТЕМЫ SAE 6, ТОРЦОВЫЕ УПЛОТНИТЕЛЬНЫЕ КОЛЬЦА (ORFS)	4	
18	136146	ФИТИНГ — КОЛЕНО 45° ПЕРЕБОРКИ, ГИДР. [386]	4	
	135865	УПЛОТНИТЕЛЬНОЕ КОЛЬЦО — Ø 1,78 × Ø 9,25		
19	136145	ФИТИНГ — ПЕРЕБОРКА, ПЕРЕХОДНИК, ГИДР.	1	
	135865	УПЛОТНИТЕЛЬНОЕ КОЛЬЦО — Ø 1,78 × Ø 9,25		
20	135778	ФИТИНГ — АДАПТЕР	4	
	50219	УПЛОТНИТЕЛЬНОЕ КОЛЬЦО — Ø 1,98 × Ø 11,89		
	135865	УПЛОТНИТЕЛЬНОЕ КОЛЬЦО — Ø 1,78 × Ø 9,25		
21	136326	ЗАГЛУШКА — ГИДР. SAE, 6 ТОРЦОВЫХ УПЛОТНИТЕЛЬНЫХ КОЛЕЦ	4	
22	135443	ФИКСИРУЮЩИЙ РЕМЕНЬ — 4 ДЮЙМА ДЛ.	1	
23	40703	КРЕПЕЖНАЯ ДЕТАЛЬ — КАБЕЛЬНАЯ СТЯЖКА, СИНЯЯ	4	
24	40701	КРЕПЕЖНАЯ ДЕТАЛЬ — КАБЕЛЬНАЯ СТЯЖКА, ЖЕЛТАЯ	4	
A	136540	ШАЙБА — ПЛОСКАЯ		
B	184644	БОЛТ — С ПОЛУКРУГЛОЙ ГОЛОВКОЙ И КВАДРАТНЫМ ПОДГОЛОВКОМ, M6 × 1 × 50-8.8-ЦИНК		
C	152668	ГАЙКА — ШЕСТИГР., ФЛАНЦ., ЦЕНТР., СТОПОРН. M6 × 1-8		

382. Используется для жаток FD240 и FD245
383. Используется для жаток FD241
384. Используется для жаток FD250
385. Зажим в сборе включает две половины зажима (не продается отдельно). НЕ включены крышка или крепеж.
386. Фитинг включает стопорную гайку (не продается отдельно).

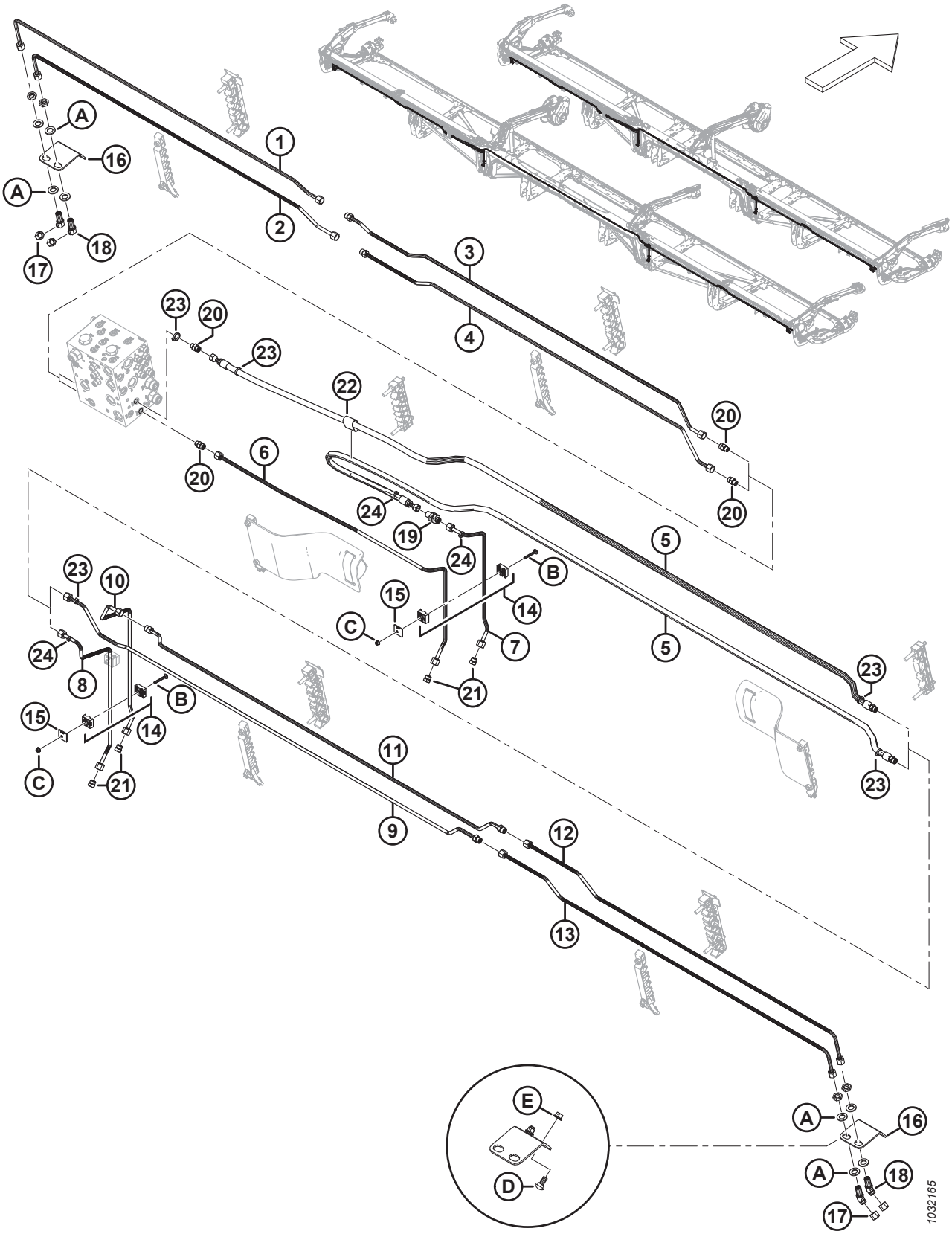
A
16
A
18
17
1
2
3
4
23
20
23
22
20
6
20
24
19
24
5
B
15
C
14
7
21
5
23
23
23
10
24
8
B
15
14
C
21
11
9
12
13
E
D
A
16
A
18
17
1032165

Ссылка	Номер детали	Описание	Кол-во	Серийный номер
D	135785	БОЛТ — С ПОЛУКРУГЛОЙ ГОЛОВКОЙ И КВАДРАТНЫМ ПОДГОЛОВКОМ, M10 × 1,5 × 25-8.8-AA1J		
E	135799	ГАЙКА — ШЕСТИГР., ФЛАНЦ., ЦЕНТР., СТОПОРН. M10 × 1,5-10		

92 Гидравлическое оборудование — вертикальный нож VertiBlade™ (FD225, FD230, FD235, FD241 и FD245)

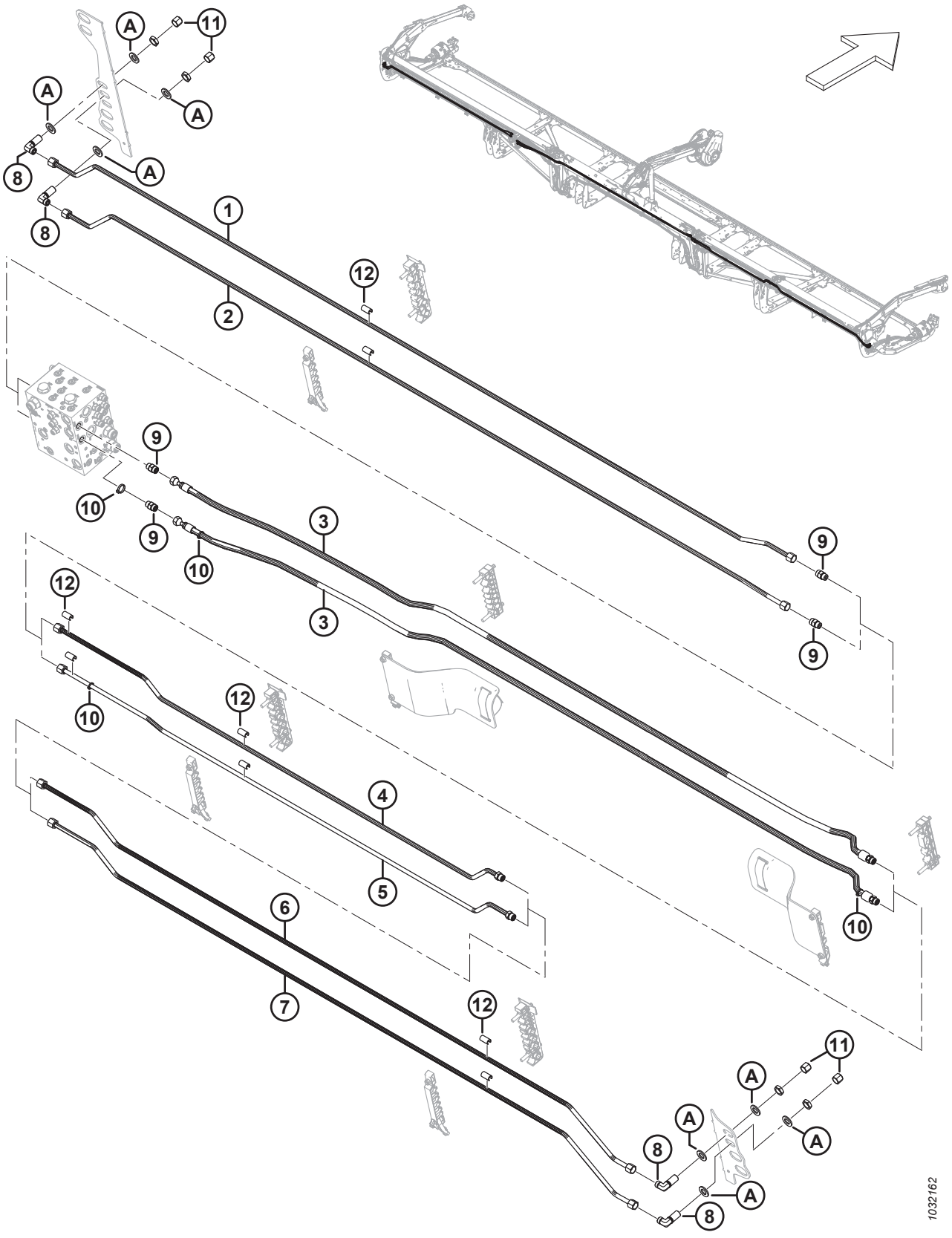

Ссылка	Номер детали	Описание	Кол-во	Серийный номер
	B7339	КОМПЛЕКТ — 25 ФУТ. КОМПЛЕКТ ГИДРАВЛИЧЕСКОЙ ПОДВОДКИ VERTIBLADE [387]		
	B7127	КОМПЛЕКТ — 30 ФУТ. КОМПЛЕКТ ГИДРАВЛИЧЕСКОЙ ПОДВОДКИ VERTIBLADE [387]		
	B7128	КОМПЛЕКТ — 35 ФУТ. КОМПЛЕКТ ГИДРАВЛИЧЕСКОЙ ПОДВОДКИ VERTIBLADE [387]		
	B7130	КОМПЛЕКТ — 41 ФУТ КОМПЛЕКТ ГИДРАВЛИЧЕСКОЙ ПОДВОДКИ VERTIBLADE [387]		
	B7195	КОМПЛЕКТ — 45 ФУТ. КОМПЛЕКТ ГИДРАВЛИЧЕСКОЙ ПОДВОДКИ VERTIBLADE [387]		
1	323827	ЛИНИЯ — ГИДРАВЛИЧЕСКАЯ (FD225) [388]	1	
	283050	ЛИНИЯ — ГИДРАВЛИЧЕСКАЯ (FD230) [389]	1	
	283160	ЛИНИЯ — ГИДРАВЛИЧЕСКАЯ (FD235) [390]	1	
	283460	ЛИНИЯ — ГИДРАВЛИЧЕСКАЯ (FD241) [391]	1	
	283435	ЛИНИЯ — ГИДРАВЛИЧЕСКАЯ (FD245) [392]	1	
2	323826	ЛИНИЯ — ГИДРАВЛИЧЕСКАЯ (FD225) [393]	1	
	283049	ЛИНИЯ — ГИДРАВЛИЧЕСКАЯ (FD230) [394]	1	
	283159	ЛИНИЯ — ГИДРАВЛИЧЕСКАЯ (FD235) [395]	1	
	283459	ЛИНИЯ — ГИДРАВЛИЧЕСКАЯ (FD241) [396]	1	
	283434	ЛИНИЯ — ГИДРАВЛИЧЕСКАЯ (FD245) [397]	1	
3	283097	ШЛАНГ — ГИДРАВЛИЧЕСКИЙ (FD225, FD230, FD235 И FD241) [398]	2	
	283560	ШЛАНГ — ГИДРАВЛИЧЕСКИЙ (FD245) [399]	2	
	135866	УПЛОТНИТЕЛЬНОЕ КОЛЬЦО — Ø 1,78 × Ø 12,42		

387. В комплект входят все перечисленные детали для подготовки жатки к работе с вертикальными ножами VertiBlade™, если этого нет в заводской конфигурации. Комплекты можно приобрести только через отдел комплексных товаров.
388. Используется для жаток FD225.
389. Используется для жаток FD230.
390. Используется для жаток FD235.
391. Используется для жаток F241.
392. Используется для жаток FD245.
393. Используется для жаток FD225.
394. Используется для жаток FD230.
395. Используется для жаток FD235.
396. Используется для жаток F241.
397. Используется для жаток FD245.
398. Используется для жаток FD225, FD230, FD235 и FD241.
399. Используется для жаток FD245.

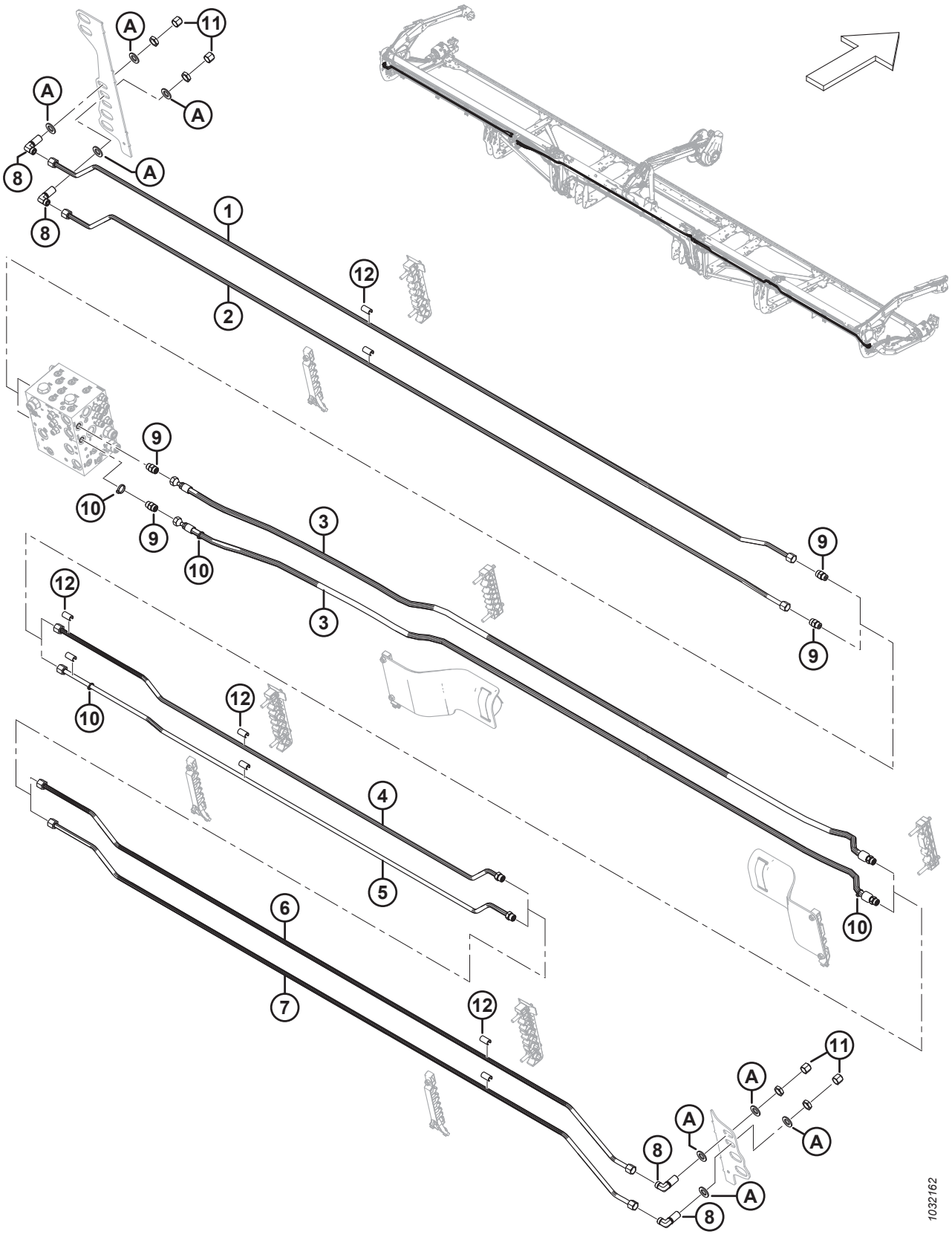
A
11
A
A
8
A
8
1
2
12
9
10
9
10
3
3
9
9
12
10
12
4
5
10
6
7
12
11
A
A
A
8
A
8
1032162

Ссылка	Номер детали	Описание	Кол-во	Серийный номер
4	323829	ЛИНИЯ — ГИДРАВЛИЧЕСКАЯ (FD225) [400]	1	
	283081	ЛИНИЯ — ГИДРАВЛИЧЕСКАЯ (FD230) [401]	1	
	283161	ЛИНИЯ — ГИДРАВЛИЧЕСКАЯ (FD235) [402]	1	
	283194	ЛИНИЯ — ГИДРАВЛИЧЕСКАЯ (FD241) [403]	1	
	283436	ЛИНИЯ — ГИДРАВЛИЧЕСКАЯ (FD245) [404]	1	
	135866	УПЛОТНИТЕЛЬНОЕ КОЛЬЦО — Ø 1,78 × Ø 12,42		
5	323828	ЛИНИЯ — ГИДРАВЛИЧЕСКАЯ (FD225) [400]	1	
	283082	ЛИНИЯ — ГИДРАВЛИЧЕСКАЯ (FD230) [401]	1	
	283162	ЛИНИЯ — ГИДРАВЛИЧЕСКАЯ (FD235) [402]	1	
	283195	ЛИНИЯ — ГИДРАВЛИЧЕСКАЯ (FD241) [403]	1	
	283437	ЛИНИЯ — ГИДРАВЛИЧЕСКАЯ (FD245) [404]	1	
	135866	УПЛОТНИТЕЛЬНОЕ КОЛЬЦО — Ø 1,78 × Ø 12,42		
6	283438	ЛИНИЯ — ГИДРАВЛИЧЕСКАЯ (FD241 и FD245) [405]	1	
7	283439	ЛИНИЯ — ГИДРАВЛИЧЕСКАЯ (FD241 и FD245) [405]	1	
8	136244	ФИТИНГ — КОЛЕНО 90° ПЕРЕБОРКИ ГИДР. [406]	4	
	135866	УПЛОТНИТЕЛЬНОЕ КОЛЬЦО — Ø 1,78 × Ø 12,42		
9	135780	ФИТИНГ — АДАПТЕР	4	
	44209	УПЛОТНИТЕЛЬНОЕ КОЛЬЦО — Ø 2,21 × Ø 16,36		
	135866	УПЛОТНИТЕЛЬНОЕ КОЛЬЦО — Ø 1,78 × Ø 12,42		
10	252795	КРЕПЕЖНАЯ ДЕТАЛЬ — КАБЕЛЬНАЯ СТЯЖКА, РОЗОВАЯ	4	
11	136741	КРЫШКА — ГИДР. SAE, 8 ТОРЦОВЫХ УПЛОТНИТЕЛЬНЫХ КОЛЕЦ	4	
12	323003	ПРОСТАВКА — 1/2 ДЮЙМА ГИДР. ЛИНИЯ [407]		
A	18601	ШАЙБА — ПЛОСКАЯ, SAE		

400. Используется для жаток FD225.
401. Используется для жаток FD230.
402. Используется для жаток FD235.
403. Используется для жаток F241.
404. Используется для жаток FD245.
405. Только для жаток FD241 и FD245.
406. К фитингу прилагается стопорная гайка.
407. Количество: FD225 = 6, FD230 = 10, FD235 = 14, FD241 = 18 и FD245 = 18.

93 Гидравлическое оборудование — VertiBlade™ вертикальный нож (FD250)

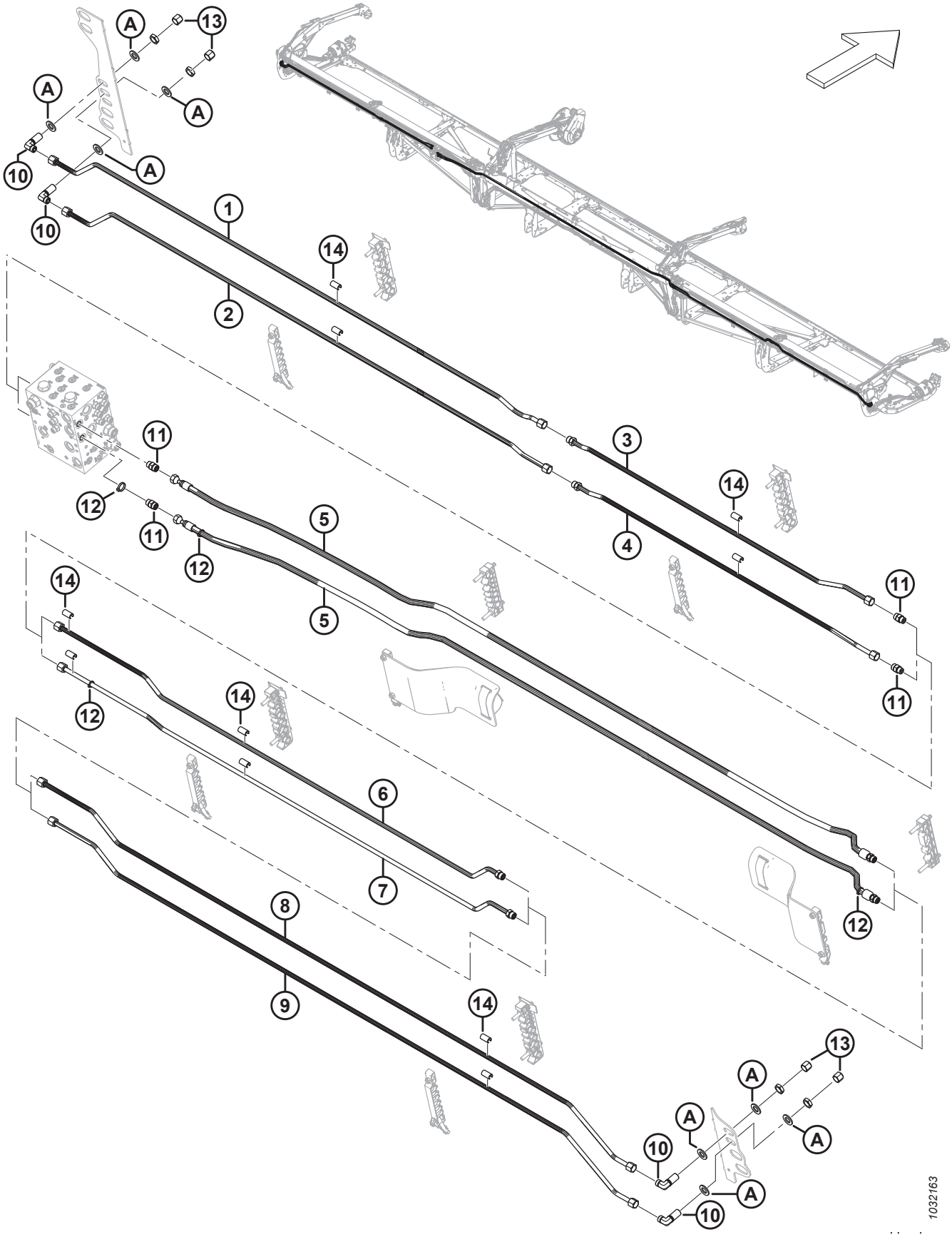

ГИДРАВЛИЧЕСКОЕ ОБОРУДОВАНИЕ — VERTIBLADE™ ВЕРТИКАЛЬНЫЙ НОЖ (FD250)

Ссылка	Номер детали	Описание	Кол-во	Серийный номер
	B7131	КОМПЛЕКТ — 50 ФУТ. КОМПЛЕКТ ГИДРАВЛИЧЕСКОЙ ПОДВОДКИ VERTIBLADE [408]		
1	283467	ЛИНИЯ — ГИДРАВЛИЧЕСКАЯ	1	
2	283466	ЛИНИЯ — ГИДРАВЛИЧЕСКАЯ	1	
3	283191	ЛИНИЯ — ГИДРАВЛИЧЕСКАЯ	1	
	135866	УПЛОТНИТЕЛЬНОЕ КОЛЬЦО — Ø 1,78 × Ø 12,42		
4	283190	ЛИНИЯ — ГИДРАВЛИЧЕСКАЯ	1	
	135866	УПЛОТНИТЕЛЬНОЕ КОЛЬЦО — Ø 1,78 × Ø 12,42		
5	283560	ШЛАНГ — ГИДР.	2	
	135866	УПЛОТНИТЕЛЬНОЕ КОЛЬЦО — Ø 1,78 × Ø 12,42		
6	283192	ЛИНИЯ — ГИДРАВЛИЧЕСКАЯ	1	
	135866	УПЛОТНИТЕЛЬНОЕ КОЛЬЦО — Ø 1,78 × Ø 12,42		
7	283193	ЛИНИЯ — ГИДРАВЛИЧЕСКАЯ	1	
	135866	УПЛОТНИТЕЛЬНОЕ КОЛЬЦО — Ø 1,78 × Ø 12,42		
8	283438	ЛИНИЯ — ГИДРАВЛИЧЕСКАЯ	1	
9	283439	ЛИНИЯ — ГИДРАВЛИЧЕСКАЯ	1	
10	136244	ФИТИНГ — КОЛЕНО 90° ПЕРЕБОРКИ ГИДР. [409]	4	
	135866	УПЛОТНИТЕЛЬНОЕ КОЛЬЦО — Ø 1,78 × Ø 12,42		
11	135780	ФИТИНГ — АДАПТЕР	4	
	44209	УПЛОТНИТЕЛЬНОЕ КОЛЬЦО — Ø 2,21 × Ø 16,36		
	135866	УПЛОТНИТЕЛЬНОЕ КОЛЬЦО — Ø 1,78 × Ø 12,42		
12	252795	КРЕПЕЖНАЯ ДЕТАЛЬ — КАБЕЛЬНАЯ СТЯЖКА, РОЗОВАЯ	4	
13	136741	КРЫШКА — ГИДР. SAE, 8 ТОРЦОВЫХ УПЛОТНИТЕЛЬНЫХ КОЛЕЦ	4	
14	323003	ПРОСТАВКА — 1/2 ДЮЙМА ГИДР. ЛИНИЯ	22	
A	18601	ШАЙБА — ПЛОСКАЯ, SAE		

408. В комплект входят все перечисленные детали для подготовки жатки к работе с вертикальными ножами VertiBlade™, если этого нет в заводской конфигурации. Комплекты можно приобрести только через отдел комплексных товаров.
409. К фитингу прилагается стопорная гайка.

94 Крышки гидравлической линии (FD225)

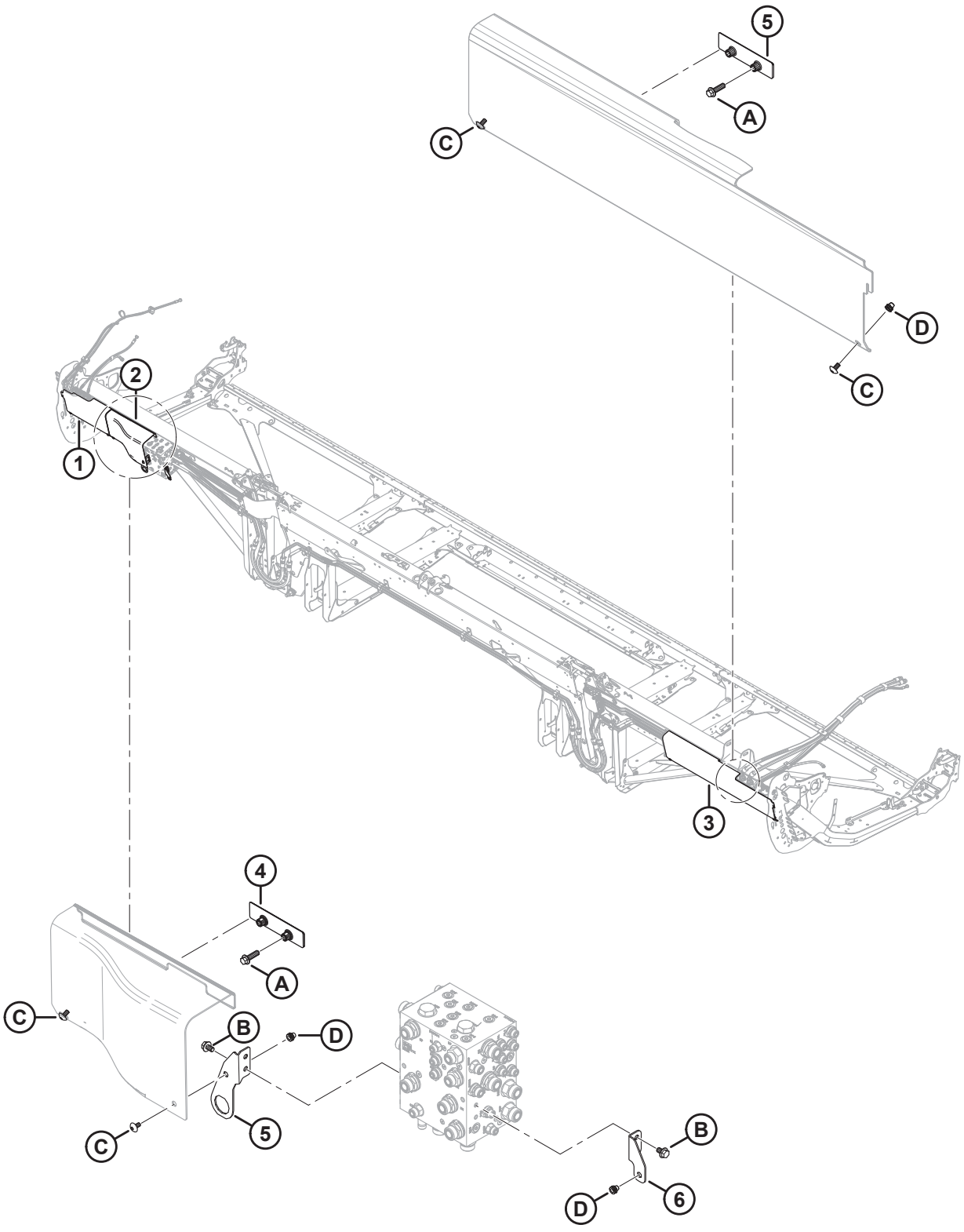

КРЫШКИ ГИДРАВЛИЧЕСКОЙ ЛИНИИ (FD225)

Ссылка	Номер детали	Описание	Кол-во	Серийный номер
1	323164	КРЫШКА — ГИДР., ЛЕВЫЙ КОНЕЦ, ПЛАСТИК	1	
2	323795	КРЫШКА — ГИДР. РАСПРЕДЕЛИТЕЛЬ, ЛЕВАЯ	1	
3	340683	КРЫШКА — ГИДР., ПРАВЫЙ КОНЕЦ, ПЛАСТИК	1	
4	283849	СКОБА — ОПОРА ГИДР. КРЫШКИ	2	
5	323772	УЗЕЛ — КРОНШТЕЙН СОЕДИНИТЕЛЯ [410]	1	
6	323773	УЗЕЛ — КРОНШТЕЙН ПРАВОГО ЩИТКА [411]	1	
A	136211	БОЛТ — С ШЕСТИГР. ГОЛОВКОЙ, ФЛАНЦЕВЫЙ, M10 × 1,5 × 35-8.8-AA1J		
B	136151	БОЛТ — ФЛАНЦЕВЫЙ, С ШЕСТИГР. ГОЛОВКОЙ, РЕЗЬБА ПО ВСЕЙ ДЛИНЕ M10 × 1,5 × 16-8.8-AA1J		
C	320336	ВИНТ — TORX, ШИРОКАЯ ПОЛУКРУГЛАЯ ГОЛОВКА, M8 × 1,25 × 16-СПЕЦ.-8.8-AA1T		
D	320448	ЗАКЛЕПОЧНАЯ ГАЙКА — M8 × 1,25 ШЕСТИГРАН.		

410. Узел включает кронштейн монтажного соединителя крышки (не продается отдельно) и заклепочную гайку (MD № 320448).

411. Узел включает монтажный кронштейн правого щита (не продается отдельно) и заклепочную гайку (MD № 320448).

95 Крышки гидравлической линии (FD230, FD235 и FD240)

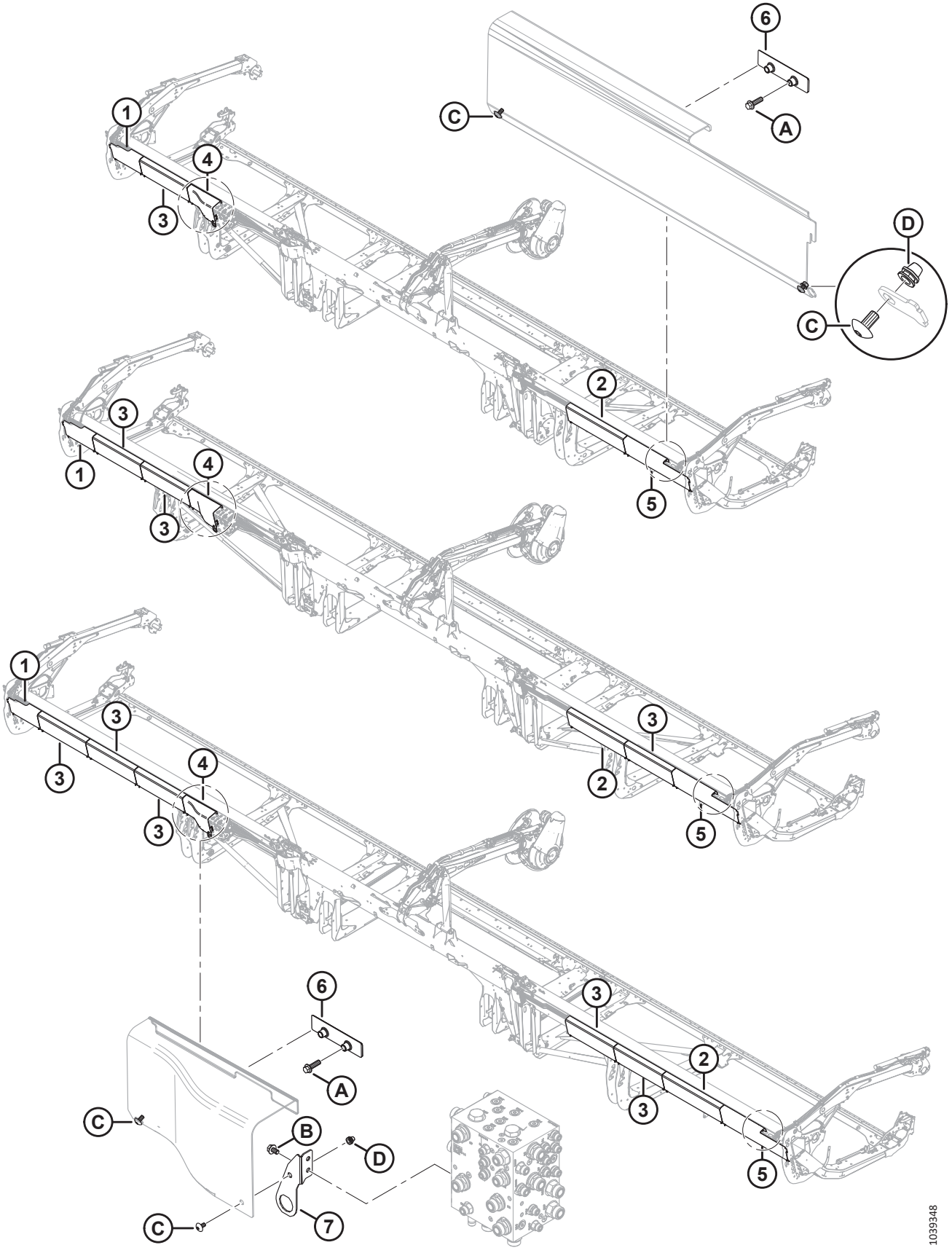

КРЫШКИ ГИДРАВЛИЧЕСКОЙ ЛИНИИ (FD230, FD235 И FD240)

Ссылка	Номер детали	Описание	Кол-во	Серийный номер
1	323164	КРЫШКА — ГИДР., ЛЕВЫЙ КОНЕЦ, ПЛАСТИК	1	
2	323172	КРЫШКА — ГИДР., ДЛИННАЯ, ПЛАСТИК [412]		
3	323169	КРЫШКА — ГИДР., ОБЩАЯ, ПЛАСТМАСС. [413]		
4	323795	КРЫШКА — ГИДР. РАСПРЕДЕЛИТЕЛЬ, ЛЕВАЯ	1	
5	323166	КРЫШКА — ГИДР., ПРАВЫЙ КОНЕЦ, ПЛАСТИК	1	
6	283849	СКОБА — ОПОРА ГИДР. КРЫШКИ	2	
7	323772	УЗЕЛ — КРОНШТЕЙН СОЕДИНИТЕЛЯ [414]	1	
A	136211	БОЛТ — С ШЕСТИГР. ГОЛОВКОЙ, ФЛАНЦЕВЫЙ, M10 × 1,5 × 35-8.8-AA1J		
B	136151	БОЛТ — ФЛАНЦЕВЫЙ, С ШЕСТИГР. ГОЛОВКОЙ, РЕЗЬБА ПО ВСЕЙ ДЛИНЕ M10 × 1,5 × 16-8.8-AA1J		
C	320336	ВИНТ — TORX, ШИРОКАЯ ПОЛУКРУГЛАЯ ГОЛОВКА, M8 × 1,25 × 16-СПЕЦ.-8.8-AA1T[415]		
D	320448	ЗАКЛЕПОЧНАЯ ГАЙКА — M8 × 1,25 ШЕСТИГРАН.		

412. Количество: FD230 = 1, FD235 = 1 и FD240 = 1.
413. Количество: FD230 = 1, FD235 = 3 и FD240 = 5.
414. Узел включает кронштейн монтажного соединителя крышки (не продается отдельно) и заклепочную гайку (MD № 320448). В машинах модели 2022 года и предшествующих с замененным кронштейном (MD № 311513) использовался болт M10 (MD № 152655) и стопорная гайка M10 (MD № 135799) для фиксации крышки левого гидравлического распределителя на кронштейне присоединения. Для машин модельного года 2023 и позднее или для машин, которые обслуживались с кронштейном соединителя в сборе (MD № 323772), закажите винт M8 (MD № 320336).
415. Количество: FD230 = 10, FD235 = 14 и FD240 = 18.

96 Крышки гидравлической линии (FD241, FD245 и FD250)

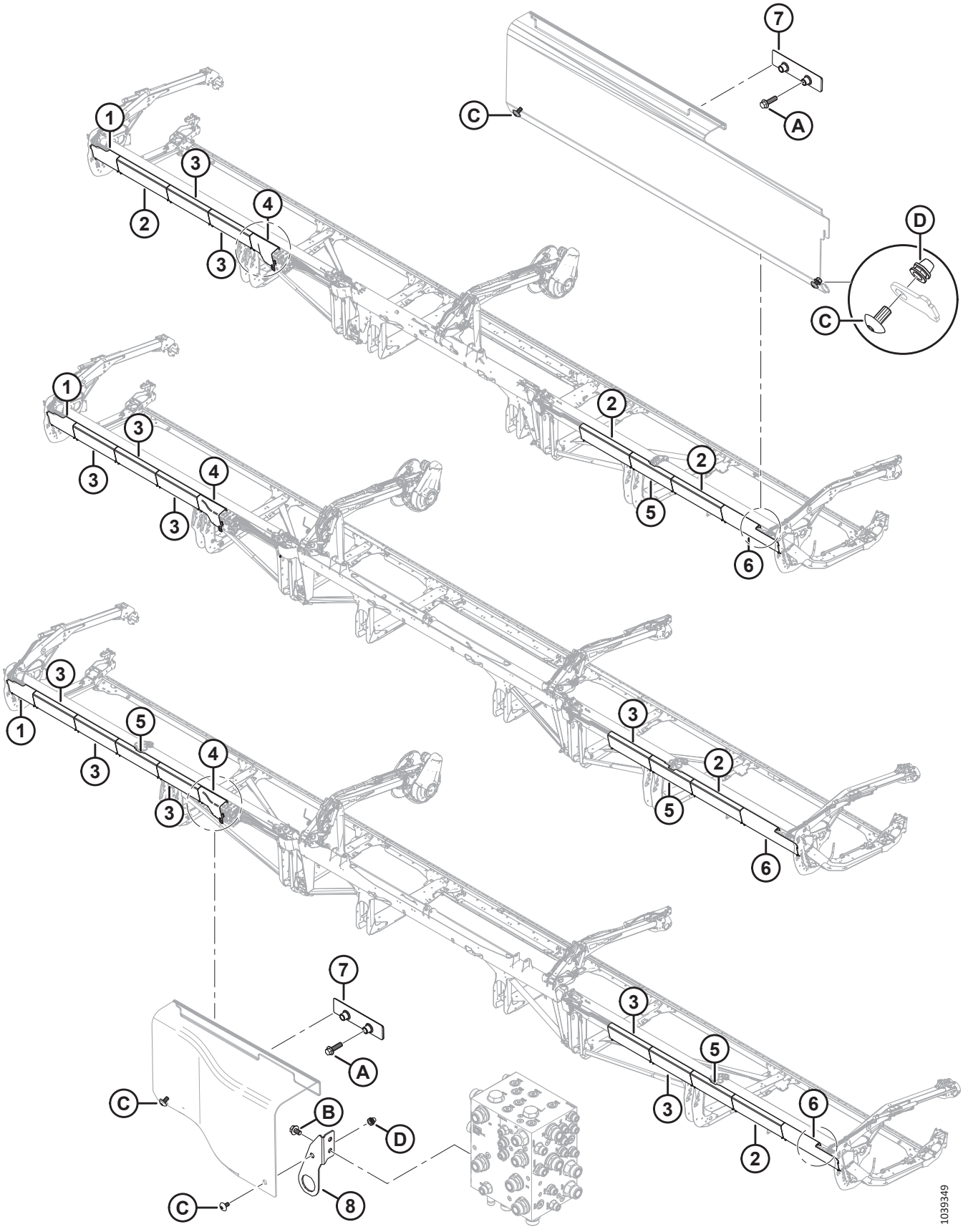

КРЫШКИ ГИДРАВЛИЧЕСКОЙ ЛИНИИ (FD241, FD245 И FD250)

Ссылка	Номер детали	Описание	Кол-во	Серийный номер
1	323164	КРЫШКА — ГИДР., ЛЕВЫЙ КОНЕЦ, ПЛАСТИК	1	
2	323172	КРЫШКА — ГИДР., ДЛИННАЯ, ПЛАСТИК [416]		
3	323169	КРЫШКА — ГИДР., ОБЩАЯ, ПЛАСТМАСС. [417]		
4	323795	КРЫШКА — ГИДР. РАСПРЕДЕЛИТЕЛЬ, ЛЕВАЯ	1	
5	323165	КРЫШКА — ГИДР., РАЗЪЕМНАЯ, ПЛАСТМАСС. [418]		
6	323166	КРЫШКА — ГИДР., ПРАВЫЙ КОНЕЦ, ПЛАСТИК	1	
7	283849	СКОБА — ОПОРА ГИДР. КРЫШКИ	2	
8	323772	УЗЕЛ — КРОНШТЕЙН СОЕДИНИТЕЛЯ [419]	1	
A	136211	БОЛТ — С ШЕСТИГР. ГОЛОВКОЙ, ФЛАНЦЕВЫЙ, M10 × 1,5 × 35-8.8-AA1J		
B	136151	БОЛТ — ФЛАНЦЕВЫЙ, С ШЕСТИГР. ГОЛОВКОЙ, РЕЗЬБА ПО ВСЕЙ ДЛИНЕ M10 × 1,5 × 16-8.8-AA1J		
C	320336	ВИНТ — TORX, ШИРОКАЯ ПОЛУКРУГЛАЯ ГОЛОВКА, M8 × 1,25 × 16-СПЕЦ.-8.8-AA1T[420]		
D	320448	ЗАКЛЕПОЧНАЯ ГАЙКА — M8 × 1,25 ШЕСТИГРАН.		

416. Количество: FD241+ = 3, FD245+ = 1 и FD250+ = 3.
417. Количество: FD241 = 2, FD245 = 4 и FD250 = 5.
418. Количество: FD241 = 1, FD245 = 1 и FD250 = 2.
419. Узел включает кронштейн монтажного соединителя крышки (не продается отдельно) и заклепочную гайку (MD № 320448). В машинах модели 2022 года и предшествующих с замененным кронштейном (MD № 311513) использовался болт M10 (MD № 152655) и стопорная гайка M10 (MD № 135799) для фиксации крышки левого гидравлического распределителя на кронштейне присоединения. Для машин модельного года 2023 и позднее или для машин, которые обслуживались с кронштейном соединителя в сборе (MD № 323772), закажите винт M8 (MD № 320336).
420. Количество: FD241 = 18, FD245 = 18 и FD250 = 22.

97 Электрооборудование — жгут (FD225)

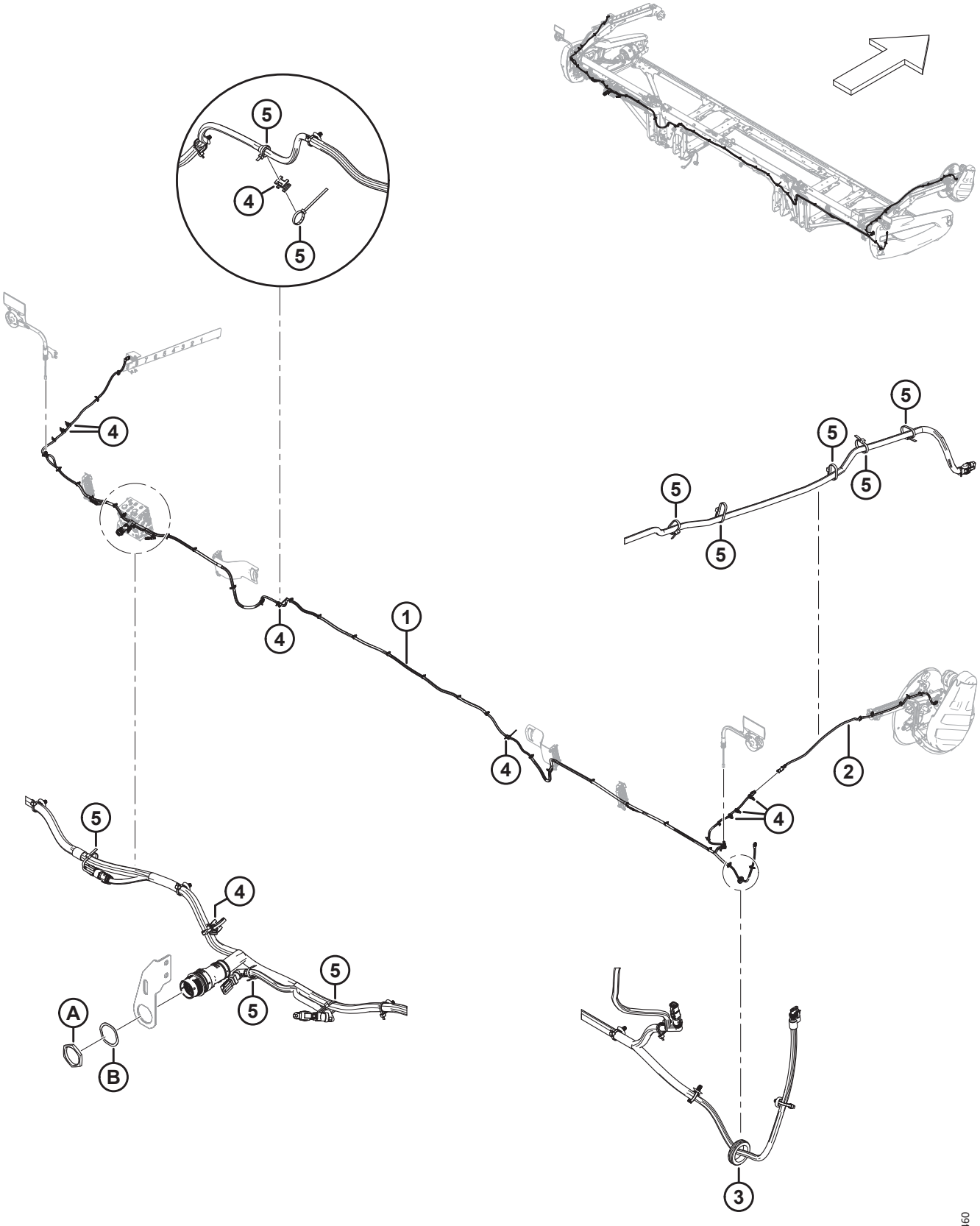

ЭЛЕКТРООБОРУДОВАНИЕ — ЖГУТ (FD225)

Ссылка	Номер детали	Описание	Кол-во	Серийный номер
1	323381	ЖГУТ ПРОВОДОВ — ГЛАВНЫЙ 25 ФУТОВ [421]	1	
2	323145	ЖГУТ ПРОВОДОВ — ГИДР. УДЛИН. РЫЧАГ МОТОВИЛА	1	
3	323130	ВТУЛКА — РЕЗИНОВАЯ	1	
4	134442	ПРОСТАВКА — ДВОЙНАЯ ПОВОРОТНАЯ РАМА	8	
5	21763	КРЕПЕЖНАЯ ДЕТАЛЬ — КАБЕЛЬНАЯ СТЯЖКА, ЧЕРНАЯ, ДЛИНА 160 ММ	A/R	
A	134728	ГАЙКА — ПАНЕЛЬ, HDP 20, РАЗМЕР 24		
B	134730	ШАЙБА — СТОПОРНАЯ, HDP 20, РАЗМЕР 24		

421. В комплект входят все смонтированные клипсы (MD № 136655).

98 Электрооборудование — жгут (FD230, FD235, FD240, FD241, FD245 и FD250)

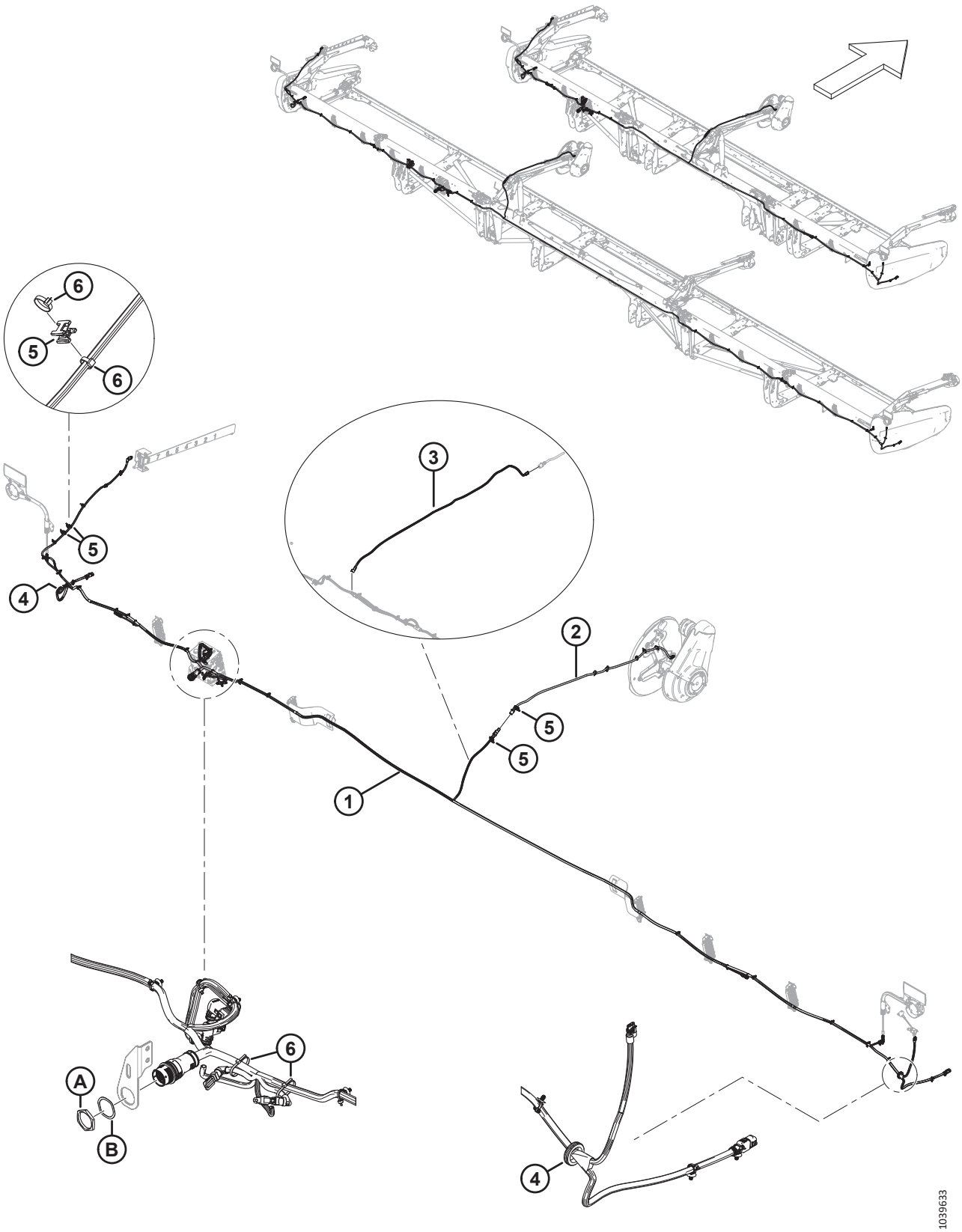

Ссылка	Номер детали	Описание	Кол-во	Серийный номер
1	323207	ЖГУТ ПРОВОДОВ — ГЛАВНЫЙ 30 ФУТОВ [422]	1	
	323208	ЖГУТ ПРОВОДОВ — ГЛАВНЫЙ 35 ФУТОВ [422]	1	
	323210	ЖГУТ ПРОВОДОВ — ГЛАВНЫЙ 40 ФУТОВ [422]	1	
	323209	ЖГУТ ПРОВОДОВ — ГЛАВНЫЙ 41 ФУТ [422]	1	
	323211	ЖГУТ ПРОВОДОВ — ГЛАВНЫЙ 45 ФУТОВ [422]	1	
	323212	ЖГУТ ПРОВОДОВ — ГЛАВНЫЙ 50 ФУТОВ [422]	1	
	136655	КРЕПЕЖНАЯ ДЕТАЛЬ — УСТАНОВКА «ЕЛОЧКОЙ» СО СТЯЖКОЙ	A/R	
2	323145	ЖГУТ ПРОВОДОВ — ГИДР. УДЛИН. РЫЧАГ МОТОВИЛА	1	
3	323718	ЖГУТ ПРОВОДОВ — ГИДР. УДЛИН. СТРОЕННОЕ МОТОВИЛО (ЖАТКИ FD240 2021/2022 МОДЕЛЬНОГО ГОДА СО СТРОЕННЫМ МОТОВИЛОМ) [423]	1	
4	323130	ВТУЛКА — РЕЗИНОВАЯ	2	
5	134442	ПРОСТАВКА — ДВОЙНАЯ ПОВОРОТНАЯ РАМА	4	
6	21763	КРЕПЕЖНАЯ ДЕТАЛЬ — КАБЕЛЬНАЯ СТЯЖКА, ЧЕРНАЯ, ДЛИНА 160 ММ	A/R	
A	134728	ГАЙКА — ПАНЕЛЬ, HDP 20, РАЗМЕР 24		
B	134730	ШАЙБА — СТОПОРНАЯ, HDP 20, РАЗМЕР 24		

422. В комплект входят все смонтированные клипсы (MD № 136655).
423. Требуется только на жатках FD240 2021/2022 модельного года со строенным мотовилом; устанавливается между основным жгутом и удлинительным жгутом (MD № 323145).

99 Электрическое оборудование — габаритные фонари

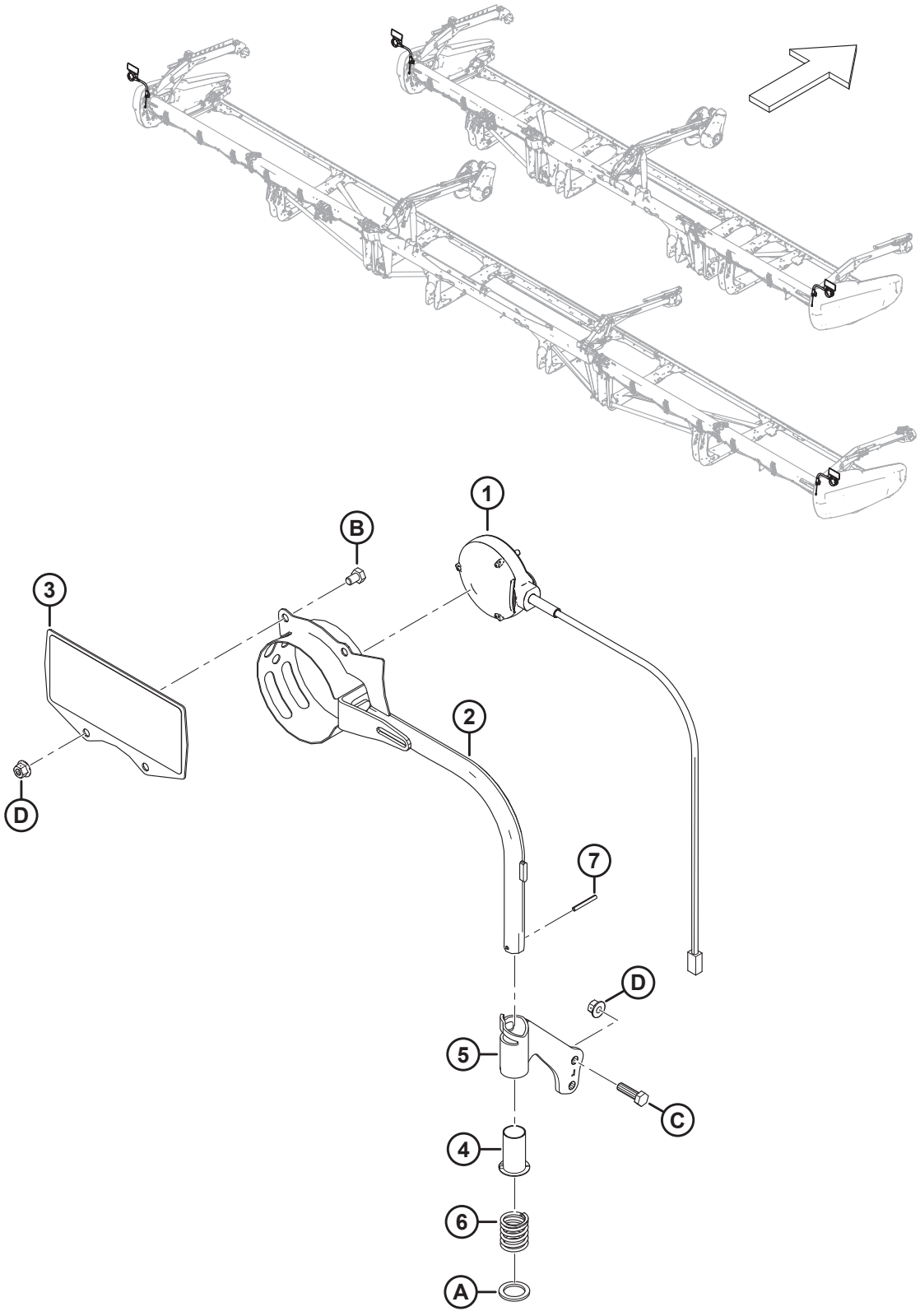

Ссылка	Номер детали	Описание	Кол-во	Серийный номер
1	313940	ФОНАРЬ — МАРКЕР, ОРАНЖЕВЫЙ	2	
2	313192	СВАРКА — ГАБАРИТНЫЙ ФОНАРЬ	2	
3	313643	УЗЕЛ — КОМБИНИРОВАННЫЙ ОТРАЖАТЕЛЬ [424]	2	
4	233912	ВТУЛКА	2	
5	233914	УЗЕЛ — ЛЕВ. КРЕПЛЕНИЕ ТРУБКИ [425]	1	
	233913	УЗЕЛ — ПРАВАЯ ТРУБКА ДЛЯ МОНТАЖА [425]	1	
6	313064	ПРУЖИНА СЖАТИЯ	2	
7	7642	ШТИФТ — ПОДПРУЖИН. 3/16 ДИАМ. × 1,5 ДЛ.	2	
A	320248	ШАЙБА — ПЛОСКАЯ		
B	50071	БОЛТ — С ШЕСТИГР. ГОЛОВКОЙ, РЕЗЬБА ПО ВСЕЙ ДЛИНЕ M10 × 1,5 × 15-8.8-AA1J		
C	30628	БОЛТ — С ШЕСТИГР. ГОЛОВКОЙ, M10 × 1,5 × 35-8.8-AA1J		
D	135799	ГАЙКА — ШЕСТИГР., ФЛАНЦ., ЦЕНТР., СТОПОРН. M10 × 1,5-10		

424. В комплект входят два отражателя (MD № 313730, MD № 115146).
425. В комплект входит втулка (MD № 233912).

100 Электрическое оборудование — датчик высоты мотовила

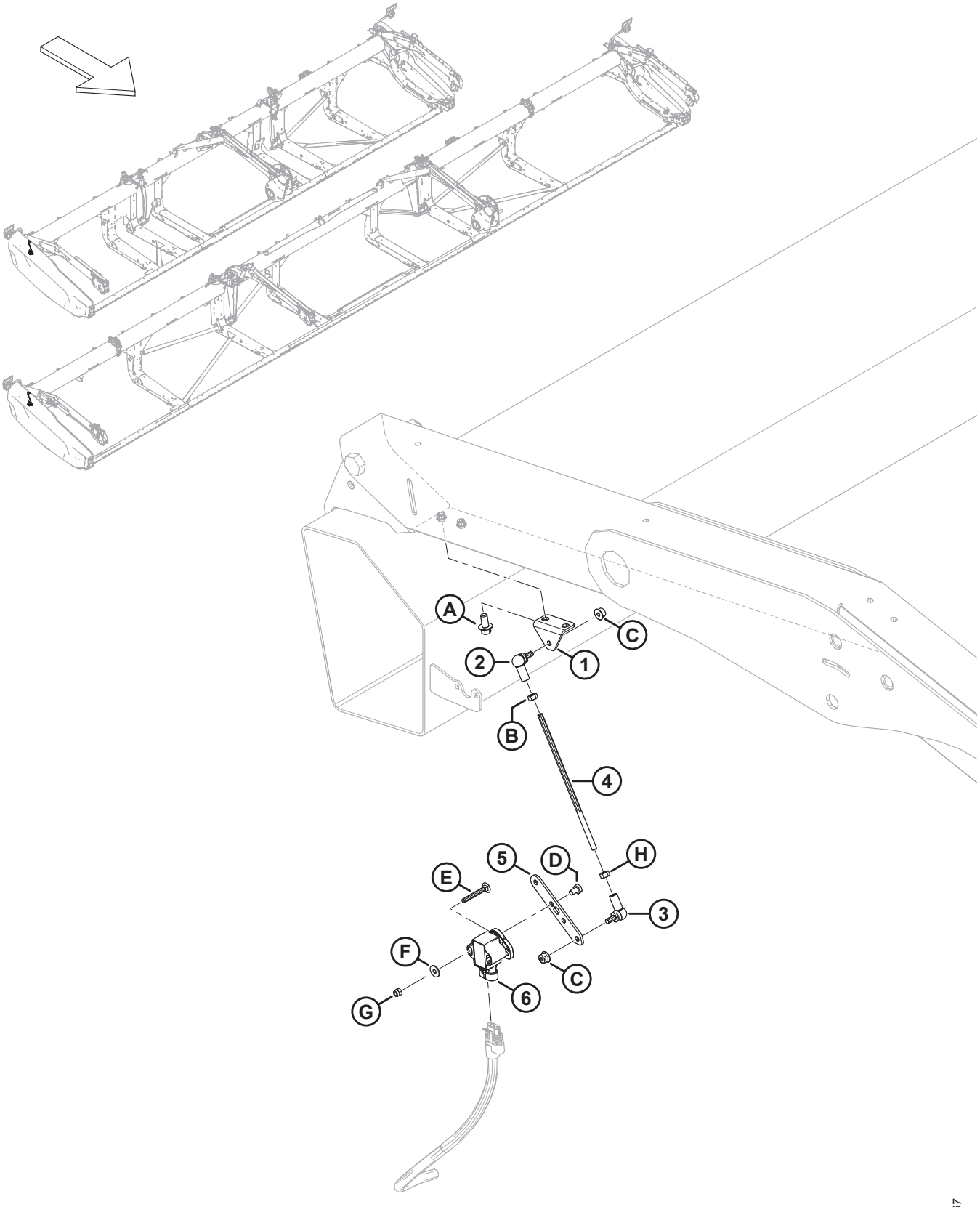

Ссылка	Номер детали	Описание	Кол-во	Серийный номер
1	251881	КРОНШТЕЙН	1	
2	291484	ШАРОВОЙ ШАРНИР — ПРАВАЯ РЕЗЬБА	1	
3	291485	ШАРОВОЙ ШАРНИР — ЛЕВАЯ РЕЗЬБА	1	
4	232676	СТЕРЖЕНЬ — РЕЗЬБОВОЙ	1	
5	251879	РЫЧАГ — ДАТЧИК МЕХАНИЗМА ФЛОТАЦИИ	1	
6	248643	ПОВОРОТНЫЙ ДАТЧИК — С ДВУМЯ ВЫХОДНЫМИ СИГНАЛАМИ	1	
A	136485	БОЛТ — ФЛАНЦЕВЫЙ, С ШЕСТИГР. ГОЛОВКОЙ, РЕЗЬБА ПО ВСЕЙ ДЛИНЕ M8 × 1,25 × 16-8.8-AA1J		
B	184683	ГАЙКА — ШЕСТИГРАННАЯ ISO 4032 M6 × 1-8-ЦИНК		
C	152668	ГАЙКА — ШЕСТИГР., ФЛАНЦ., ЦЕНТР., СТОПОРН. M6 × 1-8		
D	136561	БОЛТ — С ШЕСТИГР. ГОЛОВКОЙ, РЕЗЬБА ПО ВСЕЙ ДЛИНЕ M6 × 1 × 10-8.8-AA1J		
E	136604	БОЛТ — С ПОЛУКРУГЛОЙ ГОЛОВКОЙ И КВАДРАТНЫМ ПОДГОЛОВКОМ, РЕЗЬБА ПО ВСЕЙ ДЛИНЕ, M5 × 0,8 × 40-8.8-AA1J		
F	184701	ШАЙБА — ПЛОСКАЯ, БОЛЬШАЯ M5-200HV		
G	197230	ГАЙКА — ШЕСТИГРАННАЯ NYLOC M5 × 0,8-8-AA1J		
H	136613	ГАЙКА — ШЕСТИГРАННАЯ, ЛЕВ. ISO 4032 M6 × 1-8-ОЦИНКОВ.		

101 Электрическое оборудование — датчик перемещения вперед/назад мотовила (2023 модельного года и ранее)

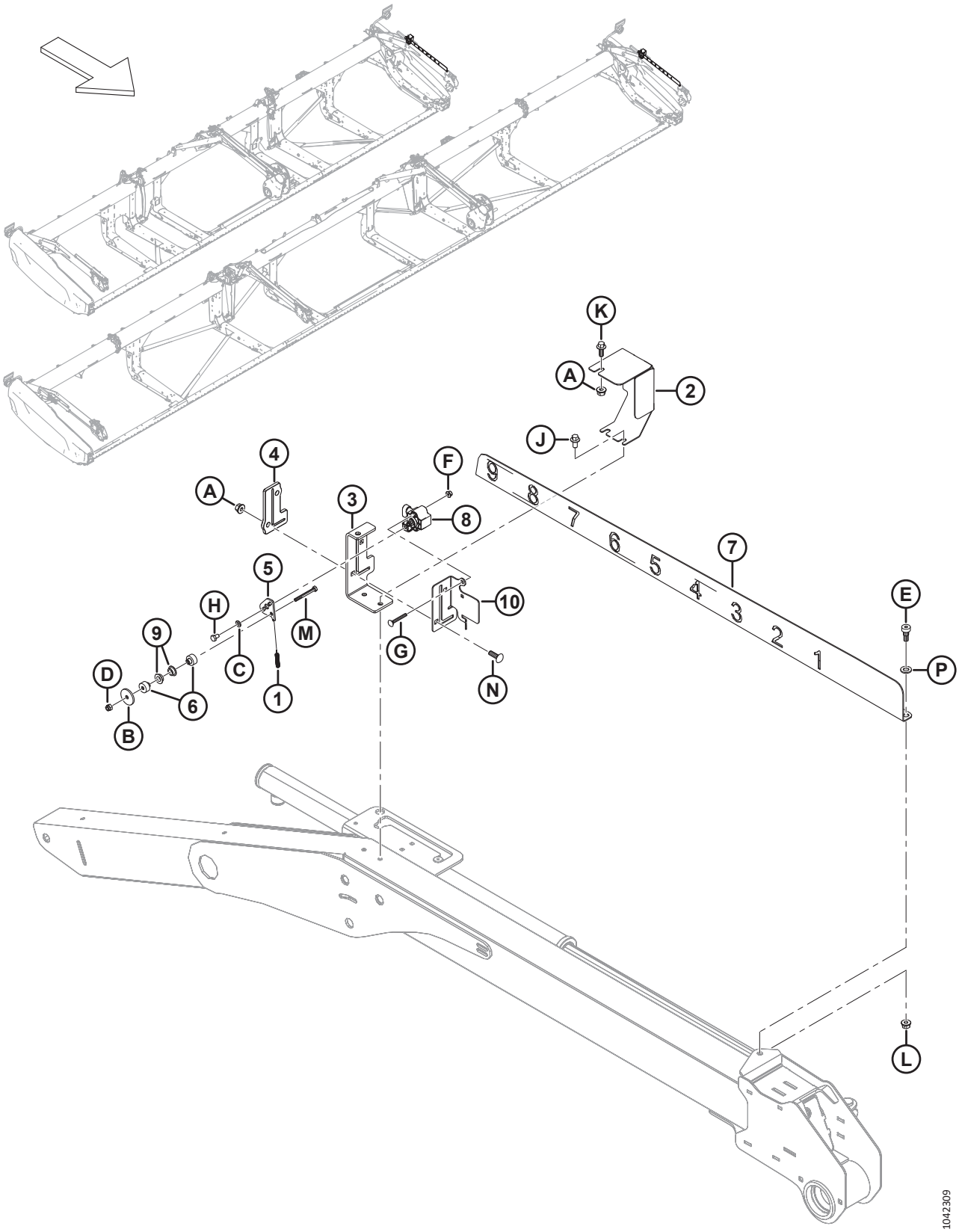

ЭЛЕКТРИЧЕСКОЕ ОБОРУДОВАНИЕ — ДАТЧИК ПЕРЕМЕЩЕНИЯ ВПЕРЕД/НАЗАД МОТОВИЛА (2023 МОДЕЛЬНОГО ГОДА И РАНЕЕ)

ПРИМЕЧАНИЕ:

Если не указано иное, детали и крепеж, перечисленные в данном разделе, используются для обслуживания оборудования, выпущенного в 2023 модельном году и ранее.

Ссылка	Номер детали	Описание	Кол-во	Серийный номер
1	328556	ПРУЖИНА — РАСТЯЖЕНИЯ [426]	1	
2	328547	КРЫШКА — ДАТЧИК ПЕРЕМЕЩЕНИЯ ВПЕРЕД/НАЗАД [427]	1	
3	340218	ОПОРА — ИНДИКАТОР ПРОДОЛЬНОГО ПЕРЕМЕЩЕНИЯ МОТОВИЛА [427]	1	
4	311318	НАПРАВЛЯЮЩАЯ — ПРОДОЛЬНОЕ ПЕРЕМЕЩЕНИЕ МОТОВИЛА [427]	1	
5	328539	РЫЧАГ — ДАТЧИК ПРОДОЛЬНОГО ПЕРЕМЕЩЕНИЯ [426]	1	
6	328534	ПРОСТАВКА — ВТУЛКА ДАТЧИКА [426]	2	
7	323937	ИНДИКАТОР — ПРОДОЛЬНОЕ ПЕРЕМЕЩЕНИЕ МОТОВИЛА [427]	1	
8	248643	ПОВОРОТНЫЙ ДАТЧИК — С ДВУМЯ ВЫХОДНЫМИ СИГНАЛАМИ	1	
9	206340	ВТУЛКА — С БУРТИКОМ, M10	2	
10	340183	ПЛАСТИНА — ОПОРА ДАТЧИКА [427]	1	
A	135337	ГАЙКА — ФЛАНЦЕВАЯ, ШЕСТИГРАННАЯ, СТОПОРН., M8 × 1,25-8-AA1J		
B	43219	ШАЙБА — ПЛОСКАЯ		
C	184705	ШАЙБА — ПЛОСКАЯ M6-200HV-AA1J		
D	184685	ГАЙКА — ШЕСТИГРАННАЯ NYLOC M6 × 1-8-AA1J		
E	135894	ВИНТ — СТУПЕНЧАТЫЙ, ГОЛОВКА С ВНУТРЕННИМ ШЕСТИГРАННИКОМ M10		
F	136635	ГАЙКА — ФЛАНЦЕВАЯ, ШЕСТИГРАННАЯ, ЦЕНТР., СТОПОРН. M5 × 0,8-8-AA1J		
G	197229	БОЛТ — С ПОЛУКРУГЛОЙ ГОЛОВКОЙ И КВАДРАТНЫМ ПОДГОЛОВКОМ, РЕЗЬБА ПО ВСЕЙ ДЛИНЕ, M5 × 0,8 × 35-4.6-AA1J		
H	136561	БОЛТ — С ШЕСТИГР. ГОЛОВКОЙ, РЕЗЬБА ПО ВСЕЙ ДЛИНЕ M6 × 1 × 10-8.8-AA1J		
J	136485	БОЛТ — ФЛАНЦЕВЫЙ, С ШЕСТИГР. ГОЛОВКОЙ, РЕЗЬБА ПО ВСЕЙ ДЛИНЕ M8 × 1,25 × 16-8.8-AA1J		
K	136300	БОЛТ — ФЛАНЦЕВЫЙ, С ШЕСТИГР. ГОЛОВКОЙ, РЕЗЬБА ПО ВСЕЙ ДЛИНЕ M8 × 1,25 × 20-8.8-AA3L		
L	135337	ГАЙКА — ФЛАНЦЕВАЯ, ШЕСТИГРАННАЯ, СТОПОРН., M8 × 1,25-8-AA1J		
M	136595	БОЛТ — С ШЕСТИГР. ГОЛОВКОЙ M6 × 1 × 55-8.8		

426. Ремонтная деталь только для моделей, выпущенных в 2023 году и ранее.

427. Заменен комплектом датчика продольного перемещения мотовила (MD № 368338) для 2024 модельного года. Информация по деталям для обслуживания приведена в разделе *102 Электрическое оборудование — датчик перемещения вперед/назад мотовила (2024 модельного года и позднее), страница 307*.

ЭЛЕКТРИЧЕСКОЕ ОБОРУДОВАНИЕ — ДАТЧИК ПЕРЕМЕЩЕНИЯ ВПЕРЕД/НАЗАД МОТОВИЛА (2023 МОДЕЛЬНОГО ГОДА И РАНЕЕ)

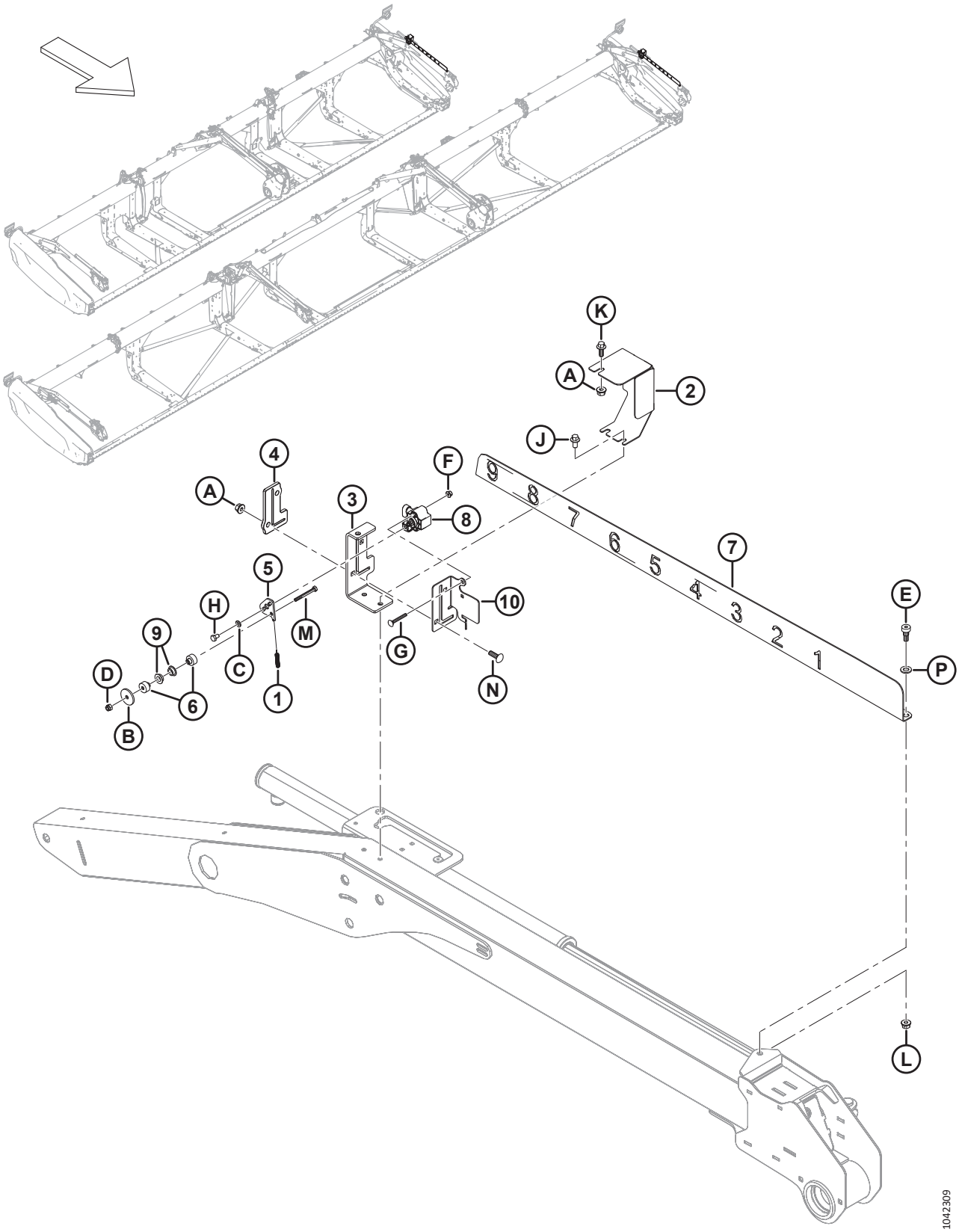

ЭЛЕКТРИЧЕСКОЕ ОБОРУДОВАНИЕ — ДАТЧИК ПЕРЕМЕЩЕНИЯ ВПЕРЕД/НАЗАД МОТОВИЛА (2023 МОДЕЛЬНОГО ГОДА И РАНЕЕ)

Ссылка	Номер детали	Описание	Кол-во	Серийный номер
N	136824	БОЛТ — УКОРОЧЕННЫЙ С ПОЛУКРУГЛОЙ ГОЛОВКОЙ И КВАДРАТНЫМ ПОДГОЛОВКОМ, M8 × 1,25 × 25-8.8-AA1J		
P	184711	ШАЙБА ПЛОСКАЯ СТАНД. M10-200HV-AA1J		

102 Электрическое оборудование — датчик перемещения вперед/назад мотовила (2024 модельного года и позднее)

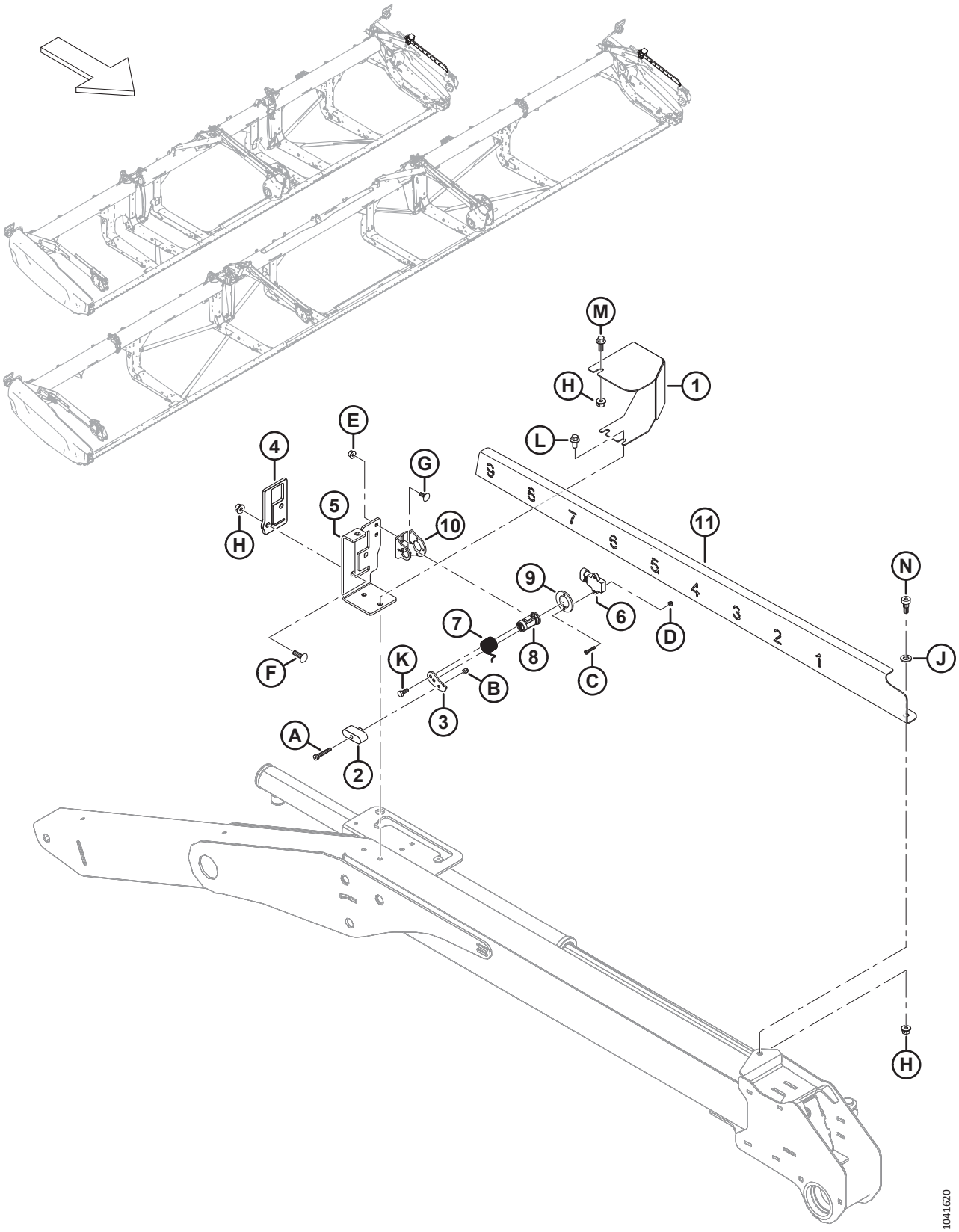

ЭЛЕКТРИЧЕСКОЕ ОБОРУДОВАНИЕ — ДАТЧИК ПЕРЕМЕЩЕНИЯ ВПЕРЕД/НАЗАД МОТОВИЛА (2024 МОДЕЛЬНОГО ГОДА И ПОЗДНЕЕ)

Ссылка	Номер детали	Описание	Кол-во	Серийный номер
	368338	КОМПЛЕКТ — ДАТЧИК ПЕРЕМЕЩЕНИЯ ВПЕРЕД/НАЗАД [428]	A/R	
1	368239	КРЫШКА — ДАТЧИК ПЕРЕМЕЩЕНИЯ ВПЕРЕД/НАЗАД	1	
2	360840	НАПРАВЛЯЮЩАЯ — ПРОДОЛЬНОГО ПЕРЕМЕЩЕНИЯ	1	
3	340956	РЫЧАГ — ДАТЧИК	1	
4	360828	НАПРАВЛЯЮЩАЯ — ПРОДОЛЬНОЕ ПЕРЕМЕЩЕНИЕ МОТОВИЛА	1	
5	360824	ОПОРА — ИНДИКАТОР ПРОДОЛЬНОГО ПЕРЕМЕЩЕНИЯ МОТОВИЛА	1	
6	500303	ДАТЧИК — ВРАЩЕНИЯ, ДВОЙНОЙ, БЕСКОНТАКТНЫЙ	1	
7	360212	ПРУЖИНА — КРУЧЕНИЯ	1	
8	352163	УЗЕЛ — ШАРНИР ДАТЧИКА	1	
9	352001	ПРОСТАВКА — ДАТЧИК	1	
10	340955	ОПОРА — ДАТЧИК	1	
11	360823	ИНДИКАТОР — ПРОДОЛЬНОЕ ПЕРЕМЕЩЕНИЕ МОТОВИЛА	1	
A	320409	ВИНТ — ГОЛОВКА С ВНУТР. ШЕСТИГР., С БУРТИКОМ, 6 × 25-M5 × 0,8 × 9,5-12.9-ОЦИНК.		
B	197230	ГАЙКА — ШЕСТИГРАННАЯ NYLOC M5 × 0,8-8-AA1J		
C	320410	ВИНТ — С ВНУТРЕННИМ ШЕСТИГРАННИКОМ M4 × 0,7 × 20-A2SS		
D	320390	ГАЙКА — ШЕСТИГРАННАЯ NYLOC M4 × 0,7-8-A2-НЕРЖ.СТ.		
E	152668	ГАЙКА — ШЕСТИГР., ФЛАНЦ., ЦЕНТР., СТОПОРН. M6 × 1-8		
F	136824	БОЛТ — УКОРОЧЕННЫЙ С ПОЛУКРУГЛОЙ ГОЛОВКОЙ И КВАДРАТНЫМ ПОДГОЛОВКОМ, M8 × 1,25 × 25-8.8-AA1J		
G	136748	БОЛТ — С ПОЛУКРУГЛОЙ ГОЛОВКОЙ И КВАДРАТНЫМ ПОДГОЛОВКОМ, M6 × 1 × 16-8.8-ЦИНК		
H	135337	ГАЙКА — ФЛАНЦЕВАЯ, ШЕСТИГРАННАЯ, СТОПОРН., M8 × 1,25-8-AA1J		
J	184711	ШАЙБА ПЛОСКАЯ СТАНД. M10-200HV-AA1J		
K	184642	БОЛТ — С ШЕСТИГР. ГОЛОВКОЙ, РЕЗЬБА ПО ВСЕЙ ДЛИНЕ M6 × 1 × 16-8.8-AA1J		
L	136485	БОЛТ — С ШЕСТИГРАННОЙ ГОЛОВКОЙ, С БУРТИКОМ, РЕЗЬБА ПО ВСЕЙ ДЛИНЕ, M8 × 1,25 × 16-8.8-AA1J		
M	136300	БОЛТ — ФЛАНЦЕВЫЙ, С ШЕСТИГР. ГОЛОВКОЙ, РЕЗЬБА ПО ВСЕЙ ДЛИНЕ M8 × 1,25 × 20-8.8-AA3L		
N	135894	ВИНТ — СТУПЕНЧАТЫЙ, ГОЛОВКА С ВНУТРЕННИМ ШЕСТИГРАННИКОМ M10		

428. Комплект датчика перемещения вперед/назад (MD № 368338) используется для модернизации оборудования 2023 модельного года и ранее до конструкции датчика перемещения вперед/назад мотовила 2024 модельного года. В комплект входят все детали и крепеж, перечисленные в данном разделе и инструкциях.

103 Наклейки и отражатели — Серия FD2

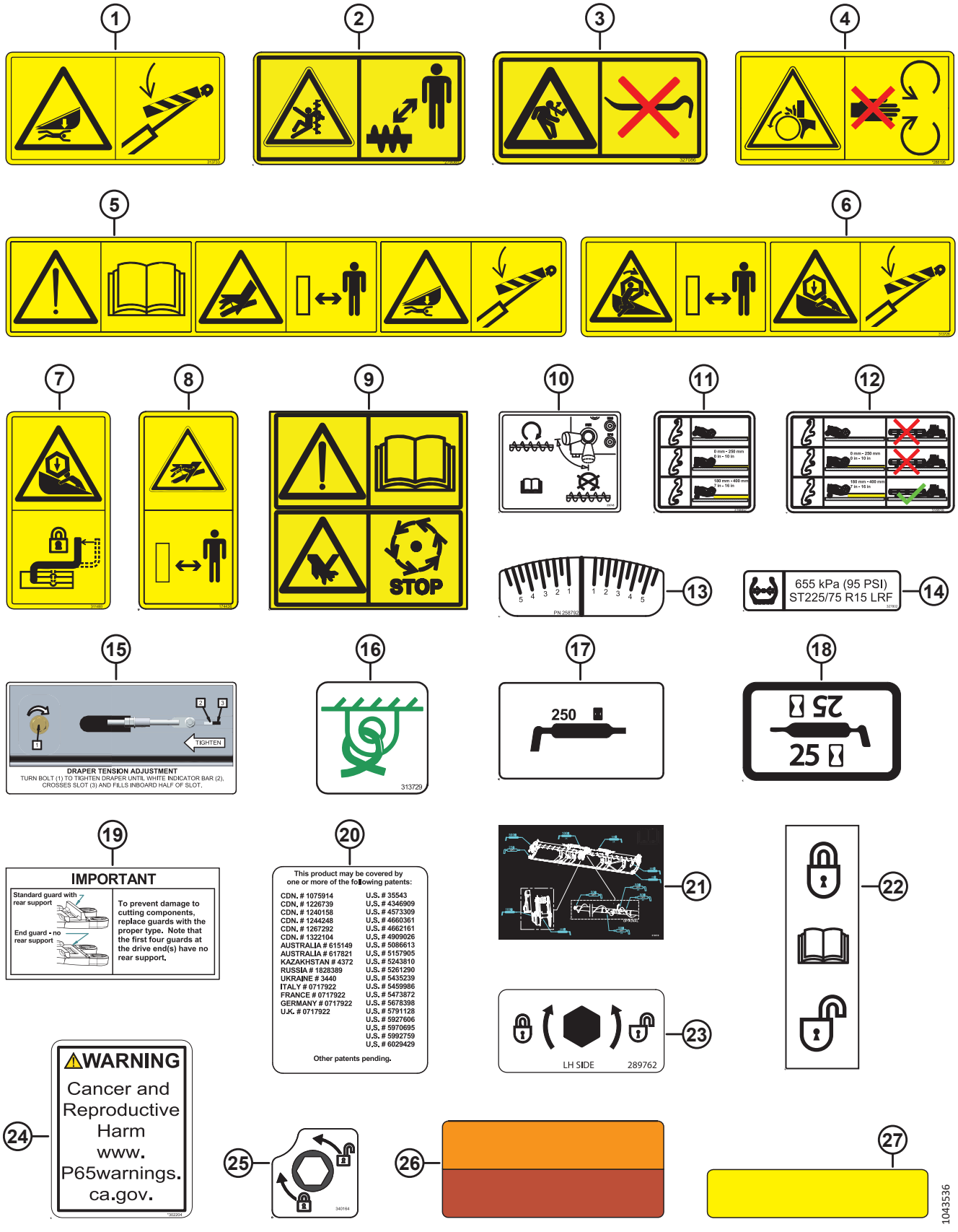

Ссылка	Номер детали	Описание	Кол-во	Серийный номер
1	313733	НАКЛЕЙКА — ОПАСНОСТЬ ОТ ЖАТКИ		
2	**279085**	**НАКЛЕЙКА — «ОСТОРОЖНО, ШНЕК»**		
3	**327086**	**НАКЛЕЙКА — ВЫБРОС ЭНЕРГИИ**		
4	288195	НАКЛЕЙКА — ВРАЩАЮЩАЯСЯ ДЕТАЛЬ		
5	313725	НАКЛЕЙКА — РУЧНОЙ РЕЖИМ/ВСПАШКА БЕЗ УЧАСТИЯ ЧЕЛОВЕКА/ОПАСНОСТЬ		
6	360541	НАКЛЕЙКА — ОПАСНОСТЬ ЗАТЯГИВАНИЯ В МОТОВИЛО		
7	311493	НАКЛЕЙКА — БЛОКИРОВКА ЦЕНТРАЛЬНОГО ОГРАНИЧИТЕЛЯ МОТОВИЛА		
8	**174436**	**НАКЛЕЙКА — ЖИДКОСТЬ ПОД ВЫСОКИМ ДАВЛЕНИЕМ**		
9	**313881**	**НАКЛЕЙКА — «ОПАСНО! ВЕРТИКАЛЬНЫЙ НОЖ»**		
10	**233745**	**НАКЛЕЙКА — КЛАПАН ВЕРХНЕГО ПОПЕРЕЧНОГО ШНЕКА (UCA)**		
11	**316662**	**НАКЛЕЙКА — НАСТРОЙКА ВЫСОТЫ** [429]		
12	**316639**	**НАКЛЕЙКА — НАСТРОЙКА ВЫСОТЫ, ПРАВАЯ**		
	316649	**НАКЛЕЙКА — НАСТРОЙКА ВЫСОТЫ, ЛЕВАЯ**		
13	**258792**	**НАКЛЕЙКА — КОНТРОЛЬ ИЗГИБА**		
14	**327802**	**НАКЛЕЙКА — ДАВЛЕНИЕ В ШИНАХ, 655 кПа (95 фунт/кв. дюйм)** [430]		
	327717	**НАКЛЕЙКА — ДАВЛЕНИЕ В ШИНАХ, 552 кПа (80 фунт/кв. дюйм)** [431]		
15	279528	НАКЛЕЙКА — НАТЯЖЕНИЕ ПРАВОГО ПОЛОТНА		
	220084	НАКЛЕЙКА — НАТЯЖЕНИЕ ЛЕВОГО ПОЛОТНА		
16	313729	НАКЛЕЙКА — СТРОПОВОЧНЫЙ УЗЕЛ		
17	323516	НАКЛЕЙКА — СМАЗКА (250 ЧАСОВ)		
18	23164	НАКЛЕЙКА — 25 ЧАСОВ ЖИДК. СМАЗКА		
	23165	НАКЛЕЙКА — 50 ЧАСОВ ЖИДК. СМАЗКА		
	115759	НАКЛЕЙКА — СМАЗКА КАЖДЫЕ 100 ЧАСОВ		
19	129313	НАКЛЕЙКА — ВАЖНО: ПРОТИВОРЕЖУЩИЕ ПАЛЬЦЫ		
20	32070	НАКЛЕЙКА — НОМЕР ПАТЕНТА		
21	313510	НАКЛЕЙКА — КОНСИСТЕНТНАЯ СМАЗКА, ГИБКАЯ, ДВОЙНОЕ МОТОВИЛО, 2 ШТ., ШНЕК		
	313920	НАКЛЕЙКА — КОНСИСТЕНТНАЯ СМАЗКА, ГИБКАЯ, ТРОЙНОЕ МОТОВИЛО, 3 ШТ., ШНЕК		
22	165218	НАКЛЕЙКА — БЛОКИРОВКА КРЫЛА		

429. Данная наклейка используется для исполнения со стабилизирующими колесами.
430. Наклейка с указанием давления в шинах MD № 327802 (655 кПа [95 фунт/кв. дюйм]) применяется с шинами MD № 327808.
431. Наклейка с указанием давления в шинах MD № 327717 (552 кПа [80 фунт/кв. дюйм]) остается доступной в качестве ремонтной детали для замененной шины MD № 230483.

НАКЛЕЙКИ И ОТРАЖАТЕЛИ — СЕРИЯ FD2

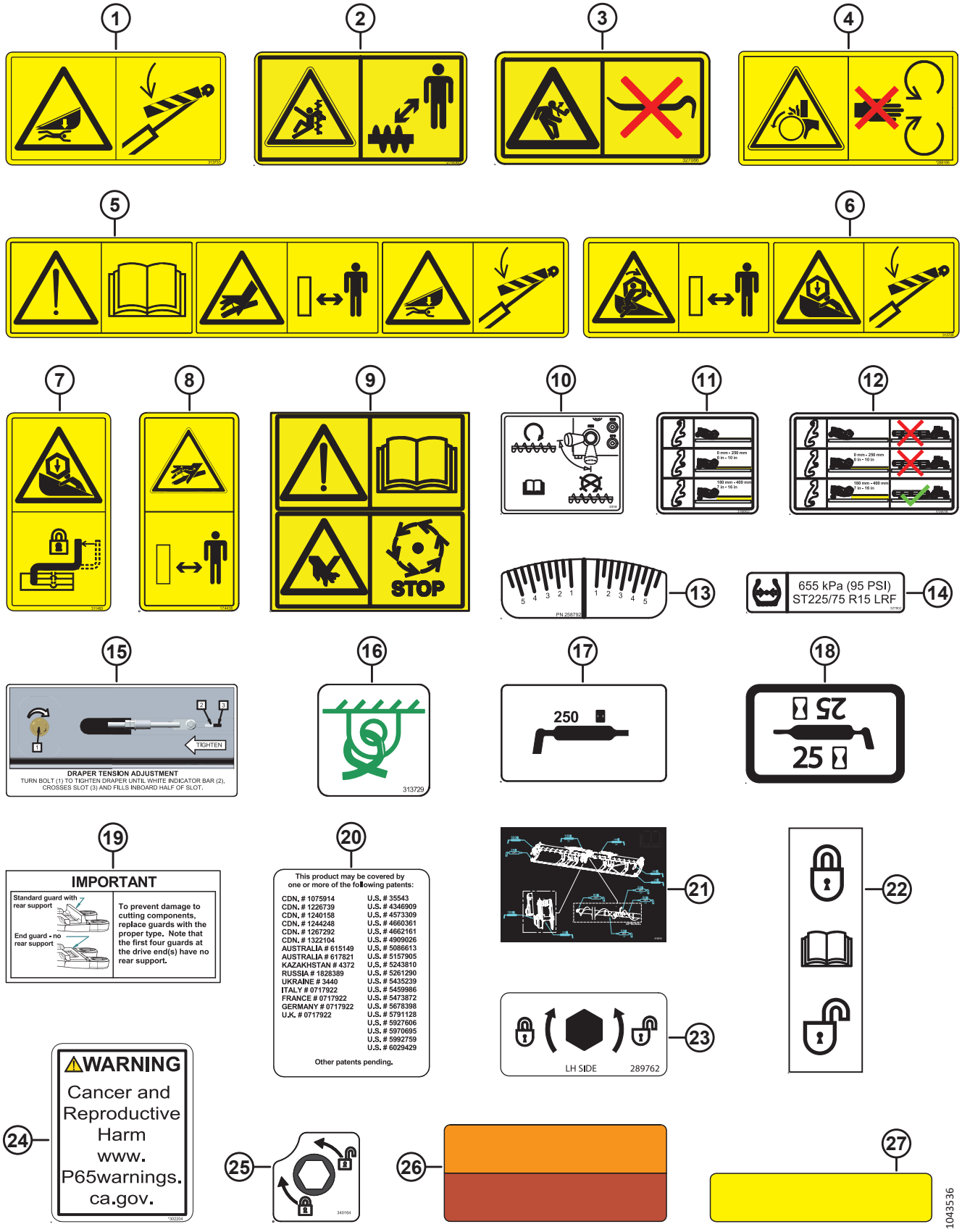

Ссылка	Номер детали	Описание	Кол-во	Серийный номер
23	289762	НАКЛЕЙКА — ЗАЩЕЛКА ДЕЛИТЕЛЯ, ЛЕВАЯ		
	289763	НАКЛЕЙКА — ЗАЩЕЛКА ДЕЛИТЕЛЯ, ПРАВАЯ		
24	**302204**	**НАКЛЕЙКА — «ЗАКОНОПРОЕКТ 65 ШТАТА КАЛИФОРНИЯ»**		
25	340164	НАКЛЕЙКА — ЭКСЦЕНТРИКОВАЯ ЗАЩЕЛКА		
26	313787	ОТРАЖАТЕЛЬ — КРАСНЫЙ/ОРАНЖЕВЫЙ, 230 ММ [432]		
	313730	ОТРАЖАТЕЛЬ — КРАСНЫЙ/ОРАНЖЕВЫЙ, 230 ММ (ГАБАРИТНЫЕ ФОНАРИ) [433]		
27	115146	ОТРАЖАТЕЛЬ — ЖЕЛТЫЙ, 230 ММ		
	273440	ОТРАЖАТЕЛЬ — ЖЕЛТЫЙ, 655 ММ (8 ДЮЙМ., ЦЕНТРАЛЬНАЯ ТРУБА) [434]		
	165524	ОТРАЖАТЕЛЬ — КРАСНЫЙ, 230 ММ [435]		

432. Отражатель используется для пластмассовых/ПВХ-поверхностей.
433. Отражатель используется для металлических поверхностей.
434. Отражатель используется на центральных трубах мотовила.
435. Отражатель используется на правом боковом щитке жатки.

104 Наклейки — идентификация изделия, New Holland

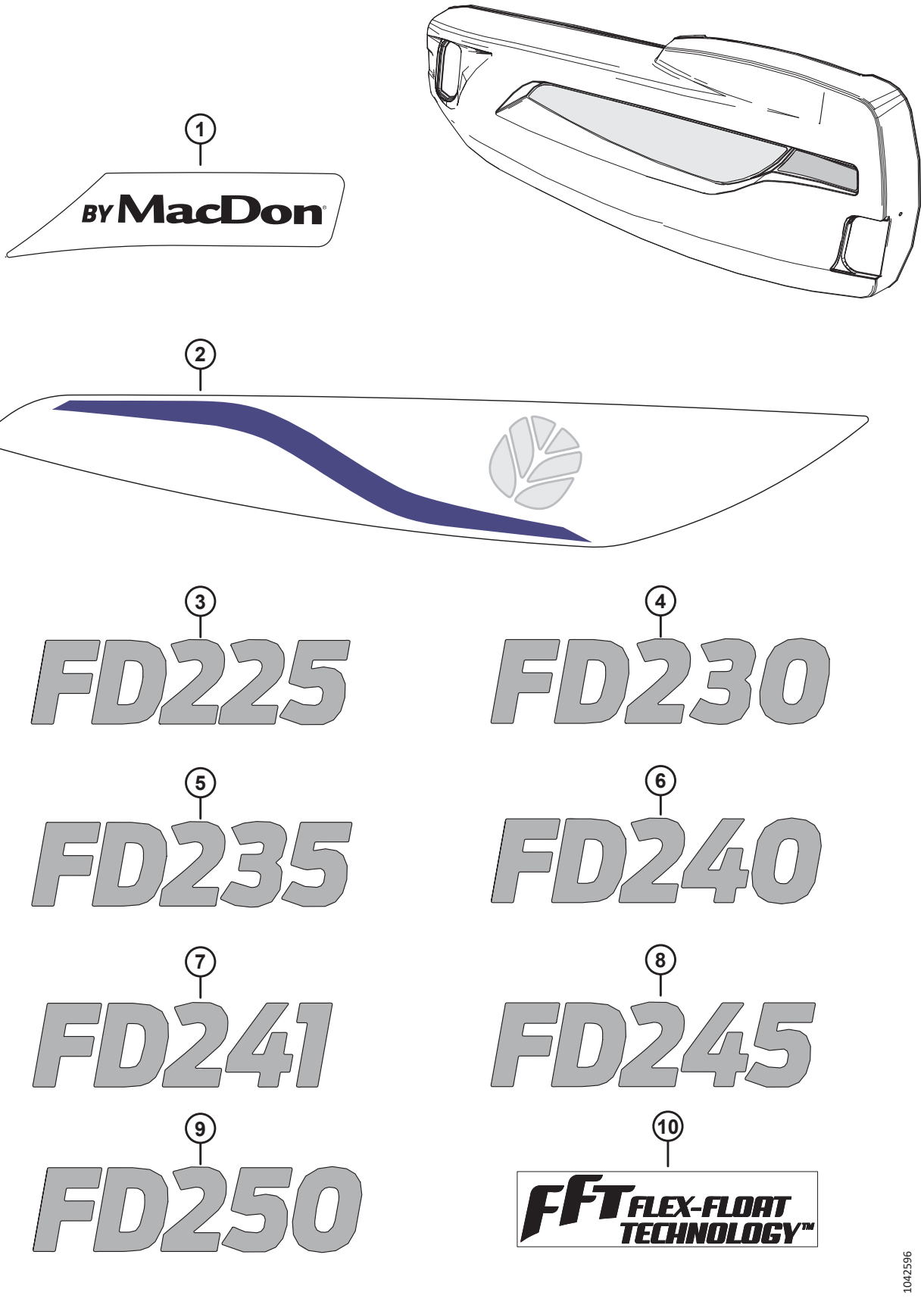

Ссылка	Номер детали	Описание	Кол-во	Серийный номер
1	368424	НАКЛЕЙКА — MACDON NH, ПРОЗРАЧНАЯ, ЛЕВАЯ [436]	1	
	368425	НАКЛЕЙКА — MACDON NH, ПРОЗРАЧНАЯ, ПРАВАЯ [437]	1	
2	368386	НАКЛЕЙКА — NH, ЛЕВАЯ [438]	1	
	368394	НАКЛЕЙКА — NH, ПРАВАЯ [439]	1	
3	360405	НАКЛЕЙКА — НОМЕР МОДЕЛИ FD225 NH	1	
4	360406	НАКЛЕЙКА — НОМЕР МОДЕЛИ FD230 NH	1	
5	360407	НАКЛЕЙКА — НОМЕР МОДЕЛИ FD235 NH	1	
6	360408	НАКЛЕЙКА — НОМЕР МОДЕЛИ FD240 NH	1	
7	360409	НАКЛЕЙКА — НОМЕР МОДЕЛИ FD241 NH	1	
8	360410	НАКЛЕЙКА — НОМЕР МОДЕЛИ FD245 NH	1	
9	360411	НАКЛЕЙКА — НОМЕР МОДЕЛИ FD250 NH	1	
10	245093	НАКЛЕЙКА — FFT (ТЕХНОЛОГИЯ FLEX-FLOAT)	1	

436. Левая желтая наклейка NH MD № 360421 заменена на левую прозрачную наклейку NH MD № 368424. Заказывайте наклейку MD № 360421 до использования всех запасов, затем заказывайте наклейку MD № 368424.
437. Правая желтая наклейка NH MD № 360422 заменена на правую прозрачную наклейку NH MD № 368425. Заказывайте наклейку MD № 360422 до использования всех запасов, затем заказывайте наклейку MD № 368425.
438. Левая желтая наклейка NH MD № 360446 заменена на левую наклейку NH MD № 368386. Заказывайте наклейку MD № 360446 до использования всех запасов, затем заказывайте наклейку MD № 368386.
439. Правая желтая наклейка NH MD № 360447 заменена на правую наклейку NH MD № 368394. Заказывайте наклейку MD № 360447 до использования всех запасов, затем заказывайте наклейку MD № 368394.

105 Наклейки – французский язык

1

2

3

4

1036707

НАКЛЕЙКИ – ФРАНЦУЗСКИЙ ЯЗЫК

Ссылка	Номер детали	Описание	Кол-во	Серийный номер
1	340049	НАКЛЕЙКА — МАСЛО, ВАЖНО, ФРАНЦ.		
2	245433	НАКЛЕЙКА — ВАЖНО: ПРОТИВОРЕЖУЩИЕ ПАЛЬЦЫ, ФРАНЦУЗСКИЙ		
3	245432	НАКЛЕЙКА — НАТЯЖЕНИЕ ПРАВОГО ПОЛОТНА, ФРАНЦУЗСКИЙ		
4	245428	НАКЛЕЙКА — НАТЯЖЕНИЕ ЛЕВОГО ПОЛОТНА, ФРАНЦУЗСКИЙ		

106 Наклейки – португальский язык

1

2

3

4

1036719

НАКЛЕЙКИ – ПОРТУГАЛЬСКИЙ ЯЗЫК

Ссылка	Номер детали	Описание	Кол-во	Серийный номер
1	340051	НАКЛЕЙКА — МАСЛО, ВАЖНО, ПОРТУГ.		
2	220817	НАКЛЕЙКА — ВАЖНО: ПРОТИВОРЕЖУЩИЕ ПАЛЬЦЫ, ПОРТУГАЛЬСКИЙ		
3	220836	НАКЛЕЙКА — НАТЯЖЕНИЕ ПРАВОГО ПОЛОТНА, ПОРТУГАЛЬСКИЙ		
4	220824	НАКЛЕЙКА — НАТЯЖЕНИЕ ЛЕВОГО ПОЛОТНА, ПОРТУГАЛЬСКИЙ		

107 Наклейки – русский язык

1

2

3

4

1036727

НАКЛЕЙКИ – РУССКИЙ ЯЗЫК

Ссылка	Номер детали	Описание	Кол-во	Серийный номер
1	340052	НАКЛЕЙКА — МАСЛО, ВАЖНО, РУС.		
2	220832	НАКЛЕЙКА — ВАЖНО: ПРОТИВОРЕЖУЩИЕ ПАЛЬЦЫ, РУССКИЙ		
3	220834	НАКЛЕЙКА — НАТЯЖЕНИЕ ПРАВОГО ПОЛОТНА, РУССКИЙ		
4	220831	НАКЛЕЙКА — НАТЯЖЕНИЕ ЛЕВОГО ПОЛОТНА, РУССКИЙ		

108 Наклейки – испанский язык

1

2

3

4

1036716

НАКЛЕЙКИ – ИСПАНСКИЙ ЯЗЫК

Ссылка	Номер детали	Описание	Кол-во	Серийный номер
1	340050	НАКЛЕЙКА — МАСЛО, ВАЖНО, ИСПАН.		
2	220807	НАКЛЕЙКА — ВАЖНО: ПРОТИВОРЕЖУЩИЕ ПАЛЬЦЫ, ИСПАНСКИЙ		
3	220835	НАКЛЕЙКА — НАТЯЖЕНИЕ ПРАВОГО ПОЛОТНА, ИСПАНСКИЙ		
4	220814	НАКЛЕЙКА — НАТЯЖЕНИЕ ЛЕВОГО ПОЛОТНА, ИСПАНСКИЙ		

109 (Опция) ContourMax™ — наружные копирующие колеса

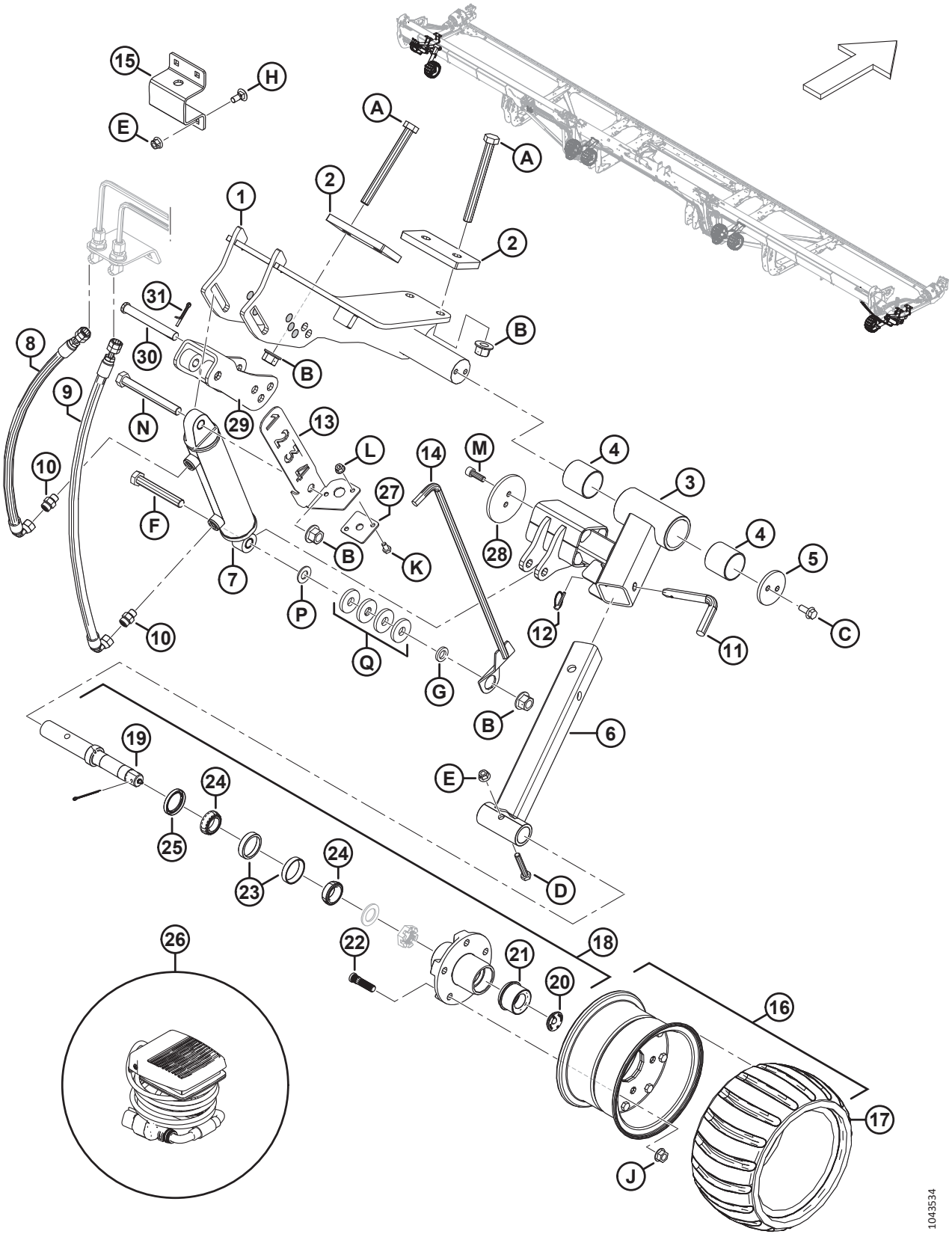

Ссылка	Номер детали	Описание	Кол-во	Серийный номер
	B7480	**КОМПЛЕКТ — КОПИРУЮЩИЕ КОЛЕСА CONTOURMAX** [440]		
1	**360875**	**СВАРНОЕ КРЕПЛЕНИЕ — ЛЕВОЕ НАРУЖНОЕ**	**1**	
	360987	**СВАРНОЕ КРЕПЛЕНИЕ — ПРАВОЕ НАРУЖНОЕ**	**1**	
2	233874	ПЛАСТИНА — ЗАДНЯЯ 85 ММ	4	
3	**360992**	**ВЕРХНИЙ НАРУЖНЫЙ РЫЧАГ — УЗЕЛ** [441]	**2**	
4	313020	ВТУЛКА — ПЛАСТИК	4	
5	233870	ФИКСАТОР	2	
6	313914	НИЖНЯЯ НАРУЖНАЯ ОПОРА — СВАРНАЯ	2	
7	313012	ЦИЛИНДР — ГИДРАВЛИЧЕСКИЙ (ЛЕВЫЙ) [442]	1	
	313794	КОМПЛЕКТ УПЛОТНЕНИЙ		
	258391	ВТУЛКА		
	313011	ЦИЛИНДР — ГИДРАВЛИЧЕСКИЙ (ПРАВЫЙ) [443]	1	
	313793	КОМПЛЕКТ УПЛОТНЕНИЙ		
	258391	ВТУЛКА		
8	**323995**	**ШЛАНГ — ГИДР.**	**2**	
9	**323994**	**ШЛАНГ — ГИДР.**	**2**	
10	135778	ФИТИНГ — АДАПТЕР	4	
11	313921	ПАЛЕЦ — СТОПОРНЫЙ	2	
12	50193	ШТИФТ — ШТИФТ С ЧЕКОЙ	2	
13	NSS	КРОНШТЕЙН — ИНДИКАТОР (ТОЛЬКО ЛЕВЫЙ) [444]	1	
	360358	КОМПЛЕКТ — В СБОРЕ, СЕРВИСНЫЙ КОМПЛЕКТ ИНДИКАТОРА CONTOURMAX [445]	1	
14	NSS	ИНДИКАТОРЫ ВЫСОТЫ — СВАРНОЙ (ТОЛЬКО ЛЕВЫЙ) [444]	1	
	360358	КОМПЛЕКТ — В СБОРЕ, ОБСЛУЖИВАНИЕ ИНДИКАТОРА CONTOURMAX [445]	1	
15	313922	РЕМЕНЬ — ХРАНЕНИЕ КОЛЕСА (ТОЛЬКО ЛЕВЫЙ) [446]	1	

440. В комплект входят все перечисленные детали наружных и внутренних колес, необходимые для установки на жатке, имеющей подготовку для ContourMax™. Если в заводской конфигурации жатки такая поддержка не предусмотрена, вам также понадобится один из следующих комплектов, см. разделы *89 Гидравлическое оборудование — ContourMax™, копирующие колеса (FD225 и FD230), страница 269*–*91 Гидравлическое оборудование — ContourMax™, копирующие колеса (FD240, FD241, FD245 и FD250), страница 277*. Комплекты можно приобрести только через отдел комплексных товаров.
441. В комплект узла входят две пластмассовые втулки (MD № 313020).
442. Левый гидравлический цилиндр.
443. Правый гидравлический цилиндр.
444. Кронштейн индикатора (MD № 340703) и индикатор высоты (MD № 313447) были заменены на сервисный комплект (MD № 360358).
445. Детали для обслуживания см. в разделе *111 (Опция) ContourMax™ — комплект обслуживания индикатора, страница 335*.
446. Только левое наружное копирующее колесо.

(ОПЦИЯ) CONTOURMAX™ — НАРУЖНЫЕ КОПИРУЮЩИЕ КОЛЕСА

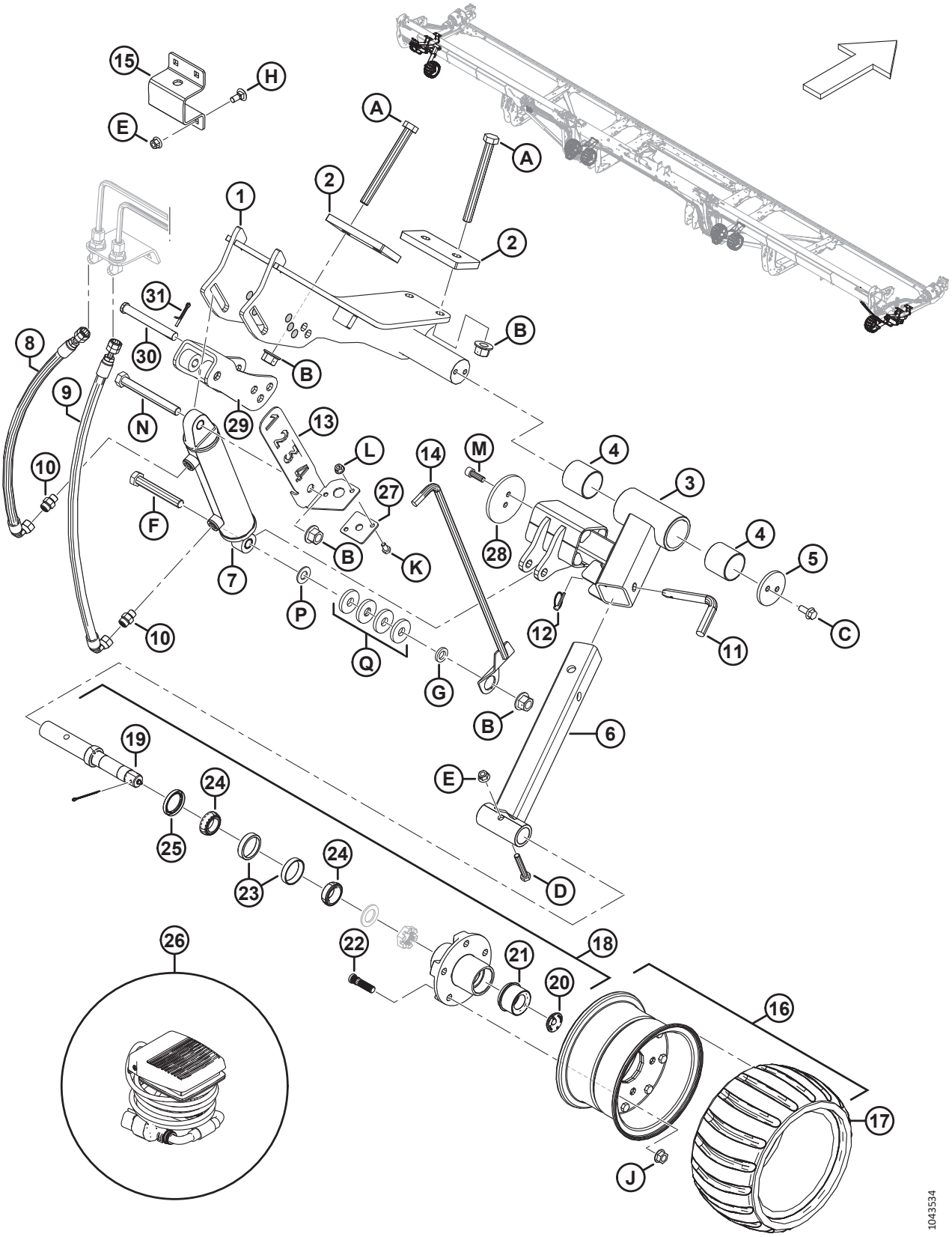

(ОПЦИЯ) CONTOURMAX™ — НАРУЖНЫЕ КОПИРУЮЩИЕ КОЛЕСА

Ссылка	Номер детали	Описание	Кол-во	Серийный номер
16	313368	КОПИРУЮЩЕЕ КОЛЕСО — В СБОРЕ [447]	2	
17	313366	ШИНА — КОНТУРНОЕ КОЛЕСО	2	
18	313114	ШПИНДЕЛЬ — В СБОРЕ [448]	2	
19	313859	ШПИНДЕЛЬ — ВАЛ	2	
20	284705	ПРОБКА — РЕЗИНОВАЯ	2	
21	284706	КРЫШКА — ОЦИНК., СМАЗОЧНАЯ	2	
22	284707	ШПИЛЬКА	10	
23	284708	ПОДШИПНИК — НАРУЖНОЕ КОЛЬЦО, 47 ММ	2	
24	284709	ПОДШИПНИК — ВНУТРЕННЕЕ КОЛЬЦО, 44 ММ	2	
25	284710	УПЛОТНЕНИЕ	2	
26	314581	ЖГУТ ПРОВОДОВ — НОЖНАЯ ПЕДАЛЬ	1	
27	313441	НАПРАВЛЯЮЩАЯ — ИНДИКАТОР	1	
28	233920	ФИКСАТОР — БОЛТ НА 3,75 ДЮЙМА ДИСК	2	
29	**319878**	**РЕГ. СВАРНОЙ — CONTOURMAX**	**2**	**486190-**
	233975	РЕГ. СВАРНОЙ — CONTOURMAX **(2023 И РАНЕЕ, ТОЛЬКО ДЛЯ РЕМОНТА)** [449]	2	**-486189**
30	113813	ШТИФТ — С ОТВЕРСТИЕМ ПОД ШПЛИНТ, 15,71 ММ, 115 ММ, ОЦИНК.	2	
31	18608	ШТИФТ — ШПЛИНТ 3/16 ДИАМ. × 1,5 ОЦИНК.	2	
A	320122	БОЛТ — С ШЕСТИГР. ГОЛОВКОЙ, M16 × 2 × 160-10.9-ЦИНК		
B	136440	ГАЙКА — ФЛАНЦЕВАЯ, ШЕСТИГРАННАЯ, СТОПОРН., M16 × 2-10-AA1J		
C	135783	БОЛТ — ФЛАНЦЕВЫЙ, С ШЕСТИГР. ГОЛОВКОЙ, РЕЗЬБА ПО ВСЕЙ ДЛИНЕ M10 × 1,5 × 25-10.9-AA1J		
D	184664	БОЛТ — С ШЕСТИГР. ГОЛОВКОЙ, M10 × 1,5 × 60-8.8-AA1J		
E	135799	ГАЙКА — ШЕСТИГР., ФЛАНЦ., ЦЕНТР., СТОПОРН. M10 × 1,5-10		
F	136159	БОЛТ — С ШЕСТИГР. ГОЛОВКОЙ, M16 × 2 × 110-8.8-AA1J (ТОЛЬКО ЛЕВ.) [450]		
	152602	БОЛТ — С ШЕСТИГР. ГОЛОВКОЙ, M16 × 2 × 80-10.9-AA1J (ТОЛЬКО ПРАВ.) [451]		
G	103361	ШАЙБА — ПЛОСКАЯ (ТОЛЬКО ЛЕВ.) [450]		

447. В комплект колеса входит шина (MD № 313366).
448. Шпиндель в сборе включает вал шпинделя (MD № 313859), резиновую заглушку (MD № 284705), смазочный колпачок EZ (MD № 284706), пять шпилек (MD № 284707), наружное кольцо подшипника 47 мм (MD № 284708) ,внутреннее кольцо подшипника 44 мм (MD № 284709), уплотнение (MD № 284710), корончатую гайку (не продается отдельно) и шайбу (не продается отдельно).
449. Поставляется только в качестве ремонтной детали для 2023 модельного года и ранее.
450. Только левое наружное копирующее колесо.
451. Только правое наружное копирующее колесо.

(ОПЦИЯ) CONTOURMAX™ — НАРУЖНЫЕ КОПИРУЮЩИЕ КОЛЕСА

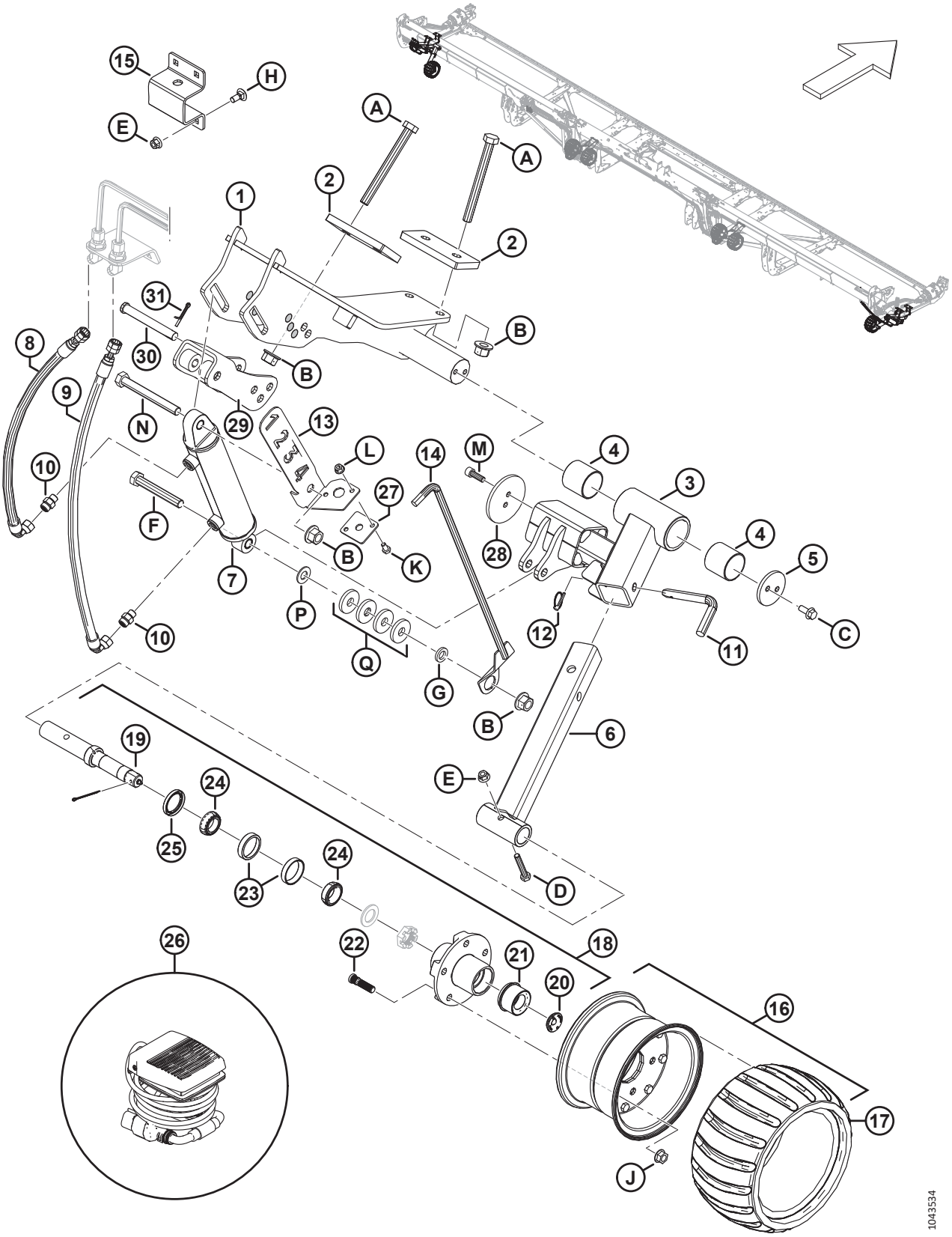

Ссылка	Номер детали	Описание	Кол-во	Серийный номер
H	135785	БОЛТ — С ПОЛУКРУГЛОЙ ГОЛОВКОЙ И КВАДРАТНЫМ ПОДГОЛОВКОМ, M10 × 1,5 × 25-8.8-AA1J		
J	188470	ГАЙКА — ФЛАНЦ., ДЕФОРМ. РЕЗЬБА , ГЛАДК. ТОРЕЦ 1/2-20 UNF КЛАСС ПРОЧНОСТИ 8 AA1J		
K	50139	БОЛТ — С ШЕСТИГР. ГОЛОВКОЙ, РЕЗЬБА ПО ВСЕЙ ДЛИНЕ M8 × 1,25 × 16-8.8-AA1J		
L	135337	ГАЙКА — ФЛАНЦЕВАЯ, ШЕСТИГРАННАЯ, СТОПОРН., M8 × 1,25-8-AA1J		
M	135401	ВИНТ — ШЕСТИГР. ПОД ТОРЦОВ. КЛЮЧ, РЕЗЬБА ПО ВСЕЙ ДЛИНЕ M10 × 1,5 × 30-8.8-AA1J		
N	184677	БОЛТ — С ШЕСТИГР. ГОЛОВКОЙ, M16 × 2 × 140-8.8-AA1J		
P	18600	ШАЙБА — ПЛОСКАЯ SAE 21/32 ВД × 1 5/16 НД, AA1J (ТОЛЬКО ЛЕВ.) [452]		
Q	4762	ШАЙБА — ПЛОСКАЯ 2/3 ДЮЙМА ВД, 1 13/16 ДЮЙМА НД, 1/4 ДЮЙМА ТОЛЩИНА (ТОЛЬКО ЛЕВ.) [452]		

452. Только левое наружное копирующее колесо.

110 (Опция) ContourMax™ — внутренние копирующие колеса

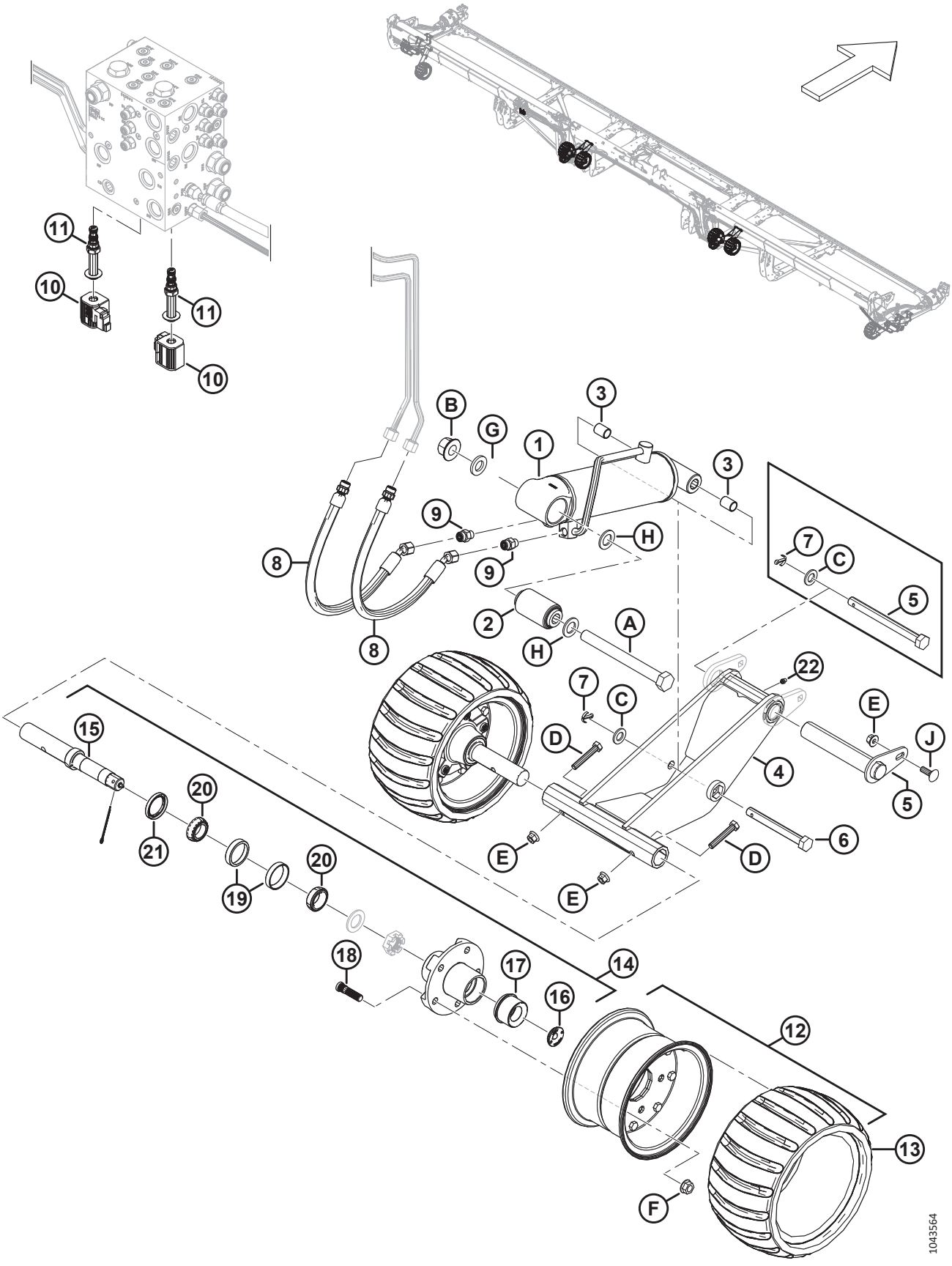

(ОПЦИЯ) CONTOURMAX™ — ВНУТРЕННИЕ КОПИРУЮЩИЕ КОЛЕСА

Ссылка	Номер детали	Описание	Кол-во	Серийный номер
	B7480	**КОМПЛЕКТ — КОПИРУЮЩИЕ КОЛЕСА CONTOURMAX** [453]		
1	313776	ЛЕВЫЙ ИЗОЛЯТОР ЦИЛИНДРА — В СБОРЕ [454]	1	
	313791	КОМПЛЕКТ УПЛОТНЕНИЙ		
	313777	ПРАВЫЙ ИЗОЛЯТОР ЦИЛИНДРА — В СБОРЕ [454]	1	
	313792	КОМПЛЕКТ УПЛОТНЕНИЙ		
2	313007	ВТУЛКА — ОСНОВНАЯ, РЕЗИНОВАЯ	2	
3	258391	ВТУЛКА	4	
4	360774	УЗЕЛ — CONTOURMAX С ТАВОТНИЦЕЙ [455]	2	

453. В комплект входят все перечисленные детали наружных и внутренних колес, необходимые для установки на жатке, имеющей подготовку для ContourMax™. Если в заводской конфигурации жатки такая поддержка не предусмотрена, вам также понадобится один из следующих комплектов, см. разделы *89 Гидравлическое оборудование — ContourMax™, копирующие колеса (FD225 и FD230), страница 269*–*91 Гидравлическое оборудование — ContourMax™, копирующие колеса (FD240, FD241, FD245 и FD250), страница 277*. Комплекты можно приобрести только через отдел комплексных товаров.
454. В комплект изолятора цилиндра в сборе входит основная резиновая втулка (MD № 313007) и две втулки (MD № 258391).
455. Включает смазочный фитинг (MD № 18671) и наклейку о периодичности смазки 100 часов (MD № 115759).

(ОПЦИЯ) CONTOURMAX™ — ВНУТРЕННИЕ КОПИРУЮЩИЕ КОЛЕСА

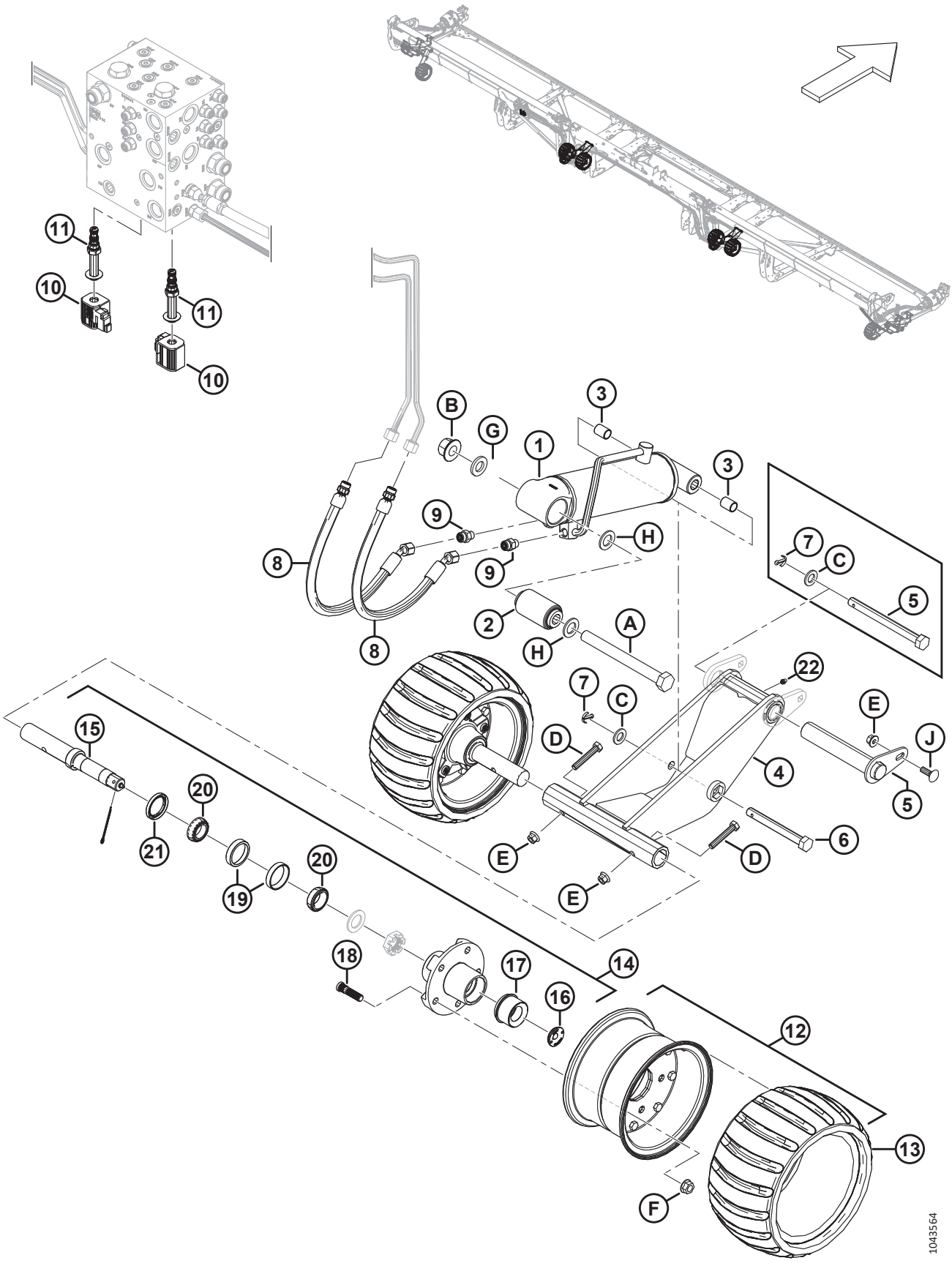

(ОПЦИЯ) CONTOURMAX™ — ВНУТРЕННИЕ КОПИРУЮЩИЕ КОЛЕСА

Ссылка	Номер детали	Описание	Кол-во	Серийный номер
5	360714	ШТИФТ — CONTOURMAX [456]	2	
	360812	КОМПЛЕКТ — 1,25 ДЮЙМА ШТИФТ CONTOURMAX [457]	ПРИ НЕОБХОДИМОСТИ	
	360818	КОМПЛЕКТ — 5/8 ДЮЙМА ШТИФТ CONTOURMAX [458]	ПРИ НЕОБХОДИМОСТИ	
	313748	ШТИФТ — С ШЕСТИГР. ГОЛОВКОЙ, 5/8 × 7 ДЮЙМ. ДЛ. ОЦИНКОВ. [459]	ПРИ НЕОБХОДИМОСТИ	
6	313753	ШТИФТ — С ШЕСТИГР. ГОЛОВКОЙ, 5/8 × 5,25 ДЛ. ЦИНК	2	
7	18648	ШТИФТ — ШПЛИНТ 3/16 ДИАМ. × 1,25 ОЦИНК.	4	
8	283783	ШЛАНГ — ГИДР.	4	
	135865	УПЛОТНИТЕЛЬНОЕ КОЛЬЦО — Ø 1,78 × Ø 9,25		
9	135778	ФИТИНГ — АДАПТЕР	4	
10	287449	КАТУШКА — 12 В ПОСТ. ТОКА, 0,625 ДЮЙМА	2	
11	287450	КЛАПАН — ТАРЕЛЬЧАТЫЙ	2	
12	313368	КОПИРУЮЩЕЕ КОЛЕСО — В СБОРЕ [460]	4	
13	313366	ШИНА — КОНТУРНОЕ КОЛЕСО	4	

456. К штифту ContourMax™ (MD № 360714) для 2024 модельного года и позднее прилагается приварная проушина (не продается отдельно) и шарнирный палец 1,25 дюйма (не продается отдельно). Для технического обслуживания жаток 2023 модельного года и ранее с узлом колеса 2024 модельного года (MD № 360774) закажите комплект для обслуживания штифтов ContourMax™ 1,25 дюйма (MD № 360812) или комплект для обслуживания штифтов ContourMax™ 5/8 дюйма (MD № 360818).
457. Комплект для обслуживания штифтов ContourMax™ 1,25 дюйма используется для модернизации внутренних лап жатки, чтобы можно было использовать штифт большего размера (MD № 360714) для крепления узла колеса (MD № 360774) к лапе жатки. В комплект входят один штифт ContourMax™ (MD № 360714), две проушины для обслуживания (MD № 360713), две шайбы шаблона (MD № 360810), крепеж (MD № 136211, 135799) и инструкции.
458. Комплект для обслуживания штифтов ContourMax™ 5/8 дюйма ContourMax используется для возможности использования штифта с шестигранной головкой меньшего размера (2023 модельного года и ранее) размером 5/8 дюйма (MD № 313748) для крепления узла колеса (MD № 360774) к лапе жатки. В комплект входят один штифт (MD № 313748), одна трубчатая проставка (MD № 360819), один шплинт (MD № 18648), две шайбы пластины (не продается отдельно), крепеж (MD № 184717, 319544) и инструкции.
459. Ремонтная деталь только для заменяемого колеса узел (MD № 323478). Для нового узла колеса (MD № 360774) закажите штифт (MD № 360714) или комплекты для обслуживания (MD № 360812, 360818).
460. В комплект колеса входит шина (MD № 313366).

(ОПЦИЯ) CONTOURMAX™ — ВНУТРЕННИЕ КОПИРУЮЩИЕ КОЛЕСА

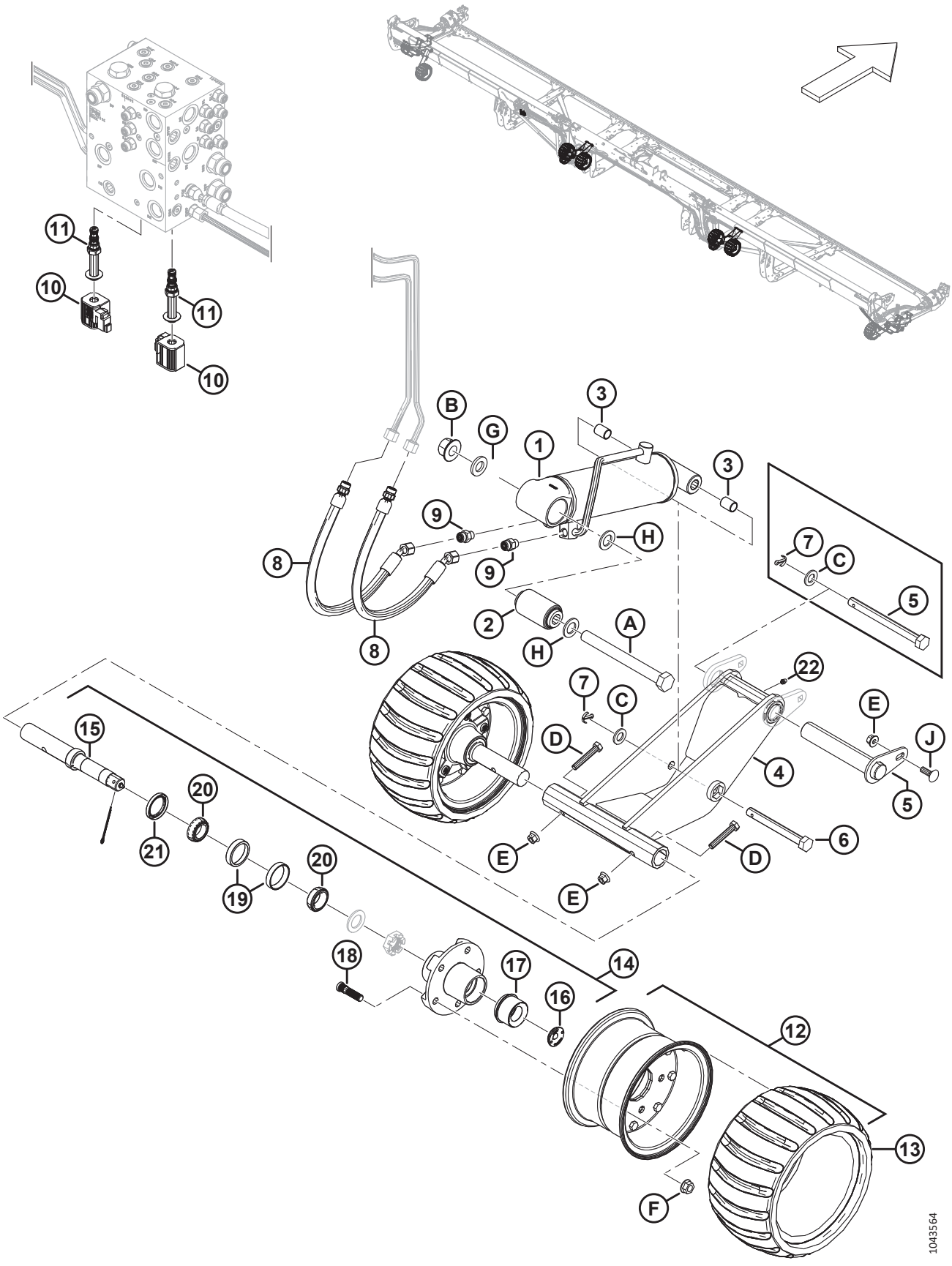

(ОПЦИЯ) CONTOURMAX™ — ВНУТРЕННИЕ КОПИРУЮЩИЕ КОЛЕСА

Ссылка	Номер детали	Описание	Кол-во	Серийный номер
14	313114	ШПИНДЕЛЬ — В СБОРЕ [461]	4	
15	313859	ШПИНДЕЛЬ — ВАЛ	4	
16	284705	ПРОБКА — РЕЗИНОВАЯ	4	
17	284706	КРЫШКА — ОЦИНК., СМАЗОЧНАЯ	4	
18	284707	ШПИЛЬКА	20	
19	284708	ПОДШИПНИК — НАРУЖНОЕ КОЛЬЦО, 47 ММ	4	
20	284709	ПОДШИПНИК — ВНУТРЕННЕЕ КОЛЬЦО, 44 ММ	4	
21	284710	УПЛОТНЕНИЕ	4	
22	18671	ФИТИНГ — СМАЗОЧН. 1/4, 28 АМЕР. УНИФ. МЕЛК. РЕЗЬБА	2	
A	320331	БОЛТ — С ШЕСТИГР. ГОЛОВКОЙ M20 × 2,5 × 200-10.9-ЦИНК		
B	136122	ГАЙКА — ФЛАНЦЕВАЯ, ШЕСТИГРАННАЯ, ЦЕНТР., СТОПОРН. M20 × 2,5-10-AA1J		
C	184717	ШАЙБА — ПЛОСКАЯ СТАНД. M16-200HV-AA1J		
D	184664	БОЛТ — С ШЕСТИГР. ГОЛОВКОЙ, M10 × 1,5 × 60-8.8-AA1J		
E	135799	ГАЙКА — ШЕСТИГР., ФЛАНЦ., ЦЕНТР., СТОПОРН. M10 × 1,5-10z		
F	188470	ГАЙКА — ФЛАНЦ., ДЕФОРМ. РЕЗЬБА , ГЛАДК. ТОРЕЦ 1/2-20 UNF КЛАСС ПРОЧНОСТИ 8 AA1J		
G	21540	ШАЙБА — ЗАКАЛ. ASTM F436M20-340HV-AB2C		
H	136477	ШАЙБА — ПЛОСКАЯ СТАНД. M20-200HV		
J	184662	БОЛТ — С ПОЛУКРУГЛОЙ ГОЛОВКОЙ И КВАДРАТНЫМ ПОДГОЛОВКОМ, РЕЗЬБА ПО ВСЕЙ ДЛИНЕ, M10 × 1,5 × 30-8.8-AA1J		

461. Шпиндель в сборе включает вал шпинделя (MD № 313859), резиновую заглушку (MD № 284705), смазочный колпачок EZ (MD № 284706), пять шпилек (MD № 284707), наружное кольцо подшипника 47 мм (MD № 284708) , внутреннее кольцо подшипника 44 мм (MD № 284709), и уплотнение (MD № 284710).

111 (Опция) ContourMax™ — комплект обслуживания индикатора

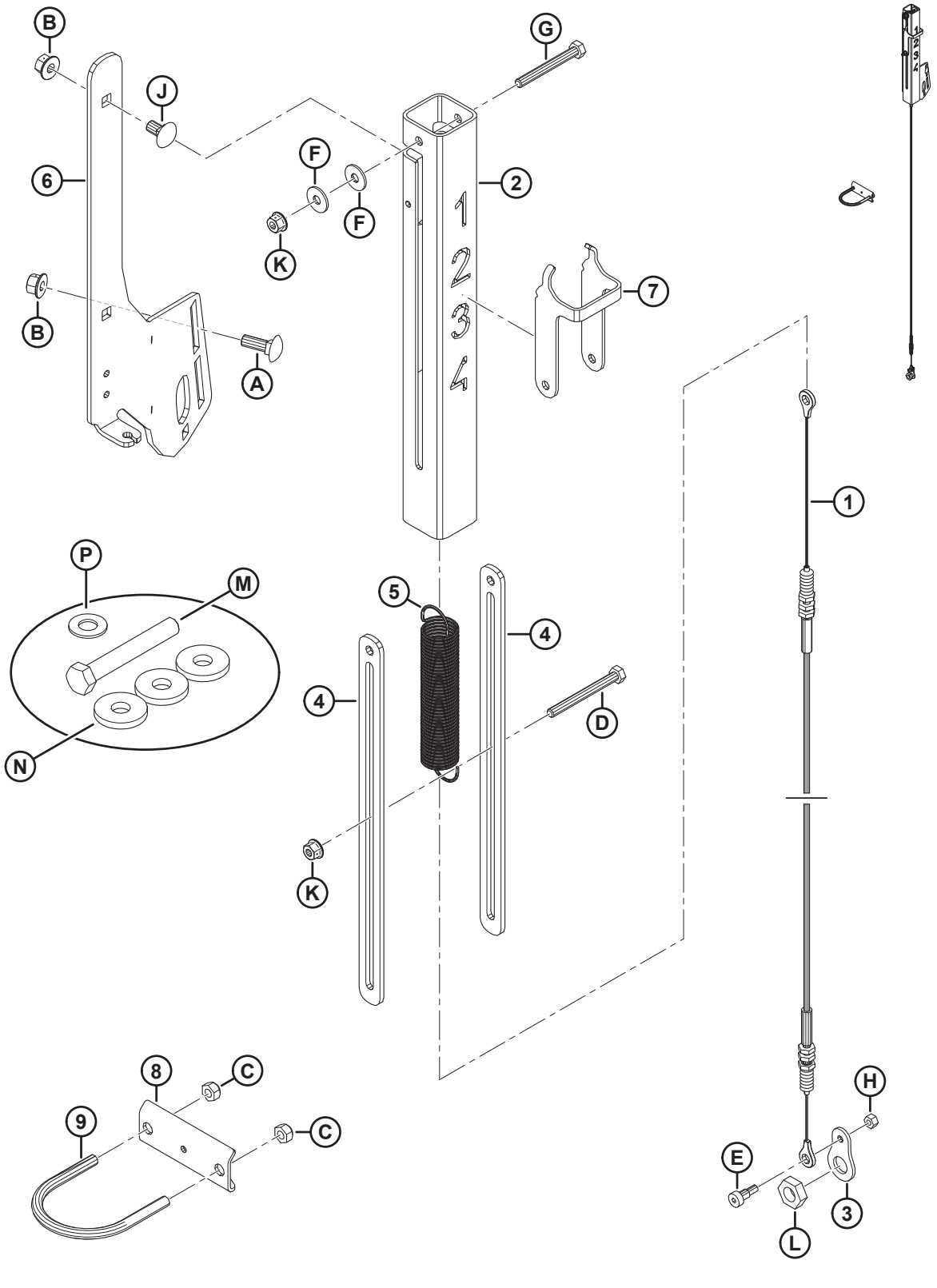

(ОПЦИЯ) CONTOURMAX™ — КОМПЛЕКТ ОБСЛУЖИВАНИЯ ИНДИКАТОРА

Ссылка	Номер детали	Описание	Кол-во	Серийный номер
	360358	КОМПЛЕКТ — В СБОРЕ, ОБСЛУЖИВАНИЕ ИНДИКАТОРА CONTOURMAX		
1	360559	КАБЕЛЬ — CONTOURMAX	1	
2	360551	ТРУБА — ИНДИКАТОР CONTOURMAX	1	
3	360526	ПЛАСТИНА — КАБЕЛЬНОЕ СОЕДИНЕНИЕ	1	
4	233950	ПРОСТАВКА — ИНДИКАТОР CONTOURMAX	2	
5	233906	ПРУЖИНА — CONTOURMAX	1	
6	233900	КРОНШТЕЙН — ИНДИКАТОР CONTOURMAX	1	
7	233891	ИНДИКАТОР — КОПИРУЮЩЕЕ КОЛЕСО	1	
8	233964	ФИКСАТОР — КАБЕЛЬ ИНДИКАТОРА	1	
9	47225	БОЛТ — U-ОБРАЗНЫЙ	1	
A	184662	БОЛТ — С ПОЛУКРУГЛОЙ ГОЛОВКОЙ И КВАДРАТНЫМ ПОДГОЛОВКОМ, РЕЗЬБА ПО ВСЕЙ ДЛИНЕ, M10 × 1,5 × 30-8.8-AA1J		
B	135799	ГАЙКА — ШЕСТИГРАННАЯ, С БУРТИКОМ, КОНТРГАЙКА СТОПОРНАЯ, M10 × 1,5-10		
C	18669	ГАЙКА — ШЕСТИГР. СТОПОРН., С ДЕФОРМИРОВАННОЙ РЕЗЬБОЙ 3/8-16 UNC КЛАСС ПРОЧНОСТИ 5, AA1J		
D	252421	БОЛТ — С ШЕСТИГРАННОЙ ГОЛОВКОЙ M8 × 1,25 × 80-8.8-AA2L		
E	197135	ВИНТ — СТУПЕНЧАТЫЙ, ГОЛОВКА С ВНУТРЕННИМ ШЕСТИГРАННИКОМ M8 × 10		
F	184709	ШАЙБА — ПЛОСКАЯ, БОЛЬШАЯ M8-200HV		
G	184656	БОЛТ — С ШЕСТИГР. ГОЛОВКОЙ, M8 × 1,25 × 70-8.8-AA1J		
H	136773	ГАЙКА — ШЕСТИГРАННАЯ, ЦЕНТР., СТОПОРН. M6 × 1-8-AA1J		
J	136178	БОЛТ — С ПОЛУКРУГЛОЙ ГОЛОВКОЙ И КВАДРАТНЫМ ПОДГОЛОВКОМ, M10 × 1,5 × 20-8.8-AA1J		
K	135337	ГАЙКА — ФЛАНЦЕВАЯ, ШЕСТИГРАННАЯ, СТОПОРН., M8 × 1,25-8-AA1J		
L	320218	ГАЙКА — ШЕСТИГРАННАЯ, НИЗКАЯ M16 × 2-СПЕЦ.-5-ЦИНК		
M	136159	БОЛТ — С ШЕСТИГР. ГОЛОВКОЙ M16 × 2 × 110-8.8-AA3L [462]		
N	4762	ШАЙБА — ПЛОСКАЯ [462]		
P	18600	ШАЙБА — ПЛОСКАЯ SAE 21/32 ВД × 5/16 НД, AA1J [462]		

462. Используется только для жаток 2020 и 2021 модельного года.

112 (Опция) ContourMax™ — измерение высоты — New Holland

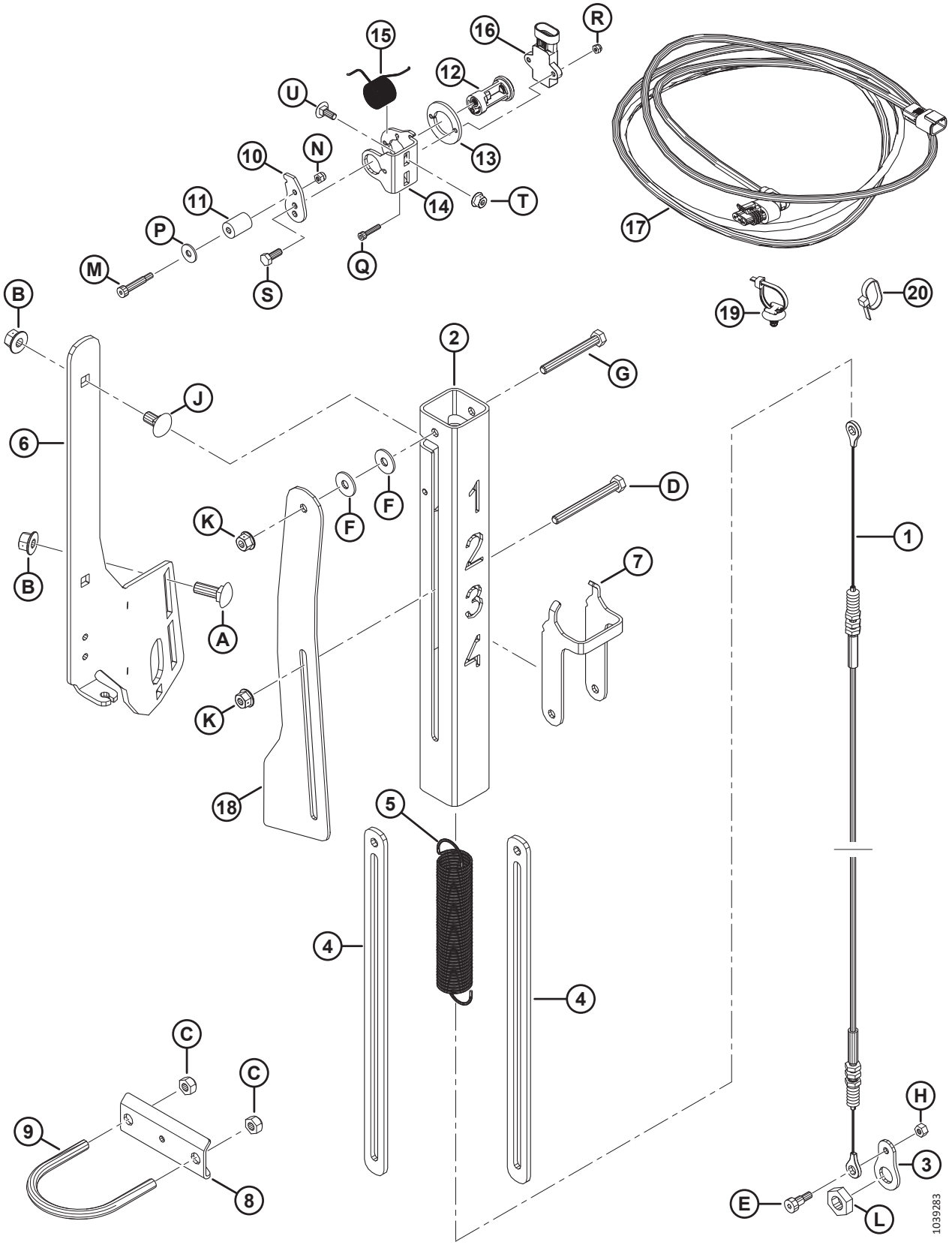

(ОПЦИЯ) CONTOURMAX™ — ИЗМЕРЕНИЕ ВЫСОТЫ — NEW HOLLAND

ПРИМЕЧАНИЕ:

Комплект измерения высоты ContourMax™ требуется для всех жаток комбайнов New Holland 2019 модельного года и позднее, оборудованных копирующими колесами ContourMax™ (дополнительное оборудование).

Ссылка	Номер детали	Описание	Кол-во	Серийный номер
	360358	КОМПЛЕКТ — В СБОРЕ, ОБСЛУЖИВАНИЕ ИНДИКАТОРА CONTOURMAX		
	B7350	КОМПЛЕКТ — ДАТЧИК CONTOURMAX [463]		
1	360559	КАБЕЛЬ — CONTOURMAX	1	
2	360551	ТРУБА — ИНДИКАТОР CONTOURMAX	1	
3	360526	ПЛАСТИНА — КАБЕЛЬНОЕ СОЕДИНЕНИЕ	1	
4	233950	ПРОСТАВКА — ИНДИКАТОР CONTOURMAX	2	
5	233906	ПРУЖИНА — CONTOURMAX	1	
6	233900	КРОНШТЕЙН — ИНДИКАТОР CONTOURMAX	1	
7	233891	ИНДИКАТОР — КОПИРУЮЩЕЕ КОЛЕСО	1	
8	233964	ФИКСАТОР — КАБЕЛЬ ИНДИКАТОРА	1	
9	47225	БОЛТ — U-ОБРАЗНЫЙ	1	
10	340956	РЫЧАГ — ДАТЧИК	1	
11	340289	РОЛИК — 5/8 ДЮЙМА НАРУЖН. ДИАМ.	1	
12	352163	УЗЕЛ — ШАРНИР ДАТЧИКА	1	
13	352001	ПРОСТАВКА — ДАТЧИК	1	
14	340955	ОПОРА — ДАТЧИК	1	
15	340954	ПРУЖИНА — КРУЧЕНИЯ	1	
16	500303	ДАТЧИК — ВРАЩЕНИЯ, ДВОЙНОЙ, БЕСКОНТАКТНЫЙ	1	
17	323694	ЖГУТ ПРОВОДОВ — ВНЕШН. КОНТУР ПОЗ.	1	
18	323499	СОЕДИНЕНИЕ — ДАТЧИК CONTOURMAX	1	
19	136655	КРЕПЕЖНАЯ ДЕТАЛЬ — УСТАНОВКА «ЕЛОЧКОЙ» СО СТЯЖКОЙ	2	
20	21763	КРЕПЛЕНИЕ — СТЯЖКА ПЛАСТИКОВАЯ ЧЕРНАЯ	13	
A	184662	БОЛТ — С ПОЛУКРУГЛОЙ ГОЛОВКОЙ И КВАДРАТНЫМ ПОДГОЛОВКОМ, РЕЗЬБА ПО ВСЕЙ ДЛИНЕ, M10 × 1,5 × 30-8.8-AA1J		
B	135799	ГАЙКА — ШЕСТИГР., ФЛАНЦ., ЦЕНТР., СТОПОРН. M10 × 1,5-10		
C	18669	ГАЙКА — ШЕСТИГР. СТОПОРН., С ДЕФОРМИРОВАННОЙ РЕЗЬБОЙ 3/8-16 UNC КЛАСС ПРОЧНОСТИ 5, AA1J		
D	252421	БОЛТ — С ШЕСТИГРАННОЙ ГОЛОВКОЙ M8 × 1,25 × 80-8.8-AA2L		
E	197135	ВИНТ — СТУПЕНЧАТЫЙ, ГОЛОВКА С ВНУТРЕННИМ ШЕСТИГРАННИКОМ M8 × 10		

463. Комплекты можно приобрести только через отдел комплексных товаров.

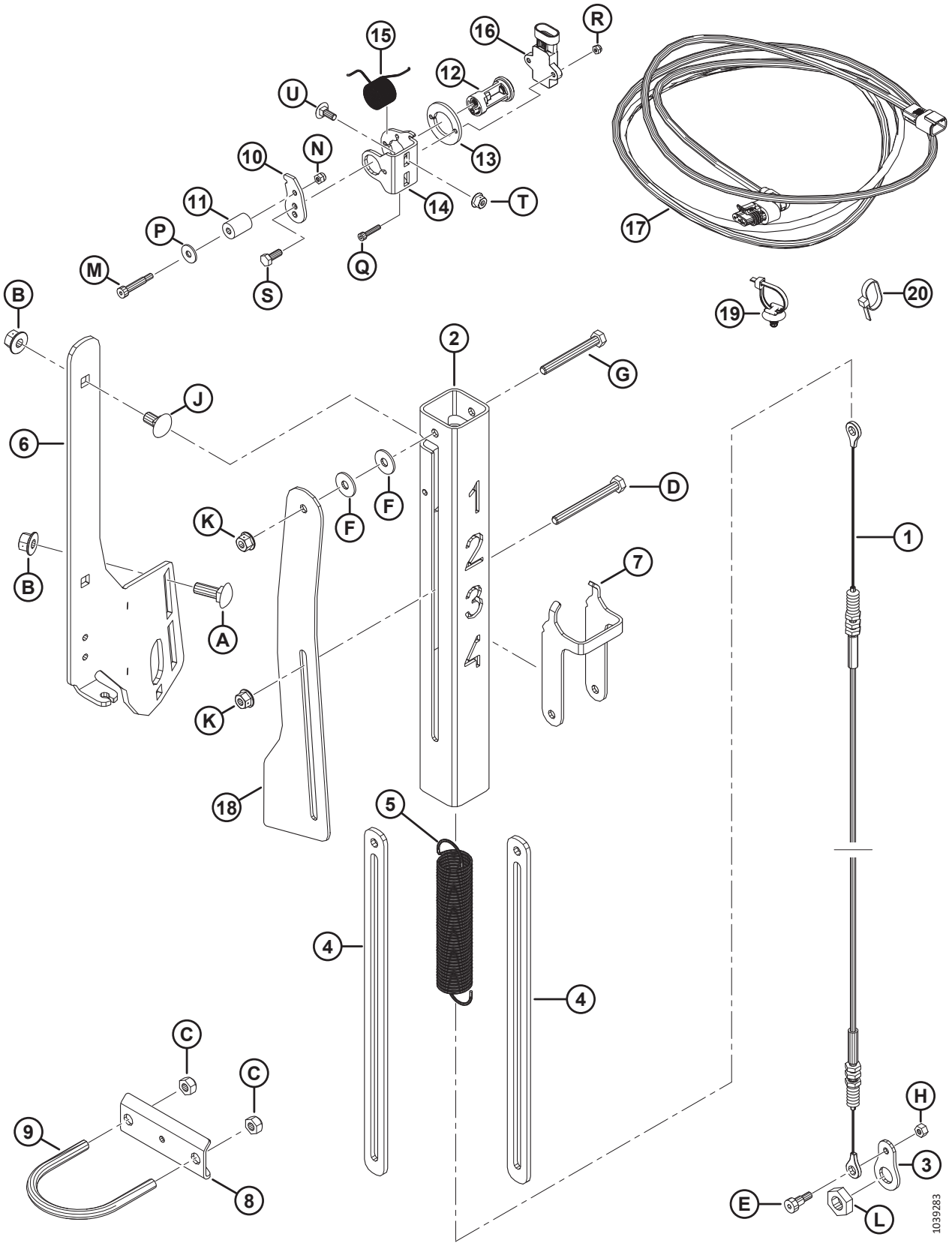
15
16
R
12
U
13
10
N
14
T
11
P
M
S
Q
17
19
20
B
2
G
J
6
D
K
F
F
1
2
3
4
B
7
A
K
18
5
4
4
C
C
9
8
H
3
E
L
1039283

Ссылка	Номер детали	Описание	Кол-во	Серийный номер
F	184709	ШАЙБА — ПЛОСКАЯ, БОЛЬШАЯ M8-200HV		
G	184656	БОЛТ — С ШЕСТИГР. ГОЛОВКОЙ, M8 × 1,25 × 70-8.8-AA1J		
H	136773	ГАЙКА — ШЕСТИГРАННАЯ, ЦЕНТР., СТОПОРН. M6 × 1-8-AA1J		
J	136178	БОЛТ — С ПОЛУКРУГЛОЙ ГОЛОВКОЙ И КВАДРАТНЫМ ПОДГОЛОВКОМ, M10 × 1,5 × 20-8.8-AA1J		
K	135337	ГАЙКА — ФЛАНЦЕВАЯ, ШЕСТИГРАННАЯ, СТОПОРН., M8 × 1,25-8-AA1J		
L	320218	ГАЙКА — ШЕСТИГРАННАЯ, НИЗКАЯ M16 × 2-СПЕЦ.-5-ЦИНК		
M	320409	ВИНТ — ШЕСТИГР. ПОД ТОРЦОВ. КЛЮЧ, СТУПЕНЧАТЫЙ R6 × 25-M5 × 0,8 × 9,5-12.9-ОЦИНКОВ.		
N	197230	ГАЙКА — ШЕСТИГРАННАЯ NYLOC M5 × 0,8-8-AA1J		
P	184706	ШАЙБА — ПЛОСКАЯ, БОЛЬШАЯ M6-200HV		
Q	320410	ВИНТ — С ВНУТРЕННИМ ШЕСТИГРАННИКОМ M4 × 0,7 × 20-A2SS		
R	320390	ГАЙКА — ШЕСТИГРАННАЯ NYLOC M4 × 0,7-8-A2-НЕРЖ.СТ		
S	184642	БОЛТ — С ШЕСТИГР. ГОЛОВКОЙ, РЕЗЬБА ПО ВСЕЙ ДЛИНЕ M6 × 1 × 16-8.8-AA1J		
T	152668	ГАЙКА — ШЕСТИГРАННАЯ, С БУРТИКОМ, КОНТРГАЙКА СТОПОРНАЯ, M6 × 1-8		
U	136748	БОЛТ — С ПОЛУКРУГЛОЙ ГОЛОВКОЙ И КВАДРАТНЫМ ПОДГОЛОВКОМ, M6 × 1 × 16-8.8-ЦИНК		

113 (Опция) Стеблеподъемники и стеллаж для хранения

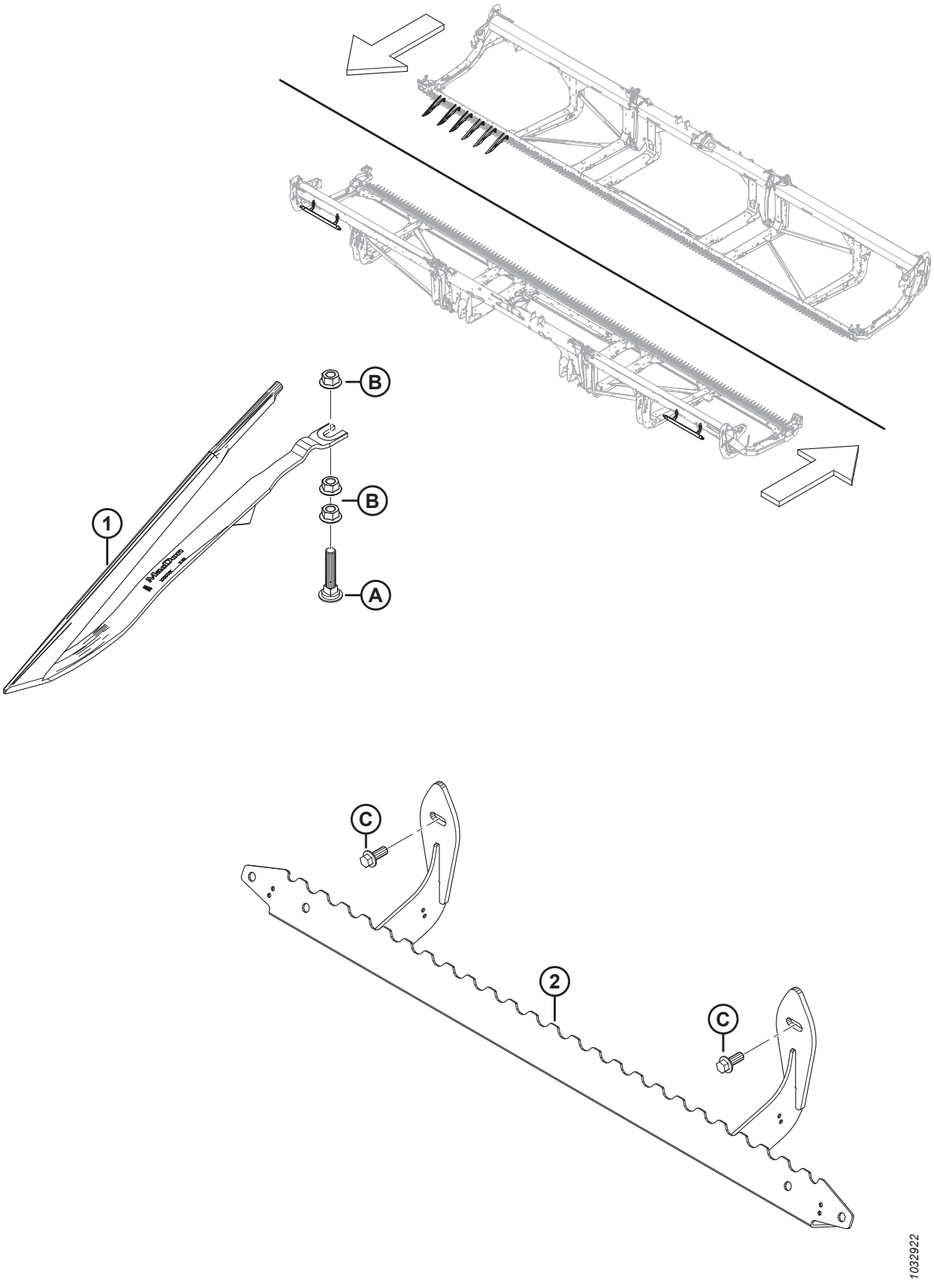

(ОПЦИЯ) СТЕБЛЕПОДЪЕМНИКИ И СТЕЛЛАЖ ДЛЯ ХРАНЕНИЯ

Ссылка	Номер детали	Описание	Кол-во	Серийный номер
	B7022	КОМПЛЕКТ — СТЕБЛЕПОДЪЕМНИК [464]		
	B7023	КОМПЛЕКТ — СТЕЛЛАЖ ДЛЯ ХРАНЕНИЯ СТЕБЛЕПОДЪЕМНИКА [465]		
1	233748	ДЕФЛЕКТОР — СТЕБЛЕПОДЪЕМНИКИ	A/R	
2	233770	ОПОРА — СТЕЛЛАЖ ДЛЯ ПОДЪЕМНИКОВ, СВАРНОЙ	1	
A	226280	БОЛТ — С ПОЛУКРУГЛОЙ ГОЛОВКОЙ И КВАДРАТНЫМ ПОДГОЛОВКОМ, СПЕЦИАЛЬНЫЙ, M12 × 60-8.8		
B	136036	ГАЙКА — ШЕСТИГРАННАЯ, ФЛАНЦ., ИЗ ЛИСТОВОГО МЕТАЛЛА, M12 × 1,75-8-AA1J		
C	136312	БОЛТ — ФЛАНЦЕВЫЙ, С ШЕСТИГР. ГОЛОВКОЙ, РЕЗЬБА ПО ВСЕЙ ДЛИНЕ M10 × 1,5 × 25-10.9-AA1J		

464. Эти стеблеподъемники рекомендуются для сильно полеглых злаковых культур, если оператор стремится оставлять максимально возможную высоту стерни. Требуемое количество комплектов различается в зависимости от ширины жатки. FD225 и FD230 = 3 комплекта; FD235, FD240 и FD241 = 4 комплекта; FD245 и FD250 = 5 комплектов. Комплекты можно приобрести только через отдел комплексных товаров.

465. Количество требуемых комплектов стеллажа для хранения стеблеподъемника варьируется в зависимости от ширины жатки. FD225 = 1 комплект; FD230, FD235, FD240, FD241, FD245 и FD250 = 2 комплекта. Комплекты можно приобрести только через отдел комплексных товаров.

114 (Опция) Скоба для хранения делителя

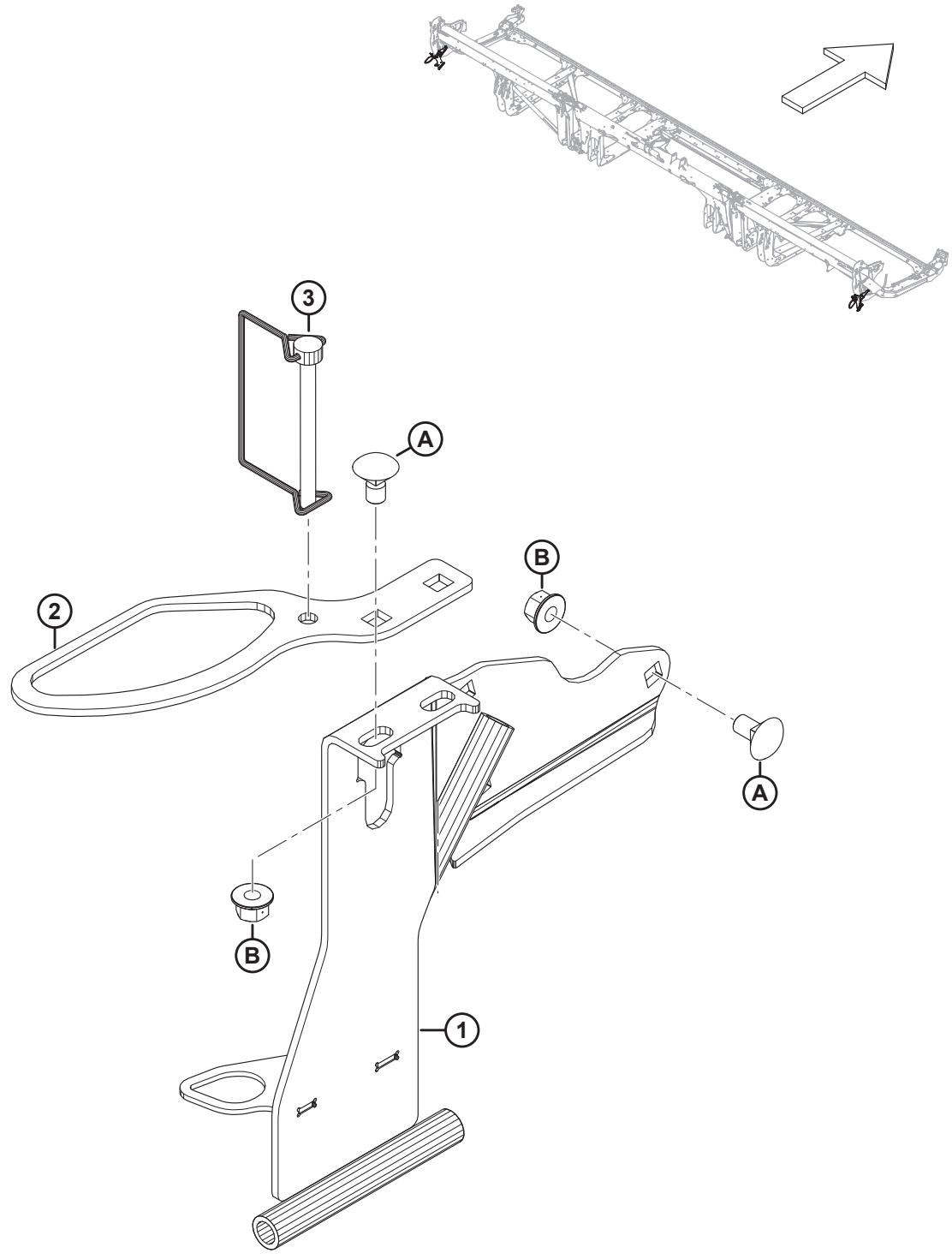

(ОПЦИЯ) СКОБА ДЛЯ ХРАНЕНИЯ ДЕЛИТЕЛЯ

Ссылка	Номер детали	Описание	Кол-во	Серийный номер
	B7030	КОМПЛЕКТ — КРОНШТЕЙН ДЛЯ ХРАНЕНИЯ ДЕЛИТЕЛЯ [466]		
1	313566	ЛЕВЫЙ СТЕЛЛАЖ ДЛЯ ДЕЛИТЕЛЯ — СВАРНОЙ	1	
	313705	ПРАВЫЙ СТЕЛЛАЖ ДЛЯ ДЕЛИТЕЛЯ — СВАРНОЙ	1	
2	311464	ОПОРА — СТЕЛЛАЖ ДЛЯ СКАШИВАНИЯ РИСА	2	
3	136749	ШТИФТ — ШТИФТ С ЧЕКОЙ	2	
A	136178	БОЛТ — С ПОЛУКРУГЛОЙ ГОЛОВКОЙ И КВАДРАТНЫМ ПОДГОЛОВКОМ, M10 × 1,5 × 20-8.8-AA1J		
B	135799	ГАЙКА — ШЕСТИГР., ФЛАНЦ., ЦЕНТР., СТОПОРН. M10 × 1,5-10		

466. Комплекты можно приобрести только через отдел комплексных товаров.

115 (Опция) EasyMove™ — опорно-транспортный комплект, базовый комплект и стабилизирующие колеса

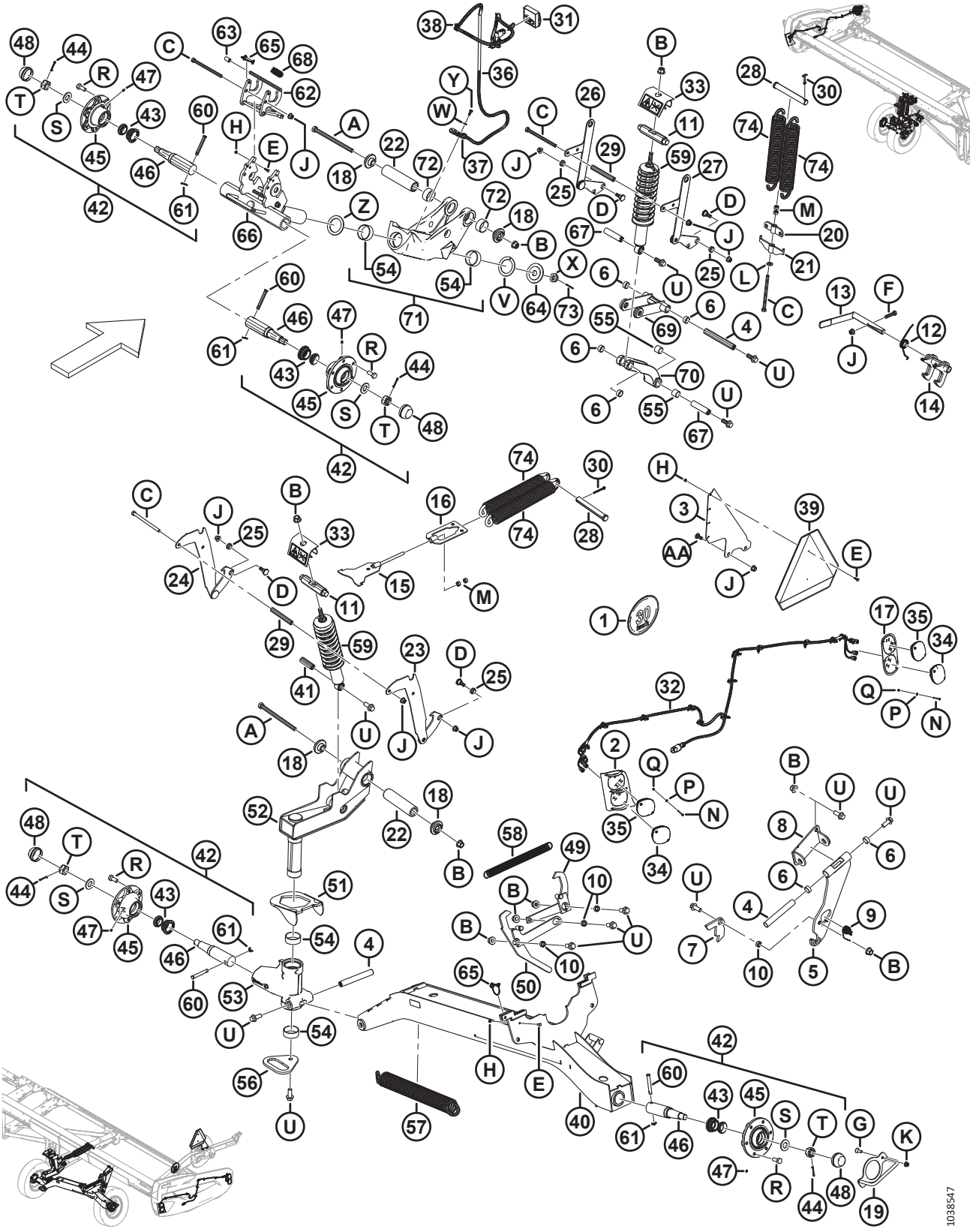

(ОПЦИЯ) EASYMOVE™ — ОПОРНО-ТРАНСПОРТНЫЙ КОМПЛЕКТ, БАЗОВЫЙ КОМПЛЕКТ И СТАБИЛИЗИРУЮЩИЕ КОЛЕСА

Ссылка	Номер детали	Описание	Кол-во	Серийный номер
	B6288	EASYMOVE™ МЕДЛЕННО ДВИЖУЩЕЕСЯ ТРАНСПОРТНОЕ СРЕДСТВО — СТАБИЛИЗИРУЮЩИЕ КОЛЕСА И БАЗОВЫЙ КОМПЛЕКТ [467]		
1	327561	КОМПЛЕКТ — НАКЛЕЙКИ, СКОБА SIS	1	
	193243	НАКЛЕЙКА — «SIS 30 КМ/Ч», МАЛЕНЬКАЯ	1	
	193241	НАКЛЕЙКА — «SIS, 30 КМ/Ч»	1	
	193240	НАКЛЕЙКА — «SIS 20 МИЛЬ/Ч», МАЛЕНЬКАЯ	1	
	193242	НАКЛЕЙКА — «SIS 20 МИЛЬ/Ч»	1	
2	327429	ОКАНТОВКА ФОНАРЯ — СВАРНАЯ, ЛЕВАЯ [468]	1	
	327179	ОКАНТОВКА ФОНАРЯ — СВАРНАЯ, ПРАВАЯ [468]	1	
3	327428	ПРОУШИНА	1	
4	316794	ШТИФТ	3	
5	316358	ОПОРА — В СБОРЕ [469]	1	
6	210690	ВТУЛКА — КОМПОЗИТНАЯ	6	
7	303961	ПЛАСТИНА — ЗАЩЕЛКА	1	
8	327704	ШАРНИР — СВАРНОЙ	1	
9	303379	ПРУЖИНА — КРУЧЕНИЯ	1	
10	252958	ПРОСТАВКА	4	
11	316284	ШТИФТ	2	
12	316119	ПРУЖИНА — КРУЧЕНИЯ	1	
13	316118	РУЧКА — В СБОРЕ	1	
	287701	РУКОЯТКА — РУЧКА	1	
14	316110	ЗАЩЕЛКА — СВАРНАЯ	1	
15	316096	ОПОРА — СВАРНАЯ	1	
16	316095	ОПОРА — СВАРНАЯ	1	
17	313406	ОКАНТОВКА — ЛЕВАЯ ПЕРЕДНЯЯ [468]	1	
	313425	ОКАНТОВКА — ПРАВАЯ ПЕРЕДНЯЯ [468]	1	
18	303839	ЛИТАЯ ДЕТАЛЬ — ПЛАСТИНА	4	
19	303766	РУЧКА — СВАРНАЯ	1	
20	303693	ОПОРА НАТЯЖНОЙ ПРУЖИНЫ — СВАРНАЯ	1	
21	303691	ОПОРА РЕГУЛИРОВОЧНОЙ ПРУЖИНЫ — СВАРНАЯ	1	
22	303525	ШТИФТ — ШАРНИР	2	
23	327756	ОПОРА, РЕГУЛИРОВКА ВЫСОТЫ — СВАРНАЯ, ПРАВАЯ	1	

467. Комплекты можно приобрести только через отдел комплексных товаров.

468. Окантовки монтируются на боковых щитках жатки с использованием винта с плоской цилиндрической головкой (MD № 320154), плоской шайбы (MD № 18798) и шестигранной гайки Nyloc (MD № 197320).

469. В комплект входит опора (не продается отдельно) и две втулки из композитного материала (MD № 210690).

(ОПЦИЯ) EASYMOVE™ — ОПОРНО-ТРАНСПОРТНЫЙ КОМПЛЕКТ, БАЗОВЫЙ КОМПЛЕКТ И СТАБИЛИЗИРУЮЩИЕ КОЛЕСА

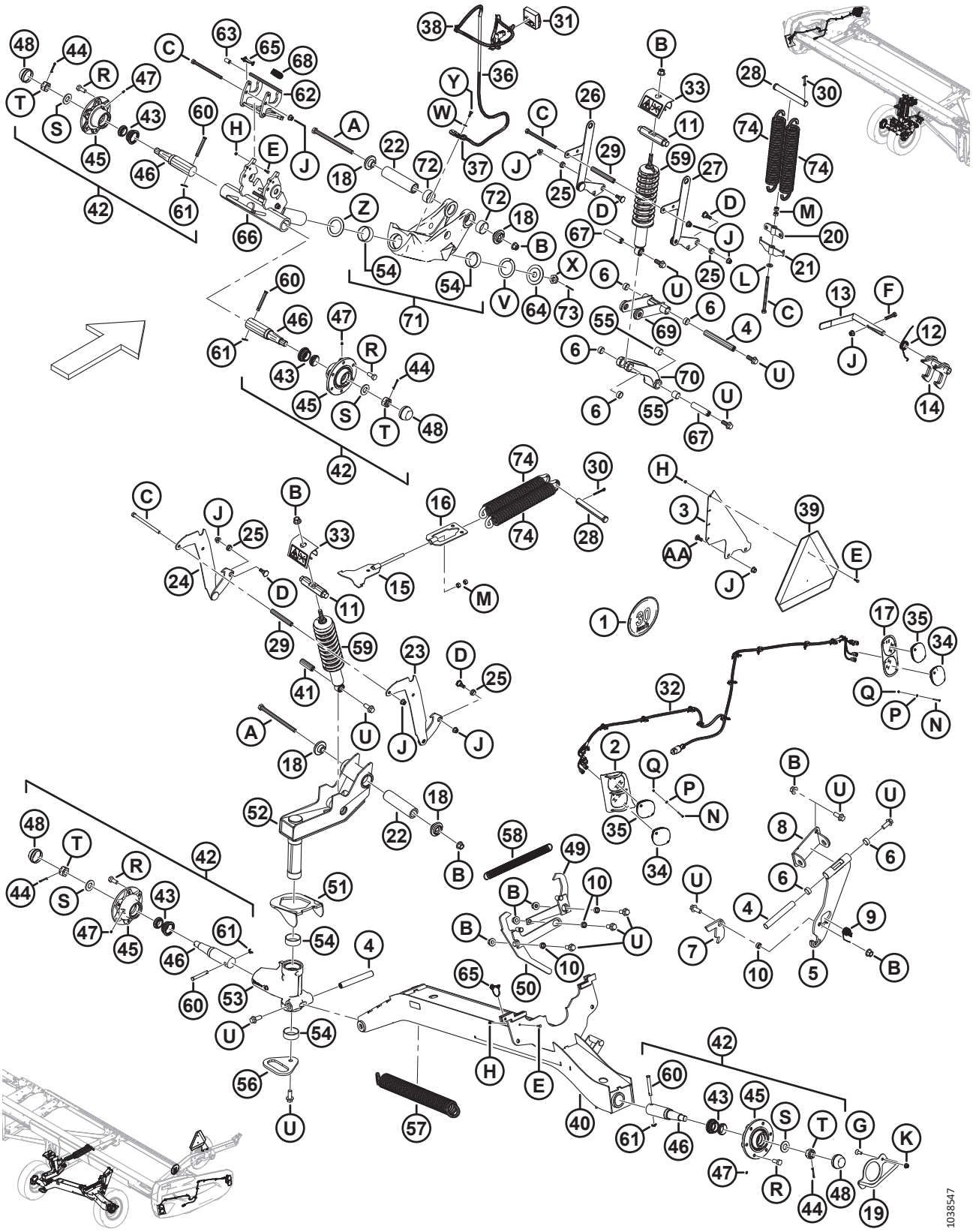

(ОПЦИЯ) EASYMOVE™ — ОПОРНО-ТРАНСПОРТНЫЙ КОМПЛЕКТ, БАЗОВЫЙ КОМПЛЕКТ И СТАБИЛИЗИРУЮЩИЕ КОЛЕСА

Ссылка	Номер детали	Описание	Кол-во	Серийный номер
24	327755	ОПОРА, РЕГУЛИРОВКА ВЫСОТЫ — СВАРНАЯ, ЛЕВАЯ	1	
25	303492	ВТУЛКА — КОМПОЗИТНАЯ	4	
26	303491	ОПОРА, РЕГУЛИРОВКА ВЫСОТЫ — СВАРНАЯ	1	
27	303486	ОПОРА, РЕГУЛИРОВКА ВЫСОТЫ — СВАРНАЯ	1	
28	292692	ШТИФТ — С ОТВЕРСТИЕМ ПОД ШПЛИНТ	2	
29	210985	ПРОСТАВКА	2	
30	18609	ШТИФТ — ШПЛИНТ 1/4 ДИАМ. × 2 ОЦИНК.	2	
31	327255	МОДУЛЬ — ТРАНСПОРТИРОВОЧНЫЙ СВЕТОДИОД С ЛЕНТОЙ	1	
32	323049	ЖГУТ ПРОВОДОВ — ТРАНСПОРТИРОВОЧНЫЕ ВНЕШНИЕ ФОНАРИ	2	
33	327089	ЗАЩИТА ОТ РАССТЫКОВКИ — В СБОРЕ	2	
34	316044	ФОНАРЬ — КРАСНЫЙ	2	
35	284215	ФОНАРЬ — ОРАНЖЕВЫЙ	4	
36	284548	ЖГУТ ПРОВОДОВ — ТРАНСПОРТИРОВОЧНАЯ ВНЕШНЯЯ ОПОРА	1	
37	135716	ХОМУТ — ИЗОЛИРОВАННЫЙ, 5/8 ДЮЙМА	1	
38	21763	КРЕПЛЕНИЕ — СТЯЖКА ПЛАСТИКОВАЯ ЧЕРНАЯ	7	
39	21032	ЗНАК МДТ — МЕТАЛЛ И ОТРАЖАТЕЛЬ	1	
40	327786	ОПОРА, ОСЬ — СВАРНАЯ	1	
41	316793	ШТИФТ	1	
42	316330	СТУПИЦА — В СБОРЕ [470]	4	
43	316851	КОМПЛЕКТ — ПОДШИПНИК КОЛЕСА [471]	4	
44	18608	ШТИФТ — ШПЛИНТ 3/16 ДИАМ. × 1,5 ОЦИНК.	4	
45	316847	СТУПИЦА	4	
46	316848	ШПИНДЕЛЬ	4	
47	18671	ФИТИНГ — СМАЗОЧН. 1/4, 28 АМЕР. УНИФ. МЕЛК. РЕЗЬБА	4	
48	30520	КОЛПАЧОК — ПЫЛЕЗАЩИТНЫЙ	4	
49	327751	РЫЧАГ — СВАРНОЙ	1	
50	327749	РЫЧАГ — СВАРНОЙ	1	
51	303832	КРЮК — СВАРНОЙ	1	
52	327672	ШАРНИР — В СБОРЕ	1	
53	303380	УЗЕЛ — ОПОРА, ШАРНИР [472]	1	
54	210661	ВТУЛКА — КОМПОЗИТНАЯ	4	
55	133992	ВТУЛКА — КОМПОЗИТНАЯ	6	

470. Ступица в сборе включает шплинт (MD № 18608), смазочный фитинг (MD № 18671),шесть колесных болтов (MD № 18916), пылезащитный колпачок (MD № 30520),ступицу (MD № 316847), шпиндель (MD № 316848), комплект подшипников колеса (MD № 316851),корончатую гайку (MD № 316859), и шайбу (MD № 316860).

471. В комплект входят подшипники (не продается отдельно) и уплотнение (не продается отдельно).

472. Узел опоры шарнира включает две втулки из композитного материала (MD № 210661) и две втулки из композитного материала (MD № 133992).

(ОПЦИЯ) EASYMOVE™ — ОПОРНО-ТРАНСПОРТНЫЙ КОМПЛЕКТ, БАЗОВЫЙ КОМПЛЕКТ И СТАБИЛИЗИРУЮЩИЕ КОЛЕСА

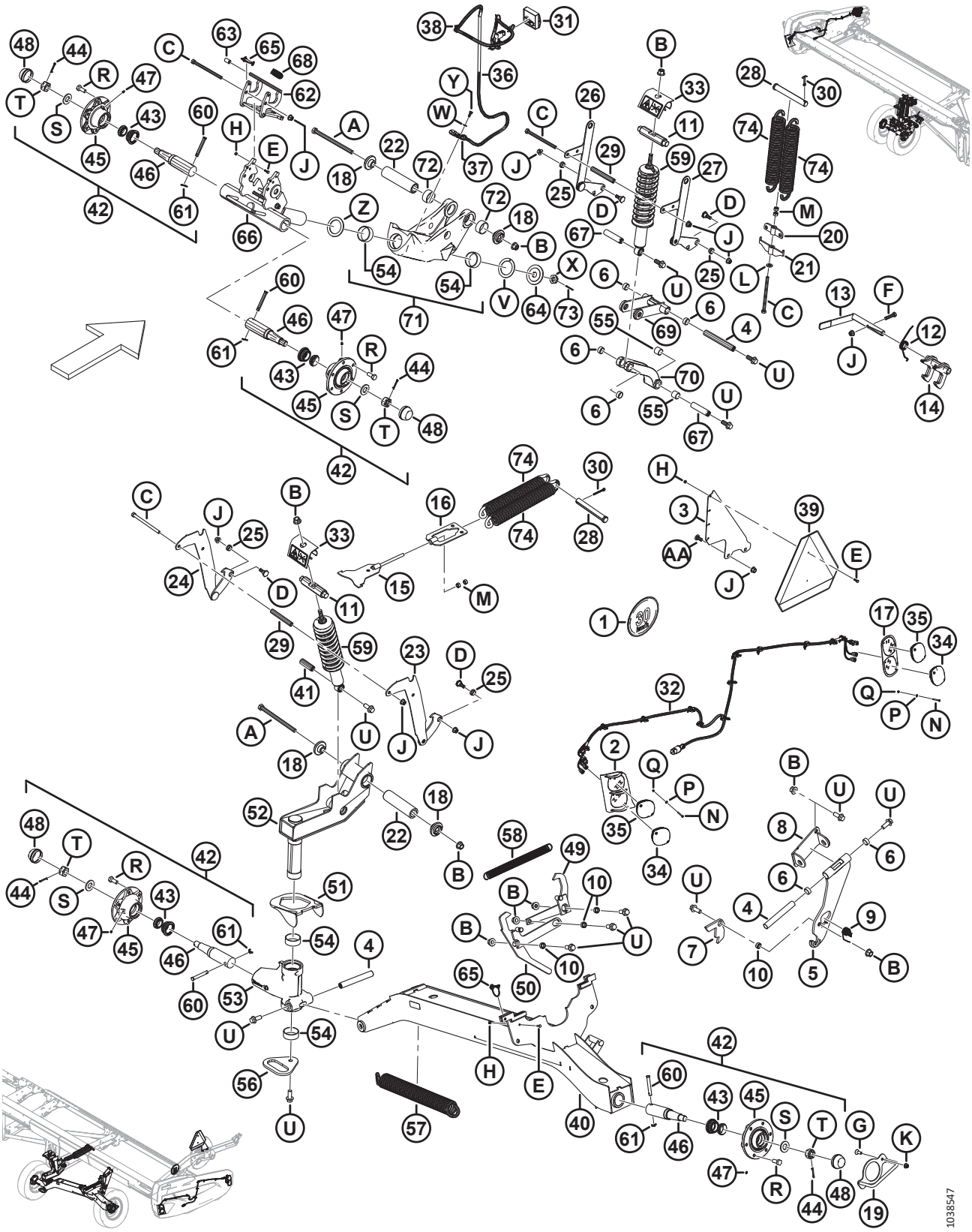

(ОПЦИЯ) EASYMOVE™ — ОПОРНО-ТРАНСПОРТНЫЙ КОМПЛЕКТ, БАЗОВЫЙ КОМПЛЕКТ И СТАБИЛИЗИРУЮЩИЕ КОЛЕСА

Ссылка	Номер детали	Описание	Кол-во	Серийный номер
56	303033	ПЛАСТИНА — РУЧКА	1	
57	303021	ПРУЖИНА — РАСТЯЖЕНИЯ	1	
58	247222	ПРУЖИНА — РАСТЯЖЕНИЯ	1	
59	327798	АМОРТИЗАТОР — ЖАТКА [473]	2	
60	101007	ШТИФТ — С ОТВЕРСТИЕМ ПОД ШПЛИНТ	4	
61	18648	ШТИФТ — ШПЛИНТ 3/16 ДИАМ. × 1,25 ОЦИНК.	4	
62	327535	ЗАЩЕЛКА — В СБОРЕ [474]	1	
63	327534	РУКОЯТКА — РУЧКА	1	
64	327745	ДИСК	1	
65	320205	ШТИФТ — ШТИФТ С ЧЕКОЙ 5/16 ДЮЙМА × 1,75 ДЮЙМ. ОПОРА СО СТРАХОВОЧНОЙ ЦЕПОЧКОЙ	2	
66	327716	ШПИНДЕЛЬ — СВАРНОЙ	1	
67	316293	ШТИФТ	2	
68	303898	ПРУЖИНА — РАСТЯЖЕНИЯ	1	
69	327738	ОПОРА РЫЧАГА — В СБОРЕ [475]	1	
70	303341	ЛИТАЯ ОПОРА — В СБОРЕ [476]	1	
71	303283	ШАРНИР — В СБОРЕ [477]	2	
72	327600	ВТУЛКА — КОМПОЗИТНАЯ	4	
73	18607	ШТИФТ — ШПЛИНТ 5/32 ДИАМ. × 1,5 ОЦИНК.	1	
74	144724	ПРУЖИНА — РАСТЯЖЕНИЯ	4	
	316649	НАКЛЕЙКА — НАСТРОЙКА ВЫСОТЫ, ЛЕВАЯ	1	
	316639	НАКЛЕЙКА — НАСТРОЙКА ВЫСОТЫ, ПРАВАЯ	1	
	327086	НАКЛЕЙКА — ВЫБРОС ЭНЕРГИИ	2	
	165524	ОТРАЖАТЕЛЬ — КРАСНЫЙ	2	
	302204	НАКЛЕЙКА — «ЗАКОНОПРОЕКТ 65 ШТАТА КАЛИФОРНИЯ»	1	
A	320011	БОЛТ — С ШЕСТИГР. ГОЛОВКОЙ, M16 × 2 × 240-10.9-ЦИНК		
B	136440	ГАЙКА — ФЛАНЦЕВАЯ, ШЕСТИГРАННАЯ, СТОПОРН., M16 × 2-10-AA1J		
C	252272	БОЛТ — С ШЕСТИГР. ГОЛОВКОЙ, РЕЗЬБА ПО ВСЕЙ ДЛИНЕ M12 × 1,75 × 180-10.9-ЦИНК		
D	303251	БОЛТ — 19 ММ, С БУРТИКОМ M12 СПЕЦ.		

473. Амортизатор включает втулку из композитного материала (MD № 133992).
474. В комплект входит защелка (не продается отдельно) и ручка (MD № 327534).
475. В комплект входит опора рычага (не продается отдельно) и две втулки из композитного материала (MD № 210690).
476. В комплект входит опора (не продается отдельно), две втулки из композитного материала (MD № 133992) и две втулки из композитного материала (MD № 210690).
477. В комплект шарнира входит шарнир (не продается отдельно), две втулки из композитного материала (MD № 210661) и две втулки из композитного материала (MD № 327600).

(ОПЦИЯ) EASYMOVE™ — ОПОРНО-ТРАНСПОРТНЫЙ КОМПЛЕКТ, БАЗОВЫЙ КОМПЛЕКТ И СТАБИЛИЗИРУЮЩИЕ КОЛЕСА

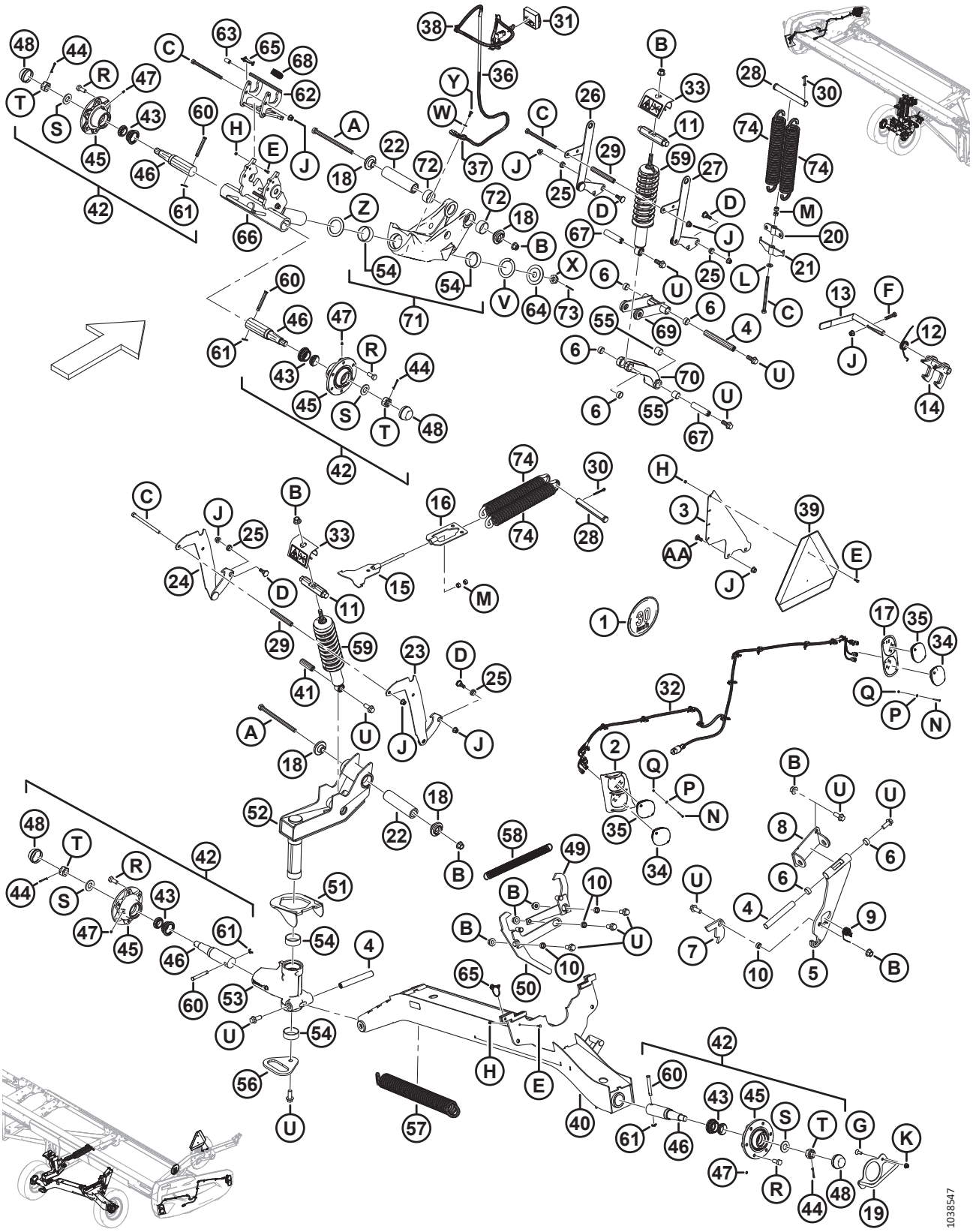

(ОПЦИЯ) EASYMOVE™ — ОПОРНО-ТРАНСПОРТНЫЙ КОМПЛЕКТ, БАЗОВЫЙ КОМПЛЕКТ И СТАБИЛИЗИРУЮЩИЕ КОЛЕСА

Ссылка	Номер детали	Описание	Кол-во	Серийный номер
E	184646	БОЛТ — С ШЕСТИГР. ГОЛОВКОЙ, РЕЗЬБА ПО ВСЕЙ ДЛИНЕ M6 × 1 × 20-8.8-AA1J		
F	152779	БОЛТ — С ШЕСТИГР. ГОЛОВКОЙ, M12 × 1,75 × 55-8.8-AA1J		
G	136857	ВИНТ — С ВНУТРЕННИМ ШЕСТИГРАННИКОМ В ПОТАЙНОЙ ГОЛОВКЕ, РЕЗЬБА ПО ВСЕЙ ДЛИНЕ M10 × 1,5 × 30-ЦИНК		
H	136773	ГАЙКА — ШЕСТИГРАННАЯ, ЦЕНТР., СТОПОРН. M6 × 1-8-AA1J		
J	136431	ГАЙКА — ШЕСТИГР., ФЛАНЦ., ЦЕНТР., СТОПОРН. M12 × 1,75-10		
K	135799	ГАЙКА — ШЕСТИГР., ФЛАНЦ., ЦЕНТР., СТОПОРН. M10 × 1,5-10		
L	135369	ШАЙБА — ЗАКАЛ. ASTM F436 1/2		
M	135156	ГАЙКА — ШЕСТИГРАННАЯ M12 × 1,75-10-AA1J		
N	320154	ВИНТ — С ПЛОСК. ЦИЛИНДР. ГОЛ. DIN 7985 M4 × 0,7 × 35-4.8-ЦИНК, ЧЕРНЫЙ		
P	18798	ШАЙБА — ПЛОСКАЯ SAE ВД 7/32 × НД 7/16 ДЮЙМА, AA1J		
Q	197320	ГАЙКА — ШЕСТИГРАННАЯ NYLOC M4 × 0,7-8-AA1J		
R	18916	БОЛТ — 90° КОЛЕСНЫЙ 9/16 NF × 1,75 OL - AA1J		
S	316860	ШАЙБА		
T	316859	ГАЙКА — КОРОНЧАТАЯ		
U	320060	БОЛТ — ФЛАНЦЕВЫЙ, С ШЕСТИГР. ГОЛОВКОЙ, РЕЗЬБА ПО ВСЕЙ ДЛИНЕ M16 × 2 × 40-10.9-ЦИНК		
V	210918	ШАЙБА — УПОРНАЯ		
W	184708	ШАЙБА — ПЛОСКАЯ M8-200HV-AA1J		
X	136446	ГАЙКА — ШЕСТИГРАННАЯ СО ШЛИЦЕМ, МЕЛКАЯ РЕЗЬБА, M24 × 1,5-СПЕЦ.-22НА-ЦИНК		
Y	30715	БОЛТ — С ШЕСТИГР. ГОЛОВКОЙ, РЕЗЬБА ПО ВСЕЙ ДЛИНЕ M8 × 1,25 × 20-8.8-AA1J		
Z	327710	ШАЙБА — УПОРНАЯ		
AA	152702	БОЛТ — С ПОЛУКРУГЛОЙ ГОЛОВКОЙ И КВАДРАТНЫМ ПОДГОЛОВКОМ, M12 × 1,75 × 30-8.8-AA1J		

116 (Опция) EasyMove™ — опорно-транспортный комплект, колеса, шины и жесткие сцепки

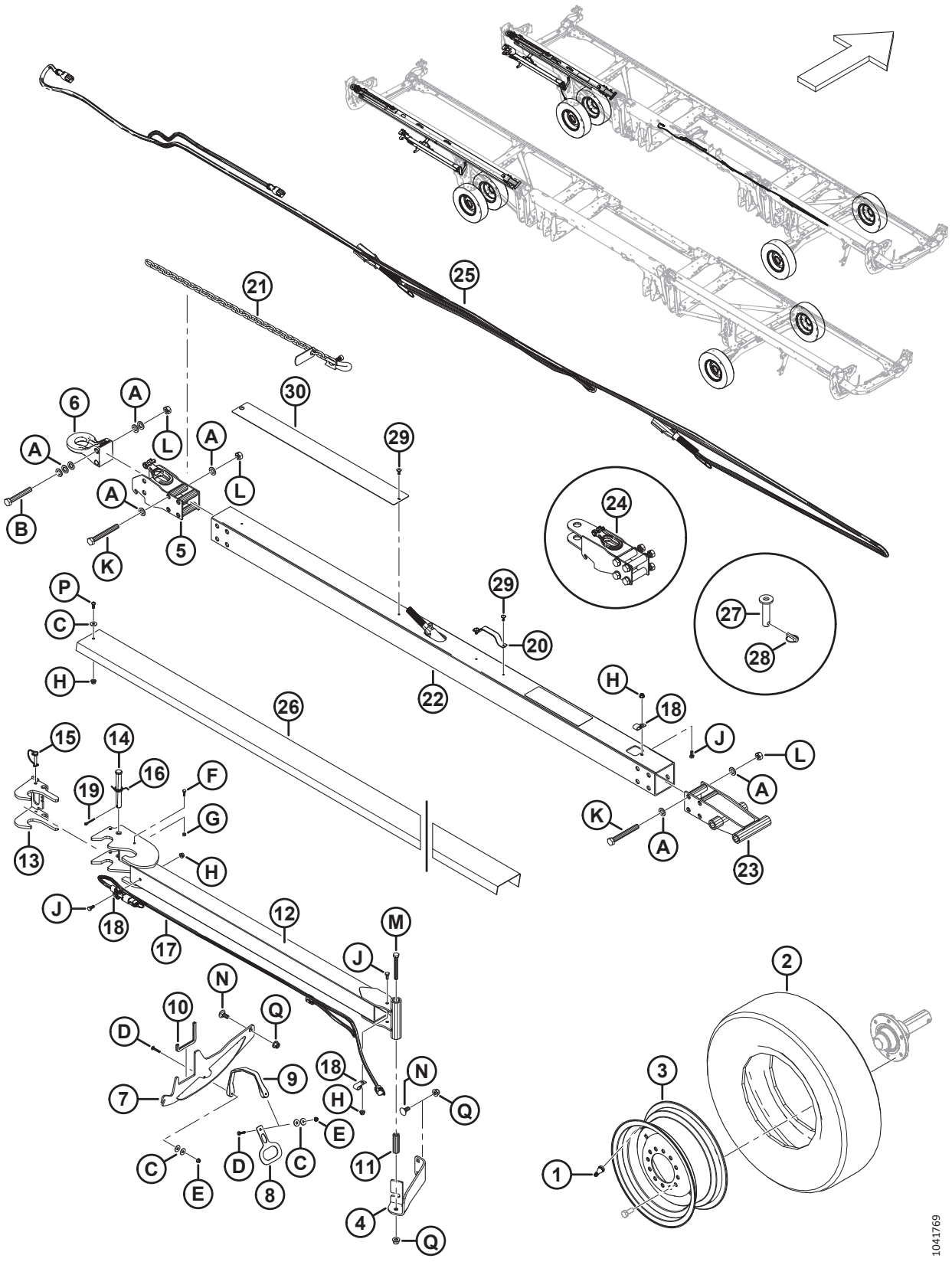

(ОПЦИЯ) EASYMOVE™ — ОПОРНО-ТРАНСПОРТНЫЙ КОМПЛЕКТ, КОЛЕСА, ШИНЫ И ЖЕСТКИЕ СЦЕПКИ

Ссылка	Номер детали	Описание	Кол-во	Серийный номер
	B7398	**ОПОРНО-ТРАНСПОРТНЫЙ КОМПЛЕКТ EASYMOVE™ — КОЛЕСА И ШИНЫ** [478]		
1	230968	ШТОК — НИППЕЛЬ ШИНЫ В СБОРЕ № TR-416	2	
2	**327808**	**ШИНА — ST 225/75 R15 LRF**	**2**	
3	**327807**	**КОЛЕСО — 15 × 6 БЕЛОЕ** [479]	**2**	
	144531	ДИСК — 15 × 6 LB [480]	**ПРИ НЕОБХОДИМОСТИ**	
	327802	**НАКЛЕЙКА — ДАВЛЕНИЕ В ШИНАХ, 655 КПА (95 ФУНТОВ/КВ. ДЮЙМ)** [481]	**2**	
	327717	НАКЛЕЙКА — ДАВЛЕНИЕ В ШИНАХ**, 552 КПА (80 ФУНТОВ/КВ. ДЮЙМ)** [482]	**ПРИ НЕОБХОДИМОСТИ**	
	C2173	**ОПОРНО-ТРАНСПОРТНЫЙ КОМПЛЕКТ EASYMOVE™ — ДЛИННОЕ ДЫШЛО** [478]		
	B7392	ОПОРНО-ТРАНСПОРТНЫЙ КОМПЛЕКТ EASYMOVE™ — ДЛИННОЕ ДЫШЛО [483]		
	B7391	ОПОРНО-ТРАНСПОРТНЫЙ КОМПЛЕКТ EASYMOVE™ — КОРОТКОЕ ДЫШЛО [483]		
4	327649	УГОЛОК — ОПОРНЫЙ	1	
5	327694	СЦЕПКА — ОСНОВАНИЕ	1	
6	113566	СЦЕПКА — ОСЬ	1	
7	327771	СВАРНАЯ — ОПОРА	1	
8	327304	ПЛАСТИНА — РУЧКА	1	
9	193187	РЕМЕНЬ — РЕЗИНОВЫЙ	1	

478. Комплекты можно приобрести только через отдел комплексных товаров.
479. Колесо MD № 327807 используется с шиной MD № 327808.
480. Колесо MD № 144531 остается доступным в качестве ремонтной детали для замененной шины MD № 230483. Колесо MD № 144531 **НЕ** входит в комплект шин B7398.
481. Наклейка с обозначением давления в шинах MD № 327802 (655 кПа [95 фунтов/кв. дюйм]) используется с шиной MD № 327808.
482. Наклейка с обозначением давления в шинах MD № 327717 (552 кПа [80 фунтов/кв. дюйм]) остается доступной в качестве детали для обслуживания замененной шины MD № 230483.
483. Комплект короткого дышла используется для FD230 и FD235, комплект длинного дышла используется для FD240, FD241, FD245 и FD250. Комплекты можно приобрести только через отдел комплексных товаров.

(ОПЦИЯ) EASYMOVE™ — ОПОРНО-ТРАНСПОРТНЫЙ КОМПЛЕКТ, КОЛЕСА, ШИНЫ И ЖЕСТКИЕ СЦЕПКИ

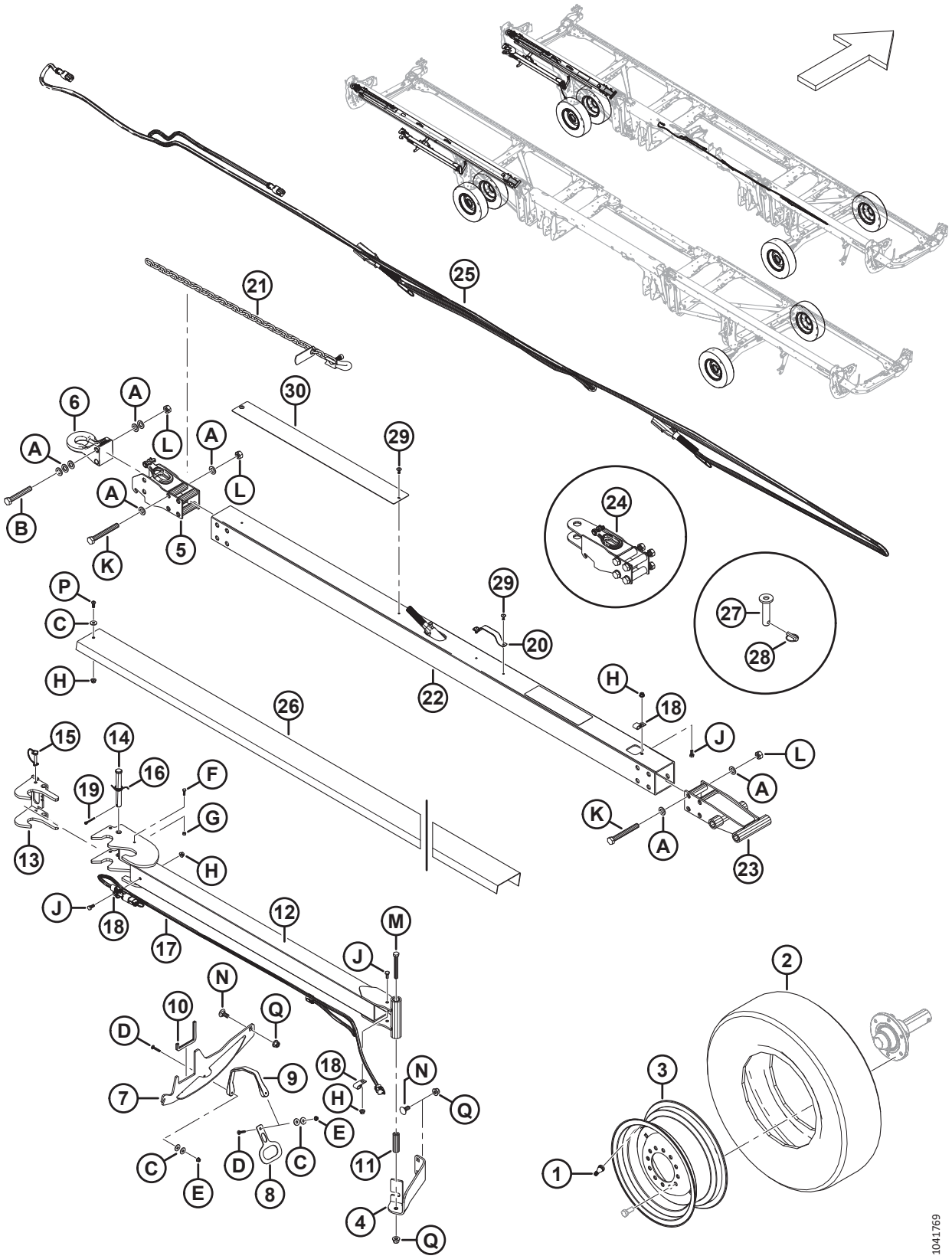

(ОПЦИЯ) EASYMOVE™ — ОПОРНО-ТРАНСПОРТНЫЙ КОМПЛЕКТ, КОЛЕСА, ШИНЫ И ЖЕСТКИЕ СЦЕПКИ

Ссылка	Номер детали	Описание	Кол-во	Серийный номер
10	141220	УПЛОТНЕНИЕ — ДЛЯ КРОМОК	1	
11	327294	ТРУБА	1	
12	327740	СЦЕПКА, УДЛИНЕНИЕ — СВАРНОЕ	1	
13	327739	ЗАЩЕЛКА — СВАРНАЯ	1	
14	320213	ШТИФТ — С ОТВЕРСТИЕМ ПОД ШПЛИНТ	1	
15	320205	ШТИФТ — ШТИФТ С ЧЕКОЙ 5/16 ДЮЙМА × 1,75 ДЮЙМ. ОПОРА СО СТРАХОВОЧНОЙ ЦЕПОЧКОЙ	1	
16	303169	ПРУЖИНА — КРУЧЕНИЯ	1	
17	284549	ЖГУТ ПРОВОДОВ — ТРАНСПОРТИРОВОЧНАЯ ВНЕШНЯЯ СЦЕПКА	1	
18	39272	ЗАЖИМ — ИЗОЛИРОВАННЫЙ	3	
19	18608	ШТИФТ — ШПЛИНТ 3/16 ДИАМ. × 1,5 ОЦИНК.	1	
20	327563	РУЧКА [484]	A/R	
21	327532	ЦЕПЬ — ПРЕДОХРАНИТЕЛЬНАЯ	1	
22	327696	ТРУБА — СЦЕПКА, ДЛИННАЯ [485]	1	
	327695	ТРУБА — СЦЕПКА, КОРОТКАЯ [486]	1	
23	327692	СЦЕПКА, КОНЕЦ — СВАРНОЙ	1	
24	327664	УЗЕЛ — ВИЛКА СЦЕПКИ	1	
25	284550	ЖГУТ ПРОВОДОВ — ТРАНСПОРТНЫЕ ФОНАРИ	1	
26	**327817**	**ОПОРА — ШВЕЛЛЕР, ДЛИННЫЙ** [487]	**1**	
	327680	ОПОРА — ШВЕЛЛЕР, **КОРОТКИЙ** [488]	1	
27	118239	ШТИФТ — СЦЕПКА	1	
28	113561	ШТИФТ — ШТИФТ С ЧЕКОЙ	1	
29	320039	ЗАКЛЕПКА — ВЫТЯЖНАЯ 4,8 ММ × 27,2 ММ [489]	A/R	
30	327659	ПЛАСТИНА — ПРОТИВОИЗНОСНАЯ	1	
	327588	НАКЛЕЙКА — РИСК ПОВРЕЖДЕНИЯ СЦЕПКИ	1	
A	184717	ШАЙБА — ПЛОСКАЯ СТАНД. M16-200HV-AA1J		
B	**184679**	**БОЛТ — С ШЕСТИГР. ГОЛОВКОЙ, M16 × 2 × 110-10.9-AA1J**		
C	184709	ШАЙБА — ПЛОСКАЯ, БОЛЬШАЯ M8-200HV		

484. Количество: длинная буксировочная штанга (B7392) = 2, короткая буксировочная штанга (B7391) = 1.
485. Короткая труба сцепки используется с жатками FD230 и FD235, длинная труба сцепки используется с жатками FD240, FD241, FD245 и FD250. Комплекты можно приобрести только через отдел комплексных товаров.
486. Короткая труба сцепки используется с жатками FD230 и FD235, длинная труба сцепки используется с жатками FD240, FD241, FD245 и FD250. Комплекты можно приобрести только через отдел комплексных товаров.
487. Короткий опорный швеллер используется для FD230 и FD235, длинный опорный швеллер используется для FD240, FD241, FD245 и FD250. Комплекты можно приобрести только через отдел комплексных товаров.
488. Короткий опорный швеллер используется с жатками FD230 и FD235, длинный опорный швеллер используется с жатками FD240, FD241, FD245 и FD250. Комплекты можно приобрести только через отдел комплексных товаров.
489. Количество: длинная буксировочная штанга (B7392) = 6, короткая буксировочная штанга (B7391) = 4.

(ОПЦИЯ) EASYMOVE™ — ОПОРНО-ТРАНСПОРТНЫЙ КОМПЛЕКТ, КОЛЕСА, ШИНЫ И ЖЕСТКИЕ СЦЕПКИ

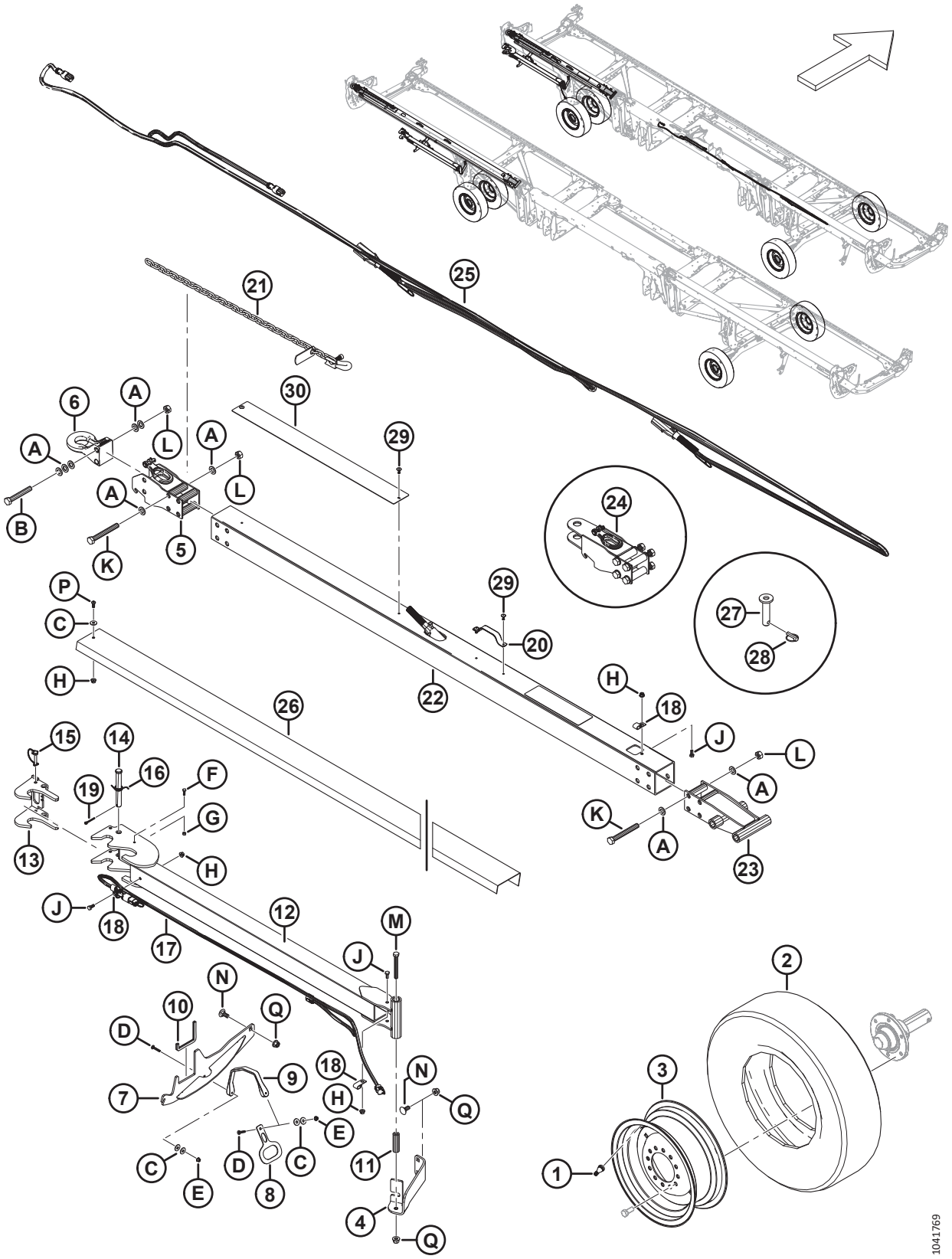

(ОПЦИЯ) EASYMOVE™ — ОПОРНО-ТРАНСПОРТНЫЙ КОМПЛЕКТ, КОЛЕСА, ШИНЫ И ЖЕСТКИЕ СЦЕПКИ

Ссылка	Номер детали	Описание	Кол-во	Серийный номер
D	184643	БОЛТ — УКОРОЧЕННЫЙ С ПОЛУКРУГЛОЙ ГОЛОВКОЙ И КВАДРАТНЫМ ПОДГОЛОВКОМ, M6 × 1,0 × 35-8.8-AA1J		
E	152668	ГАЙКА — ШЕСТИГР., ФЛАНЦ., ЦЕНТР., СТОПОРН. M6 × 1-8		
F	184646	БОЛТ — С ШЕСТИГР. ГОЛОВКОЙ, РЕЗЬБА ПО ВСЕЙ ДЛИНЕ M6 × 1 × 20-8.8-AA1J		
G	136773	ГАЙКА — ШЕСТИГРАННАЯ, ЦЕНТР., СТОПОРН. M6 × 1-8-AA1J		
H	135337	ГАЙКА — ФЛАНЦЕВАЯ, ШЕСТИГРАННАЯ, СТОПОРН., M8 × 1,25-8-AA1J		
J	30715	БОЛТ — С ШЕСТИГР. ГОЛОВКОЙ, РЕЗЬБА ПО ВСЕЙ ДЛИНЕ M8 × 1,25 × 20-8.8-AA1J		
K	320219	БОЛТ — С ШЕСТИГР. ГОЛОВКОЙ, M16 × 2 × 130-12.9-ЦИНК		
L	320208	ГАЙКА — ШЕСТИГРАННАЯ, ВЕРХН., СТОПОРНАЯ M16 × 2-12-ЦИНК		
M	184672	БОЛТ — С ШЕСТИГР. ГОЛОВКОЙ, M12 × 1,75 × 100-10.9-AA1J		
N	184667	БОЛТ — С ПОЛУКРУГЛОЙ ГОЛОВКОЙ И КВАДРАТНЫМ ПОДГОЛОВКОМ, M12 × 1,75 × 30-8.8-ЦИНК		
P	320176	ВИНТ — С ВНУТРЕННИМ ШЕСТИГРАННИКОМ В ПОЛУКРУГЛОЙ ГОЛОВКЕ M8 × 1,25 × 20-10.9-AA1J		
Q	136431	ГАЙКА — ШЕСТИГР., ФЛАНЦ., ЦЕНТР., СТОПОРН. M12 × 1,75-10		

117 (Опция) Ремонт стопора гибкого соединения

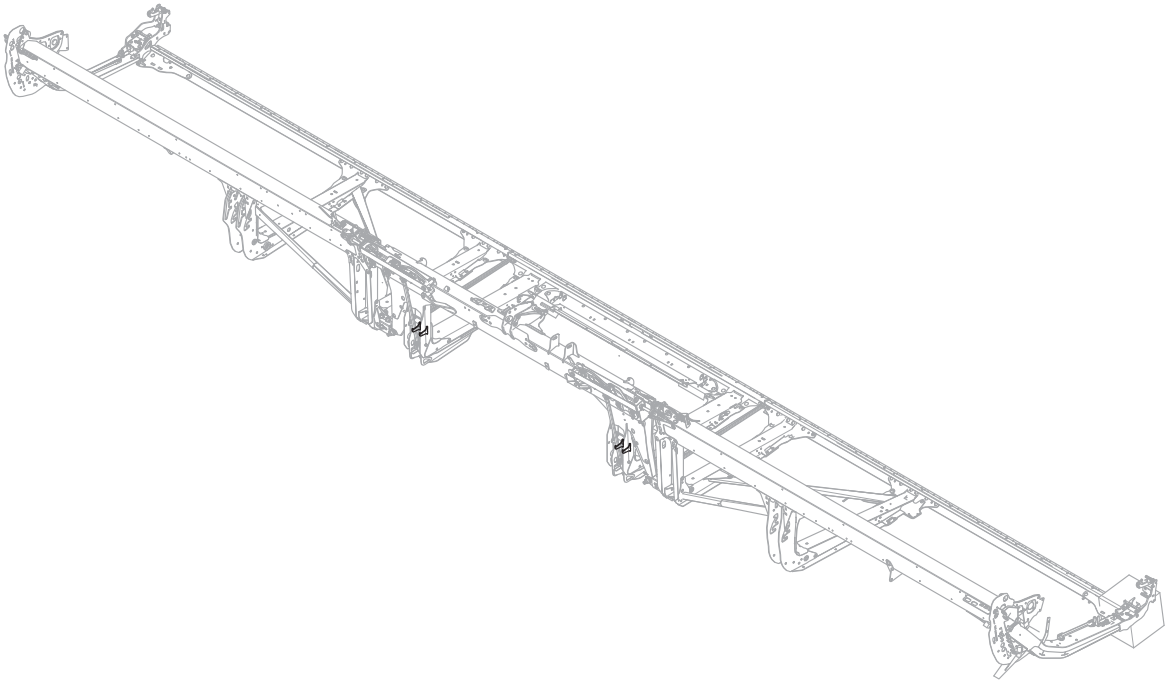

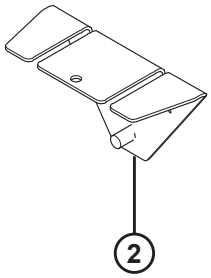

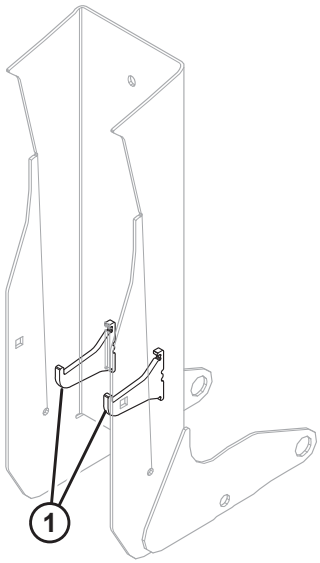

1042461

(ОПЦИЯ) РЕМОНТ СТОПОРА ГИБКОГО СОЕДИНЕНИЯ

ВАЖНО:

Получая и устанавливая эту деталь, вы принимаете на себя все риски и ответственность любого характера, возникающие в связи с установкой этой детали. Компания MacDon Industries Ltd. и ее дочерние предприятия снимают с себя любую ответственность, возникающую в связи с установкой этих деталей. Сварной шаблон MD № 360871 доступен для упрощения поиска местоположения стопоров. Сварочные работы должны выполняться специалистами, сертифицированными уполномоченными на то организациями, находящимися в вашей юрисдикции, и обладающими требуемой квалификацией в области проведения сварочных работ и/или сертификатами.

Ссылка	Номер детали	Описание	Кол-во	Серийный номер
1	360869	КОМПЛЕКТ — РЕМОНТ СТОПОРА ГИБКОГО СОЕДИНЕНИЯ	1	
2	360871	ИНСТРУМЕНТ — СВАРНОЙ ШАБЛОН	1	

118 (Опция) Копирующие делители культуры

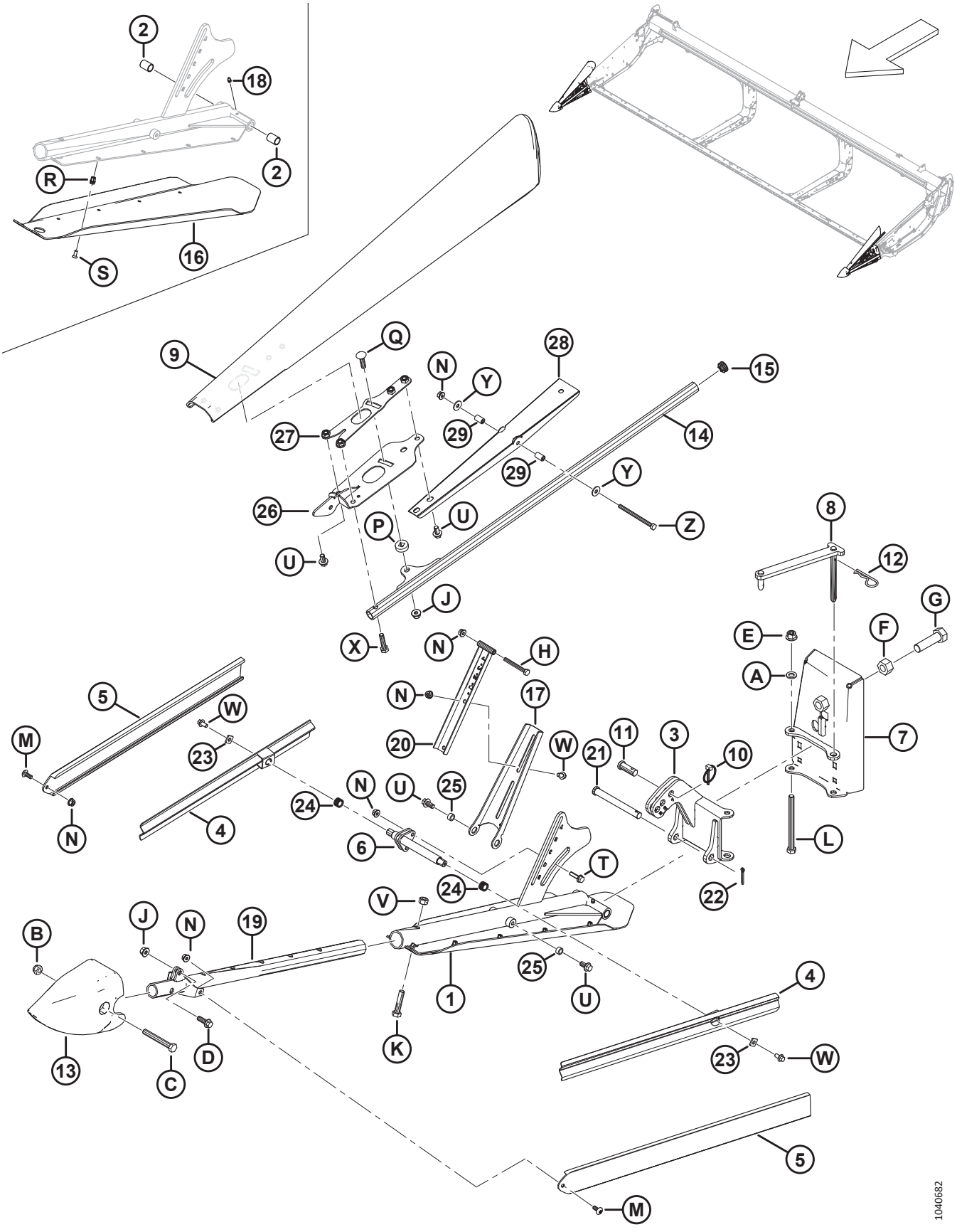

(ОПЦИЯ) КОПИРУЮЩИЕ ДЕЛИТЕЛИ КУЛЬТУРЫ

Ссылка	Номер детали	Описание	Кол-во	Серийный номер
	B7346	КОМПЛЕКТ — ДЕЛИТЕЛИ, ФЛОТАЦ.[490]		
1	360072	УЗЕЛ — ЛЕВАЯ ОПОРА БАШМАКА [491]	1	
	360114	УЗЕЛ — ПРАВАЯ ОПОРА БАШМАКА [492]	1	
2	258391	ВТУЛКА	4	
3	360079	СВАРНАЯ ПЕТЛЯ — ЛЕВАЯ	1	
	360119	СВАРНАЯ ПЕТЛЯ — ПРАВАЯ	1	
4	360077	НАПРАВЛЯЮЩАЯ — СВАРНОЙ ДЕФЛЕКТОР	4	
5	360122	ДЕФЛЕКТОР — ШТАМПОВАННЫЙ	4	
6	360106	СВАРНАЯ — БОКОВАЯ ОПОРА	2	
7	360069	СВАРНАЯ ЗАДНЯЯ ПЛАСТИНА — ЛЕВАЯ	1	
	360134	СВАРНАЯ ЗАДНЯЯ ПЛАСТИНА — ПРАВАЯ	1	
8	360004	СВАРНОЕ СОЕДИНЕНИЕ — ЛЕВОЕ	1	
	360168	СВАРНОЕ СОЕДИНЕНИЕ — ПРАВОЕ	1	
9	360723	ДЕФЛЕКТОР — ЛЕВЫЙ	1	
	360939	КОМПЛЕКТ — ДЕФЛЕКТОР, ЛЕВЫЙ [493]	ПРИ НЕОБХОДИМОСТИ	
	360848	ДЕФЛЕКТОР — ПРАВЫЙ	1	
	360940	КОМПЛЕКТ — ДЕФЛЕКТОР, ПРАВЫЙ [494]	ПРИ НЕОБХОДИМОСТИ	
10	102264	ШТИФТ — ШТИФТ С ЧЕКОЙ 3/16 × 1 9/16 ДЮЙМА	2	
11	18619	ШТИФТ — С ОТВЕРСТИЕМ ПОД ШПЛИНТ	2	
12	13125	ШТИФТ — ЧЕКА	2	

490. Комплекты можно приобрести только через отдел комплексных товаров.
491. Включает левую сварную опору (не продается отдельно), левый башмак (MD № 340212), смазочный фитинг (MD № 18671), две втулки (MD № 258391), десять винтов (MD № 320220) и десять заклепочных гаек (MD № 320404).
492. Включает правую сварную опору (не продается отдельно), правый башмак (MD № 340210), смазочный фитинг (MD № 18671), две втулки (MD № 258391), десять винтов (MD № 320220) и десять заклепочных гаек (MD № 320404).
493. Комплект левого дефлектора используется для обслуживания замененного левого дефлектора (MD № 360095). В комплект входят швеллер дефлектора (MD № 360850), левый фиксатор (MD № 360734), левый дефлектор (MD № 360723), левая опора (MD № 360720), две шарнирные трубки (MD № 360847), крепеж и инструкция.
494. Комплект правого дефлектора используется для обслуживания замененного правого дефлектора (MD № 360081). В комплект входят швеллер дефлектора (MD № 360850), правый фиксатор (MD № 360863), правый дефлектор (MD № 360848), правая опора (MD № 360862), две шарнирные трубки (MD № 360847), крепеж и инструкция.

(ОПЦИЯ) КОПИРУЮЩИЕ ДЕЛИТЕЛИ КУЛЬТУРЫ

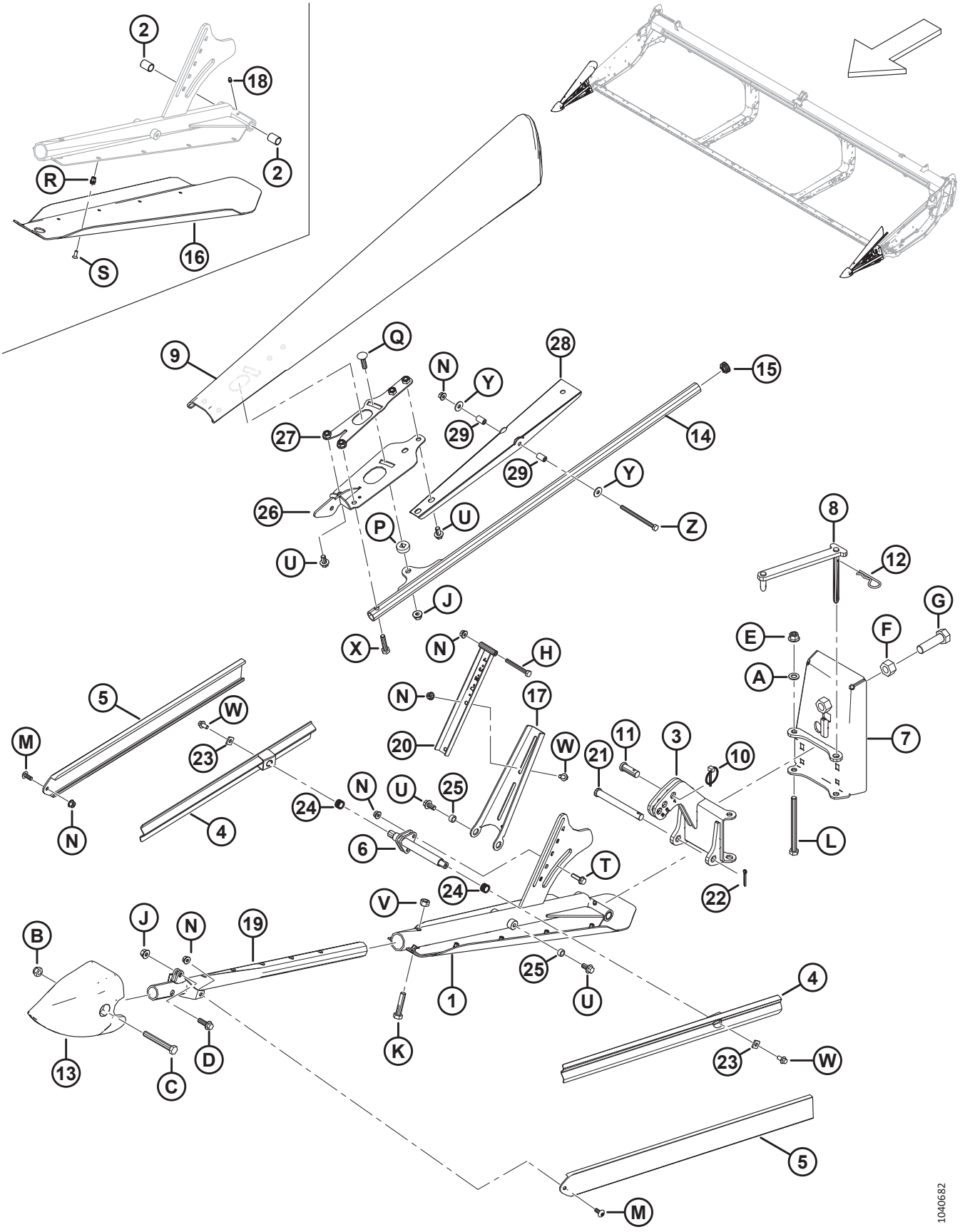

(ОПЦИЯ) КОПИРУЮЩИЕ ДЕЛИТЕЛИ КУЛЬТУРЫ

Ссылка	Номер детали	Описание	Кол-во	Серийный номер
13	313461	КОНУС — ДЕЛИТЕЛЬ	2	
14	360103	ТРУБКА — СВАРН.	2	
15	335301	ЗАГЛУШКА — ПЛАСТМАССОВАЯ САМОФИКСИРУЮЩАЯСЯ	2	
16	340212	БАШМАК — ЛЕВ.	1	
	340210	БАШМАК — ПРАВ.	1	
17	360110	ОПОРА — ЛЕВ. ВЕРХ. ДЕФЛЕКТОР	1	
	360120	ОПОРА — ПРАВ. ВЕРХ. ДЕФЛЕКТОР	1	
18	18671	ФИТИНГ — СМАЗОЧН. 1/4-28 UNF	2	
19	360076	СВАРН. ОПОРА — ПЕРЕДН.	2	
20	360108	ОПОРА ДЕФЛЕКТОРА	2	
21	49378	ШТИФТ — С ОТВЕРСТИЕМ ПОД ШПЛИНТ	2	
22	18648	ШТИФТ — ШПЛИНТ 3/16 ДИАМ. × 1,25 ОЦИНК.	2	
23	233841	ОПОРА — ДЕФЛЕКТОР	4	
24	26429	ПРУЖИНА СЖАТИЯ	4	
25	19542	ПРОСТАВКА	4	
26	360720	ОПОРА — ЛЕВАЯ СВАРНАЯ	1	
	360862	ОПОРА — ПРАВАЯ СВАРНАЯ	1	
27	360734	ФИКСАТОР — ЛЕВЫЙ СВАРНОЙ	1	
	360863	ФИКСАТОР — ПРАВЫЙ СВАРНОЙ	1	
28	360850	ШВЕЛЛЕР — ВЕРХНИЙ ДЕФЛЕКТОР	2	
29	360847	ТРУБА — ОСЬ	4	
A	184714	ШАЙБА — ПЛОСКАЯ СТАНД. M12-300HV		
B	184695	ГАЙКА — ШЕСТИГРАННАЯ, NYLOC M12 × 1,75-8-AA1J		
C	184673	БОЛТ — С ШЕСТИГР. ГОЛОВКОЙ, M12 × 1,75 × 90-10.9-AA1J		
D	184665	БОЛТ — С ШЕСТИГР. ГОЛОВКОЙ, ФЛАНЦЕВЫЙ, M10 × 1,5 × 30-10.9-AA1J		
E	136431	ГАЙКА — ШЕСТИГР., ФЛАНЦ., ЦЕНТР., СТОПОРН. M12 × 1,75-10		
F	136342	ГАЙКА — ШЕСТИГРАННАЯ, С МЕЛКОЙ РЕЗЬБОЙ M20 × 1,5 × 10-AA3L		
G	136339	БОЛТ — С ШЕСТИГР. ГОЛОВКОЙ, МЕЛКАЯ РЕЗЬБА ПО ВСЕЙ ДЛИНЕ M20 × 1,5 × 70 × 8.8-ОЦИНКОВ.		
H	184656	БОЛТ — С ШЕСТИГР. ГОЛОВКОЙ, M8 × 1,25 × 70-8.8-AA1J		
J	135799	ГАЙКА — ШЕСТИГР., ФЛАНЦ., ЦЕНТР., СТОПОРН. M10 × 1,5-10		
K	152779	БОЛТ — С ШЕСТИГР. ГОЛОВКОЙ, M12 × 1,75 × 55-8.8-AA1J		
L	135696	БОЛТ — С ШЕСТИГР. ГОЛОВКОЙ, M12 × 1,75 × 150-8.8-AA1J		
M	320190	ВИНТ — СТЯЖНОЙ, ГОЛОВКА ПОД ЗВЕЗДООБР. КЛЮЧ, M8 × 1,25 × 20-СПЕЦ.-8.8-ЦИНК		

(ОПЦИЯ) КОПИРУЮЩИЕ ДЕЛИТЕЛИ КУЛЬТУРЫ

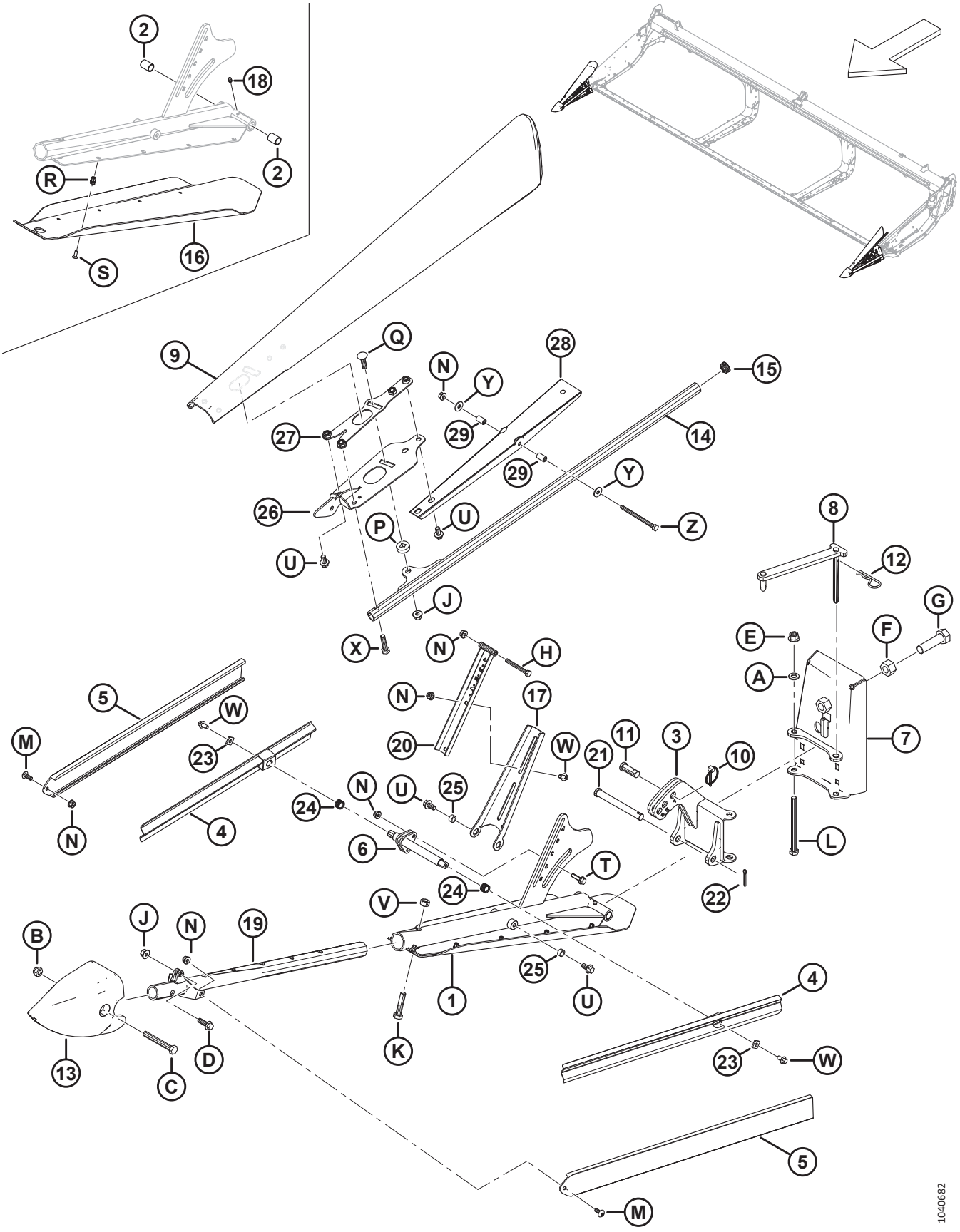

(ОПЦИЯ) КОПИРУЮЩИЕ ДЕЛИТЕЛИ КУЛЬТУРЫ

Ссылка	Номер детали	Описание	Кол-во	Серийный номер
N	135337	ГАЙКА — ФЛАНЦЕВАЯ, ШЕСТИГРАННАЯ, СТОПОРН., M8 × 1,25-8-AA1J		
P	360105	ШАЙБА СПЕЦИАЛЬНАЯ		
Q	152732	БОЛТ — С ПОЛУКРУГЛОЙ ГОЛОВКОЙ И КВАДРАТНЫМ ПОДГОЛОВКОМ, M10 × 1,5 × 40-8.8-AA1J		
R	320404	ЗАКЛЕПОЧНАЯ ГАЙКА — M6 × 1,0 ШЕСТИГРАННАЯ 1,0-3,5		
S	320220	ВИНТ — УТОПЛЕННЫЙ, ГОЛОВКА ПОД ЗВЕЗДООБР. КЛЮЧ, РЕЗЬБА ПО ВСЕЙ ДЛИНЕ, M6 × 1 × 16-СПЕЦ.-8.8-ЦИНК		
T	252655	БОЛТ — С ШЕСТИГРАННОЙ ГОЛОВКОЙ, С БУРТИКОМ, РЕЗЬБА ПО ВСЕЙ ДЛИНЕ, M8 × 1,25 × 30-8.8-AA1J		
U	152655	БОЛТ — С ШЕСТИГР. ГОЛОВКОЙ, ФЛАНЦЕВЫЙ, M10 × 1,5 × 20-8.8-AA1J		
V	136759	ГАЙКА — ШЕСТИГРАННАЯ, ЦЕНТР., СТОПОРН. M12 × 1,75-8-AA1J		
W	136485	БОЛТ — ФЛАНЦЕВЫЙ, С ШЕСТИГР. ГОЛОВКОЙ, РЕЗЬБА ПО ВСЕЙ ДЛИНЕ M8 × 1,25 × 16-8.8-AA1J		
X	135319	БОЛТ — С ШЕСТИГР. ГОЛОВКОЙ, M10 × 1,5 × 40-8.8-AA1J		
Y	184709	ШАЙБА — ПЛОСКАЯ, БОЛЬШАЯ M8-200HV		
Z	135523	БОЛТ — С ШЕСТИГР. ГОЛОВКОЙ, M8 × 1,25 × 110-8.8-AA1J		

119 (Опция) Комплекты противорежущего пальца с четырьмя концами, одинарный нож

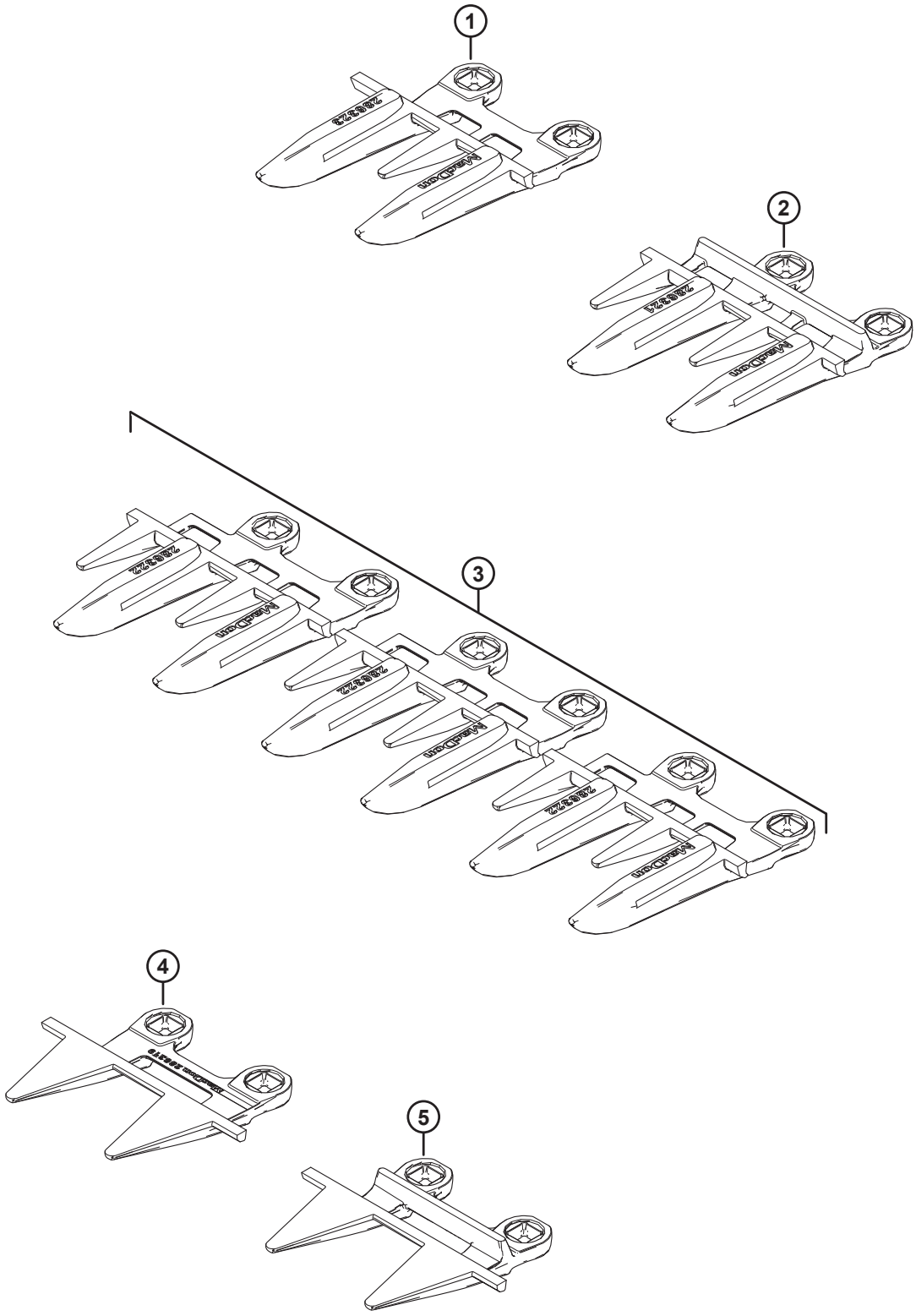

(ОПЦИЯ) КОМПЛЕКТЫ ПРОТИВОРЕЖУЩЕГО ПАЛЬЦА С ЧЕТЫРЬМЯ КОНЦАМИ, ОДИНАРНЫЙ НОЖ

Ссылка	Номер детали	Описание	Кол-во	Серийный номер
	286690	КОМПЛЕКТ — ПРОТИВОРЕЖУЩИЕ ПАЛЬЦЫ С 4 КОНЦАМИ, 25 ФУТОВ, ОДИНАРНЫЙ НОЖ		
	286691	КОМПЛЕКТ — ПРОТИВОРЕЖУЩИЕ ПАЛЬЦЫ С 4 КОНЦАМИ, 30 ФУТОВ, ОДИНАРНЫЙ НОЖ		
	286692	КОМПЛЕКТ — ПРОТИВОРЕЖУЩИЕ ПАЛЬЦЫ С 4 КОНЦАМИ, 35 ФУТОВ, ОДИНАРНЫЙ НОЖ		
	286693	КОМПЛЕКТ — ПРОТИВОРЕЖУЩИЕ ПАЛЬЦЫ С 4 КОНЦАМИ, 40 ФУТОВ, ОДИНАРНЫЙ НОЖ		
1	286323	ПРОТИВОРЕЖУЩИЙ ПАЛЕЦ — С 4 КОНЦАМИ СПЕЦ. [495]	1	
2	286321	ПРОТИВОРЕЖУЩИЙ ПАЛЕЦ — С 4 КОНЦАМИ [496]		
3	286322	ПРОТИВОРЕЖУЩИЙ ПАЛЕЦ — С 4 КОНЦАМИ [497]	3	
4	286319	ПРОТИВОРЕЖУЩИЙ ПАЛЕЦ — PLUGFREE, КОНЕЦ [497]	1	
5	286318	ПРОТИВОРЕЖУЩИЙ ПАЛЕЦ — PLUGFREE [495]	1	

495. Используется на правом конце жатки.
496. Количество: FD225 = 44, FD230 = 54, FD235 = 64, FD240 = 74.
497. Используется на стороне привода жатки.

120 (Опция) Комплекты противорежущего пальца с четырьмя концами, двойной нож

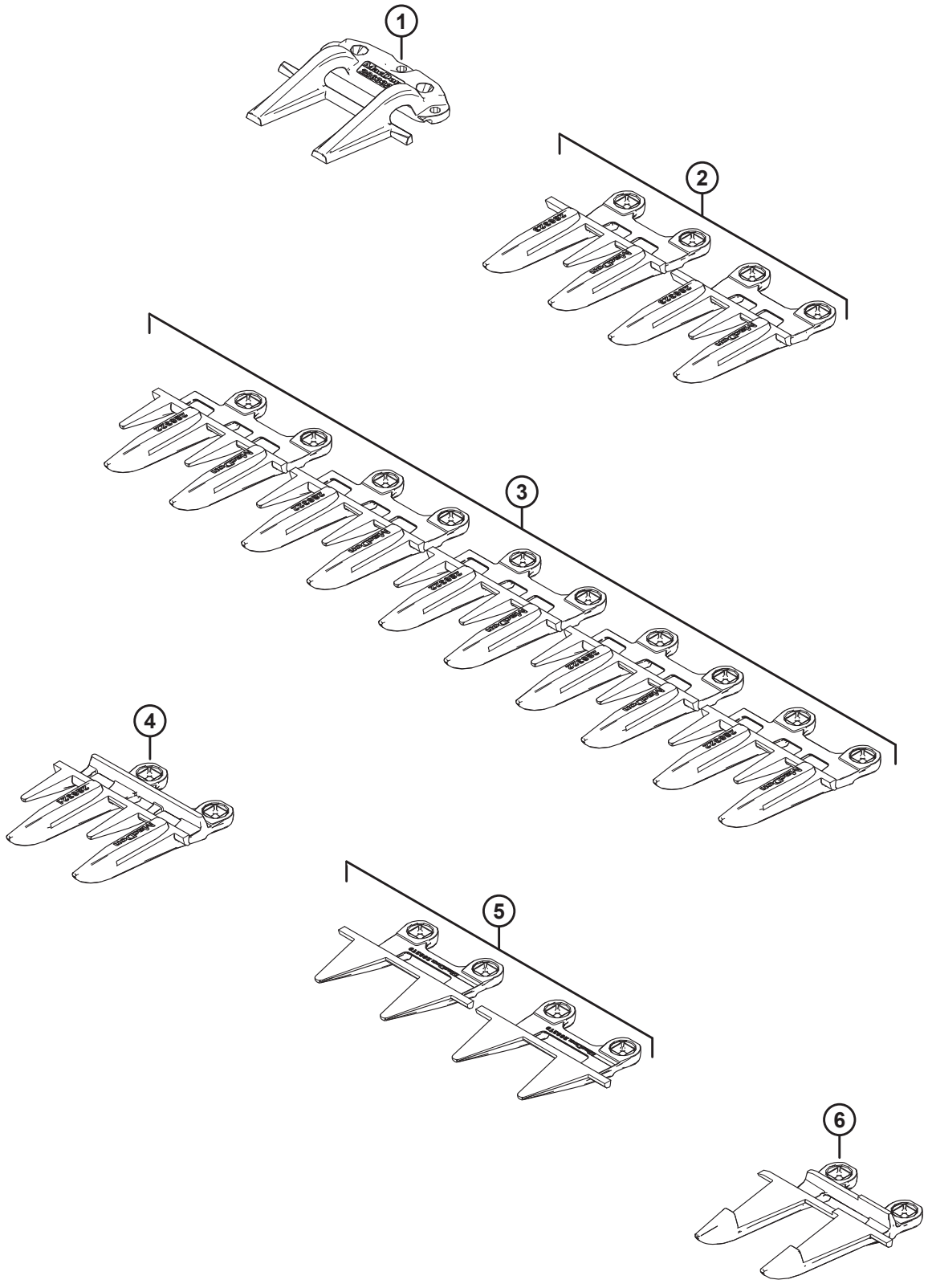

(ОПЦИЯ) КОМПЛЕКТЫ ПРОТИВОРЕЖУЩЕГО ПАЛЬЦА С ЧЕТЫРЬМЯ КОНЦАМИ, ДВОЙНОЙ НОЖ

Ссылка	Номер детали	Описание	Кол-во	Серийный номер
	286683	КОМПЛЕКТ — ПРОТИВОРЕЖУЩИЕ ПАЛЬЦЫ С 4 КОНЦАМИ, 25 ФУТОВ, ДВОЙНОЙ НОЖ		
	286684	КОМПЛЕКТ — ПРОТИВОРЕЖУЩИЕ ПАЛЬЦЫ С 4 КОНЦАМИ, 30 ФУТОВ, ДВОЙНОЙ НОЖ		
	286685	КОМПЛЕКТ — ПРОТИВОРЕЖУЩИЕ ПАЛЬЦЫ С 4 КОНЦАМИ, 35 ФУТОВ, ДВОЙНОЙ НОЖ		
	286686	КОМПЛЕКТ — ПРОТИВОРЕЖУЩИЕ ПАЛЬЦЫ С 4 КОНЦАМИ, 40 ФУТОВ, ДВОЙНОЙ НОЖ		
	286687	КОМПЛЕКТ — ПРОТИВОРЕЖУЩИЕ ПАЛЬЦЫ С 4 КОНЦАМИ, 41 ФУТ, ДВОЙНОЙ НОЖ		
	286688	КОМПЛЕКТ — ПРОТИВОРЕЖУЩИЕ ПАЛЬЦЫ С 4 КОНЦАМИ, 45 ФУТОВ, ДВОЙНОЙ НОЖ		
	286689	КОМПЛЕКТ — ПРОТИВОРЕЖУЩИЕ ПАЛЬЦЫ С 4 КОНЦАМИ, 50 ФУТОВ, ДВОЙНОЙ НОЖ		
1	286332	ПРИЖИМ — ЗАОСТРЕННЫЙ, ЦЕНТРАЛЬНЫЙ [498]	1	
2	286323	ПРОТИВОРЕЖУЩИЙ ПАЛЕЦ — С 4 КОНЦАМИ СПЕЦИАЛЬНЫЙ [499]	2	
3	286322	ПРОТИВОРЕЖУЩИЙ ПАЛЕЦ — С 4 КОНЦАМИ КОНЦЕВОЙ [500]	5	
4	286321	ПРОТИВОРЕЖУЩИЙ ПАЛЕЦ — С 4 КОНЦАМИ [501]		
5	286319	ПРОТИВОРЕЖУЩИЙ ПАЛЕЦ — PLUGFREE КОНЦЕВОЙ [502]	2	
6	286317	ПРОТИВОРЕЖУЩИЙ ПАЛЕЦ — ЗАОСТРЕННЫЙ, ЦЕНТРАЛЬНЫЙ [498]	1	

498. Используется рядом с центром жатки.
499. Специальный противорежущий палец с 4-мя концами используется на правом конце жатки, а также слева от острого центрального противорежущего пальца и острого центрального прижима.
500. Три противорежущих пальца с 4-мя концами используются на приводном конце жатки, и два противорежущих пальца с 4-мя концами используются на правом конце жатки.
501. Количество: FD225 = 40, FD230 = 50, FD235 = 60, FD240 = 70, FD241 = 72, FD245 = 80, FD250 = 90.
502. Один концевой противорежущий палец PlugFree™ используется на каждом конце жатки.

121 (Опция) Износостойкие копирующие башмаки

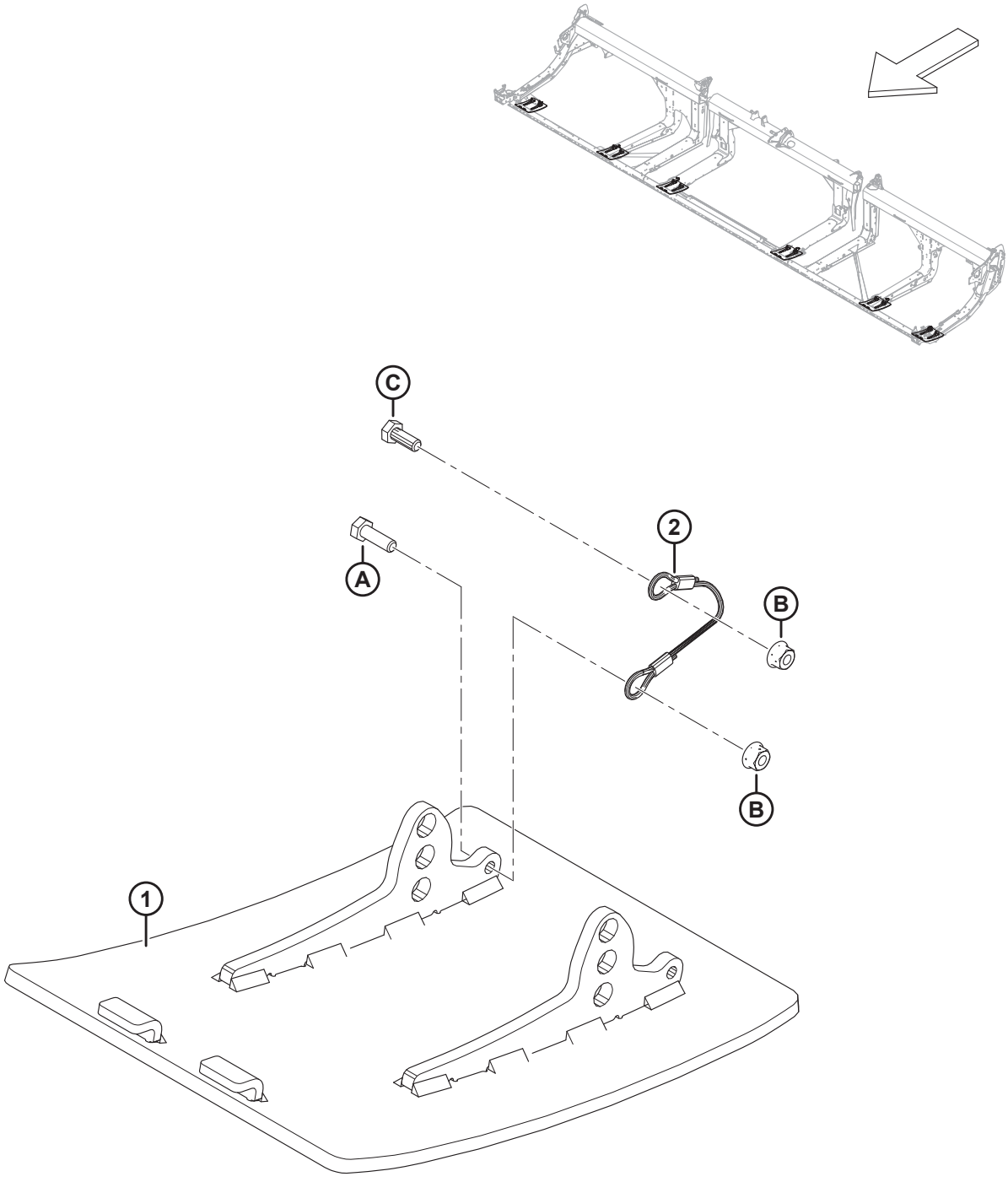

1034768

(ОПЦИЯ) ИЗНОСОСТОЙКИЕ КОПИРУЮЩИЕ БАШМАКИ

Ссылка	Номер детали	Описание	Кол-во	Серийный номер
	B6801	КОМПЛЕКТ — ИЗНОСОСТОЙКИЕ, УСТОЙЧИВЫЕ К ИСТИРАНИЮ СТАЛЬНЫЕ КОПИРУЮЩИЕ БАШМАКИ [503]		
1	313374	СВАРКА — ИЗНОСОСТОЙКИЙ БАШМАК	2	
2	312673	КАБЕЛЬ — СТОПОР	2	
A	184652	БОЛТ — С ШЕСТИГР. ГОЛОВКОЙ, РЕЗЬБА ПО ВСЕЙ ДЛИНЕ M8 × 1,25 × 25-8.8-AA1J		
B	135337	ГАЙКА — ФЛАНЦЕВАЯ, ШЕСТИГРАННАЯ, СТОПОРН., M8 × 1,25-8-AA1J		
C	30715	БОЛТ — С ШЕСТИГР. ГОЛОВКОЙ, РЕЗЬБА ПО ВСЕЙ ДЛИНЕ		

503. В комплект входят два износостойких копирующих башмака, два кабельных стопора, крепеж и инструкции. Для жаток FD225 требуется два комплекта. Для жаток FD230 и крупнее требуется три комплекта. Комплекты можно приобрести только через отдел комплексных товаров.

122 (Опция) Пальцы мотовила для полеглых культур

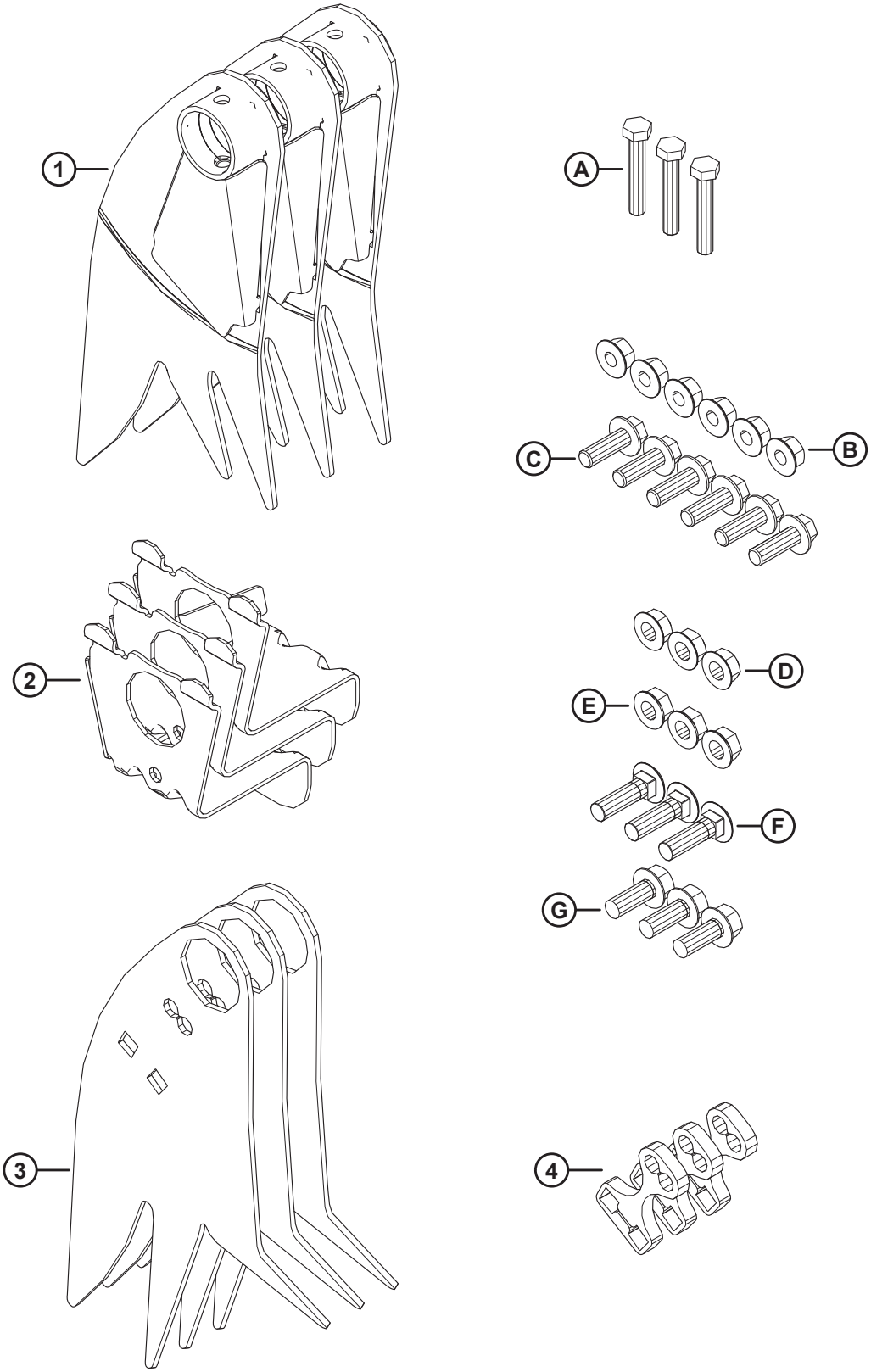

1041518

(ОПЦИЯ) ПАЛЬЦЫ МОТОВИЛА ДЛЯ ПОЛЕГЛЫХ КУЛЬТУР

Ссылка	Номер детали	Описание	Кол-во	Серийный номер
	B7230	КОМПЛЕКТ — ПАЛЬЦЫ ПОЛЕГЛЫХ КУЛЬТУР [504]		
1	360045	СВАРНАЯ ДЕТАЛЬ — ЖЕСТКИЙ ПАЛЕЦ НА СТОРОНЕ ХВОСТОВИКА	3	
2	340091	ОПОРА — СВАРНАЯ	3	
3	360044	ПАЛЕЦ — ЖЕСТКИЙ	3	
4	273615	РЕГУЛИРОВОЧНАЯ ПРОКЛАДКА	3	
A	184664	БОЛТ — С ШЕСТИГР. ГОЛОВКОЙ, M10 × 1,5 × 60-8.8-AA1J		
B	184697	ГАЙКА — ШЕСТИГРАННАЯ, ФЛАНЦ. (С ЗАЗУБР. НА ТОРЦЕ) M12 × 1,75-8-AA1J		
C	152731	БОЛТ — ФЛАНЦЕВЫЙ, С ШЕСТИГР. ГОЛОВКОЙ, РЕЗЬБА ПО ВСЕЙ ДЛИНЕ M12 × 1,75 × 35-10.9-AA1J		
D	21383	ГАЙКА — С БУРТИКОМ, ЗАЗУБРЕННАЯ ПОВЕРХНОСТЬ, 1/2-13 UNC, КЛАСС ПРОЧНОСТИ 5, AA1J		
E	50186	ГАЙКА — С БУРТИКОМ, СТОПОРНАЯ, ДВУХХОДОВАЯ РЕЗЬБА, 1/2-13 UNC, КЛАСС ПРОЧНОСТИ 5-AA1J		
F	30515	БОЛТ — С ПОЛУКРУГЛОЙ ГОЛОВКОЙ И КВАДРАТНЫМ ПОДГОЛОВКОМ, 1/2-13 × 1,75-КЛАСС ПРОЧНОСТИ 5-AA1J		
G	30368	БОЛТ — С ШЕСТИГР. ГОЛОВКОЙ, ФЛАНЦ., ЗАЗУБР., 1/2-13 × 1,25, КЛАСС ПРОЧНОСТИ 5-AA1J		

504. В комплект пальцев мотовила для полеглых культур входят три пальца для стороны эксцентрика мотовила, три пальца для стороны хвостовика мотовила, три опоры, три прокладки, весь перечисленный крепеж и инструкции. Пальцы мотовила для полеглой культуры **НЕ** совместимы с комплектом широкого дефлектора полотна. Комплекты можно приобрести только через отдел комплексных товаров.

123 (Опция) Комплект переоборудования пальцев граблины — сдвоенное мотовило, с 5 граблин на 6 граблин

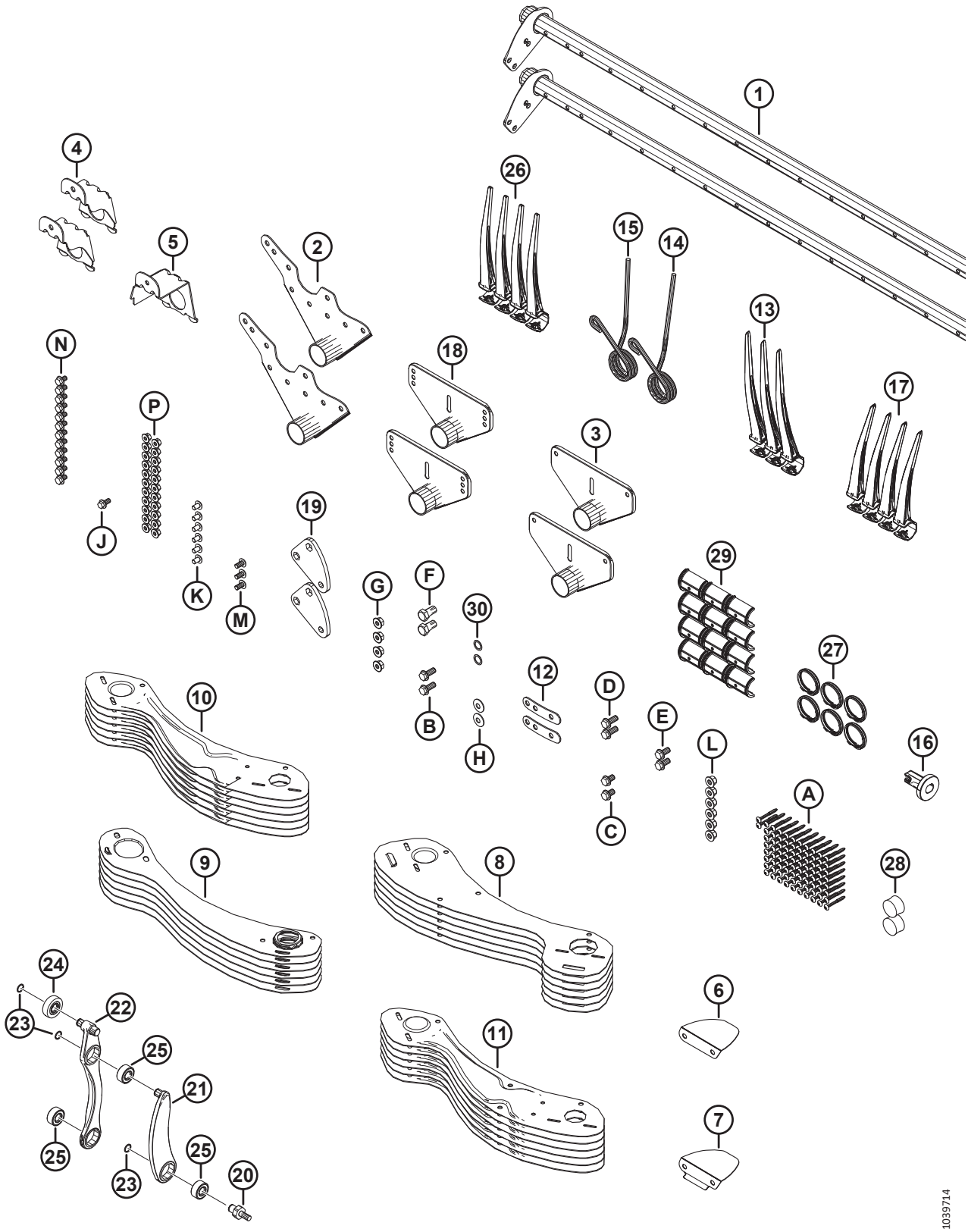

(ОПЦИЯ) КОМПЛЕКТ ПЕРЕОБОРУДОВАНИЯ ПАЛЬЦЕВ ГРАБЛИНЫ — СДВОЕННОЕ МОТОВИЛО, С 5 ГРАБЛИН НА 6 ГРАБЛИН

Ссылка	Номер детали	Описание	Кол-во	Серийный номер
	B7357	КОМПЛЕКТ — 30 ФУТОВ СДВОЕННОЕ МОТОВИЛО, ПЕРЕОБОРУД. С 5 ПЛАНОК НА 6 ПЛАНОК [505]		
	B7358	КОМПЛЕКТ — 35 ФУТОВ СДВОЕННОЕ МОТОВИЛО, ПЕРЕОБОРУД. С 5 ПЛАНОК НА 6 ПЛАНОК [505]		
	B7359	КОМПЛЕКТ — 41 ФУТ СДВОЕННОЕ МОТОВИЛО, ПЕРЕОБОРУД. С 5 ПЛАНОК НА 6 ПЛАНОК [505]		
1	311365	ГРАБЛИНА — 30 ФУТОВ, СДВОЕННОЕ МОТОВИЛО, ШИР.	2	
	311210	ГРАБЛИНА — 35 ФУТОВ, СДВОЕННОЕ МОТОВИЛО, ШИР.	2	
	311306	ГРАБЛИНА — 41 ФУТ, СДВОЕННОЕ МОТОВИЛО, ШИР.	2	
2	335924	РЫЧАГ СВАРНОЙ — СТОРОНА ЭКСЦЕНТРИКА	2	
3	311347	РЫЧАГ СВАРНОЙ — СТОРОНА ХВОСТОВИКА	2	
4	311964	ОПОРА — ПОД СВАРКУ, СТОРОНА ЭКСЦЕНТРИКА	2	
5	311965	ОПОРА — СТОРОНА ХВОСТОВИКА, СВАРН. [506]	1	
6	311906	ДЕФЛЕКТОР — ВНУТРЕННЯЯ СТОРОНА ЭКСЦЕНТРИКА	1	
7	311729	ДЕФЛЕКТОР — ВНЕШН. СТОРОНА ЭКСЦЕНТРИКА	1	
8	273813	ЩИТОК — 6 ГРАБЛИН, ЛЕВОЕ МОТОВИЛО, СТОРОНА РЫЧАГА ЭКСЦЕНТРИКА	6	
9	311822	ЩИТОК — 6 ГРАБЛИН, ПРАВОЕ МОТОВИЛО, СТОРОНА ХВОСТОВИКА	6	
10	311753	ЩИТОК — ЛЕВЫЙ ВНЕШНИЙ, 6 ГРАБЛИН	6	
11	311752	ЩИТОК — ПРАВЫЙ ВНЕШНИЙ, 6 ГРАБЛИН	6	
12	311672	РЕМЕНЬ	2	
13	360540	ПАЛЕЦ — ПЛАСТМАСС., ЛЕВ., УГЛОВ. 45 ММ (УПАК. 10 ШТ.) [507]		
14	311327	ПАЛЕЦ — СТОРОНА ЭКСЦЕНТРИКА, ИЗОГНУТЫЙ	1	
15	311325	ПАЛЕЦ — СТОРОНА ЭКСЦЕНТРИКА, ВНЕШНИЙ	1	
16	273968	ВТУЛКА — БОКОВОЙ ЩИТОК	1	
17	311523	ПАЛЕЦ — ПЛАСТМАСС., ПРАВ., УГЛОВ. 52 ММ (УПАК. 10 ШТ.)	4	
18	273523	СВАРНОЙ РЫЧАГ — СЕРЕДИНА [508]		
19	228319	РЫЧАГ — УГЛОВОЙ, МЕХАНИЧЕСКАЯ ОБРАБОТКА	2	
20	340146	ШПИЛЬКА	2	
21	311615	РЫЧАГ — УЗЕЛ [509]	2	

505. Комплекты можно приобрести только через отдел комплексных товаров.
506. Только FD230.
507. Количество: FD230 = 3, FD235 = 2, FD241 = 2.
508. Количество: FD230 = 2, FD235 = 4, FD241 = 4.
509. Узел рычага включает одно стопорное кольцо (MD № 273536) и один подшипник (MD № 273347).

(ОПЦИЯ) КОМПЛЕКТ ПЕРЕОБОРУДОВАНИЯ ПАЛЬЦЕВ ГРАБЛИНЫ — СДВОЕННОЕ МОТОВИЛО, С 5 ГРАБЛИН НА 6 ГРАБЛИН

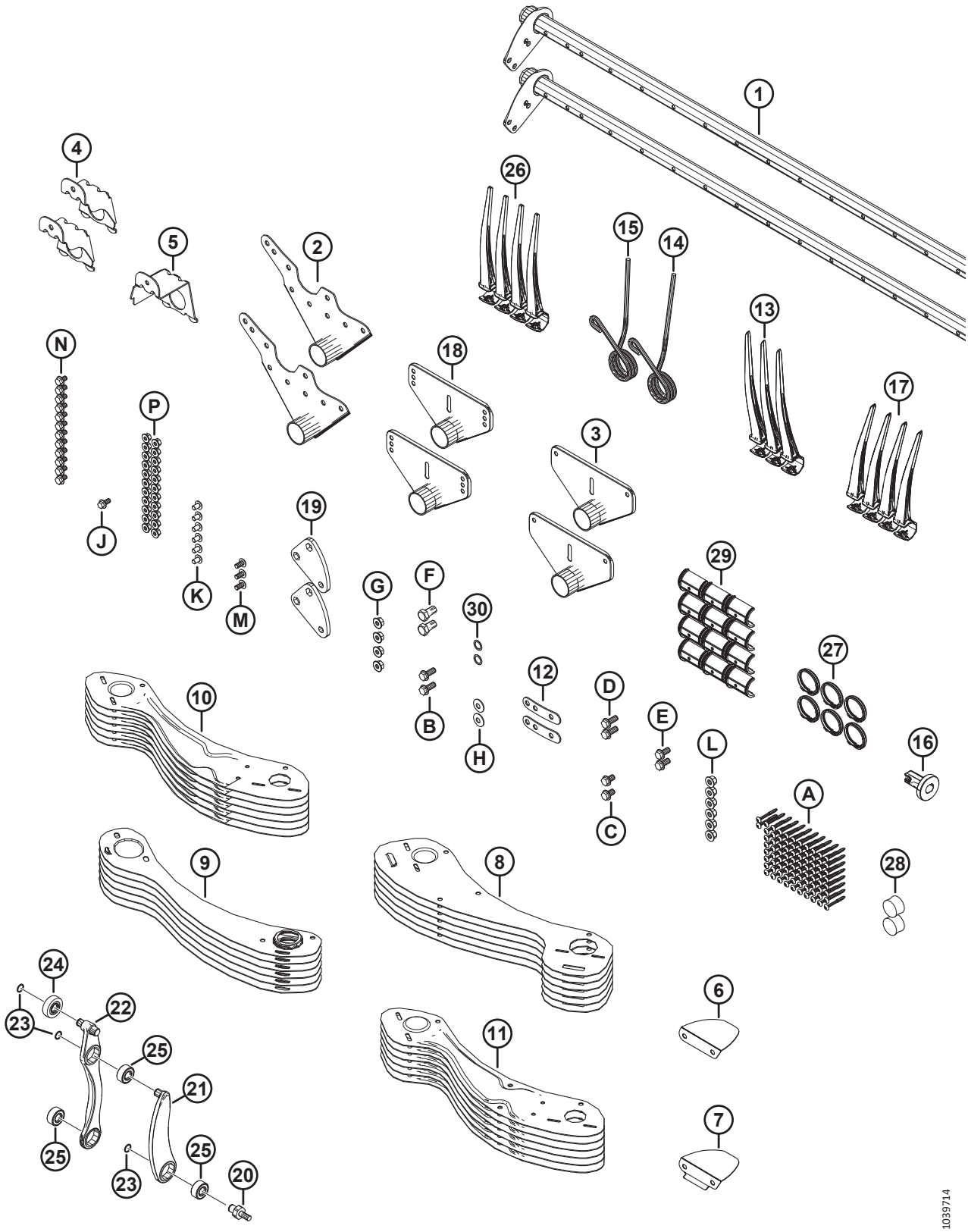

(ОПЦИЯ) КОМПЛЕКТ ПЕРЕОБОРУДОВАНИЯ ПАЛЬЦЕВ ГРАБЛИНЫ — СДВОЕННОЕ МОТОВИЛО, С 5 ГРАБЛИН НА 6 ГРАБЛИН

Ссылка	Номер детали	Описание	Кол-во	Серийный номер
22	311617	РЫЧАГ — УЗЕЛ УПРАВЛЕНИЯ ПАЛЬЦАМИ ГРАБЛИНЫ В СБОРЕ [510]	2	
23	273536	КОЛЬЦО — СТОПОРНОЕ	6	
24	273524	ПОДШИПНИК — КУЛАЧКОВЫЙ ТОЛКАТЕЛЬ	2	
25	273347	ПОДШИПНИК	6	
26	174849	ПАЛЕЦ — ПЛАСТМАССОВЫЙ СВЕРХПРОЧНЫЙ (УПАКОВКА ИЗ 10) [511]		
27	220941	ХОМУТ — ВТУЛКА ГРАБЛИНЫ, ЦЕНТРАЛЬНОЕ РЕБРО (КОРОБКА 5 ШТ.) [512]		
28	137980	ЗАГЛУШКА — ГРАБЛИНА [513]		
29	220939	ВТУЛКА ГРАБЛИНЫ (25 ШТ. В КОРОБКЕ) [514]		
30	137529	РЕГУЛИРОВОЧНАЯ ПРОКЛАДКА — ПОДШИПНИК КРИВОШИПА	2	
A	252687	ВИНТ — 48° PLASTITE ДВОЙНАЯ СПИРАЛЬ		
B	320192	БОЛТ — С ШЕСТИГР. ГОЛОВКОЙ, ФЛАНЦЕВЫЙ, M12 × 1,75 × 30-СПЕЦ.-8.8-ЦИНК		
C	320187	БОЛТ — С ШЕСТИГР. ГОЛОВКОЙ, ФЛАНЦЕВЫЙ, M12 × 1,75 × 20-СПЕЦ.-8.8-ЦИНК		
D	320180	БОЛТ — С ШЕСТИГР. ГОЛОВКОЙ, ФЛАНЦЕВЫЙ, M12 × 1,75 × 30-СПЕЦ.-8.8-ЦИНК		
E	320175	БОЛТ — С ШЕСТИГР. ГОЛОВКОЙ, ФЛАНЦЕВЫЙ, РЕЗЬБА ПО ВСЕЙ ДЛИНЕ M12 × 1,75 × 25-СПЕЦ.-8.8-ОЦИНКОВ.		
F	228316	БОЛТ — С ШЕСТИГР. ГОЛОВКОЙ M16 × 1,5 × 30-СПЕЦ.-8.8-ОЦИНКОВ.		
G	184697	ГАЙКА — ШЕСТИГРАННАЯ, ФЛАНЦ. (С ЗАЗУБР. НА ТОРЦЕ) M12 × 1,75-8-AA1J		
H	184597	ШАЙБА — КОНИЧ. ПРУЖИННАЯ M12-ЦИНК		
J	152655	БОЛТ — С ШЕСТИГР. ГОЛОВКОЙ, ФЛАНЦЕВЫЙ, M10 × 1,5 × 20-8.8-AA1J		
K	136640	ВИНТ — СТЯЖНОЙ, ГОЛОВКА ПОД ЗВЕЗДООБР. КЛЮЧ, M10 × 1,5 × 16 × СПЕЦ.-8.8-AA1J		
L	136431	ГАЙКА — ШЕСТИГР., ФЛАНЦ., ЦЕНТР., СТОПОРН. M12 × 1,75-10		
M	136395	ВИНТ — СТЯЖНОЙ, ГОЛОВКА ПОД ЗВЕЗДООБР. КЛЮЧ, M10 × 1,5 × 20 × СПЕЦ.-8.8-A3L		

510. Узел рычага управления пальцами граблины включает в себя два стопорных кольца (MD № 273536), один подшипник толкателя (MD № 273524) и два подшипника (MD № 273347).
511. Количество: FD230 = 76, FD235 = 89, FD241 = 106.
512. Количество: FD230 = 6, FD235 = 8, FD241 = 8
513. Количество: FD230 = 2, FD235 = 3, FD241 = 3.
514. Количество: FD230 = 12, FD235 = 16, FD241 = 16.

(ОПЦИЯ) КОМПЛЕКТ ПЕРЕОБОРУДОВАНИЯ ПАЛЬЦЕВ ГРАБЛИНЫ — СДВОЕННОЕ МОТОВИЛО, С 5 ГРАБЛИН НА 6 ГРАБЛИН

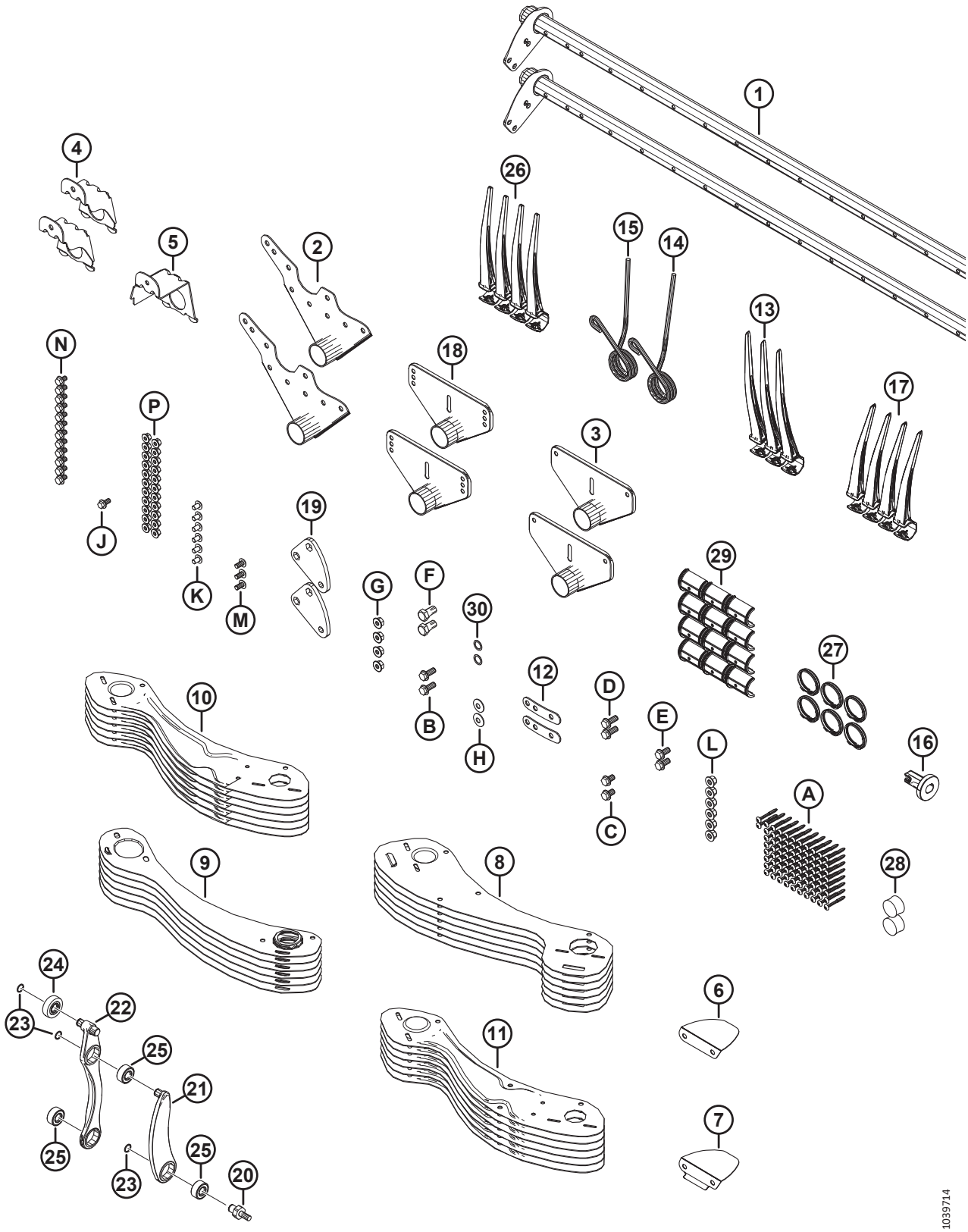

(ОПЦИЯ) КОМПЛЕКТ ПЕРЕОБОРУДОВАНИЯ ПАЛЬЦЕВ ГРАБЛИНЫ — СДВОЕННОЕ МОТОВИЛО, С 5 ГРАБЛИН НА 6 ГРАБЛИН

Ссылка	Номер детали	Описание	Кол-во	Серийный номер
N	136151	БОЛТ — ФЛАНЦЕВЫЙ, С ШЕСТИГР. ГОЛОВКОЙ, РЕЗЬБА ПО ВСЕЙ ДЛИНЕ M10 × 1,5 × 16-8.8-AA1J		
P	135799	ГАЙКА — ШЕСТИГРАННАЯ, С БУРТИКОМ, КОНТРГАЙКА СТОПОРНАЯ, M10 × 1,5-10		

124 (Опция) Комплект переоборудования пальцев граблины — сдвоенное мотовило, с 6 граблин на 9 граблин

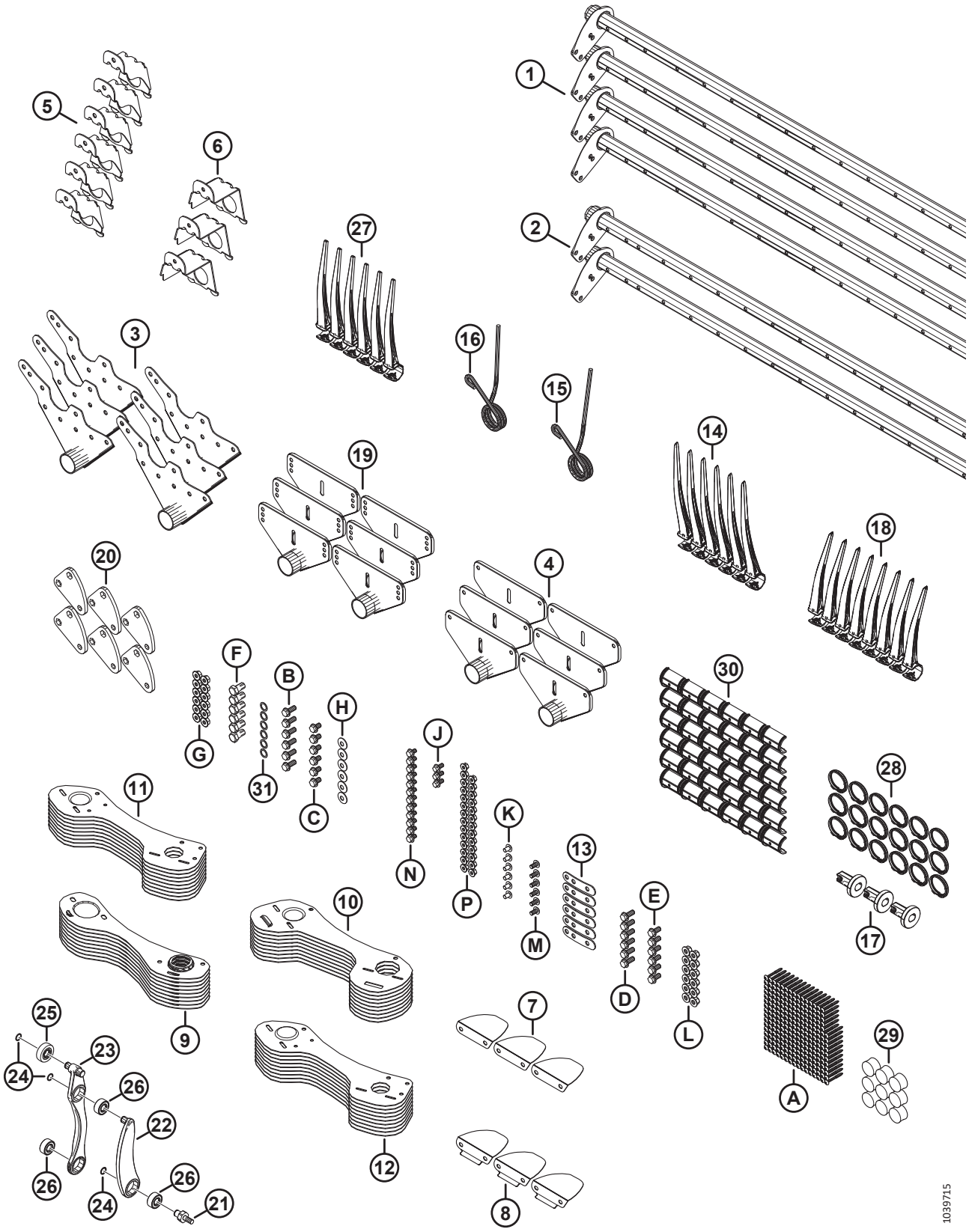

(ОПЦИЯ) КОМПЛЕКТ ПЕРЕОБОРУДОВАНИЯ ПАЛЬЦЕВ ГРАБЛИНЫ — СДВОЕННОЕ МОТОВИЛО, С 6 ГРАБЛИН НА 9 ГРАБЛИН

Ссылка	Номер детали	Описание	Кол-во	Серийный номер
	B7362	КОМПЛЕКТ — 30 ФУТОВ СДВОЕННОЕ МОТОВИЛО, ПЕРЕОБОРУД. С 6 ПЛАНОК НА 9 ПЛАНОК [515]		
1	311368	ГРАБЛИНА — 30 ФУТОВ, СДВОЕННОЕ МОТОВИЛО, УЗК.	4	
2	311365	ГРАБЛИНА — 30 ФУТОВ, СДВОЕННОЕ МОТОВИЛО, ШИР.	2	
3	335924	РЫЧАГ СВАРНОЙ — СТОРОНА ЭКСЦЕНТРИКА	6	
4	311347	РЫЧАГ СВАРНОЙ — СТОРОНА ХВОСТОВИКА	6	
5	311964	ОПОРА — ПОД СВАРКУ, СТОРОНА ЭКСЦЕНТРИКА	6	
6	311965	ОПОРА — ПОД СВАРКУ, СТОРОНА ХВОСТОВИКА	3	
7	311906	ДЕФЛЕКТОР — ВНУТРЕННЯЯ СТОРОНА ЭКСЦЕНТРИКА	3	
8	311729	ДЕФЛЕКТОР — ВНЕШН. СТОРОНА ЭКСЦЕНТРИКА	3	
9	311870	ЩИТОК — 9 ГРАБЛИН, ПРАВОЕ МОТОВИЛО, СТОРОНА ХВОСТОВИКА	9	
10	311868	ЩИТОК — 9 ГРАБЛИН, ЛЕВ., МОТОВИЛО, СТОРОНА ЭКСЦЕНТРИКА	9	
11	311864	ЩИТОК — ЛЕВЫЙ ВНЕШНИЙ, 9 ГРАБЛИН	9	
12	311863	ЩИТОК — ПРАВЫЙ ВНЕШНИЙ, 9 ГРАБЛИН	9	
13	311672	РЕМЕНЬ	6	
14	360540	ПАЛЕЦ — ПЛАСТМАСС., ЛЕВ., УГЛОВ. 45 ММ (УПАК. 10 ШТ.)	6	
15	311327	ПАЛЕЦ — СТОРОНА ЭКСЦЕНТРИКА, ИЗОГНУТЫЙ	3	
16	311325	ПАЛЕЦ — СТОРОНА ЭКСЦЕНТРИКА, ВНЕШНИЙ	3	
17	273968	ВТУЛКА — БОКОВОЙ ЩИТОК	3	
18	311523	ПАЛЕЦ — ПЛАСТМАСС., ПРАВ., УГЛОВ. 52 ММ (УПАК. 10 ШТ.)	8	
19	273523	СВАРНОЙ РЫЧАГ — СЕРЕДИНА	6	
20	228319	РЫЧАГ — УГЛОВОЙ, МЕХАНИЧЕСКАЯ ОБРАБОТКА	6	
21	340146	ШПИЛЬКА	6	
22	311615	РЫЧАГ — УЗЕЛ [516]	6	
23	311617	РЫЧАГ — УЗЕЛ УПРАВЛЕНИЯ ПАЛЬЦАМИ ГРАБЛИНЫ В СБОРЕ [517]	6	
24	273536	КОЛЬЦО — СТОПОРНОЕ	18	
25	273524	ПОДШИПНИК — КУЛАЧКОВЫЙ ТОЛКАТЕЛЬ	6	
26	273347	ПОДШИПНИК	18	
27	174849	ПАЛЕЦ — ПЛАСТМАССОВЫЙ СВЕРХПРОЧНЫЙ (УПАКОВКА ИЗ 10)	237	
28	220941	ХОМУТ — ВТУЛКА ГРАБЛИНЫ, ЦЕНТРАЛЬНОЕ РЕБРО (КОРОБКА 5 ШТ.)	18	
29	137980	ЗАГЛУШКА — ГРАБЛИНА	9	

515. Комплекты можно приобрести только через отдел комплексных товаров.

516. Узел рычага включает одно стопорное кольцо (MD № 273536) и один подшипник (MD № 273347).

517. Узел рычага управления пальцами граблины включает в себя два стопорных кольца (MD № 273536), один подшипник толкателя (MD № 273524) и два подшипника (MD № 273347).

(ОПЦИЯ) КОМПЛЕКТ ПЕРЕОБОРУДОВАНИЯ ПАЛЬЦЕВ ГРАБЛИНЫ — СДВОЕННОЕ МОТОВИЛО, С 6 ГРАБЛИН НА 9 ГРАБЛИН

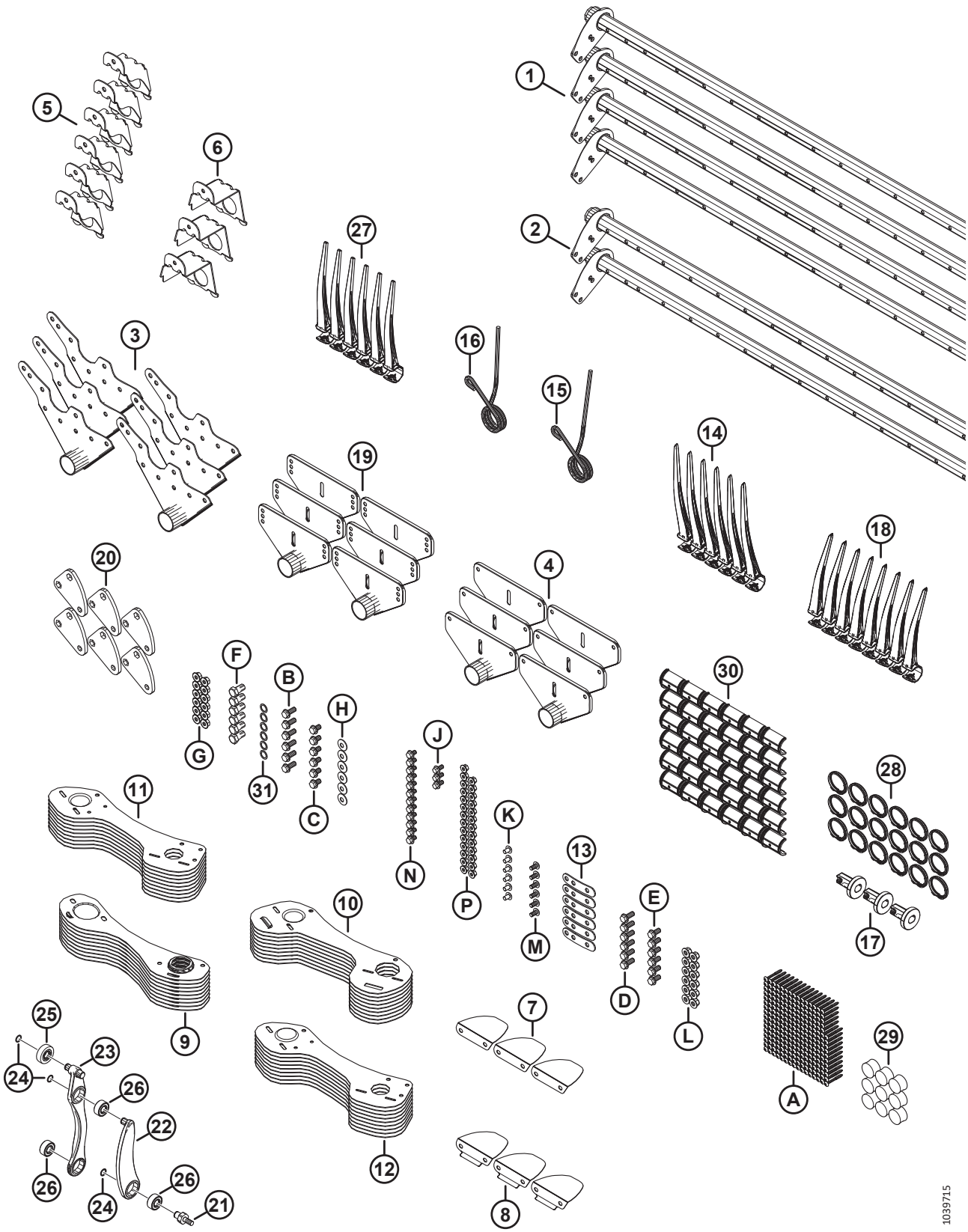

(ОПЦИЯ) КОМПЛЕКТ ПЕРЕОБОРУДОВАНИЯ ПАЛЬЦЕВ ГРАБЛИНЫ — СДВОЕННОЕ МОТОВИЛО, С 6 ГРАБЛИН НА 9 ГРАБЛИН

Ссылка	Номер детали	Описание	Кол-во	Серийный номер
30	220939	ВТУЛКА ГРАБЛИНЫ (25 ШТ. В КОРОБКЕ)	36	
31	137529	РЕГУЛИРОВОЧНАЯ ПРОКЛАДКА — ПОДШИПНИК КРИВОШИПА	6	
A	252687	ВИНТ — 48° PLASTITE ДВОЙНАЯ СПИРАЛЬ		
B	320192	БОЛТ — С ШЕСТИГР. ГОЛОВКОЙ, ФЛАНЦЕВЫЙ, M12 × 1,75 × 30-СПЕЦ.-8.8-ЦИНК		
C	320187	БОЛТ — С ШЕСТИГР. ГОЛОВКОЙ, ФЛАНЦЕВЫЙ, M12 × 1,75 × 20-СПЕЦ.-8.8-ЦИНК		
D	320180	БОЛТ — С ШЕСТИГР. ГОЛОВКОЙ, ФЛАНЦЕВЫЙ, M12 × 1,75 × 30-СПЕЦ.-8.8-ЦИНК		
E	320175	БОЛТ — С ШЕСТИГР. ГОЛОВКОЙ, ФЛАНЦЕВЫЙ, РЕЗЬБА ПО ВСЕЙ ДЛИНЕ, M12 × 1,75 × 25-СПЕЦ.-8.8-ОЦИНКОВ.		
F	228316	БОЛТ — С ШЕСТИГР. ГОЛОВКОЙ M16 × 1,5 × 30-СПЕЦ.-8.8-ОЦИНКОВ.		
G	184697	ГАЙКА — ШЕСТИГРАННАЯ, ФЛАНЦ. (С ЗАЗУБР. НА ТОРЦЕ) M12 × 1,75-8-AA1J		
H	184597	ШАЙБА — КОНИЧ. ПРУЖИННАЯ M12-ЦИНК		
J	152655	БОЛТ — С ШЕСТИГР. ГОЛОВКОЙ, ФЛАНЦЕВЫЙ, M10 × 1,5 × 20-8.8-AA1J		
K	136640	ВИНТ — СТЯЖНОЙ, ГОЛОВКА ПОД ЗВЕЗДООБР. КЛЮЧ, M10 × 1,5 × 16 × СПЕЦ.-8.8-AA1J		
L	136431	ГАЙКА — ШЕСТИГР., ФЛАНЦ., ЦЕНТР., СТОПОРН. M12 × 1,75-10		
M	136395	ВИНТ — СТЯЖНОЙ, ГОЛОВКА ПОД ЗВЕЗДООБР. КЛЮЧ, M10 × 1,5 × 20 × СПЕЦ.-8.8-A3L		
N	136151	БОЛТ — ФЛАНЦЕВЫЙ, С ШЕСТИГР. ГОЛОВКОЙ, РЕЗЬБА ПО ВСЕЙ ДЛИНЕ M10 × 1,5 × 16-8.8-AA1J		
P	135799	ГАЙКА — ШЕСТИГРАННАЯ, С БУРТИКОМ, КОНТРГАЙКА СТОПОРНАЯ, M10 × 1,5-10		

125 (Опция) Мотовило — две скорости

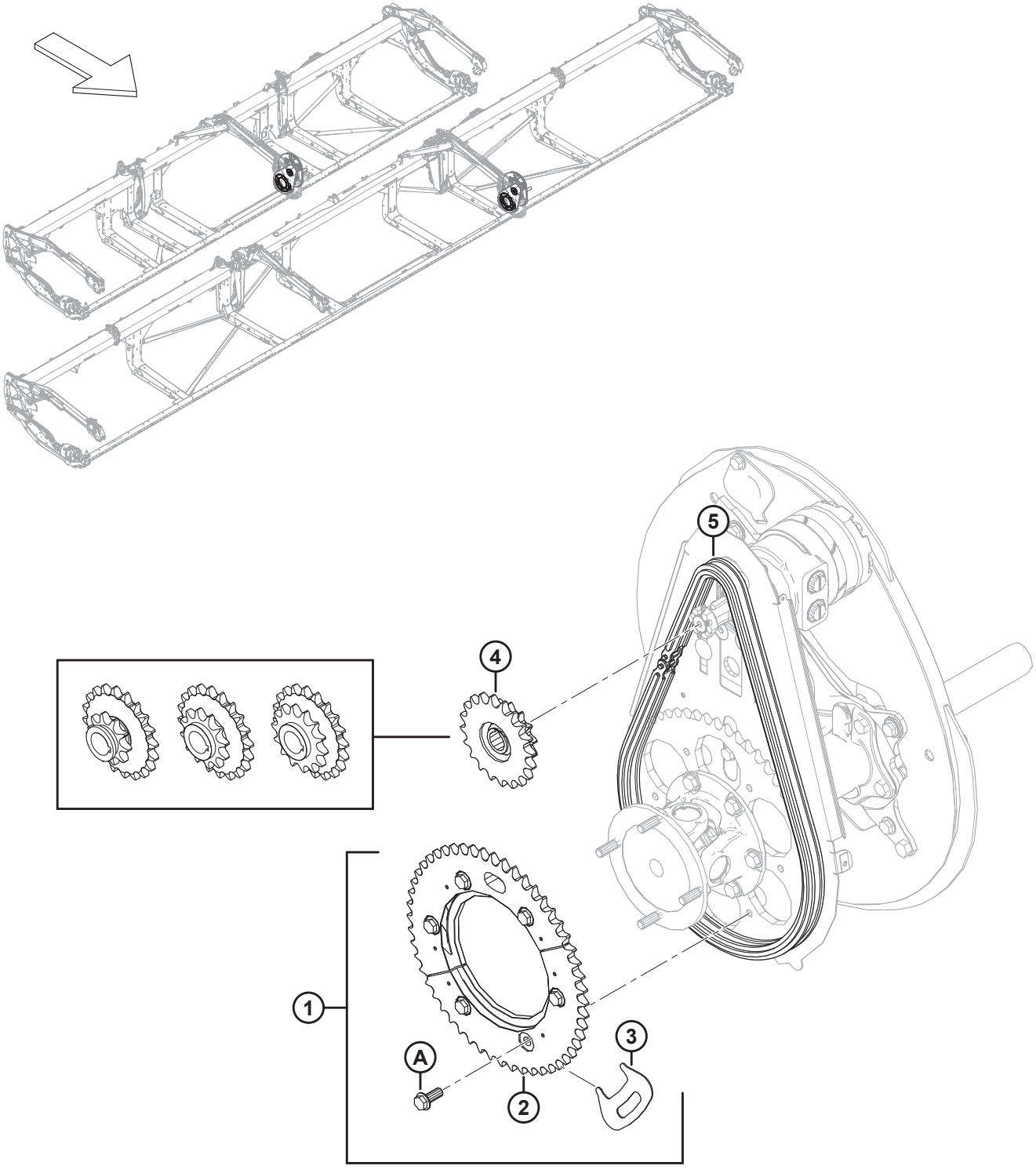

(ОПЦИЯ) МОТОВИЛО — ДВЕ СКОРОСТИ

Ссылка	Номер детали	Описание	Кол-во	Серийный номер
1	311882	КОМПЛЕКТ — 2 СКОРОСТИ [518]	1	
2	273689	ЗВЕЗДОЧКА — МЕХАНИЧЕСКАЯ ОБРАБОТКА, 52 ЗУБА	1	
3	273594	ИНСТРУМЕНТ — ЗВЕЗДОЧКА	1	
4	273453	ЗВЕЗДОЧКА — ДВОЙНАЯ 14–20 (NEW HOLLAND) [519]	1	
5	273907	ЦЕПЬ — RC 60, ЗАМКНУТАЯ, 76 ЗВЕНЬЕВ [520]	ОРТ	
	273963	ЦЕПЬ — RC С СОЕДИНИТЕЛЕМ, 76 ЗВЕНЬЕВ [521]	ОРТ	
A	320192	БОЛТ — С ШЕСТИГР. ГОЛОВКОЙ, ФЛАНЦЕВЫЙ, M12 × 1,75 × 30-СПЕЦ.-8.8-AA1J		

518. В комплект входит звездочка с 52 зубьями машинной обработки (MD № 273689), инструмент для монтажа звездочки (MD № 273594), шесть болтов (MD № 320180) и инструкция.
519. New Holland, давление в контуре привода мотовила 3000 фунтов/кв. дюйм.
520. Цепь **НЕ** входит в комплект (MD № 311882). При установке комплекта на бывшее в употреблении устройство, если жатка не новая, рекомендуется установить новую цепь. Изношенная цепь помешает нормальному сцеплению половин звездочки.
521. Цепь **НЕ** входит в комплект (MD № 311882). При установке комплекта на бывшее в употреблении устройство, если жатка не новая, рекомендуется установить новую цепь. Изношенная цепь помешает нормальному сцеплению половин звездочки.

126 (Опция) Делители для скашивания риса

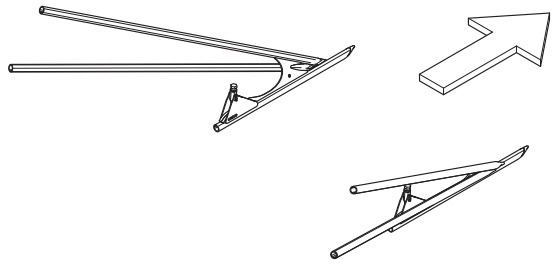

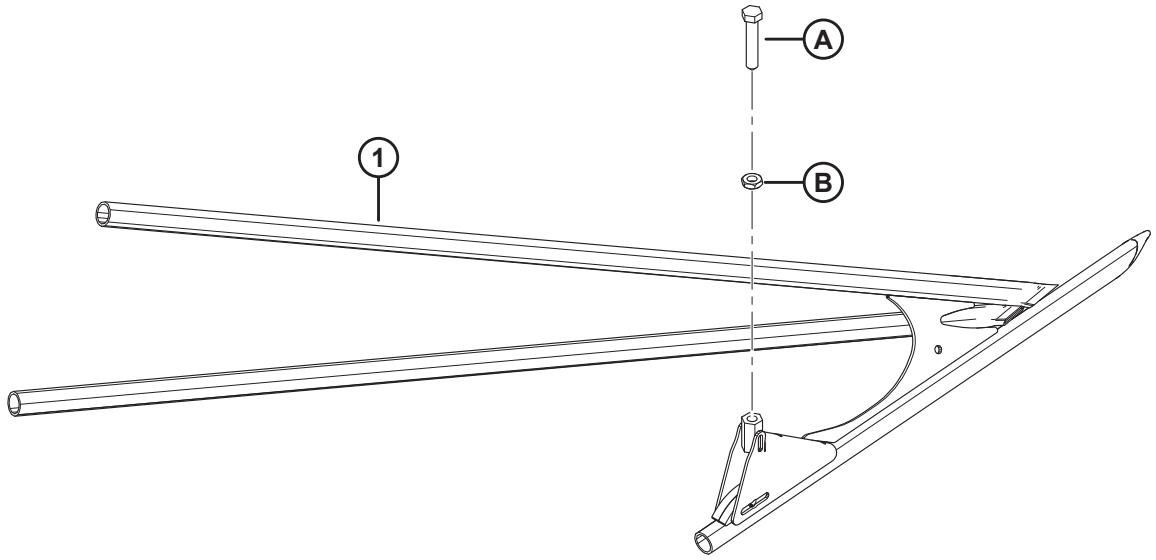

1034744

(ОПЦИЯ) ДЕЛИТЕЛИ ДЛЯ СКАШИВАНИЯ РИСА

Ссылка	Номер детали	Описание	Кол-во	Серийный номер
	B7238	ДЕЛИТЕЛИ ДЛЯ СКАШИВАНИЯ РИСА [522]		
1	340095	ДЕЛИТЕЛЬ — ЛЕВ. ТРУБКА ДЛЯ СКАШИВАНИЯ РИСА, СВАРНАЯ	1	
	340096	ДЕЛИТЕЛЬ — ПРАВ. ТРУБКА ДЛЯ СКАШИВАНИЯ РИСА, СВАРНАЯ	1	
A	232762	УСТАНОВОЧНЫЙ ВИНТ — МАШИННАЯ ОБРАБОТКА		
B	184696	ГАЙКА — ШЕСТИГРАННАЯ, НИЗКАЯ M12 × 1,75-05-AA1J		

522. Комплекты можно приобрести только через отдел комплексных товаров.

127 (Опция) Камнеуловитель

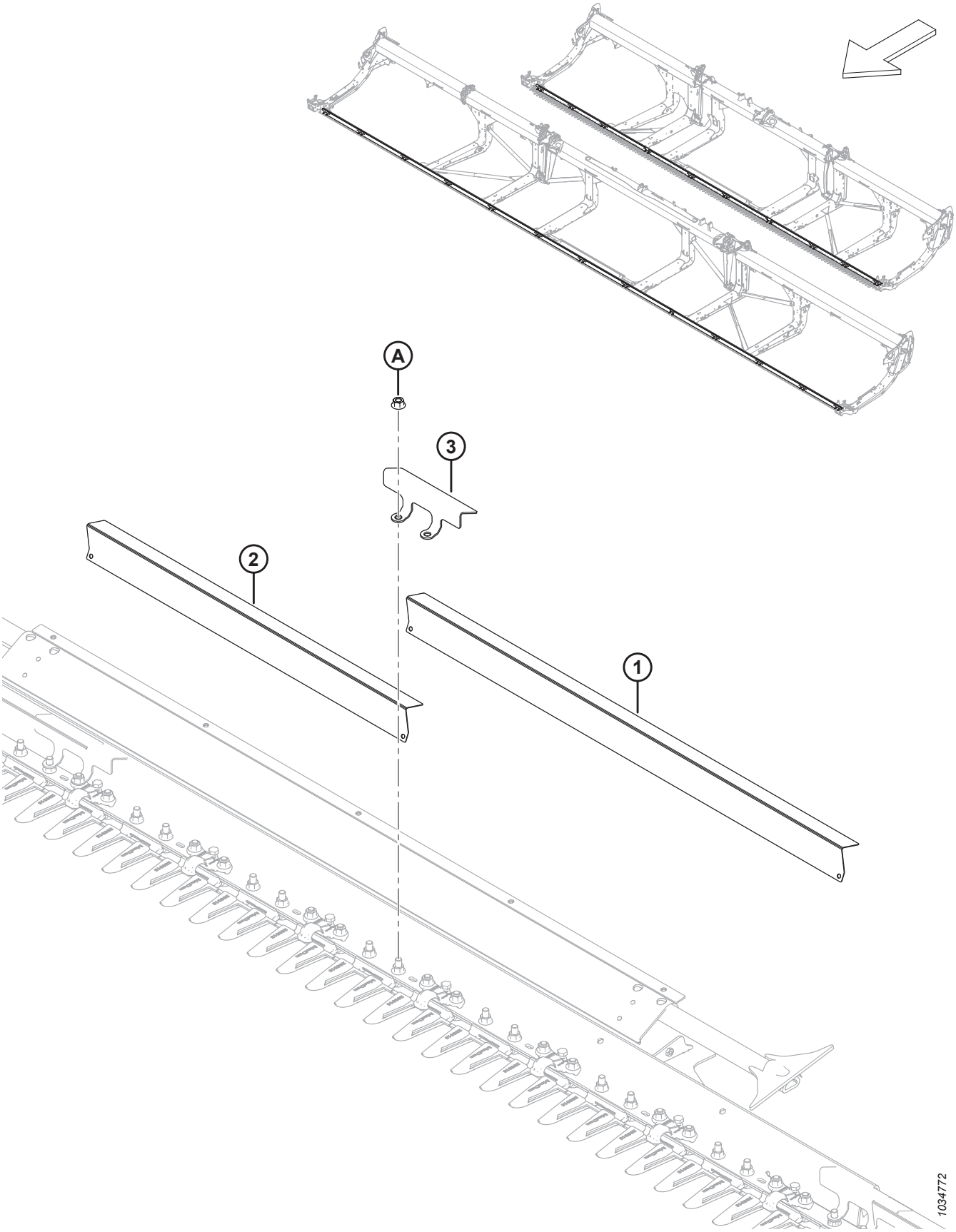

(ОПЦИЯ) КАМНЕУЛОВИТЕЛЬ

Ссылка	Номер детали	Описание	Кол-во	Серийный номер
	B7122	КОМПЛЕКТ — КАМНЕУЛОВИТЕЛЬ, FD225, FD230, FD235 И FD241 [523]		
	B7123	КОМПЛЕКТ — КАМНЕУЛОВИТЕЛЬ, FD240, FD245 И FD250 [523]		
1	233800	ДЕФЛЕКТОР — ЗАЩИТНЫЙ ПАЛЕЦ, ДЛИННЫЙ [524]		
2	233799	ДЕФЛЕКТОР — ЗАЩИТНЫЙ ПАЛЕЦ, КОРОТКИЙ [525]		
3	233635	ХОМУТ — ЗАЩИТНЫЙ ПАЛЕЦ [526]		
A	136036	ГАЙКА — ШЕСТИГРАННАЯ, ФЛАНЦ., ИЗ ЛИСТОВОГО МЕТАЛЛА, M12 × 1,75-8-AA1J		

523. Комплекты можно приобрести только через отдел комплексных товаров.
524. Количество в комплекте: B7122 = 4, B7123 = 10.
525. Количество в комплекте: B7122 = 9, B7123 = 4.
526. Количество в комплекте: B7122 = 14, B7123 = 15.

128 (Опция) Комплекты для обслуживания — острые противорежущие пальцы, ножи грубой резки

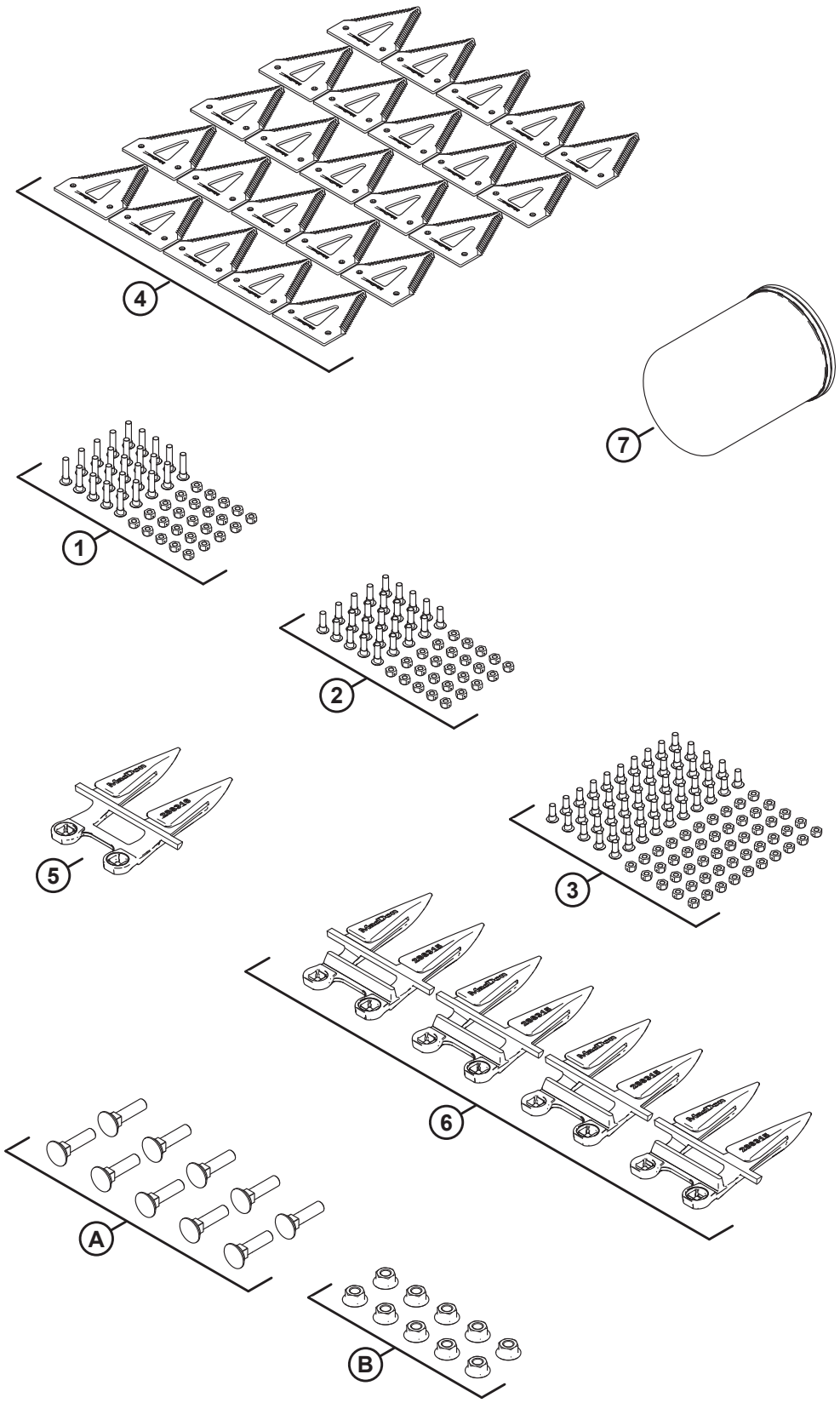

1034897

(ОПЦИЯ) КОМПЛЕКТЫ ДЛЯ ОБСЛУЖИВАНИЯ — ОСТРЫЕ ПРОТИВОРЕЖУЩИЕ ПАЛЬЦЫ, НОЖИ ГРУБОЙ РЕЗКИ

ПРИМЕЧАНИЕ:

Данный комплект недоступен для продажи в Северной Америке.

Ссылка	Номер детали	Описание	Кол-во	Серийный номер
	B7155	КОМПЛЕКТ — ДЛЯ ОБСЛУЖИВАНИЯ, ОСТРЫЕ, ГРУБОЙ РЕЗКИ [527]		
	311789	КОМПЛЕКТ — ДЛЯ ОБСЛУЖИВАНИЯ FD2, ОСТРЫЕ, ГРУБОЙ РЕЗКИ [528]		
1	286477	КОМПЛЕКТ — ВИНТ M6 × 29 С ГАЙКОЙ (УПАК. 25 ШТ.)	1	
2	286476	КОМПЛЕКТ — ВИНТ M6 × 22 С ГАЙКОЙ (УПАК. 25 ШТ.)	1	
3	286475	КОМПЛЕКТ — ВИНТ M6 × 18 С ГАЙКОЙ (УПАК. 50 ШТ.)	1	
4	286461	СЕГМЕНТ — НОЖ CLEARCUT ГРУБОЙ РЕЗКИ (УПАК. 25 ШТ.)	1	
5	286316	ПРОТИВОРЕЖУЩИЙ ПАЛЕЦ — С ЗАОСТРЕННЫМ КОНЦОМ	1	
6	286315	ПРОТИВОРЕЖУЩИЙ ПАЛЕЦ — ОСТРЫЙ	4	
7	320360	ФИЛЬТР — ГИДРАВЛИЧЕСКИЙ С 2 УПЛОТНЕНИЯМИ	1	
A	226295	БОЛТ — С ПОЛУКРУГЛОЙ ГОЛОВКОЙ И КВАДРАТНЫМ ПОДГОЛОВКОМ, СПЕЦИАЛЬНЫЙ, M12 × 47-8.8		
B	136036	ГАЙКА — ШЕСТИГРАННАЯ, ФЛАНЦ., ИЗ ЛИСТОВОГО МЕТАЛЛА, M12 × 1,75-8-AA1J		

527. Комплекты можно приобрести только через отдел комплексных товаров.
528. Комплект включает все перечисленные детали.

129 (Дополнительное оборудование) Комплект для обслуживания — противорежущие пальцы PlugFree™, ножи грубой резки

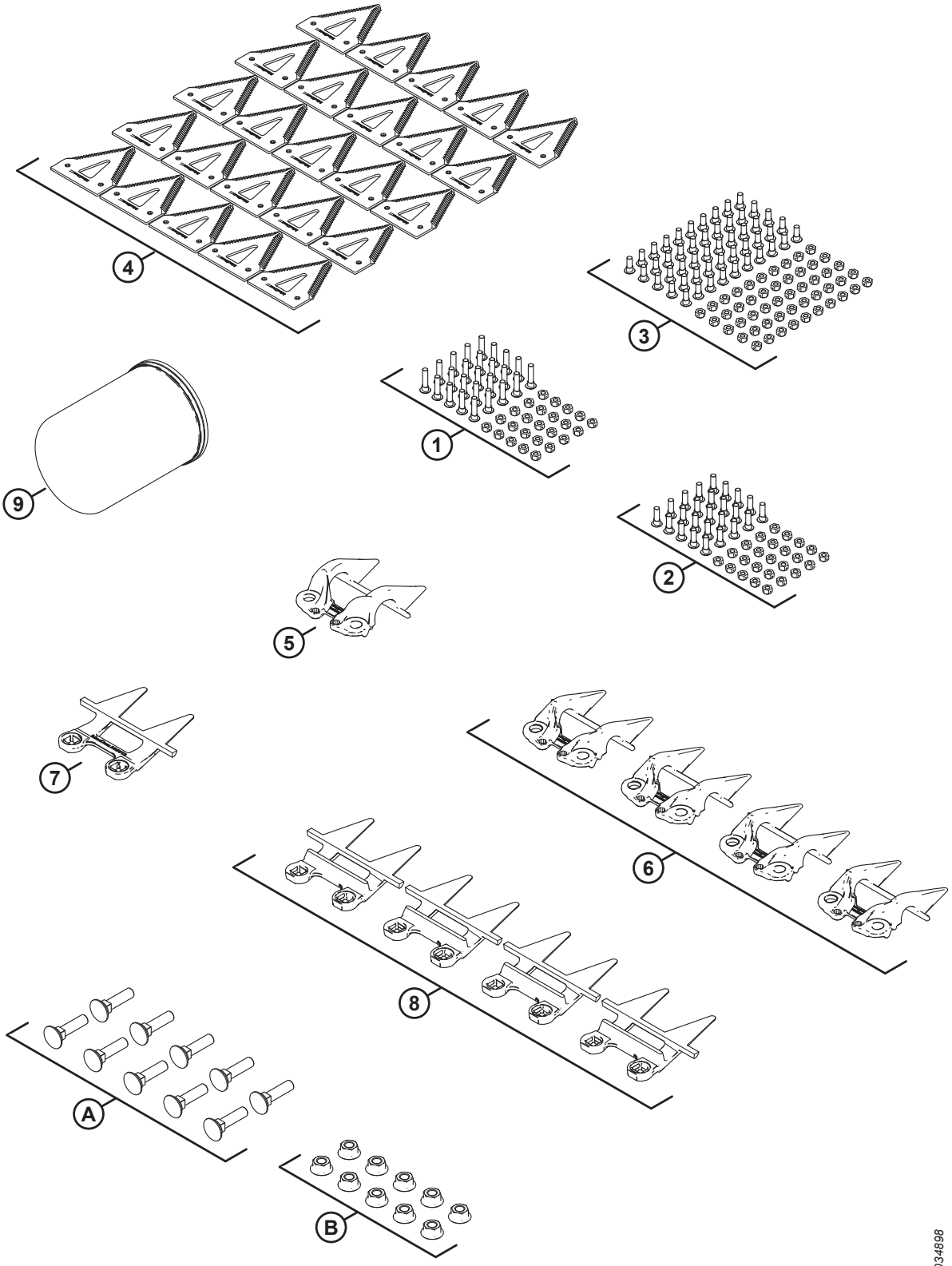

1034898

(ДОПОЛНИТЕЛЬНОЕ ОБОРУДОВАНИЕ) КОМПЛЕКТ ДЛЯ ОБСЛУЖИВАНИЯ — ПРОТИВОРЕЖУЩИЕ ПАЛЬЦЫ PLUGFREE™, НОЖИ ГРУБОЙ РЕЗКИ

Ссылка	Номер детали	Описание	Кол-во	Серийный номер
	B7156	КОМПЛЕКТ — ДЛЯ ОБСЛУЖИВАНИЯ, PLUGFREE, ГРУБОЙ РЕЗКИ [529]		
	311790	КОМПЛЕКТ — ДЛЯ ОБСЛУЖИВАНИЯ FD2, PLUGFREE, ГРУБОЙ РЕЗКИ [530]		
1	286477	КОМПЛЕКТ — ВИНТ M6 × 29 С ГАЙКОЙ (УПАК. 25 ШТ.)	1	
2	286476	КОМПЛЕКТ — ВИНТ M6 × 22 С ГАЙКОЙ (УПАК. 25 ШТ.)	1	
3	286475	КОМПЛЕКТ — ВИНТ M6 × 18 С ГАЙКОЙ (УПАК. 50 ШТ.)	1	
4	286461	СЕГМЕНТ — НОЖ CLEARCUT ГРУБОЙ РЕЗКИ (УПАК. 25 ШТ.)	1	
5	286331	ПРИЖИМ — PLUGFREE, КОНЕЦ	1	
6	286330	ПРИЖИМ — PLUGFREE	4	
7	286319	ПРОТИВОРЕЖУЩИЙ ПАЛЕЦ — PLUGFREE, КОНЕЦ	1	
8	286318	ПРОТИВОРЕЖУЩИЙ ПАЛЕЦ — PLUGFREE	4	
9	320360	ФИЛЬТР — ГИДРАВЛИЧЕСКИЙ С 2 УПЛОТНЕНИЯМИ	1	
A	226295	БОЛТ — С ПОЛУКРУГЛОЙ ГОЛОВКОЙ И КВАДРАТНЫМ ПОДГОЛОВКОМ, СПЕЦИАЛЬНЫЙ, M12 × 47-8.8		
B	136036	ГАЙКА — ШЕСТИГРАННАЯ, ФЛАНЦ., ИЗ ЛИСТОВОГО МЕТАЛЛА, M12 × 1,75-8-AA1J		

529. Комплекты можно приобрести только через отдел комплексных товаров.
530. Комплект включает все перечисленные детали.

130 (Опция) Комплект для обслуживания Plus — одинарный нож

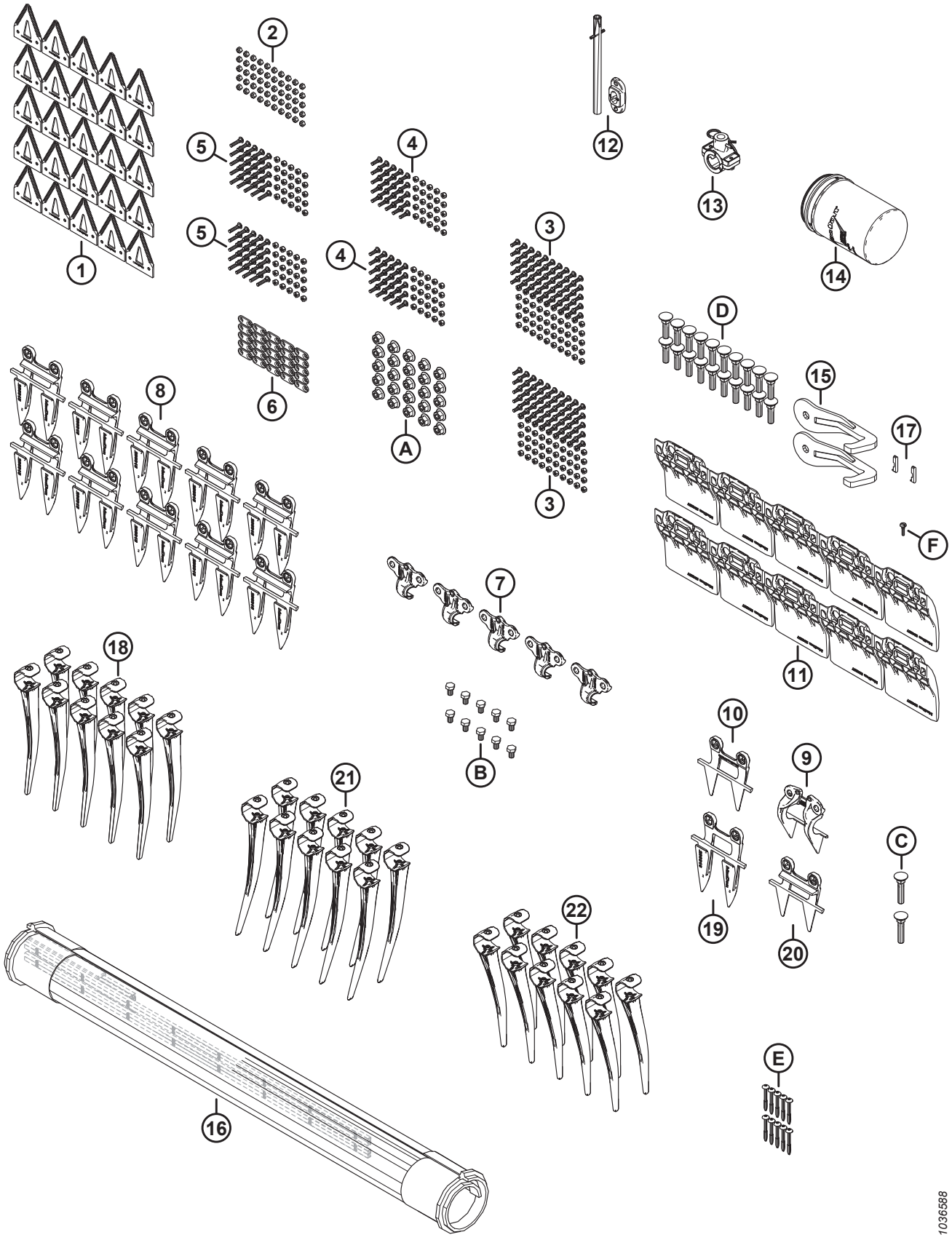

(ОПЦИЯ) КОМПЛЕКТ ДЛЯ ОБСЛУЖИВАНИЯ PLUS — ОДИНАРНЫЙ НОЖ

Ссылка	Номер детали	Описание	Кол-во	Серийный номер
	B7365	КОМПЛЕКТ — ДЛЯ ОБСЛУЖИВАНИЯ PLUS, ОДИНАРНЫЙ НОЖ, FD2 [531]		
	340492	КОМПЛЕКТ — ДЛЯ ОБСЛУЖИВАНИЯ PLUS, ОДИНАРНЫЙ НОЖ, FD2 [532]		
1	286461	СЕГМЕНТ — НОЖ CLEARCUT ГРУБОЙ РЕЗКИ (УПАК. 25 ШТ.)	1	
2	286479	КОМПЛЕКТ — ГАЙКА УТОПЛЕННАЯ, ЦЕНТР., СТОПОРН. M6 × 1 (УПАК. 50 ШТ.)	1	
3	286475	КОМПЛЕКТ — ВИНТ M6 × 18 С ГАЙКОЙ (УПАК. 50 ШТ.)	2	
4	286476	КОМПЛЕКТ — ВИНТ M6 × 22 С ГАЙКОЙ (УПАК. 25 ШТ.)	2	
5	286477	КОМПЛЕКТ — ВИНТ M6 × 29 С ГАЙКОЙ (УПАК. 25 ШТ.)	2	
6	286481	ПЛАНКА — УСИЛИВАЮЩАЯ (УПАК. 25 ШТ.)	1	
7	286329	ПРИЖИМ — ЗАОСТРЕННЫЙ	5	
8	286315	ПРОТИВОРЕЖУЩИЙ ПАЛЕЦ — ОСТРЫЙ	10	
9	286331	ПРИЖИМ — PLUGFREE, КОНЕЦ	1	
10	286319	ПРОТИВОРЕЖУЩИЙ ПАЛЕЦ — PLUGFREE, КОНЕЦ	1	
11	286257	БАШМАК — ПРОТИВОИЗНОСНАЯ ПЛАСТИНА НОЖЕВОГО БРУСА	10	
12	337152	КОМПЛЕКТ — ПАЛЕЦ [533]	1	
13	276839	КОМПЛЕКТ — РАЗЪЕМНЫЕ ДЕРЖАТЕЛИ ПАЛЬЦЕВ, 5X [534]	1	
14	320360	ФИЛЬТР — ГИДРАВЛИЧЕСКИЙ С 2 УПЛОТНЕНИЯМИ	1	
15	258876	СВАРН. — КРЮК РАСЦЕПНОГО ПРЕДОХРАНИТЕЛЯ	2	
16	319105	КОМПЛЕКТ — РЕМОНТ ПОЛОТНА 50 ДЮЙМОВ [535]	1	
	NSS	ПОЛОТНО — ДЛЯ РЕМОНТА, 50 ДЮЙМ, ДЕТАЛЬ 500 ММ		
	319095	КОМПЛЕКТ — СТЫКОВОЧНАЯ ПЛАНКА ПОЛОТНА. 50 ДЮЙМ. [536]		
17	275864	КЛЮЧ — ПРИВОДНОЙ МОТОР ПОЛОТНА	2	
18	174849	ПАЛЕЦ — ПЛАСТМАССОВЫЙ СВЕРХПРОЧНЫЙ (УПАКОВКА ИЗ 10)	1	
19	286316	ПРОТИВОРЕЖУЩИЙ ПАЛЕЦ — С ЗАОСТРЕННЫМ КОНЦОМ	1	
20	286318	ПРОТИВОРЕЖУЩИЙ ПАЛЕЦ — PLUGFREE	1	
21	311523	ПАЛЕЦ — ПЛАСТМАСС., ПРАВ., УГЛОВ. 52 ММ (УПАК. 10 ШТ.)	1	
22	360540	ПАЛЕЦ — ПЛАСТМАСС., ЛЕВ., УГЛОВ. 45 ММ (УПАК. 10 ШТ.)	1	

531. Комплекты можно приобрести только через отдел комплексных товаров.
532. Комплект включает все перечисленные детали.
533. Комплект включает подпружиненный штифт (MD № 7642) и направляющую (MD № 337143).
534. Комплект включает 5 разъемных держателей пальца (не продается отдельно), 10 проставок (не продается отдельно), 5 чек (MD № 123180), крепеж и инструкции.
535. Комплект включает секцию ремонта полотна (не продается отдельно) и два комплекта стыковочных планок полотна (MD № 319095).
536. О ремонтных деталях см. раздел *10 Полотно, страница 21*.

(ОПЦИЯ) КОМПЛЕКТ ДЛЯ ОБСЛУЖИВАНИЯ PLUS — ОДИНАРНЫЙ НОЖ

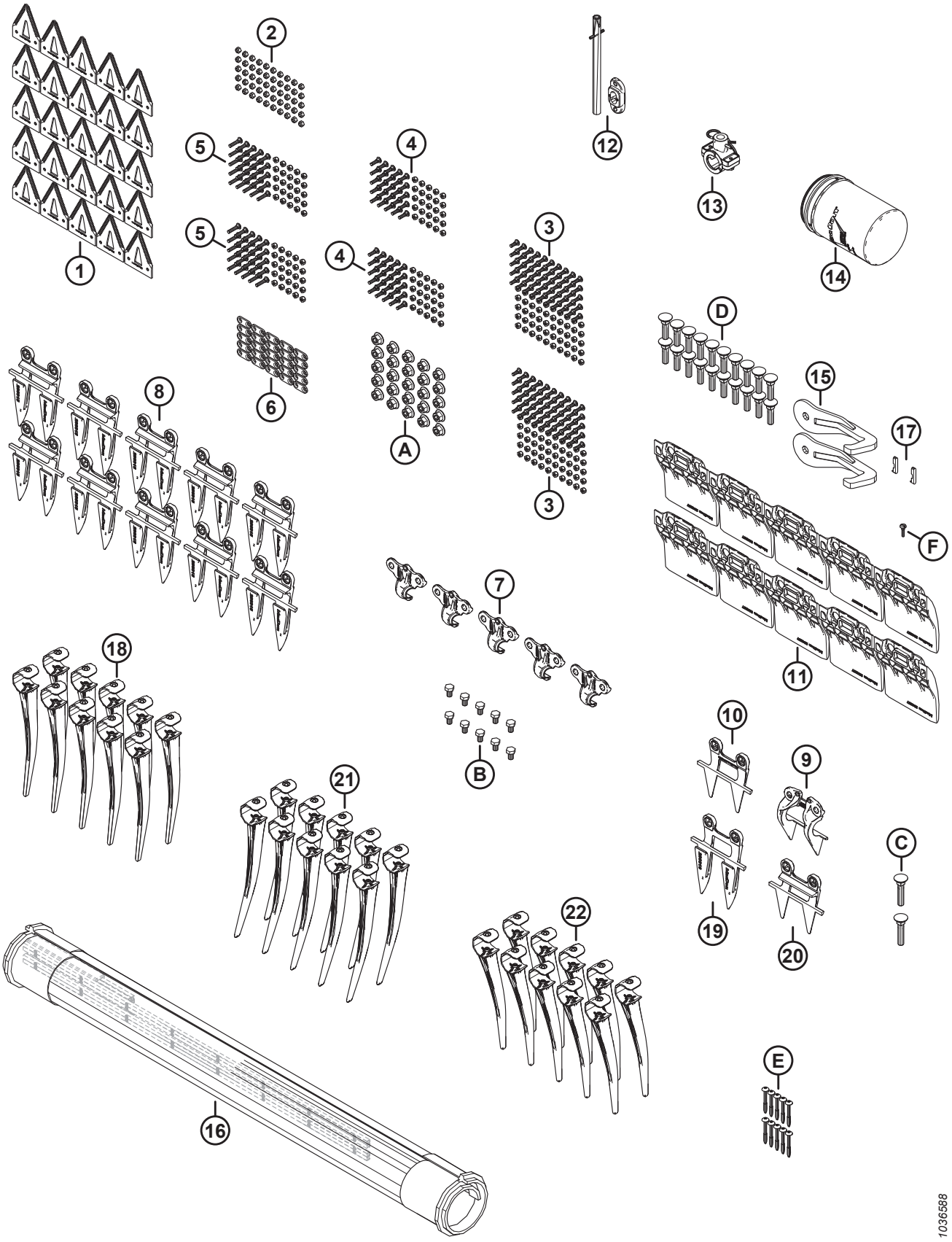

(ОПЦИЯ) КОМПЛЕКТ ДЛЯ ОБСЛУЖИВАНИЯ PLUS — ОДИНАРНЫЙ НОЖ

Ссылка	Номер детали	Описание	Кол-во	Серийный номер
A	136036	ГАЙКА — ШЕСТИГРАННАЯ, ФЛАНЦ., ИЗ ЛИСТОВОГО МЕТАЛЛА, M12 × 1,75-8-AA1J		
B	136005	БОЛТ — С ШЕСТИГР. ГОЛОВКОЙ, МЕЛКАЯ РЕЗЬБА, РЕЗЬБА ПО ВСЕЙ ДЛИНЕ M10 × 1,25 × 16-8.8-AA1J		
C	226280	БОЛТ — С ПОЛУКРУГЛОЙ ГОЛОВКОЙ И КВАДРАТНЫМ ПОДГОЛОВКОМ, СПЕЦИАЛЬНЫЙ, M12 × 60-8.8		
D	226295	БОЛТ — С ПОЛУКРУГЛОЙ ГОЛОВКОЙ И КВАДРАТНЫМ ПОДГОЛОВКОМ, СПЕЦИАЛЬНЫЙ, M12 × 47-8.8		
E	252687	ВИНТ — 48° PLASTITE ДВОЙНАЯ СПИРАЛЬ		
F	135630	ВИНТ — BHRN № 12-24 NC (американская стандартная крупная резьба) × 0,920 ДЮЙМА ДЛИНА (50 ШТ.)		

131 (Опция) Комплект для обслуживания Plus — двойной нож

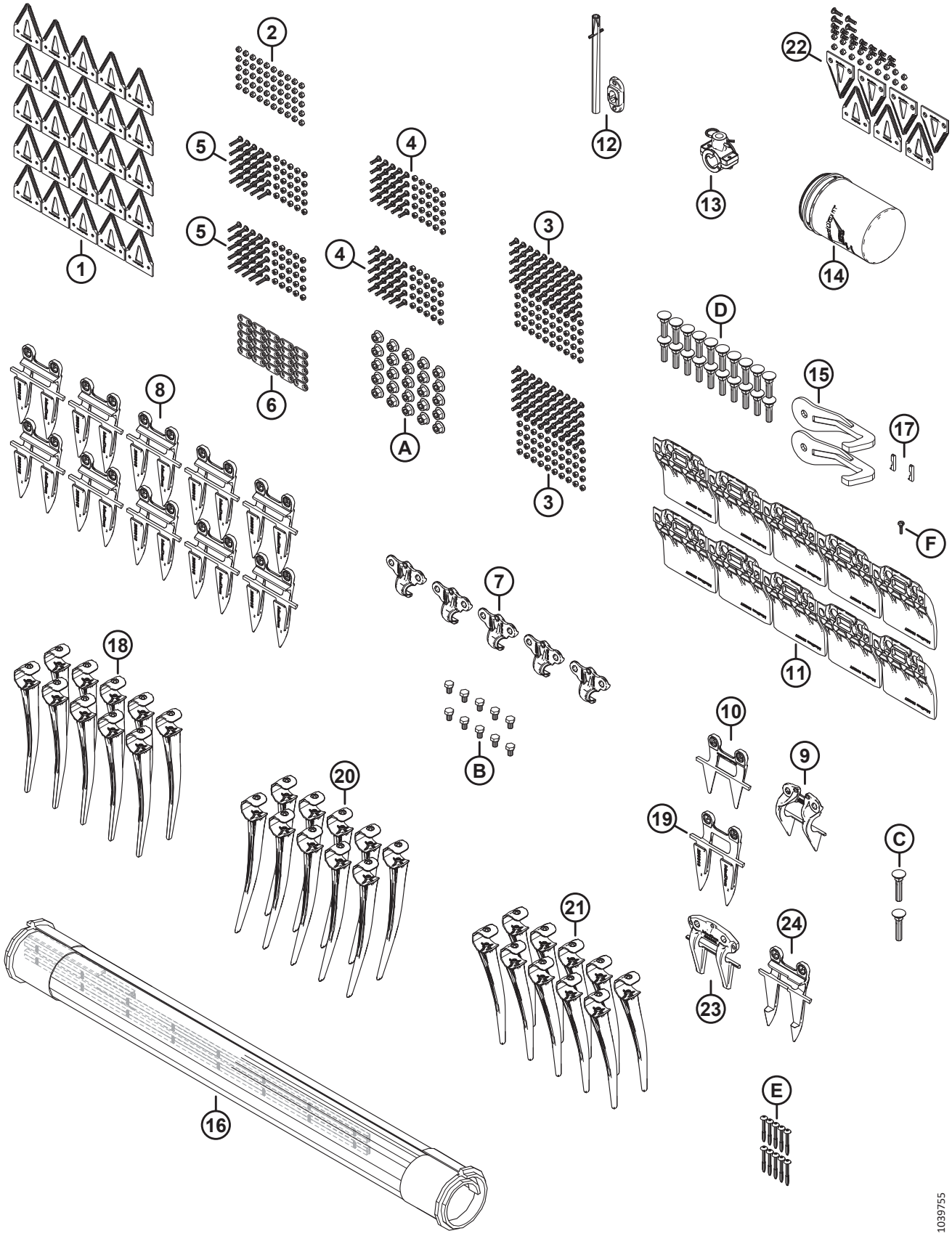

(ОПЦИЯ) КОМПЛЕКТ ДЛЯ ОБСЛУЖИВАНИЯ PLUS — ДВОЙНОЙ НОЖ

ПРИМЕЧАНИЕ:

Данный комплект недоступен для продажи в Северной Америке.

Ссылка	Номер детали	Описание	Кол-во	Серийный номер
	B7366	КОМПЛЕКТ — ДЛЯ ОБСЛУЖИВАНИЯ PLUS, ДВОЙНОЙ НОЖ, FD2 [537]		
	340493	КОМПЛЕКТ — ДЛЯ ОБСЛУЖИВАНИЯ PLUS, ДВОЙНОЙ НОЖ, FD2 [538]		
1	286461	СЕГМЕНТ — НОЖ CLEARCUT ГРУБОЙ РЕЗКИ (УПАК. 25 ШТ.)	1	
2	286479	КОМПЛЕКТ — ГАЙКА УТОПЛЕННАЯ, ЦЕНТР., СТОПОРН. M6 × 1 (УПАК. 50 ШТ.)	1	
3	286475	КОМПЛЕКТ — ВИНТ M6 × 18 С ГАЙКОЙ (УПАК. 50 ШТ.)	2	
4	286476	КОМПЛЕКТ — ВИНТ M6 × 22 С ГАЙКОЙ (УПАК. 25 ШТ.)	2	
5	286477	КОМПЛЕКТ — ВИНТ M6 × 29 С ГАЙКОЙ (УПАК. 25 ШТ.)	2	
6	286481	ПЛАНКА — УСИЛИВАЮЩАЯ (УПАК. 25 ШТ.)	1	
7	286329	ПРИЖИМ — ЗАОСТРЕННЫЙ	5	
8	286315	ПРОТИВОРЕЖУЩИЙ ПАЛЕЦ — ОСТРЫЙ	10	
9	286331	ПРИЖИМ — PLUGFREE, КОНЕЦ	1	
10	286319	ПРОТИВОРЕЖУЩИЙ ПАЛЕЦ — PLUGFREE, КОНЕЦ	1	
11	286257	БАШМАК — ПРОТИВОИЗНОСНАЯ ПЛАСТИНА НОЖЕВОГО БРУСА	10	
12	337152	КОМПЛЕКТ — ПАЛЕЦ [539]	1	
13	276839	КОМПЛЕКТ — РАЗЪЕМНЫЕ ДЕРЖАТЕЛИ ПАЛЬЦЕВ, 5X [540]	1	
14	320360	ФИЛЬТР — ГИДРАВЛИЧЕСКИЙ С 2 УПЛОТНЕНИЯМИ	1	
15	258876	СВАРН. — КРЮК РАСЦЕПНОГО ПРЕДОХРАНИТЕЛЯ	2	
16	319105	КОМПЛЕКТ — РЕМОНТ ПОЛОТНА 50 ДЮЙМОВ [541]	1	
	NSS	ПОЛОТНО — ДЛЯ РЕМОНТА, 50 ДЮЙМ, ДЕТАЛЬ 500 ММ		
	319095	КОМПЛЕКТ — СТЫКОВОЧНАЯ ПЛАНКА ПОЛОТНА. 50 ДЮЙМ. [542]		
17	275864	КЛЮЧ — ПРИВОДНОЙ МОТОР ПОЛОТНА	2	
18	174849	ПАЛЕЦ — ПЛАСТМАССОВЫЙ СВЕРХПРОЧНЫЙ (УПАКОВКА ИЗ 10)	1	
19	286316	ПРОТИВОРЕЖУЩИЙ ПАЛЕЦ — С ЗАОСТРЕННЫМ КОНЦОМ	1	
20	311523	ПАЛЕЦ — ПЛАСТМАСС., ПРАВ., УГЛОВ. 52 ММ (УПАК. 10 ШТ.)	1	
21	360540	ПАЛЕЦ — ПЛАСТМАСС., ЛЕВ., УГЛОВ. 45 ММ (УПАК. 10 ШТ.)	1	

537. Комплекты можно приобрести только через отдел комплексных товаров.
538. Комплект включает все перечисленные детали.
539. Комплект включает подпружиненный штифт (MD № 7642) и направляющую (MD № 337143).
540. Комплект включает 5 разъемных держателей пальца (не продается отдельно), 10 проставок (не продается отдельно), 5 чек (MD № 123180), крепеж и инструкции.
541. Комплект включает секцию ремонта полотна (не продается отдельно) и два комплекта стыковочных планок полотна (MD № 319095).
542. О ремонтных деталях см. раздел *10 Полотно, страница 21*.

(ОПЦИЯ) КОМПЛЕКТ ДЛЯ ОБСЛУЖИВАНИЯ PLUS — ДВОЙНОЙ НОЖ

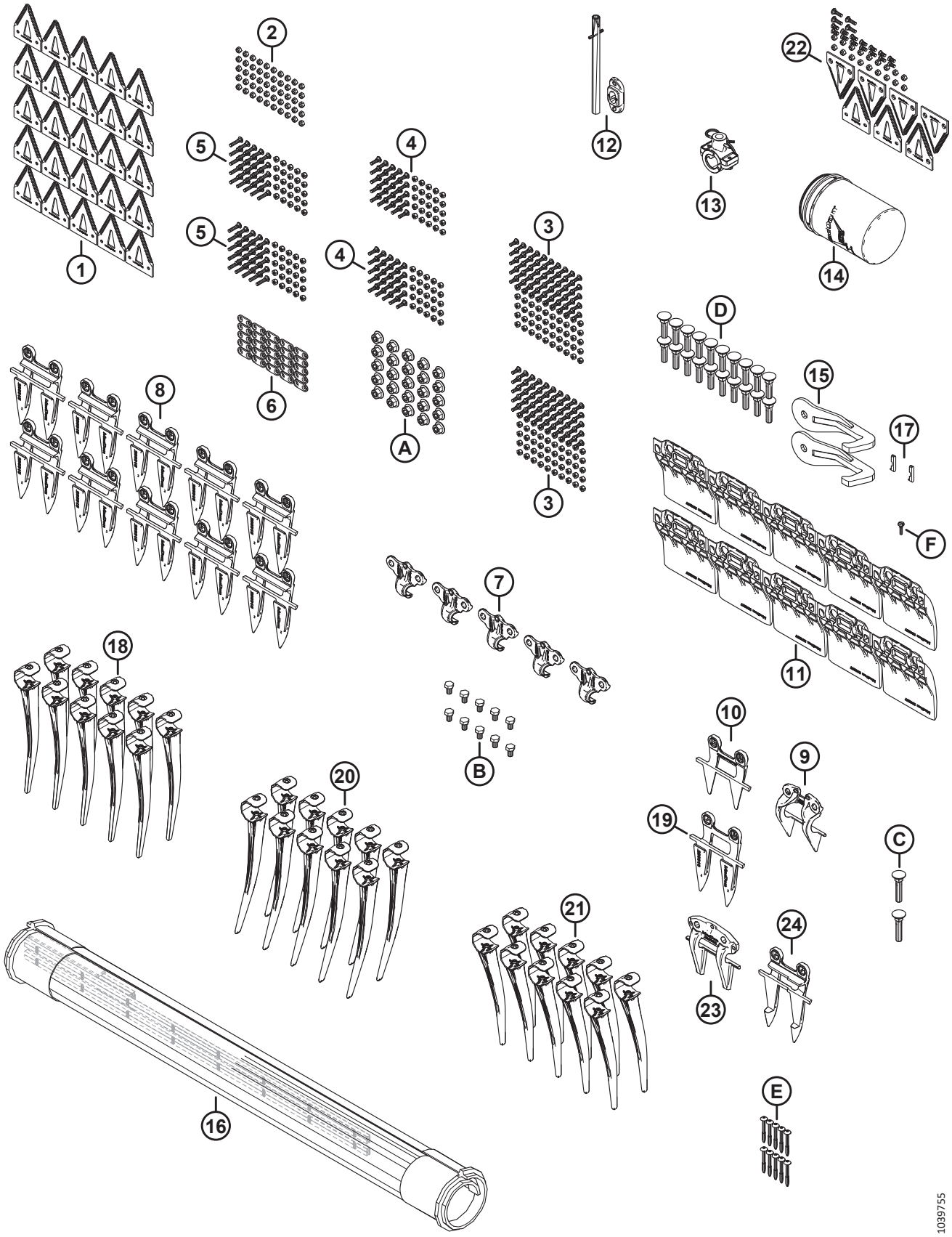

(ОПЦИЯ) КОМПЛЕКТ ДЛЯ ОБСЛУЖИВАНИЯ PLUS — ДВОЙНОЙ НОЖ

Ссылка	Номер детали	Описание	Кол-во	Серийный номер
22	286861	КОМПЛЕКТ — CLEARCUT ГРУБОЙ РЕЗКИ, ЦЕНТР [543]	1	
23	286332	ПРИЖИМ — ЗАОСТРЕННЫЙ, ЦЕНТРАЛЬНЫЙ	1	
24	286317	ПРОТИВОРЕЖУЩИЙ ПАЛЕЦ — ЗАОСТРЕННЫЙ, ЦЕНТРАЛЬНЫЙ	1	
A	136036	ГАЙКА — ШЕСТИГРАННАЯ, ФЛАНЦ., ИЗ ЛИСТОВОГО МЕТАЛЛА, M12 × 1,75-8-AA1J		
B	136005	БОЛТ — С ШЕСТИГР. ГОЛОВКОЙ, МЕЛКАЯ РЕЗЬБА, РЕЗЬБА ПО ВСЕЙ ДЛИНЕ M10 × 1,25 × 16-8.8-AA1J		
C	226280	БОЛТ — С ПОЛУКРУГЛОЙ ГОЛОВКОЙ И КВАДРАТНЫМ ПОДГОЛОВКОМ, СПЕЦИАЛЬНЫЙ, M12 × 60-8.8		
D	226295	БОЛТ — С ПОЛУКРУГЛОЙ ГОЛОВКОЙ И КВАДРАТНЫМ ПОДГОЛОВКОМ, СПЕЦИАЛЬНЫЙ, M12 × 47-8.8		
E	252687	ВИНТ — 48° PLASTITE ДВОЙНАЯ СПИРАЛЬ		
F	135630	ВИНТ — BHRN № 12-24 NC (американская стандартная крупная резьба) × 0,920 ДЮЙМА ДЛИНА (50 ШТ.)		

543. В комплект входят пять верхних утопленных секций ClearCut™ грубой резки (не продается отдельно), два нижних сегмента ClearCut™ грубой резки (не продается отдельно) и крепеж.

132 (Опция) Комплект стабилизации при работе под наклоном

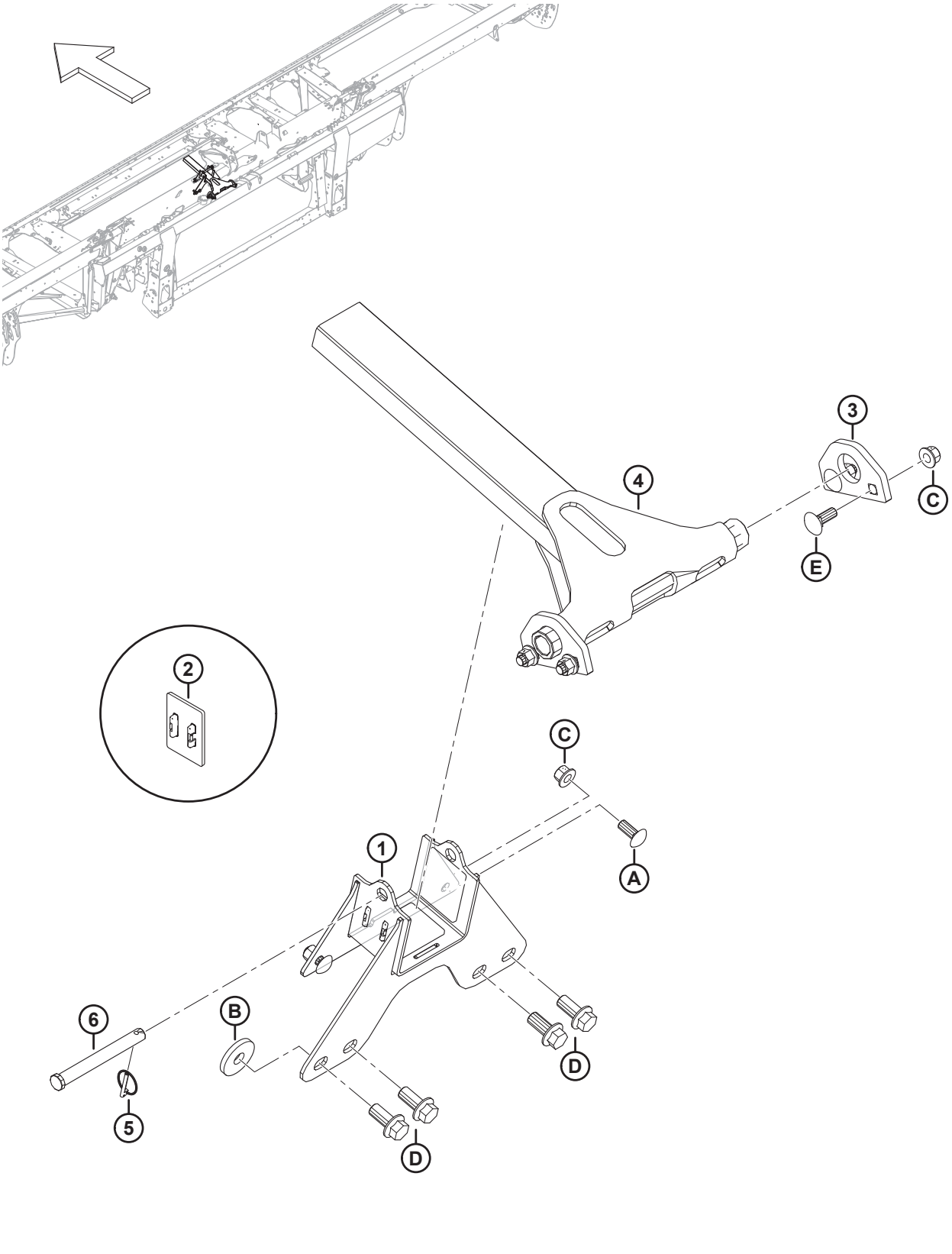

(ОПЦИЯ) КОМПЛЕКТ СТАБИЛИЗАЦИИ ПРИ РАБОТЕ ПОД НАКЛОНОМ

Ссылка	Номер детали	Описание	Кол-во	Серийный номер
	B7028	КОМПЛЕКТ — СТАБИЛИЗАЦИИ ПРИ РАБОТЕ ПОД НАКЛОНОМ [544]		
1	258732	УЗЕЛ — КОМПЛЕКТ СТАБИЛИЗАЦИИ ПРИ РАБОТЕ ПОД НАКЛОНОМ КРОНШТЕЙН [545]	1	
2	273831	НАКЛАДКА — ИЗНОСНАЯ, ПРИВОДА МОТОВИЛА	3	
3	258343	ПРОУШИНА — КОМПЛЕКТ СТАБИЛИЗАЦИИ ПРИ РАБОТЕ ПОД НАКЛОНОМ	2	
4	258326	СВАРКА — КОМПЛЕКТ СТАБИЛИЗАЦИИ ПРИ РАБОТЕ ПОД НАКЛОНОМ	1	
5	50193	ШТИФТ — ШТИФТ С ЧЕКОЙ	1	
6	49378	ШТИФТ — С ОТВЕРСТИЕМ ПОД ШПЛИНТ	1	
A	152702	БОЛТ — УКОРОЧЕННЫЙ С ПОЛУКРУГЛОЙ ГОЛОВКОЙ И КВАДРАТНЫМ ПОДГОЛОВКОМ, M12 × 1,75 × 30-8.8-AA1J		
B	152009	ШАЙБА — ЗАКАЛЕННАЯ 5/8		
C	136431	ГАЙКА — ШЕСТИГР., ФЛАНЦ., ЦЕНТР., СТОПОРН. M12 × 1,75-10		
D	136378	БОЛТ — ФЛАНЦЕВЫЙ, С ШЕСТИГР. ГОЛОВКОЙ, РЕЗЬБА ПО ВСЕЙ ДЛИНЕ, M16 × 2 × 35-10.9		
E	136291	БОЛТ — С ПОЛУКРУГЛОЙ ГОЛОВКОЙ И КВАДРАТНЫМ ПОДГОЛОВКОМ, РЕЗЬБА ПО ВСЕЙ ДЛИНЕ, M12 × 1,75 × 35-8.8-ЦИНК		

544. Комплекты можно приобрести только через отдел комплексных товаров.
545. В комплект входят три противоизносных накладки (MD № 273831).

133 Стабилизирующие колеса (дополнительное оборудование)

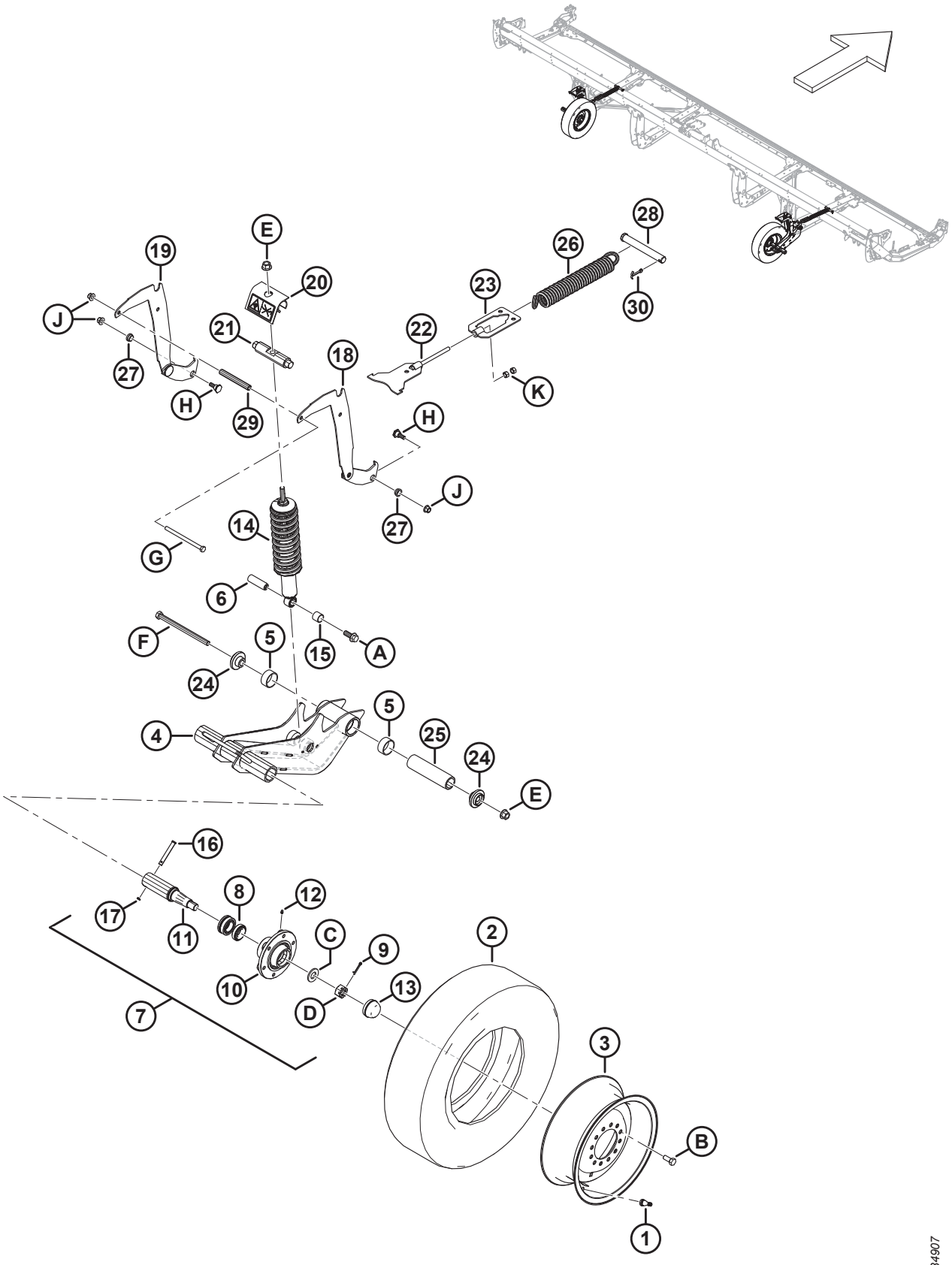

СТАБИЛИЗИРУЮЩИЕ КОЛЕСА (ДОПОЛНИТЕЛЬНОЕ ОБОРУДОВАНИЕ)

Ссылка	Номер детали	Описание	Кол-во	Серийный номер
	C2171	**СТАБИЛИЗИРУЮЩИЕ КОЛЕСА — КОМПЛЕКТ** [546]		
	B7398	**КОМПЛЕКТ — ШИНЫ, 225/75R15 LRF** [546]		
1	230968	ШТОК — НИППЕЛЬ ШИНЫ В СБОРЕ № TR-416	2	
2	**327808**	**ШИНА — ST 225/75 R15 LRF**	**2**	
3	**327807**	**КОЛЕСО — 15 × 6 БЕЛОЕ** [547]	**2**	
	144531	ДИСК — 15 × 6 LB [548]	**ПРИ НЕОБХОДИМОСТИ**	
	327802	**НАКЛЕЙКА — ДАВЛЕНИЕ В ШИНАХ, 655 КПА (95 ФУНТОВ/КВ. ДЮЙМ)** [549]	**2**	
	327717	НАКЛЕЙКА — ДАВЛЕНИЕ В ШИНАХ**, 552 КПА (80 ФУНТОВ/КВ. ДЮЙМ)** [550]	**ПРИ НЕОБХОДИМОСТИ**	
	B6460	КОМПЛЕКТ — СТАБИЛИЗИРУЮЩИЕ КОЛЕСА [546]		
4	327682	УЗЕЛ — ПОВОРОТНЫЙ РЫЧАГ [551]	2	
5	327600	ВТУЛКА — КОМПОЗИТНАЯ	4	
6	316793	ШТИФТ	2	
7	316330	СТУПИЦА — В СБОРЕ [552]	2	
8	316851	КОМПЛЕКТ — ПОДШИПНИК КОЛЕСА	2	
9	18608	ШТИФТ — ШПЛИНТ 3/16 ДИАМ. × 1,5 ОЦИНК.	2	
10	316847	СТУПИЦА	2	
11	316848	ШПИНДЕЛЬ	2	

546. Комплекты можно приобрести только через отдел комплексных товаров.
547. Колесо MD № 327807 используется с шиной MD № 327808.
548. Колесо MD № 144531 остается доступным в качестве ремонтной детали для замененной шины MD № 230483. Колесо MD № 144531 **НЕ** входит в комплект шин B7398.
549. Наклейка с обозначением давления в шинах MD № 327802 (655 кПа [95 фунтов/кв. дюйм]) используется с шиной MD № 327808.
550. Наклейка с обозначением давления в шинах MD № 327717 (552 кПа [80 фунтов/кв. дюйм]) остается доступной в качестве детали для обслуживания замененной шины MD № 230483.
551. В комплект входят две втулки из композитного материала (MD № 327600).
552. Ступица в сборе включает штифт (MD № 18608), фитинг (MD № 18671), шесть болтов (MD № 18916), пылезащитный колпачок (MD № 30520), ступицу (MD № 316847), шпиндель (MD № 316848), комплект подшипников колеса (MD № 316851), гайку (MD № 316859) и шайбу (MD № 316860).

СТАБИЛИЗИРУЮЩИЕ КОЛЕСА (ДОПОЛНИТЕЛЬНОЕ ОБОРУДОВАНИЕ)

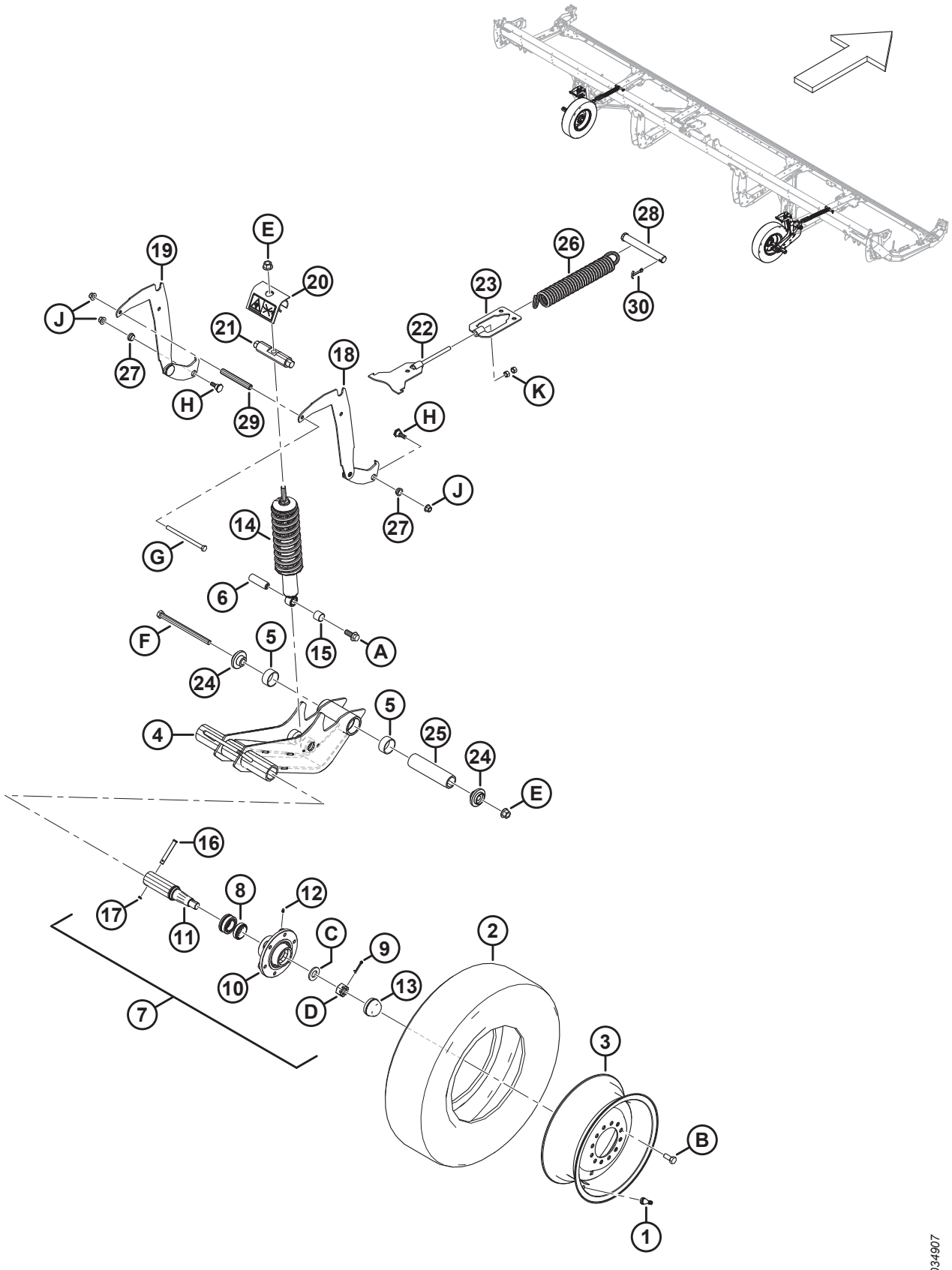

СТАБИЛИЗИРУЮЩИЕ КОЛЕСА (ДОПОЛНИТЕЛЬНОЕ ОБОРУДОВАНИЕ)

Ссылка	Номер детали	Описание	Кол-во	Серийный номер
12	18671	ФИТИНГ — СМАЗОЧН. 1/4-28 UNF	2	
13	30520	КОЛПАЧОК — ПЫЛЕЗАЩИТНЫЙ	2	
14	**327798**	**АМОРТИЗАТОР — ЖАТКА** [553]	**2**	
15	133992	ВТУЛКА — КОМПОЗИТНАЯ	2	
16	101007	ШТИФТ — С ОТВЕРСТИЕМ ПОД ШПЛИНТ	2	
17	18648	ШТИФТ — ШПЛИНТ 3/16 ДИАМ. × 1,25 ОЦИНК.	2	
18	327656	СВАРКА — ОПОРА, РЕГУЛИРОВКА ВЫСОТЫ	2	
19	327655	СВАРКА — ОПОРА, РЕГУЛИРОВКА ВЫСОТЫ	2	
20	327089	УЗЕЛ — ЗАЩИТА ОТ ОТДЕЛЕНИЯ [554]	2	
21	316284	ШТИФТ	2	
22	316096	ОПОРА — СВАРНАЯ	2	
23	316095	ОПОРА — СВАРНАЯ	2	
24	303839	ЛИТАЯ ДЕТАЛЬ — ПЛАСТИНА	4	
25	303525	ШТИФТ — ШАРНИР	2	
26	303520	ПРУЖИНА — РАСТЯЖЕНИЯ	2	
27	303492	ВТУЛКА — КОМПОЗИТНАЯ	4	
28	292692	ШТИФТ — С ОТВЕРСТИЕМ ПОД ШПЛИНТ	2	
29	210985	ПРОСТАВКА	2	
30	18609	ШТИФТ — ШПЛИНТ 1/4 ДИАМ. × 2 ОЦИНК.	2	
	327086	НАКЛЕЙКА — ВЫБРОС ЭНЕРГИИ	2	
	316662	НАКЛЕЙКА — НАСТРОЙКА ВЫСОТЫ	2	
A	320060	БОЛТ — ФЛАНЦЕВЫЙ, С ШЕСТИГР. ГОЛОВКОЙ, РЕЗЬБА ПО ВСЕЙ ДЛИНЕ M16 × 2 × 40-10.9-ЦИНК		
B	18916	БОЛТ — 90° КОЛЕСНЫЙ 9/16 NF × 1,75 OL-AA1J		
C	316860	ШАЙБА		
D	316859	ГАЙКА — КОРОНЧАТАЯ		
E	136440	ГАЙКА — ФЛАНЦЕВАЯ, ШЕСТИГРАННАЯ, СТОПОРН., M16 × 2-10-AA1J		
F	320011	БОЛТ — С ШЕСТИГР. ГОЛОВКОЙ, M16 × 2 × 240-10.9-ЦИНК		
G	252272	БОЛТ — С ШЕСТИГР. ГОЛОВКОЙ, РЕЗЬБА ПО ВСЕЙ ДЛИНЕ M12 × 1,75 × 180-10.9-ЦИНК		
H	303251	БОЛТ — 19 ММ, С БУРТИКОМ M12 СПЕЦ.		
J	136431	ГАЙКА — ШЕСТИГР., ФЛАНЦ., ЦЕНТР., СТОПОРН. M12 × 1,75-10		
K	135156	ГАЙКА — ШЕСТИГРАННАЯ M12 × 1,75-10-AA1J		

553. Амортизатор включает втулку из композитного материала (MD № 133992).
554. В комплект входит наклейка с предупреждением о выбросе энергии (MD № 327086).

134 (Опция) Комплект стального пальца

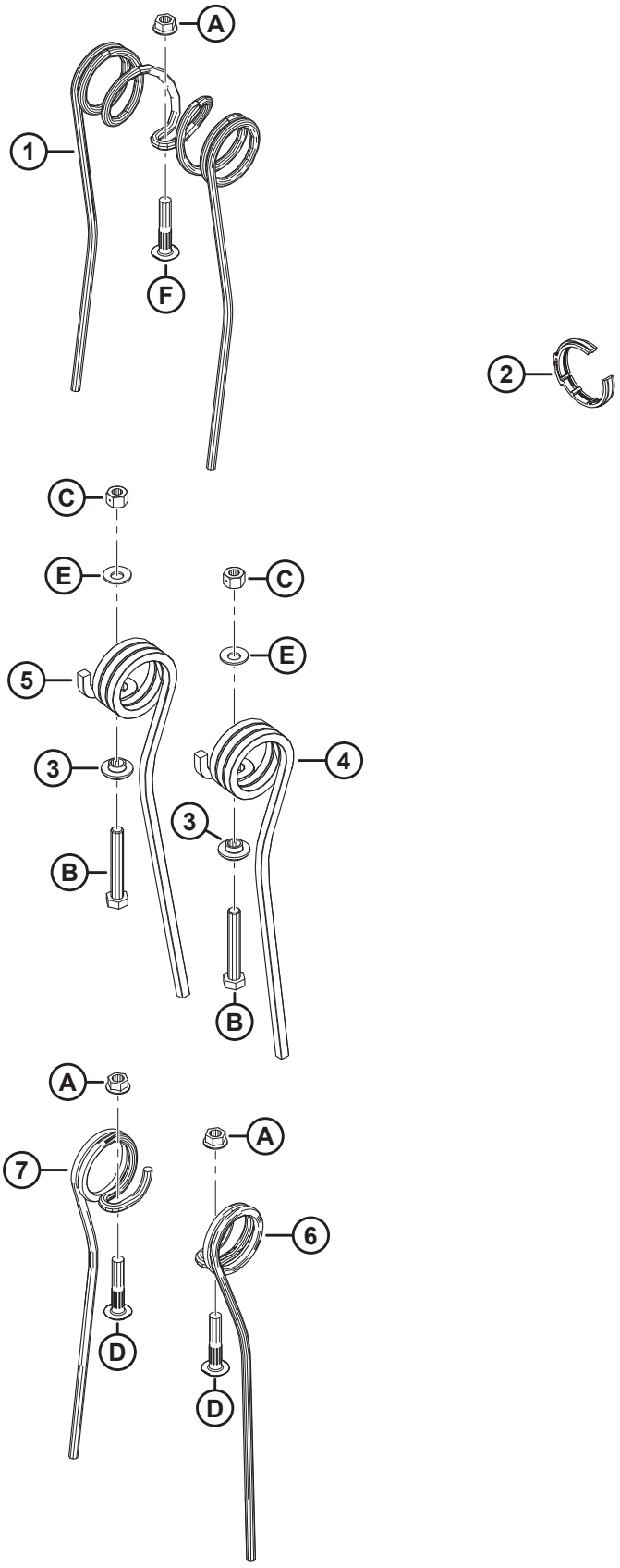

1036678

(ОПЦИЯ) КОМПЛЕКТ СТАЛЬНОГО ПАЛЬЦА

Ссылка	Номер детали	Описание	Кол-во	Серийный номер
	360679	КОМПЛЕКТ — СТАЛЬНОЙ ПАЛЕЦ, 25 ФУТОВ, ОДИНАРНОЕ МОТОВИЛО, 6 ГРАБЛИН [555]		
	311054	КОМПЛЕКТ — СТАЛЬНОЙ ПАЛЕЦ, 30 ФУТОВ СДВОЕННОЕ МОТОВИЛО, 5 ГРАБЛИН [555]		
	311055	КОМПЛЕКТ — СТАЛЬНОЙ ПАЛЕЦ, 30 ФУТОВ, СДВОЕННОЕ МОТОВИЛО, 6 ГРАБЛИН [555]		
	311068	КОМПЛЕКТ — СТАЛЬНОЙ ПАЛЕЦ, 35 ФУТОВ, СДВОЕННОЕ МОТОВИЛО, 5 ГРАБЛИН [555]		
	311069	КОМПЛЕКТ — СТАЛЬНОЙ ПАЛЕЦ, 35 ФУТОВ, СДВОЕННОЕ МОТОВИЛО, 6 ГРАБЛИН [555]		
1	137092	ПАЛЕЦ [556]		
2	220941	ХОМУТ — ВТУЛКА ГРАБЛИНЫ, ЦЕНТРАЛЬНОЕ РЕБРО (КОРОБКА 5 ШТ.)[557]		
3	273052	ФИКСАТОР — КОНЦЕВОЙ ЗУБ [558]		
4	311321	ПАЛЕЦ — СТОРОНА ХВОСТОВИКА, ВНЕШНИЙ [559]		
5	311322	ПАЛЕЦ — СТОРОНА ХВОСТОВИКА, ВНУТР. [560]		
6	137754	ПАЛЕЦ — ПРАВ., ОДИНАРНЫЙ, КОНЦЕНТРИЧЕСКИЙ [561]		
7	137519	ПАЛЕЦ — ЛЕВ., ОДИНАРНЫЙ, КОНЦЕНТРИЧЕСКИЙ [562]		
A	30228	ГАЙКА — ФЛАНЦЕВАЯ DT ГЛАДК. ТОРЕЦ 3/8-16 UNC-КЛАСС ПРОЧНОСТИ 5-AA1J		

555. Комплект включает все перечисленные детали и инструкции. Количество отдельных деталей для обслуживания см. в сносках.
556. Количество: FD225 одинарное мотовило 6 граблин = 135, FD230 сдвоенное мотовило 5 граблин = 135, FD230 сдвоенное мотовило 6 граблин = 135, FD235 сдвоенное мотовило 5 граблин = 143, FD235 сдвоенное мотовило 6 граблин = 171.
557. Количество: FD225 одинарное мотовило 6 граблин = 6, FD230 сдвоенное мотовило 5 граблин = 6, FD230 сдвоенное мотовило 6 граблин = 8, FD235 сдвоенное мотовило 5 граблин = 8, FD235 сдвоенное мотовило 6 граблин = 10.
558. Количество: FD225 одинарное мотовило 6 граблин = 6, FD230 сдвоенное мотовило 5 граблин = 10, FD230 сдвоенное мотовило 6 граблин = 12, FD235 сдвоенное мотовило 5 граблин = 10, FD235 сдвоенное мотовило 6 граблин = 12.
559. Количество: FD225 одинарное мотовило 6 граблин = 6, FD230 сдвоенное мотовило 5 граблин = 5, FD230 сдвоенное мотовило 6 граблин = 6, FD235 сдвоенное мотовило 5 граблин = 5, FD235 сдвоенное мотовило 6 граблин = 6.
560. Количество: FD225 одинарное мотовило 6 граблин = 0, FD230 сдвоенное мотовило 5 граблин = 5, FD230 сдвоенное мотовило 6 граблин = 6, FD235 сдвоенное мотовило 5 граблин = 5, FD235 сдвоенное мотовило 6 граблин = 6.
561. Количество: FD225 одинарное мотовило 6 граблин = 12, FD230 сдвоенное мотовило 5 граблин = 4, FD230 сдвоенное мотовило 6 граблин = 6, FD235 сдвоенное мотовило 5 граблин = 18, FD235 сдвоенное мотовило 6 граблин = 24.
562. Количество: FD225 одинарное мотовило 6 граблин = 9, FD230 сдвоенное мотовило 5 граблин = 10, FD230 сдвоенное мотовило 6 граблин = 12, FD235 сдвоенное мотовило 5 граблин = 30, FD235 сдвоенное мотовило 6 граблин = 36.

(ОПЦИЯ) КОМПЛЕКТ СТАЛЬНОГО ПАЛЬЦА

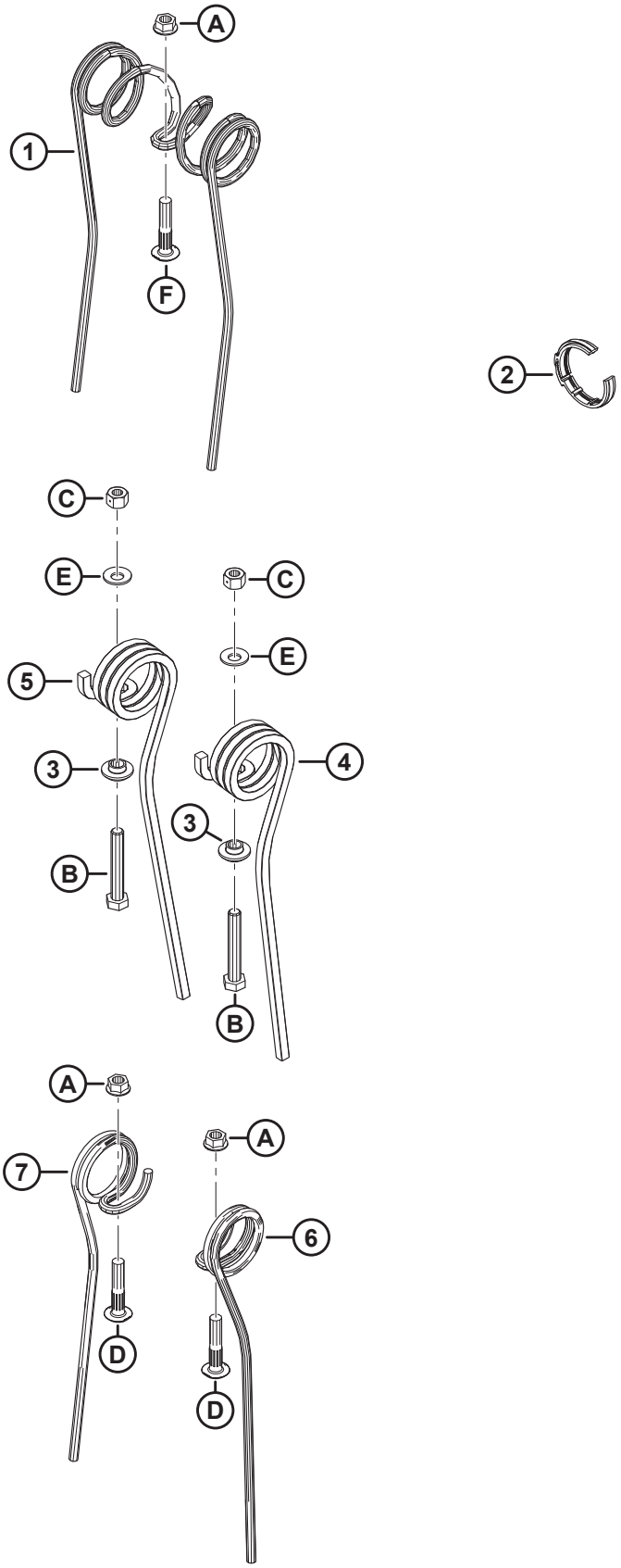

(ОПЦИЯ) КОМПЛЕКТ СТАЛЬНОГО ПАЛЬЦА

Ссылка	Номер детали	Описание	Кол-во	Серийный номер
B	108172	БОЛТ — С ШЕСТИГР. ГОЛОВКОЙ, M10 × 1,5 × 65-8.8-AA1J		
C	135800	ГАЙКА — ШЕСТИГРАННАЯ, ЦЕНТР., СТОПОРНАЯ СПЕЦ. M10 × 1,5-9-AA1J		
D	137118	БОЛТ — С ПОЛУКРУГЛОЙ ГОЛОВКОЙ С РЕБРИСТЫМ ПОДГОЛОВКОМ 3/8 NC		
E	184584	ШАЙБА — КОНИЧ. ПРУЖИННАЯ M10 СТАЛЬ SAE		

135 (Опция) Комплекты стальных концевых пальцев мотовила

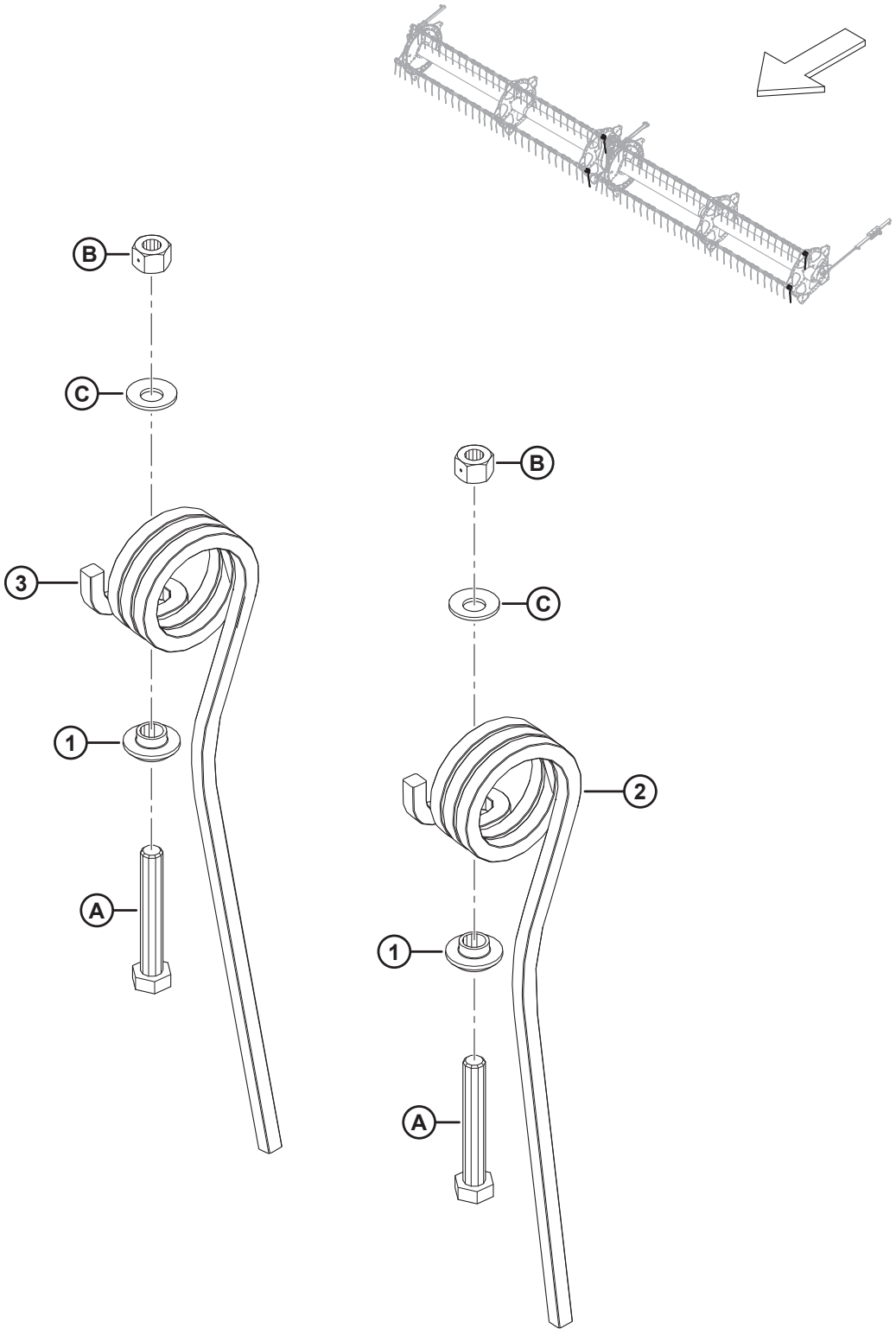

(ОПЦИЯ) КОМПЛЕКТЫ СТАЛЬНЫХ КОНЦЕВЫХ ПАЛЬЦЕВ МОТОВИЛА

Ссылка	Номер детали	Описание	Кол-во	Серийный номер
	311959	КОМПЛЕКТ — ВНЕШНИХ СТАЛЬНЫХ КОНЦЕВЫХ ПАЛЬЦЕВ [563]		
	311972	КОМПЛЕКТ — ВНУТРЕННИХ СТАЛЬНЫХ КОНЦЕВЫХ ПАЛЬЦЕВ [564]		
1	273052	ФИКСАТОР — КОНЦЕВОГО ПАЛЬЦА	1	
2	311321	ПАЛЕЦ — СТОРОНА ХВОСТОВИКА, ВНЕШН. [565]		
3	311322	ПАЛЕЦ — СТОРОНА ХВОСТОВИКА, ВНУТР. [566]		
A	108172	БОЛТ — С ШЕСТИГР. ГОЛОВКОЙ, M10 × 1,5 × 65-8.8-AA1J		
B	135800	ГАЙКА — ШЕСТИГРАННАЯ, ЦЕНТР., СТОПОРНАЯ СПЕЦ. M10 × 1,5-9-AA1J		
C	184584	ШАЙБА — КОНИЧ. ПРУЖИННАЯ M10 СТАЛЬ SAE		

563. Комплект внешних стальных концевых пальцев включает один внешний стальной концевой палец на стороне хвостовика (MD № 311321), весь перечисленный крепеж и инструкции.
564. Комплект внутренних стальных концевых пальцев включает один внутренний стальной концевой палец на стороне хвостовика (MD № 311322), весь перечисленный крепеж и инструкции.
565. Количество: комплект MD № 311959 = 1, комплект MD № 311972 = 0.
566. Количество: комплект MD № 311959 = 0, комплект MD № 311972 = 1.

136 (Опция) Фонари для освещения стерни

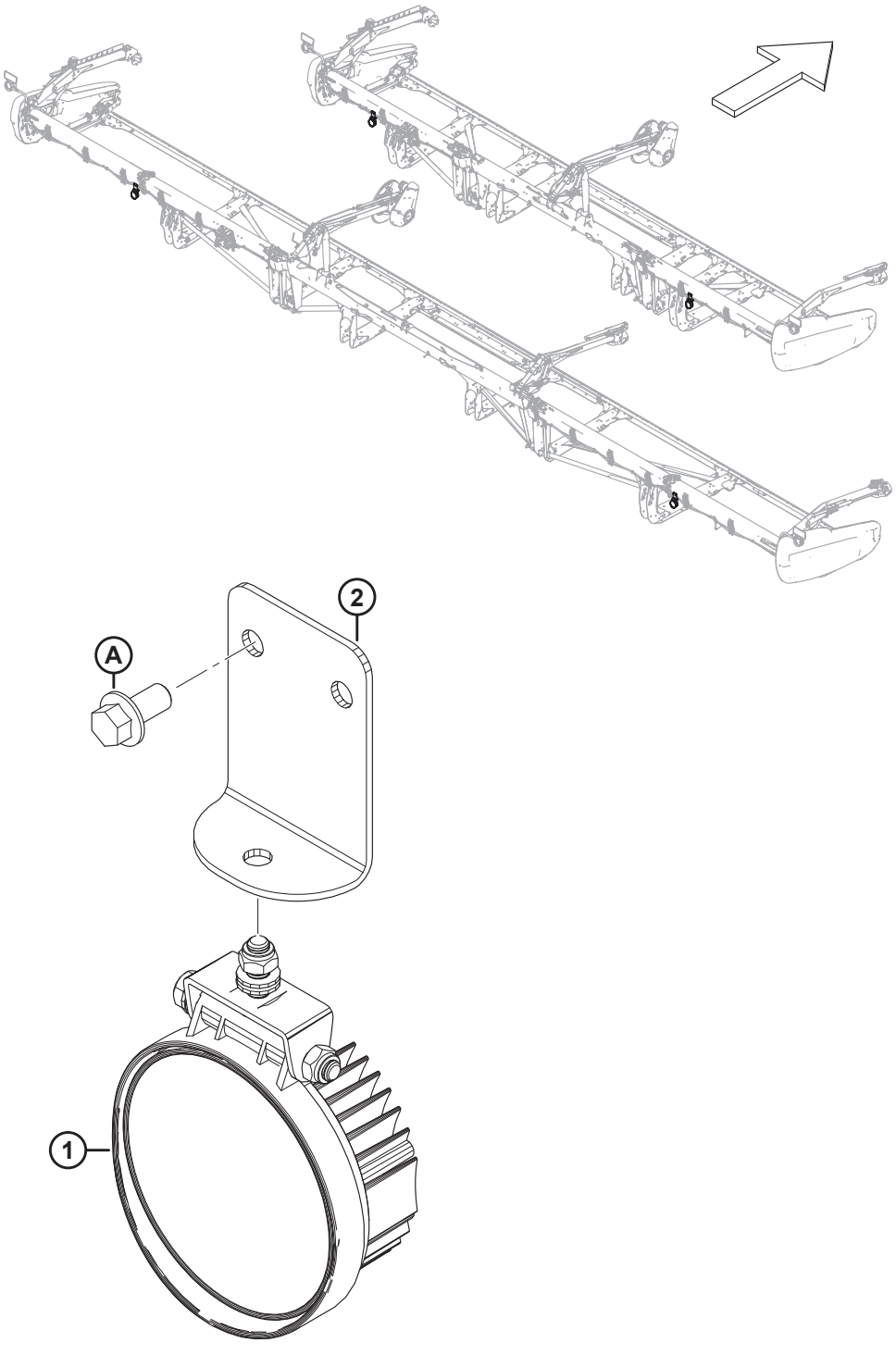

1032898

(ОПЦИЯ) ФОНАРИ ДЛЯ ОСВЕЩЕНИЯ СТЕРНИ

ПРИМЕЧАНИЕ:

Комплект фонарей для освещения стерни совместим только с комбайнами New Holland 2019 модельного года и позднее.

Ссылка	Номер детали	Описание	Кол-во	Серийный номер
	B7027	КОМПЛЕКТ — ФОНАРЕЙ ДЛЯ ОСВЕЩЕНИЯ СТЕРНИ [567]		
1	258458	ФОНАРЬ	2	
2	258454	СКОБА — ФОНАРИ ДЛЯ ОСВЕЩЕНИЯ СТЕРНИ	2	
A	152655	БОЛТ — С ШЕСТИГР. ГОЛОВКОЙ, ФЛАНЦЕВЫЙ, M10 × 1,5 × 20-8.8-AA1J		

567. Комплекты можно приобрести только через отдел комплексных товаров.

137 (Опция) Навесное устройство для уборки подсолнечника — базовый комплект — наклоняющая планка и дефлекторы

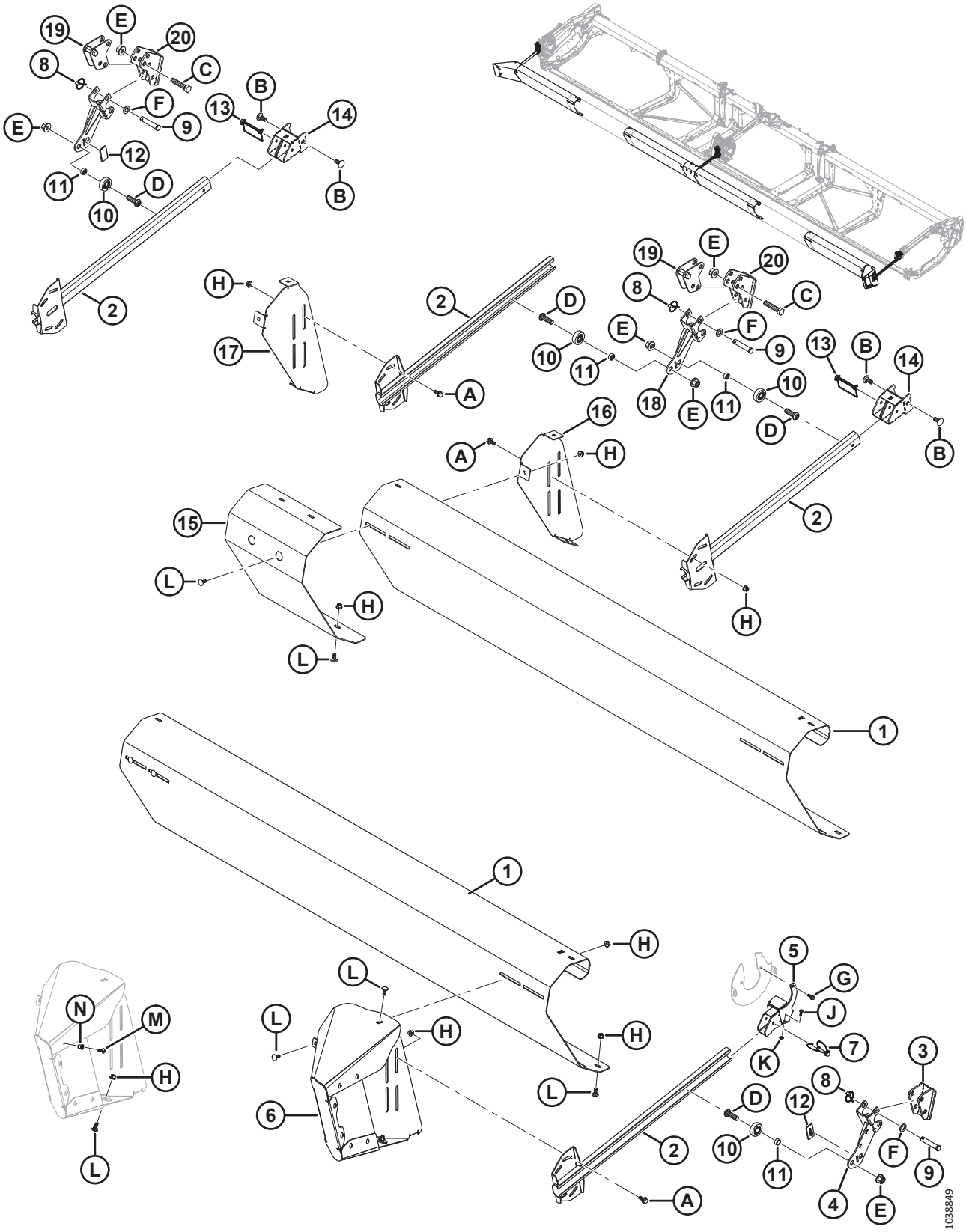

(ОПЦИЯ) НАВЕСНОЕ УСТРОЙСТВО ДЛЯ УБОРКИ ПОДСОЛНЕЧНИКА — БАЗОВЫЙ КОМПЛЕКТ — НАКЛОНЯЮЩАЯ ПЛАНКА И ДЕФЛЕКТОРЫ

ПРИМЕЧАНИЕ:

Навесное устройство для уборки подсолнечника совместимо только с острыми противорежущими пальцами.

Ссылка	Номер детали	Описание	Кол-во	Серийный номер
	C2086	КОМПЛЕКТ — 30 ФУТ., НАВЕСНОЕ УСТРОЙСТВО ДЛЯ РАБОТЫ С ПОДСОЛНЕЧНИКОМ [568]		
	C2087	КОМПЛЕКТ — ДЛЯ РАБОТЫ С ПОДСОЛНЕЧНИКОМ НА 35 ФУТ. [568]		
	C2088	КОМПЛЕКТ — НАВЕСНОЕ УСТРОЙСТВО ДЛЯ УБОРКИ ПОДСОЛНЕЧНИКА 40/41 ФУТ (СДВОЕННОЕ МОТОВИЛО) [568]		
	C2169	КОМПЛЕКТ — НАВЕСНОЕ УСТРОЙСТВО ДЛЯ УБОРКИ ПОДСОЛНЕЧНИКА 40 ФУТОВ (СТРОЕННОЕ МОТОВИЛО) [568]		
	C2089	КОМПЛЕКТ — ДЛЯ РАБОТЫ С ПОДСОЛНЕЧНИКОМ НА 45 ФУТ. [568]		
	C2170	КОМПЛЕКТ — ДЛЯ РАБОТЫ С ПОДСОЛНЕЧНИКОМ НА 50 ФУТ. [568]		
	B7302	КОМПЛЕКТ — НАВЕСНОЕ УСТРОЙСТВО ДЛЯ РАБОТЫ С ПОДСОЛНЕЧНИКОМ, БАЗОВЫЙ [569].[570]		
1	119691	ДЕФЛЕКТОР — НАКЛОНЯЮЩАЯ ПЛАНКА A [571]	4	
2	119757	РЫЧАГ — ТОЛКАТЕЛЬ СВАРН.	4	
3	119593	ОПОРА — НАКЛОНЯЮЩАЯ ПЛАНКА СВАРН.	1	
4	119667	ОПОРА — НАКЛОНЯЮЩАЯ ПЛАНКА СВАРН.	1	
5	119666	КРОНШТЕЙН — ПОДВЕСНОЙ СВАРН.	1	
6	119706	УЗЕЛ ДЕФЛЕКТОРА-УДЛИНИТЕЛЯ — ЛЕВЫЙ [572]	1	
	119705	ДЕФЛЕКТОР-УДЛИНИТЕЛЬ В СБОРЕ — ПРАВ. [572]	1	
7	320205	ШТИФТ — ШТИФТ С ЧЕКОЙ 5/16 ДЮЙМА × 1,75 ДЮЙМ. ОПОРА СО СТРАХОВОЧНОЙ ЦЕПОЧКОЙ	1	
8	102264	ШТИФТ — С ЧЕКОЙ 3/16 × 9/16 ДЮЙМА	6	
9	18624	ШТИФТ — С ОТВЕРСТИЕМ ПОД ШПЛИНТ	6	
10	273524	ПОДШИПНИК — КУЛАЧКОВЫЙ ТОЛКАТЕЛЬ	4	
11	101095	ПРОСТАВКА	4	
12	273777	НАКЛАДКА — ИЗНОСНАЯ, ПРИВОДА МОТОВИЛА	2	
13	136749	ШТИФТ — ШТИФТ С ЧЕКОЙ	2	
14	119738	КРОНШТЕЙН — СВАРН.	2	

568. Комплект содержит базовый комплект (B7302), комплект лотков (B7303) и комплект дефлекторов (B7304, B7305, B7306, B7395, B7307 или B7396). Комплекты можно приобрести только через отдел комплексных товаров.
569. Базовый комплект B7302 включает все детали, перечисленные в этом разделе и в разделе *138 (Опция) Навесное устройство для подсолнечника — базовый комплект — лотки и опоры, страница 421*.
570. Комплекты можно приобрести только через отдел комплексных товаров.
571. Четыре дефлектора (MD № 119691) включены в базовый комплект. Для жаток FD245 и FD250 требуется в общей сложности шесть.
572. Включает восемь винтов Torx (MD № 320190), восемь заклепочных гаек (MD № 252179), один болт (MD № 135785) и одну гайку (MD № 135799).

(ОПЦИЯ) НАВЕСНОЕ УСТРОЙСТВО ДЛЯ УБОРКИ ПОДСОЛНЕЧНИКА — БАЗОВЫЙ КОМПЛЕКТ — НАКЛОНЯЮЩАЯ ПЛАНКА И ДЕФЛЕКТОРЫ

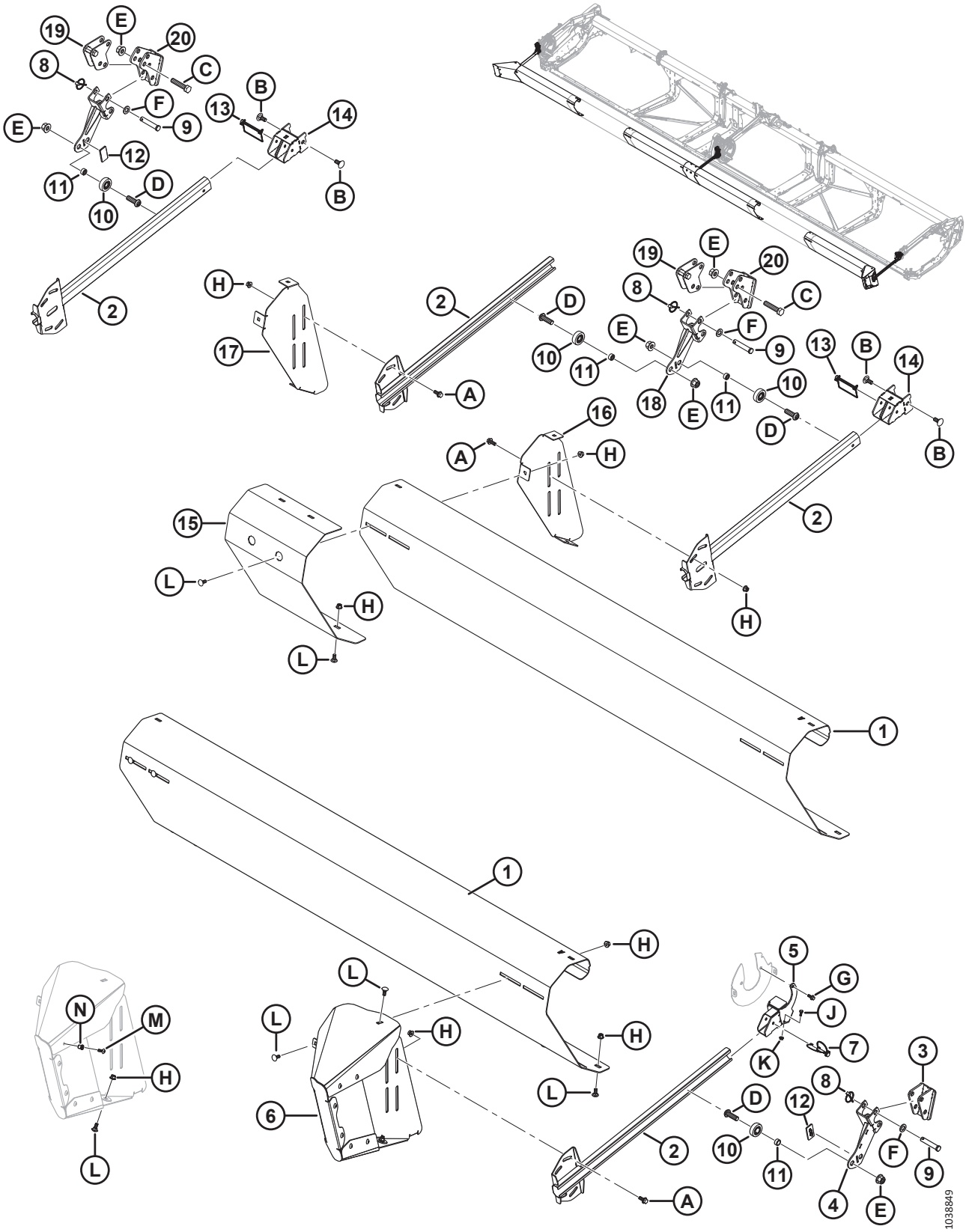

(ОПЦИЯ) НАВЕСНОЕ УСТРОЙСТВО ДЛЯ УБОРКИ ПОДСОЛНЕЧНИКА — БАЗОВЫЙ КОМПЛЕКТ — НАКЛОНЯЮЩАЯ ПЛАНКА И ДЕФЛЕКТОРЫ

Ссылка	Номер детали	Описание	Кол-во	Серийный номер
15	119725	ДЕФЛЕКТОР — НАКЛАДКА НАКЛОНЯЮЩЕЙ ПЛАНКИ	1	
16	119696	КРОНШТЕЙН — КРЕПЛЕНИЕ НАКЛОНЯЮЩЕЙ ПЛАНКИ, ЛЕВ.	1	
17	119697	КРОНШТЕЙН — КРЕПЛЕНИЕ НАКЛОНЯЮЩЕЙ ПЛАНКИ, ПРАВ.	1	
18	119672	ОПОРА — НАКЛОНЯЮЩАЯ ПЛАНКА СВАРН.	2	
19	119641	КРОНШТЕЙН — ПРОДОЛЬНОГО ПЕРЕМЕЩЕНИЯ, СВАРНОЙ УЗЕЛ	2	
20	119623	ОПОРА — ПЕРЕДНИЙ КРОНШТЕЙН, СВАРНОЙ	2	
A	135783	БОЛТ — ФЛАНЦЕВЫЙ, С ШЕСТИГР. ГОЛОВКОЙ, РЕЗЬБА ПО ВСЕЙ ДЛИНЕ M10 × 1,5 × 25-10.9-AA1J		
B	184667	БОЛТ — С ПОЛУКРУГЛОЙ ГОЛОВКОЙ И КВАДРАТНЫМ ПОДГОЛОВКОМ, M12 × 1,75 × 30-8.8-ЦИНК		
C	181475	БОЛТ — С ШЕСТИГР. ГОЛОВКОЙ, M16 × 2 × 75-8.8-BE0R		
D	320441	ВИНТ — С ВНУТРЕННИМ ШЕСТИГРАННИКОМ В ПОЛУКРУГЛОЙ ГОЛОВКЕ M16 × 2,0 × 50-10.9-AA1J		
E	136440	ГАЙКА — ФЛАНЦЕВАЯ, ШЕСТИГРАННАЯ, СТОПОРН., M16 × 2-10-AA1J		
F	184717	ШАЙБА — ПЛОСКАЯ СТАНД. M16-200HV-AA1J		
G	136300	БОЛТ — ФЛАНЦЕВЫЙ, С ШЕСТИГР. ГОЛОВКОЙ, РЕЗЬБА ПО ВСЕЙ ДЛИНЕ M8 × 1,25 × 20-8.8-AA3L		
H	135799	ГАЙКА — ШЕСТИГР., ФЛАНЦ., ЦЕНТР., СТОПОРН. M10 × 1,5-10		
J	21572	БОЛТ — С ШЕСТИГР. ГОЛОВКОЙ 1/4 20 × 0,625; КЛАСС ПРОЧНОСТИ 5 AA1J		
K	135248	ГАЙКА — ШЕСТИГР. ФЛАНЦ. ЦЕНТР. СТОПОР.		
L	135785	БОЛТ — С ПОЛУКРУГЛОЙ ГОЛОВКОЙ И КВАДРАТНЫМ ПОДГОЛОВКОМ, M10 × 1,5 × 25-8.8-AA1J		
M	320190	ВИНТ — СТЯЖНОЙ, ГОЛОВКА ПОД ЗВЕЗДООБР. КЛЮЧ, M8 × 1,25 × 20-СПЕЦ.-8.8-ЦИНК		
N	252179	ЗАКЛЕПОЧНАЯ ГАЙКА — M8 × 1,25 ШЕСТИГРАН. 0,7-3,8		

138 (Опция) Навесное устройство для подсолнечника — базовый комплект — лотки и опоры

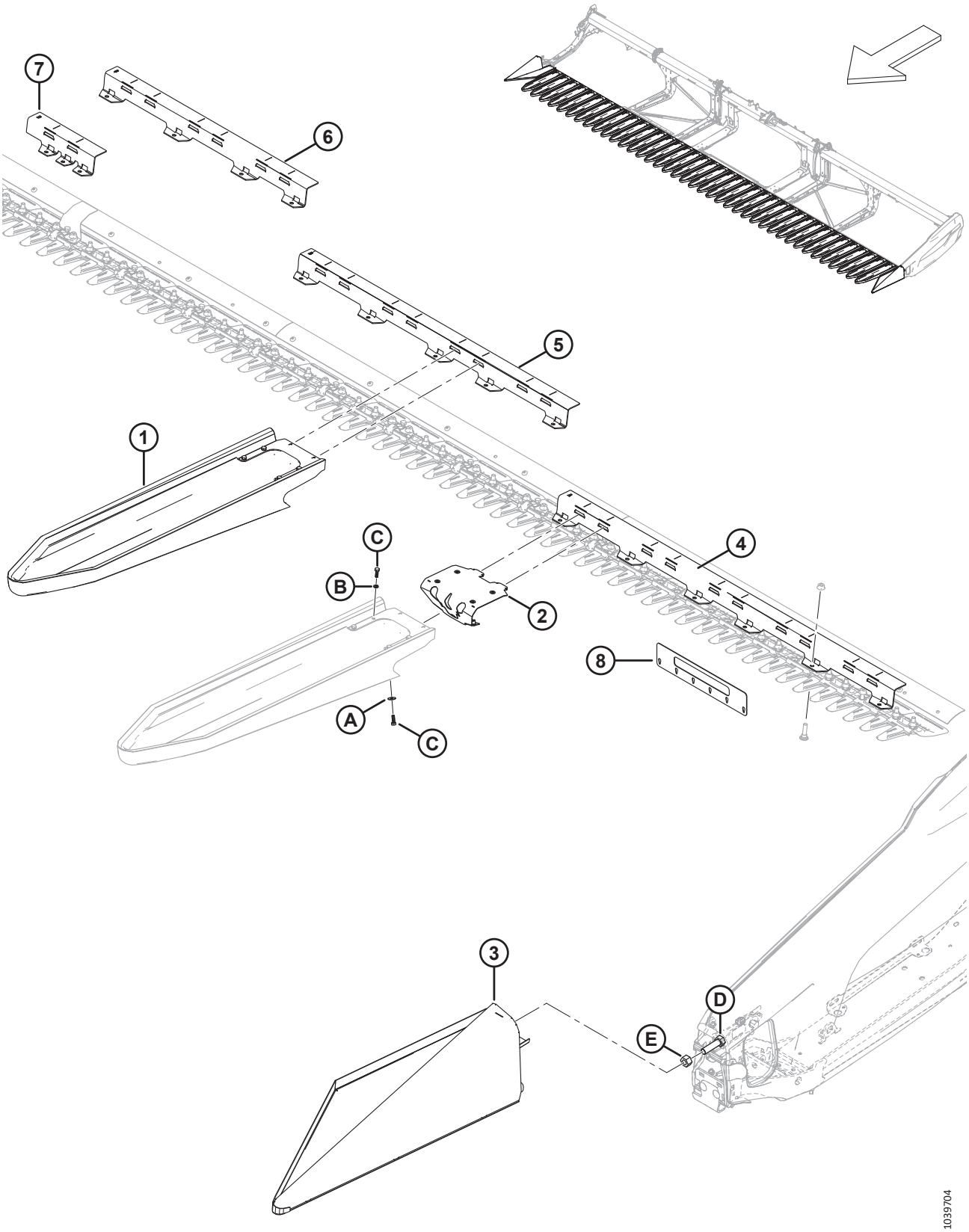

(ОПЦИЯ) НАВЕСНОЕ УСТРОЙСТВО ДЛЯ ПОДСОЛНЕЧНИКА — БАЗОВЫЙ КОМПЛЕКТ — ЛОТКИ И ОПОРЫ

ПРИМЕЧАНИЕ:

Навесное устройство для уборки подсолнечника совместимо только с острыми противорежущими пальцами.

Ссылка	Номер детали	Описание	Кол-во	Серийный номер
	B7302	КОМПЛЕКТ — НАВЕСНОЕ УСТРОЙСТВО ДЛЯ РАБОТЫ С ПОДСОЛНЕЧНИКОМ, БАЗОВЫЙ [573].[574]		
1	119529	ЛОТОК — БЫСТРОЕ КРЕПЛЕНИЕ ДЛЯ РАБОТЫ С ПОДСОЛНЕЧНИКОМ [575]	5	
2	119726	УЗЕЛ — ЗАЩЕЛКА ЛОТКА [576]	5	
3	119560	ЛОТОК — КОНЕЦ ЛЕВ. ПРИВАРНОЙ	1	
	119565	ЛОТОК — КОНЕЦ ПРАВ. ПРИВАРНОЙ	1	
4	119558	ОПОРА — ЛОТОК 5 ФУТ. A	2	
5	119653	ОПОРА — ЛОТОК 4 ФУТ. B	3	
6	119654	ОПОРА — ЛОТОК 3 ФУТ. C	4	
7	119655	ОПОРА — ШАРНИР ЛОТКА D	1	
	119656	ОПОРА — ШАРНИР ЛОТКА E	1	
8	119766	ИНСТРУМЕНТ — ПРОВЕРКА НАКОНЕЧНИКА ПРОТИВОРЕЖУЩЕГО ПАЛЬЦА, СЕРИЯ 2	1	
A	184709	ШАЙБА — ПЛОСКАЯ, БОЛЬШАЯ M8-200HV		
B	30716	ШАЙБА — СТОПОРНАЯ ПРУЖИННАЯ M8-CS-1055-1065-AA1J		
C	184652	БОЛТ — С ШЕСТИГР. ГОЛОВКОЙ, РЕЗЬБА ПО ВСЕЙ ДЛИНЕ M8 × 1,25 × 25-8.8-AA1J		
D	136339	БОЛТ — С ШЕСТИГР. ГОЛОВКОЙ, МЕЛКАЯ РЕЗЬБА ПО ВСЕЙ ДЛИНЕ M20 × 1,5 × 70 × 8.8-ОЦИНКОВ.		
E	136342	ГАЙКА — ШЕСТИГРАННАЯ, С МЕЛКОЙ РЕЗЬБОЙ M20 × 1,5 × 10-AA3L		

573. Базовый комплект B7302 включает все детали, перечисленные в этом разделе и в разделе *137 (Опция) Навесное устройство для уборки подсолнечника — базовый комплект — наклоняющая планка и дефлекторы, страница 417*.
574. Комплекты можно приобрести только через отдел комплексных товаров.
575. В комплект входят узел защелки (MD № 119726), зажим (не продается отдельно), шесть болтов (MD № 184652), четыре стопорные пружинные шайбы (MD № 30716) и две плоские шайбы (MD № 184709).
576. Включает шесть заклепочных гаек (MD № 252179).

139 (Опция) Навесное устройство для уборки подсолнечника — комплекты дефлекторов (сдвоенное мотовило)

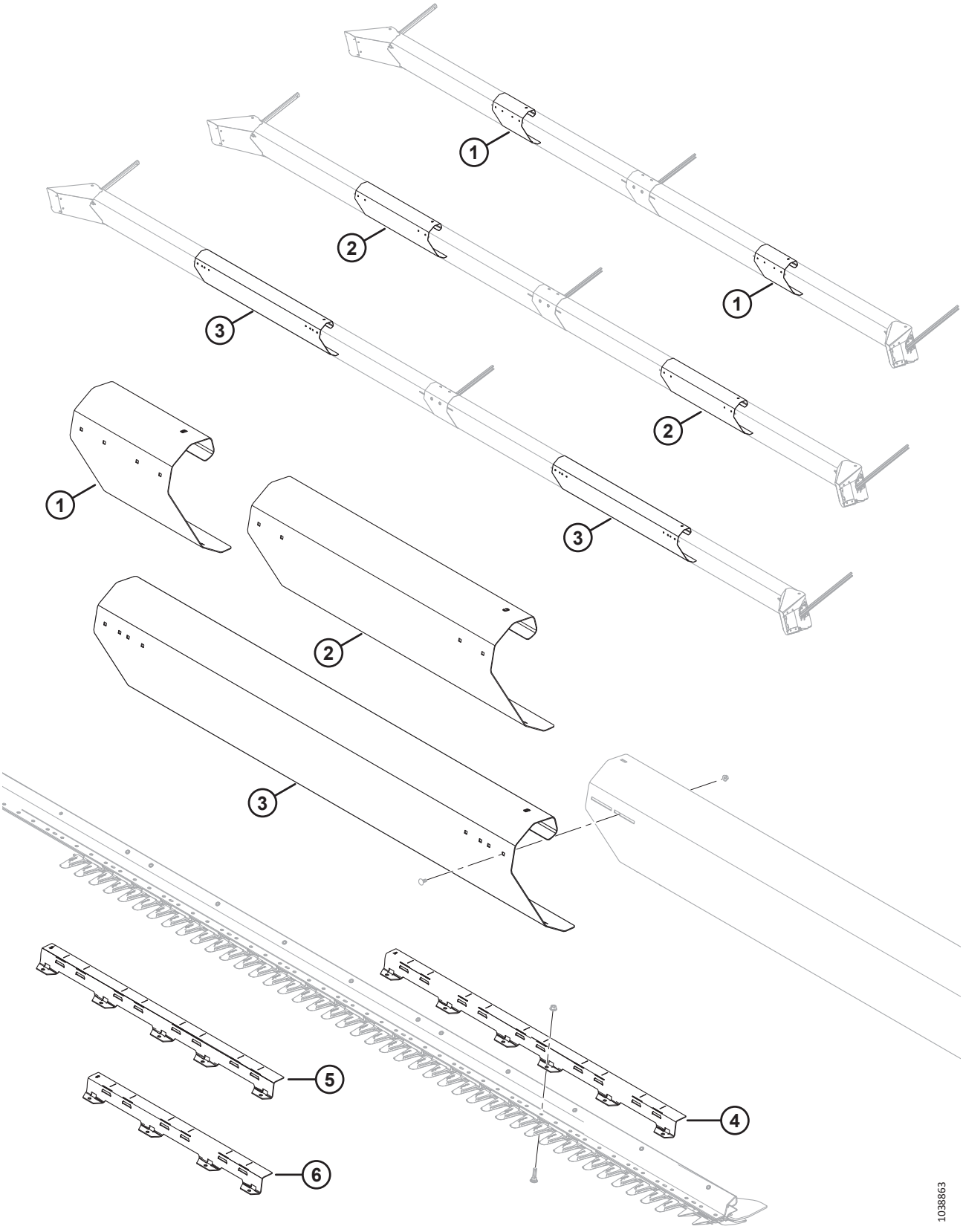

(ОПЦИЯ) НАВЕСНОЕ УСТРОЙСТВО ДЛЯ УБОРКИ ПОДСОЛНЕЧНИКА — КОМПЛЕКТЫ ДЕФЛЕКТОРОВ (СДВОЕННОЕ МОТОВИЛО)

ПРИМЕЧАНИЕ:

Навесное устройство для уборки подсолнечника совместимо только с острыми противорежущими пальцами.

Ссылка	Номер детали	Описание	Кол-во	Серийный номер
	B7304	КОМПЛЕКТ — ДЕФЛЕКТОР ДЛЯ РАБОТЫ С ПОДСОЛНЕЧНИКОМ 30 ФУТОВ [577]		
	B7305	КОМПЛЕКТ — ДЕФЛЕКТОР ДЛЯ РАБОТЫ С ПОДСОЛНЕЧНИКОМ 35 ФУТОВ [577]		
	B7306	КОМПЛЕКТ — ДЕФЛЕКТОР ДЛЯ РАБОТЫ С ПОДСОЛНЕЧНИКОМ, 40/41 ФУТ, СДВОЕННОЕ МОТОВИЛО [577]		
1	119692	ДЕФЛЕКТОР — НАКЛОНЯЮЩАЯ ПЛАНКА B [578]	2	
2	119693	ДЕФЛЕКТОР — НАКЛОНЯЮЩАЯ ПЛАНКА C [579]	2	
3	119694	ДЕФЛЕКТОР — НАКЛОНЯЮЩАЯ ПЛАНКА D [580]	2	
4	119558	ОПОРА — ЛОТОК A (5 ФУТОВ) [580]	2	
5	119653	ОПОРА — ЛОТОК B (4 ФУТА) [580]	1	
6	119654	ОПОРА — ЛОТОК C (3 ФУТА) [579]	3	

577. Комплекты можно приобрести только через отдел комплексных товаров.
578. Включено в B7304 (жатки FD230).
579. Включено в B7305 (жатки FD235).
580. Включено в B7306 (жатки со сдвоенным мотовилом FD240/FD241).

140 (Опция) Навесное устройство для уборки подсолнечника — комплекты дефлекторов (строенное мотовило)

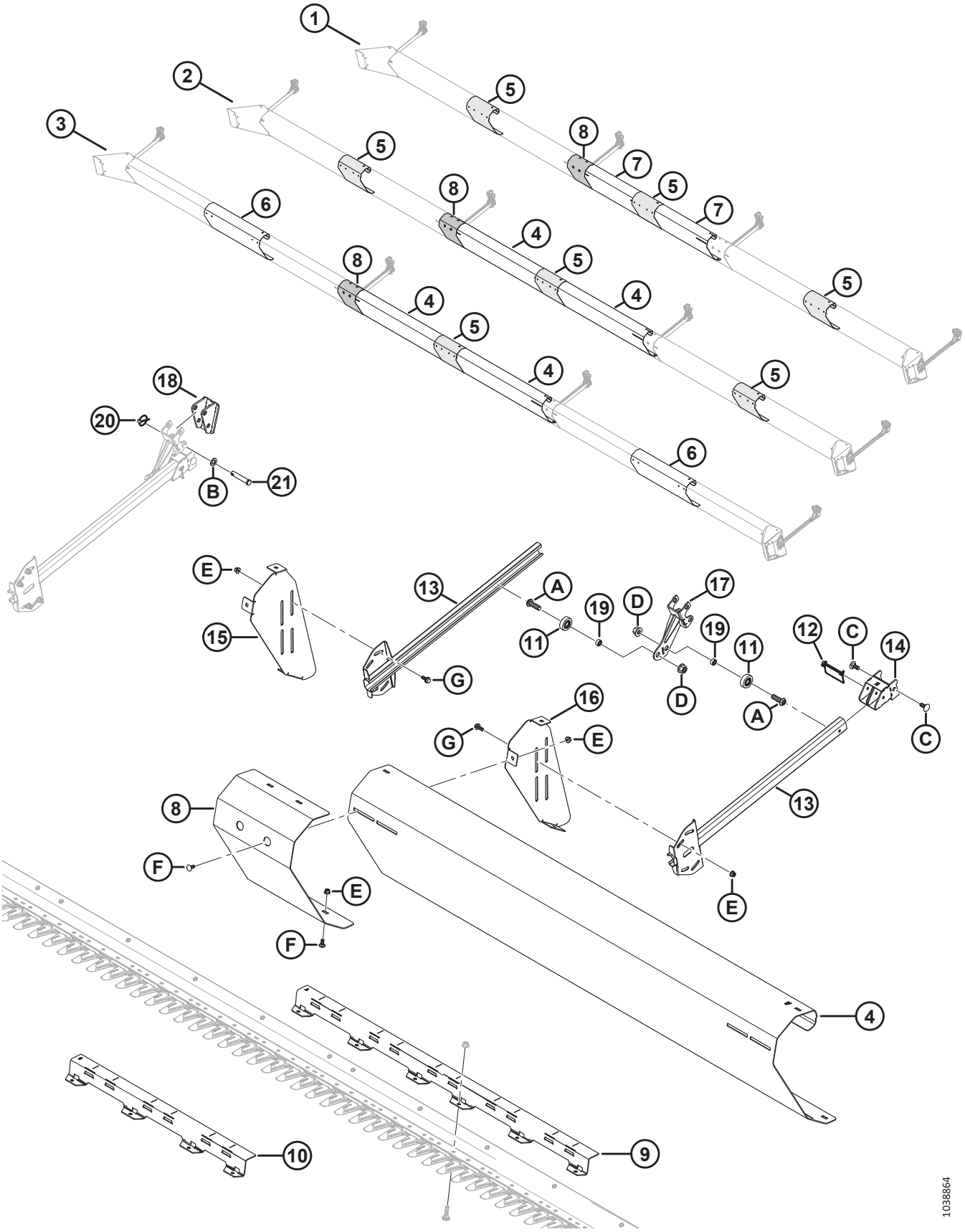

(ОПЦИЯ) НАВЕСНОЕ УСТРОЙСТВО ДЛЯ УБОРКИ ПОДСОЛНЕЧНИКА — КОМПЛЕКТЫ ДЕФЛЕКТОРОВ (СТРОЕННОЕ МОТОВИЛО)

ПРИМЕЧАНИЕ:

Навесное устройство для уборки подсолнечника совместимо только с острыми противорежущими пальцами.

Ссылка	Номер детали	Описание	Кол-во	Серийный номер
	B7395	КОМПЛЕКТ — ДЕФЛЕКТОР ДЛЯ РАБОТЫ С ПОДСОЛНЕЧНИКОМ 40 ФУТОВ СТРОЕНН.[581]		
	B7307	КОМПЛЕКТ — ДЕФЛЕКТОР ДЛЯ РАБОТЫ С ПОДСОЛНЕЧНИКОМ 45 ФУТОВ [581]		
	B7396	КОМПЛЕКТ — ДЕФЛЕКТОР ДЛЯ РАБОТЫ С ПОДСОЛНЕЧНИКОМ 50 ФУТОВ [581]		
1	REF	КОНФИГУРАЦИЯ FD240 TR (СТРОЕНН.)		
2	REF	КОНФИГУРАЦИЯ FD245 TR (СТРОЕНН.)		
3	REF	КОНФИГУРАЦИЯ FD250 TR (СТРОЕНН.)		
4	119691	ДЕФЛЕКТОР — НАКЛОНЯЮЩАЯ ПЛАНКА A [582]		
5	119692	ДЕФЛЕКТОР — НАКЛОНЯЮЩАЯ ПЛАНКА B [583]		
6	119693	ДЕФЛЕКТОР — НАКЛОНЯЮЩАЯ ПЛАНКА C [584]		
7	119745	ДЕФЛЕКТОР — НАКЛОНЯЮЩАЯ ПЛАНКА E [585]		
8	119725	ДЕФЛЕКТОР — НАКЛАДКА НАКЛОНЯЮЩЕЙ ПЛАНКИ	1	
9	119558	ОПОРА — ЛОТОК A (5 ФУТ.) [586]		
10	119654	ОПОРА — ЛОТОК C (3 ФУТА) [587]	3	
11	273524	ПОДШИПНИК — КУЛАЧКОВЫЙ ТОЛКАТЕЛЬ	2	
12	136749	ШТИФТ — ШТИФТ С ЧЕКОЙ	1	
13	119757	РЫЧАГ — ТОЛКАТЕЛЬ СВАРН.	2	
14	119738	КРОНШТЕЙН — СВАРН.	1	
15	119697	КРОНШТЕЙН — КРЕПЛЕНИЕ НАКЛОНЯЮЩЕЙ ПЛАНКИ, ПРАВ.	1	
16	119696	КРОНШТЕЙН — КРЕПЛЕНИЕ НАКЛОНЯЮЩЕЙ ПЛАНКИ, ЛЕВ.	1	
17	119672	ОПОРА — НАКЛОНЯЮЩАЯ ПЛАНКА СВАРН.	1	
18	119593	ОПОРА — НАКЛОНЯЮЩАЯ ПЛАНКА СВАРН.	1	
19	101095	ПРОСТАВКА	2	
20	102264	ШТИФТ — ШТИФТ С ЧЕКОЙ 3/16 × 1 9/16 ДЮЙМА	2	
21	18624	ШТИФТ — С ОТВЕРСТИЕМ ПОД ШПЛИНТ	2	

581. Комплекты можно приобрести только через отдел комплексных товаров.
582. Количество: B7307 (жатки FD245) = 2; B7396 (жатки FD250) = 2.
583. Количество: B7395 (жатки FD240) = 3; B7307 (жатки FD245) = 3; B7396 (жатки FD250) = 1.
584. Количество: B7396 (жатки FD250) = 2.
585. Количество: B7395 (жатки FD240) = 2;
586. Количество: B7395 (жатки FD240) = 2; B7307 (жатки FD245) = 2; B7396 (жатки FD250) = 4.
587. Количество: B7307 (жатки FD245) = 3.

(ОПЦИЯ) НАВЕСНОЕ УСТРОЙСТВО ДЛЯ УБОРКИ ПОДСОЛНЕЧНИКА — КОМПЛЕКТЫ ДЕФЛЕКТОРОВ (СТРОЕННОЕ МОТОВИЛО)

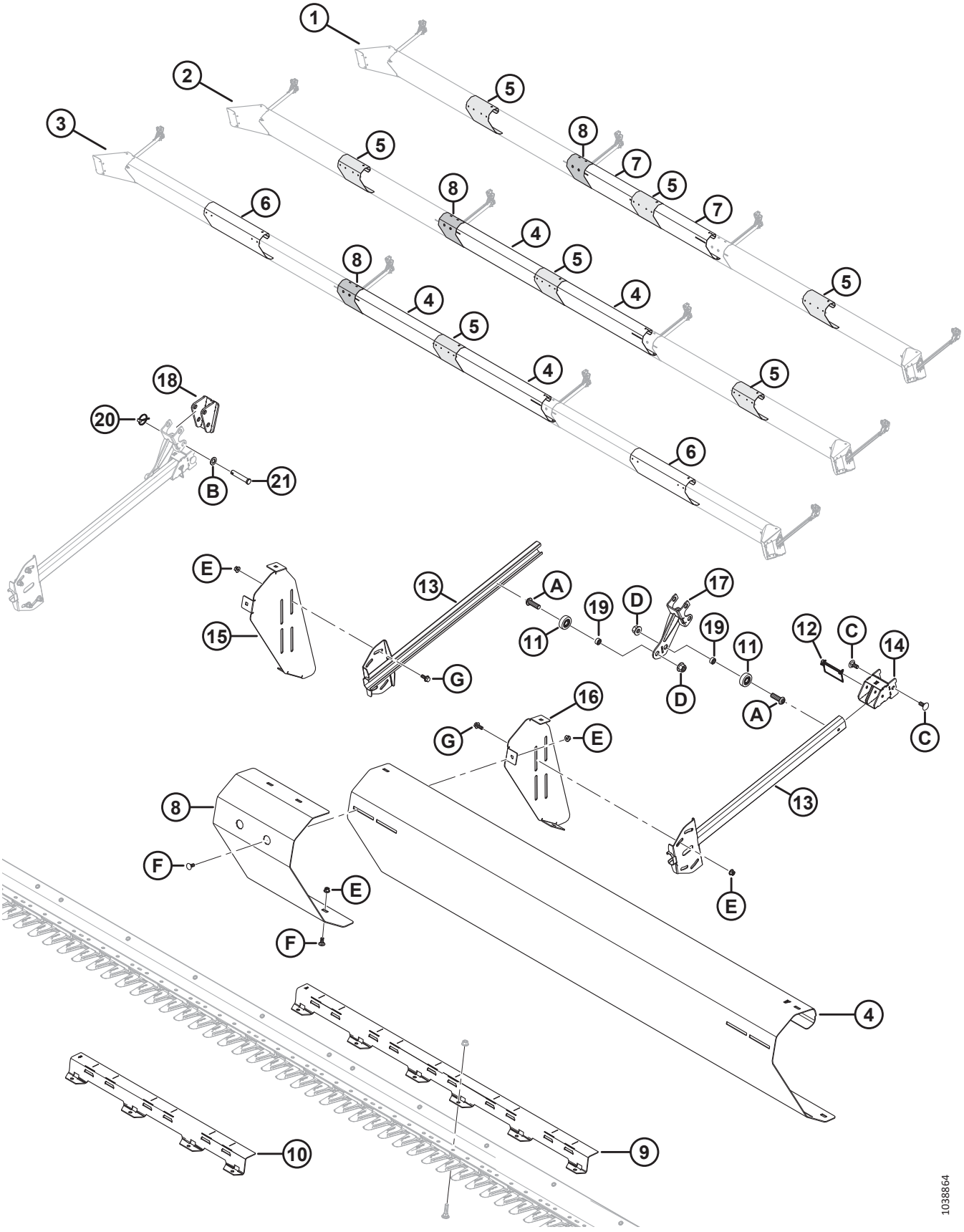

(ОПЦИЯ) НАВЕСНОЕ УСТРОЙСТВО ДЛЯ УБОРКИ ПОДСОЛНЕЧНИКА — КОМПЛЕКТЫ ДЕФЛЕКТОРОВ (СТРОЕННОЕ МОТОВИЛО)

Ссылка	Номер детали	Описание	Кол-во	Серийный номер
A	320441	ВИНТ — С ВНУТРЕННИМ ШЕСТИГРАННИКОМ В ПОЛУКРУГЛОЙ ГОЛОВКЕ M16 × 2,0 × 50-10.9-AA1J		
B	184717	ШАЙБА — ПЛОСКАЯ СТАНД. M16-200HV-AA1J		
C	184667	БОЛТ — С ПОЛУКРУГЛОЙ ГОЛОВКОЙ И КВАДРАТНЫМ ПОДГОЛОВКОМ, M12 × 1,75 × 30-8.8-ЦИНК		
D	136440	ГАЙКА — ФЛАНЦЕВАЯ, ШЕСТИГРАННАЯ, СТОПОРН., M16 × 2-10-AA1J		
E	135799	ГАЙКА — ШЕСТИГР., ФЛАНЦ., ЦЕНТР., СТОПОРН. M10 × 1,5-10		
F	135785	БОЛТ — С ПОЛУКРУГЛОЙ ГОЛОВКОЙ И КВАДРАТНЫМ ПОДГОЛОВКОМ, M10 × 1,5 × 25-8.8-AA1J		
G	135783	БОЛТ — ФЛАНЦЕВЫЙ, С ШЕСТИГР. ГОЛОВКОЙ, РЕЗЬБА ПО ВСЕЙ ДЛИНЕ M10 × 1,5 × 25-10.9-AA1J		

141 (Опция) Навесное оборудование для работы с подсолнечником – поддоны

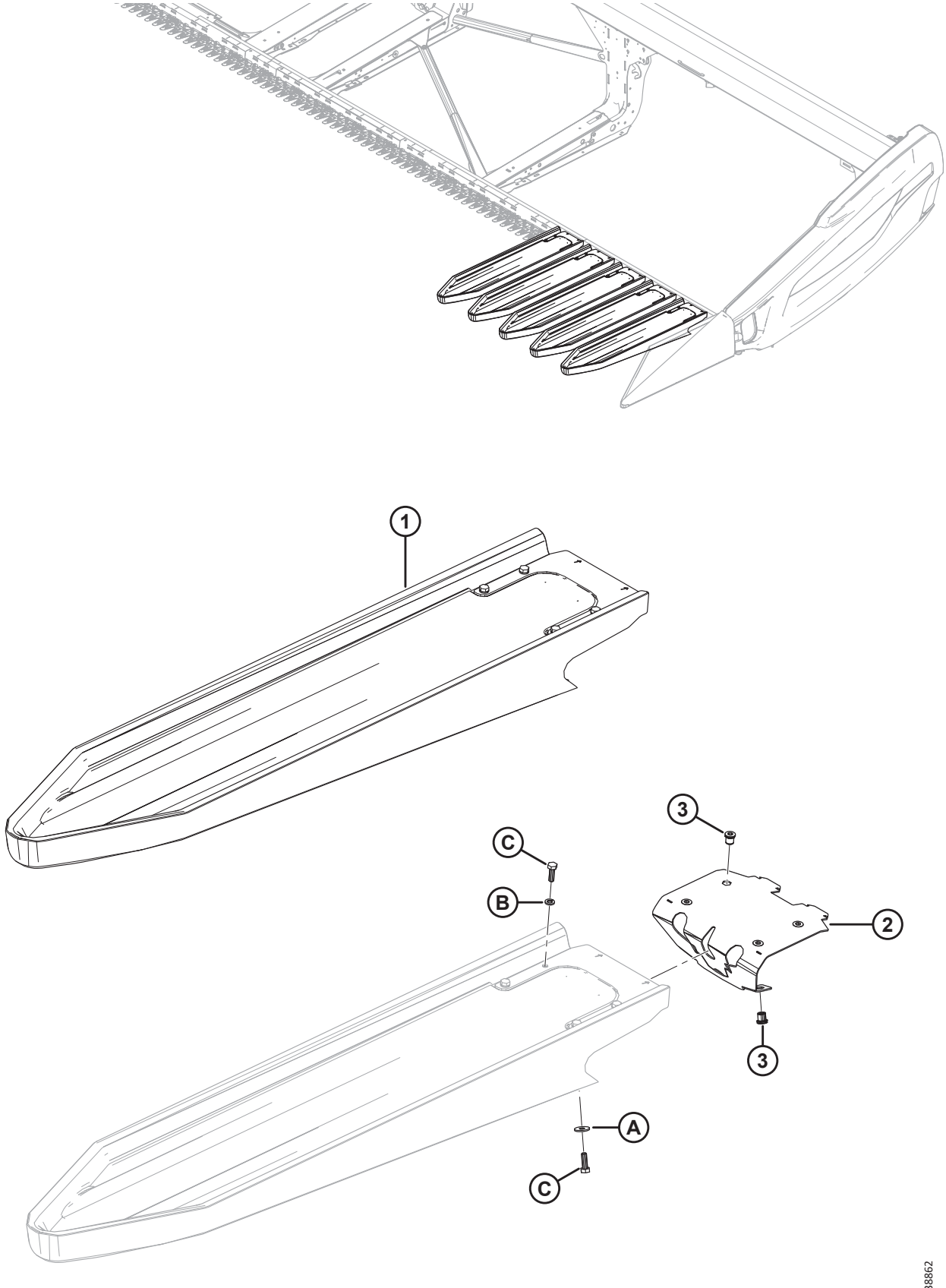

(ОПЦИЯ) НАВЕСНОЕ ОБОРУДОВАНИЕ ДЛЯ РАБОТЫ С ПОДСОЛНЕЧНИКОМ – ПОДДОНЫ

ПРИМЕЧАНИЕ:

Навесное устройство для уборки подсолнечника совместимо только с острыми противорежущими пальцами.

Ссылка	Номер детали	Описание	Кол-во	Серийный номер
	B7303	КОМПЛЕКТ — СЕРИЯ 2 ДЛЯ РАБОТЫ С ПОДСОЛНЕЧНИКОМ (5 ПОДДОНОВ) [588]		
	119737	КОМПЛЕКТ — ЛОТОК ДЛЯ СЕРИИ 2 ДЛЯ УБОРКИ ПОДСОЛНЕЧНИКА (5 ЛОТКОВ)		
1	119529	ЛОТОК — БЫСТРОЕ КРЕПЛЕНИЕ ДЛЯ РАБОТЫ С ПОДСОЛНЕЧНИКОМ [589]	5	
2	119726	УЗЕЛ — ЗАЩЕЛКА ЛОТКА [590]	5	
3	252179	ЗАКЛЕПОЧНАЯ ГАЙКА — M8 × 1,25 ШЕСТИГРАННАЯ 0,7–3,8	30	
A	184709	ШАЙБА — ПЛОСКАЯ, БОЛЬШАЯ M8-200HV		
B	30716	ШАЙБА — СТОПОРНАЯ ПРУЖИННАЯ M8-CS-1055-1065-AA1J		
C	184652	БОЛТ — С ШЕСТИГР. ГОЛОВКОЙ, РЕЗЬБА ПО ВСЕЙ ДЛИНЕ M8 × 1,25 × 25-8.8-AA1J		

588. В комплект входит 5 поддонов. Базовый комплект (B7302) включает поддоны для жатки FD230. Для FD235 требуется 1 комплект поддонов, для FD240/FD241 требуется 2 комплекта поддонов, для FD245 требуется 3 комплекта поддонов, и для FD250 требуется 4 комплекта поддонов. Комплекты можно приобрести только через отдел комплексных товаров.

589. В комплект входят узел защелки (MD № 119726), зажим (не продается отдельно), шесть болтов (MD № 184652), четыре стопорные пружинные шайбы (MD № 30716) и две плоские шайбы (MD № 184709).

590. Включает шесть заклепочных гаек (MD № 252179).

142 (Опция) Верхний поперечный шнек — Двухсоставной шнек (FD225, FD230, FD235 и FD241)

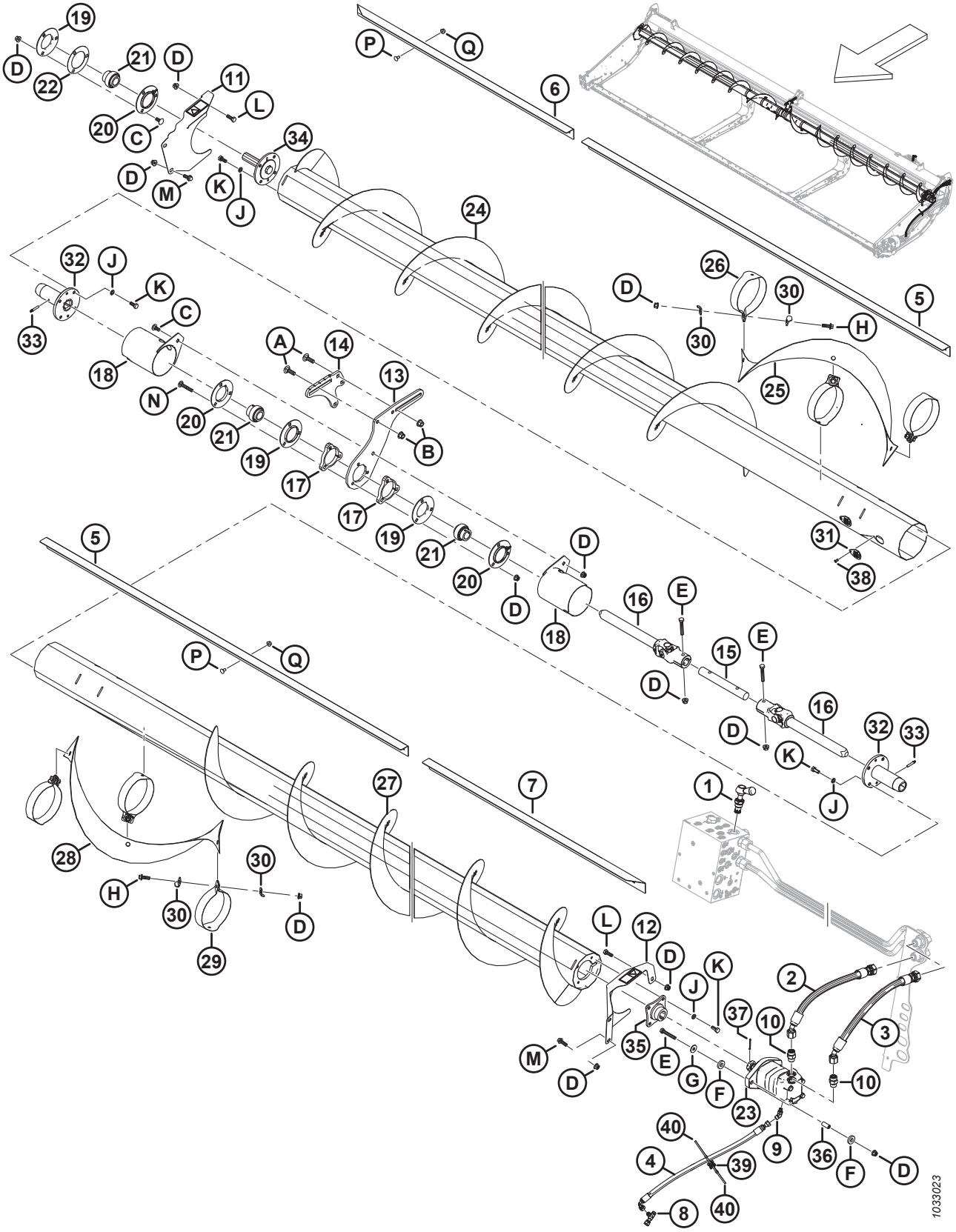

(ОПЦИЯ) ВЕРХНИЙ ПОПЕРЕЧНЫЙ ШНЕК — ДВУХСОСТАВНОЙ ШНЕК (FD225, FD230, FD235 И FD241)

Ссылка	Номер детали	Описание	Кол-во	Серийный номер
	B6413	КОМПЛЕКТ — ВЕРХНИЙ ПОПЕРЕЧНЫЙ ШНЕК FD225 [591]		
	B6414	КОМПЛЕКТ — FD230 ВЕРХНИЙ ПОПЕРЕЧНЫЙ ШНЕК[591]		
	B6415	КОМПЛЕКТ — FD235 ВЕРХНИЙ ПОПЕРЕЧНЫЙ ШНЕК [591]		
	B6416	КОМПЛЕКТ — FD241 ВЕРХНИЙ ПОПЕРЕЧНЫЙ ШНЕК [591]		
1	283571	КЛАПАН — ПЕРЕПУСКНОЙ	1	
	245158	КОМПЛЕКТ УПЛОТНЕНИЙ		
2	283061	ШЛАНГ — ГИДР.	1	
3	283062	ШЛАНГ — ГИДР.	1	
4	283077	ШЛАНГ — ГИДР.	1	
5	275521	ДЕФЛЕКТОР — ВНУТРЕННИЙ 30, 35 И 41 ФУТ [592]	2	
6	275530	ДЕФЛЕКТОР — 25 ФУТОВ	1	
	275533	ДЕФЛЕКТОР — ПРАВЫЙ, НАРУЖНЫЙ, 30 ФУТОВ	1	
	275543	ДЕФЛЕКТОР — ПРАВЫЙ, НАРУЖНЫЙ, 35 ФУТОВ	1	
	275614	ДЕФЛЕКТОР — ПРАВЫЙ, НАРУЖНЫЙ, 41 ФУТ	1	
7	275530	ДЕФЛЕКТОР — 25 ФУТОВ	1	
	275532	ДЕФЛЕКТОР — ЛЕВЫЙ, НАРУЖНЫЙ, 30 ФУТОВ	1	
	275542	ДЕФЛЕКТОР — ЛЕВЫЙ, НАРУЖНЫЙ, 35 ФУТОВ	1	
	275524	ДЕФЛЕКТОР — ЛЕВЫЙ, НАРУЖНЫЙ, 41 ФУТ	1	
8	252621	ФИТИНГ — ТРОЙНИК ГИДР. ЛИНИИ	1	
	135957	УПЛОТНИТЕЛЬНОЕ КОЛЬЦО — Ø 1,78 × Ø 7,65		
9	252307	ФИТИНГ — КОЛЕНО 45° ГИДР.	1	
	50223	УПЛОТНИТЕЛЬНОЕ КОЛЬЦО — Ø 1,83 × Ø 8,92		
	135957	УПЛОТНИТЕЛЬНОЕ КОЛЬЦО — Ø 1,78 × Ø 7,65		
10	184461	ФИТИНГ — АДАПТЕР ГИДР. ЛИНИИ	2	
	44210	УПЛОТНИТЕЛЬНОЕ КОЛЬЦО — Ø 2,46 × Ø 19,18		
	135867	УПЛОТНИТЕЛЬНОЕ КОЛЬЦО — Ø 1,78 × Ø 15,60		
11	233725	ЩИТОК — ПРАВЫЙ, В СБОРЕ, С НАКЛЕЙКОЙ	1	
12	233724	ЩИТОК — ЛЕВЫЙ, В СБОРЕ, С НАКЛЕЙКОЙ	1	
13	233738	ПЛАСТИНА — ОПОРА, ЦЕНТРАЛЬНАЯ, СКОЛЬЗЯЩАЯ	1	
14	233736	ПЛАСТИНА — ОПОРА, ЦЕНТРАЛЬНАЯ, ФИКСИРОВАННАЯ	1	
15	233519	ВАЛ	1	
16	233513	ШАРНИР — КРЕСТОВИНА	2	
17	233450	ПЛАСТИНА — ПРОСТАВКА	2	

591. Комплекты можно приобрести только через отдел комплексных товаров.
592. Внутренние дефлекторы (MD № 275521) не используются на жатках FD225.

(ОПЦИЯ) ВЕРХНИЙ ПОПЕРЕЧНЫЙ ШНЕК — ДВУХСОСТАВНОЙ ШНЕК (FD225, FD230, FD235 И FD241)

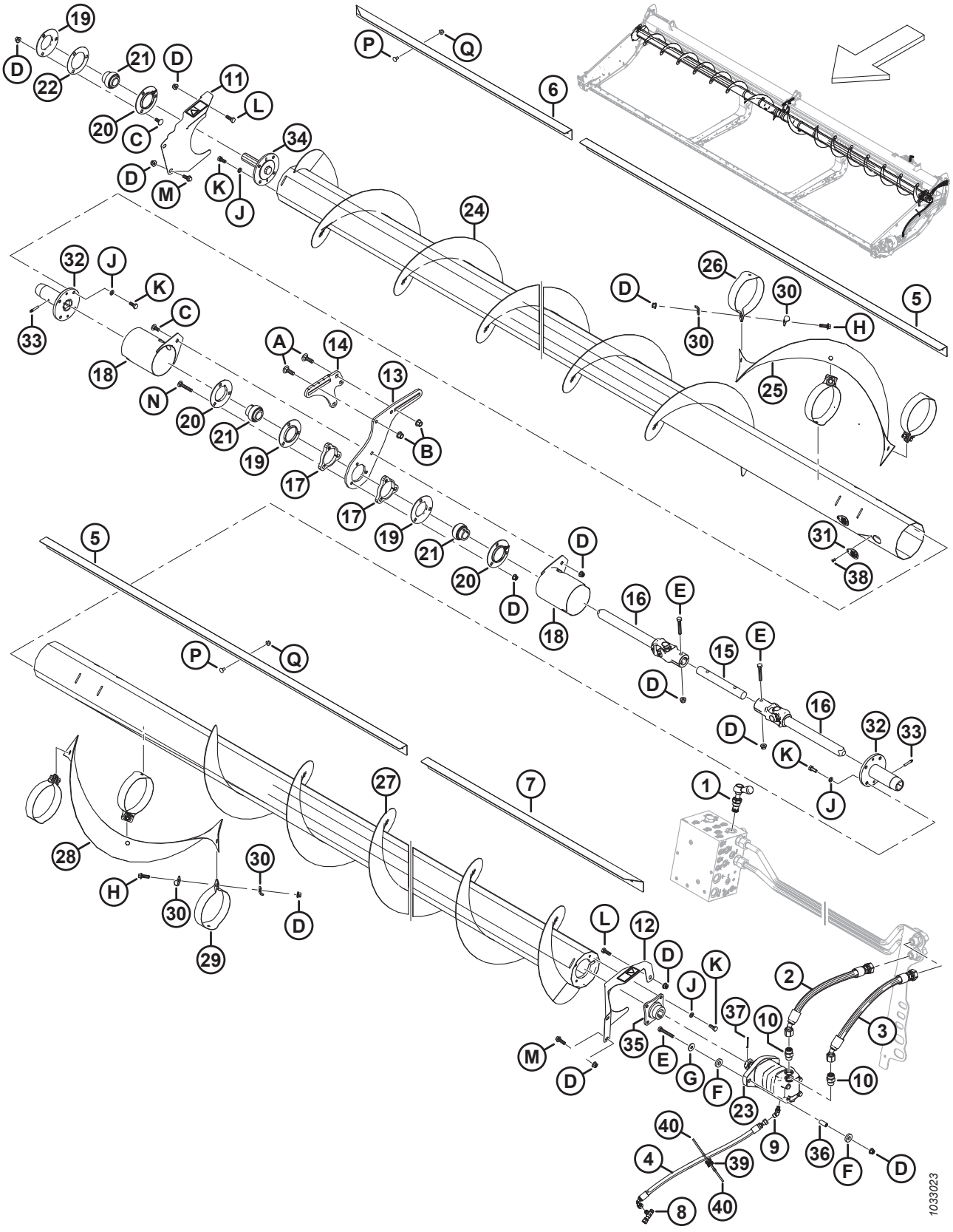

(ОПЦИЯ) ВЕРХНИЙ ПОПЕРЕЧНЫЙ ШНЕК — ДВУХСОСТАВНОЙ ШНЕК (FD225, FD230, FD235 И FD241)

Ссылка	Номер детали	Описание	Кол-во	Серийный номер
18	233371	КОЖУХ — СВАРНОЙ	2	
19	49306	ФЛАНЕЦ	3	
20	30661	ФЛАНЕЦ	3	
21	21859	ПОДШИПНИК — СФЕР. НАРУЖН. ДИАМ. ВНУТР. КОЛЬЦА, ОТВЕРСТИЕ 1 3/16	3	
22	172340	РЕГУЛИРОВОЧНАЯ ПРОКЛАДКА	1	
23	283555	МОТОР — ГИДРАВЛИЧЕСКИЙ, 100 КУБ. СМ, SAE B	1	
	174304	КОМПЛЕКТ УПЛОТНЕНИЙ — МОТОР EATON 2000		
	137375	ГАЙКА — ЗАЖИМН. СО ШЛИЦЕМ 1,0-20 UNEF		
24	233654	ШНЕК — СВАРНОЙ, ПРАВЫЙ (FD225) [593]	1	
	233656	ШНЕК — СВАРНОЙ, ПРАВЫЙ (FD230) [594]	1	
	233658	ШНЕК — СВАРНОЙ, ПРАВЫЙ (FD235) [595]	1	
	233660	ШНЕК — СВАРНОЙ, ПРАВЫЙ (FD241) [596]	1	
25	233705	ВИТКИ ШНЕКА — ПРАВЫЕ	1	
26	233621	РЕМЕНЬ — ПРАВЫЙ	3	
27	233655	ШНЕК — СВАРНОЙ, ЛЕВЫЙ (FD225) [593]	1	
	233657	ШНЕК — СВАРНОЙ, ЛЕВЫЙ (FD230) [594]	1	
	233659	ШНЕК — СВАРНОЙ, ЛЕВЫЙ (FD235) [595]	1	
	233661	ШНЕК — СВАРНОЙ, ЛЕВЫЙ (FD241) [596]	1	
28	233706	ВИТКИ ШНЕКА — ЛЕВЫЕ	1	
29	233622	РЕМЕНЬ — ЛЕВЫЙ	3	
30	233623	ПЛАСТИНА	12	
31	233625	КРЫШКА	4	
32	233514	СТУПИЦА — СВАРНАЯ, ВЕРХНИЙ ПОПЕРЕЧНЫЙ ШНЕК, СКОЛЬЗЯЩАЯ	2	
33	30934	ФИТИНГ — 1/4-28 КОНИЧЕСКАЯ РЕЗЬБА (СМАЗОЧНЫЙ)	2	
34	233447	СТУПИЦА — МЕХАНИЧЕСКАЯ ОБРАБОТКА	1	
35	233443	СТУПИЦА — СВАРНАЯ, ВЕРХНИЙ ПОПЕРЕЧНЫЙ ШНЕК, 1,25 КОНИЧЕСКИЙ ВАЛ	1	
36	233445	ПРОСТАВКА	2	
37	18606	ШТИФТ — ШПЛИНТ 1/8 ДИАМ. × 1,5 ОЦИНК.	1	
38	18768	ЗАКЛЕПКА — ГЛУХАЯ Ø 0,188 ДЮЙМА ДИАПАЗОН ЗАЖИМА ОТ 0,251 ДО 0,375	4	
39	134442	ПРОСТАВКА — ДВОЙНАЯ ПОВОРОТНАЯ РАМА	1	

593. Используется для жаток FD225.
594. Используется для жаток FD230.
595. Используется для жаток FD235.
596. Используется для жаток FD241.

(ОПЦИЯ) ВЕРХНИЙ ПОПЕРЕЧНЫЙ ШНЕК — ДВУХСОСТАВНОЙ ШНЕК (FD225, FD230, FD235 И FD241)

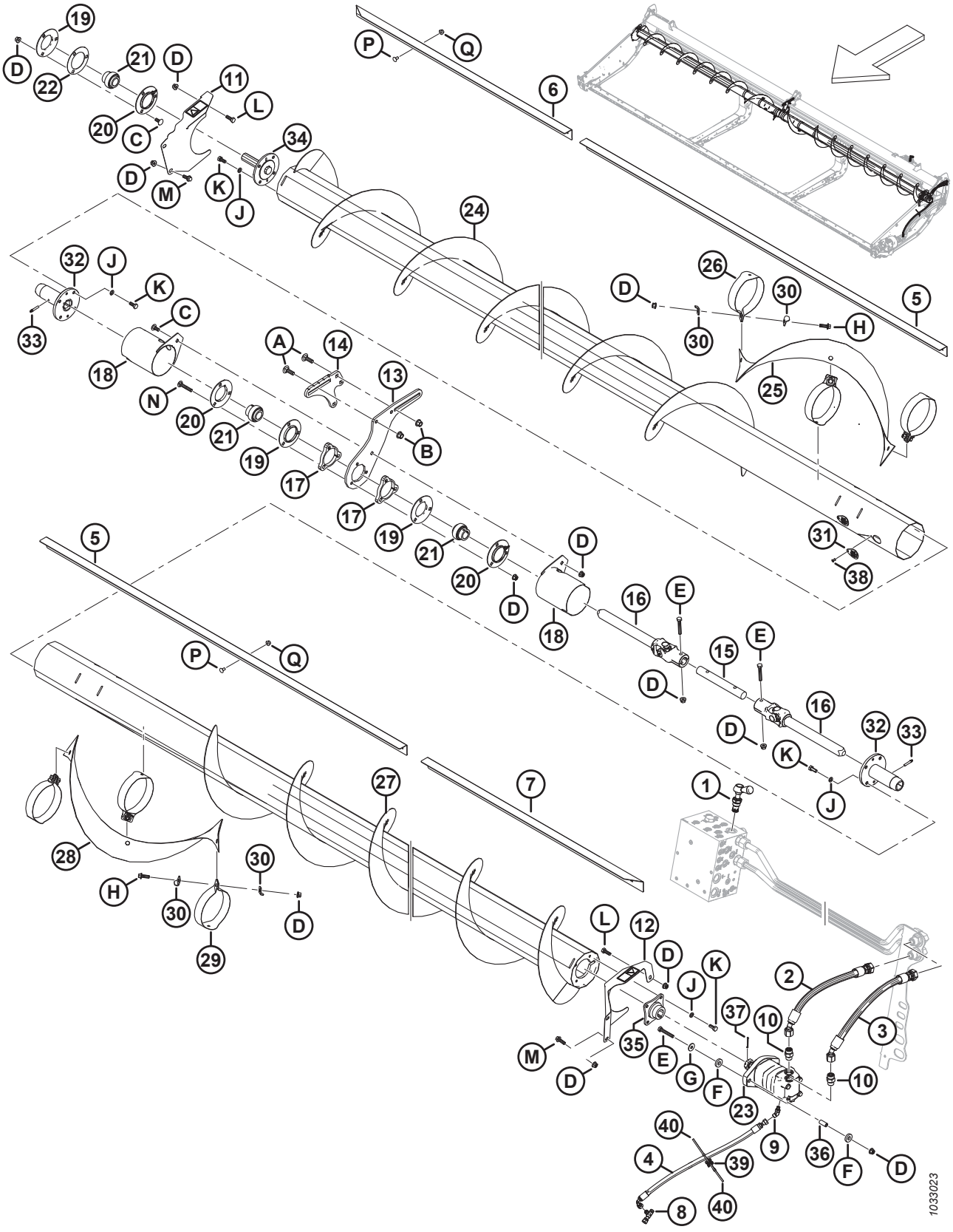

(ОПЦИЯ) ВЕРХНИЙ ПОПЕРЕЧНЫЙ ШНЕК — ДВУХСОСТАВНОЙ ШНЕК (FD225, FD230, FD235 И FD241)

Ссылка	Номер детали	Описание	Кол-во	Серийный номер
40	21763	КРЕПЛЕНИЕ — СТЯЖКА ПЛАСТИКОВАЯ ЧЕРНАЯ	2	
A	135900	БОЛТ — С ПОЛУКРУГЛОЙ ГОЛОВКОЙ И КВАДРАТНЫМ ПОДГОЛОВКОМ, РЕЗЬБА ПО ВСЕЙ ДЛИНЕ, M12 × 1,75 × 40-8.8-ЦИНК		
B	136431	ГАЙКА — ШЕСТИГР., ФЛАНЦ., ЦЕНТР., СТОПОРН. M12 × 1,75-10		
C	135785	БОЛТ — С ПОЛУКРУГЛОЙ ГОЛОВКОЙ И КВАДРАТНЫМ ПОДГОЛОВКОМ, M10 × 1,5 × 25-8.8-AA1J		
D	135799	ГАЙКА — ШЕСТИГР., ФЛАНЦ., ЦЕНТР., СТОПОРН. M10 × 1,5-10		
E	108172	БОЛТ — С ШЕСТИГР. ГОЛОВКОЙ, M10 × 1,5 × 65-8.8-AA1J		
F	233446	ШАЙБА — РЕЗИНОВАЯ		
G	184712	ШАЙБА — ПЛОСКАЯ БОЛЬШАЯ M10-200HV		
H	184665	БОЛТ — С ШЕСТИГР. ГОЛОВКОЙ, ФЛАНЦЕВЫЙ, M10 × 1,5 × 30-10.9-AA1J		
J	30632	ШАЙБА — СТОПОРНАЯ, ПРУЖИННАЯ, M10		
K	30627	БОЛТ — С ШЕСТИГР. ГОЛОВКОЙ, TFL M10 × 1,5 × 25-8.8-A3L		
L	184661	БОЛТ — С ШЕСТИГР. ГОЛОВКОЙ, РЕЗЬБА ПО ВСЕЙ ДЛИНЕ M10 × 1,5 × 30-8.8-AA1J		
M	184665	БОЛТ — С ШЕСТИГР. ГОЛОВКОЙ, ФЛАНЦЕВЫЙ, M10 × 1,5 × 30-10.9-AA1J		
N	136113	БОЛТ — С ПОЛУКРУГЛОЙ ГОЛОВКОЙ И КВАДРАТНЫМ ПОДГОЛОВКОМ, M10 × 1,5 × 60-8.8-AA1J		
P	191489	БОЛТ — УКОРОЧЕННЫЙ С ПОЛУКРУГЛОЙ ГОЛОВКОЙ И КВАДРАТНЫМ ПОДГОЛОВКОМ, РЕЗЬБА ПО ВСЕЙ ДЛИНЕ, M8 × 1,25 × 16-8.8-AA1J		
Q	135337	ГАЙКА — ФЛАНЦЕВАЯ, ШЕСТИГРАННАЯ, СТОПОРН., M8 × 1,25-8-AA1J		

143 (Опция) Верхний поперечный шнек — трехсоставной шнек (FD240, FD245 и FD250)

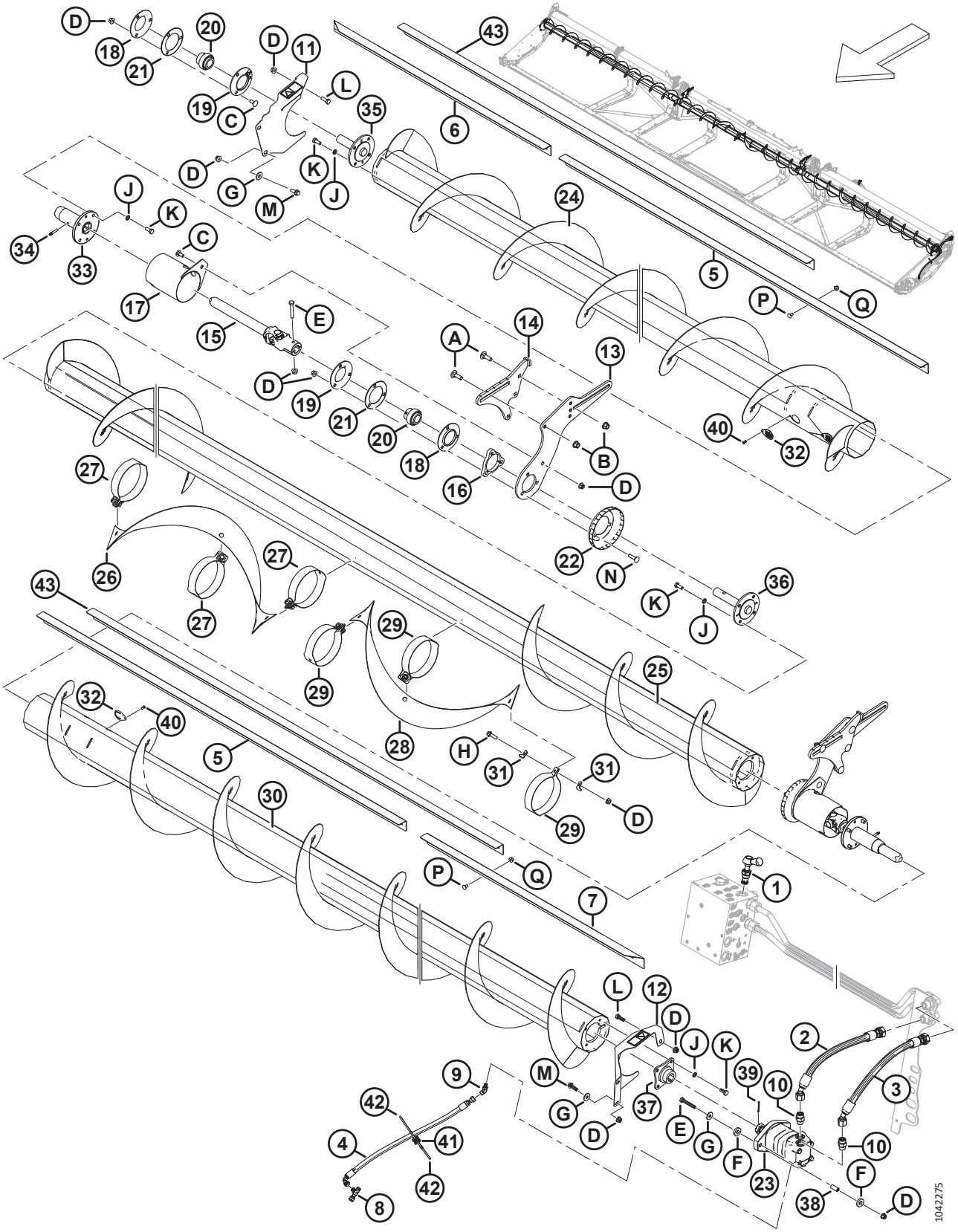

(ОПЦИЯ) ВЕРХНИЙ ПОПЕРЕЧНЫЙ ШНЕК — ТРЕХСОСТАВНОЙ ШНЕК (FD240, FD245 И FD250)

Ссылка	Номер детали	Описание	Кол-во	Серийный номер
	B6417	КОМПЛЕКТ — FD240 ВЕРХНИЙ ПОПЕРЕЧНЫЙ ШНЕК[597]		
	B6418	КОМПЛЕКТ — FD245 ВЕРХНИЙ ПОПЕРЕЧНЫЙ ШНЕК [597]		
	B6419	КОМПЛЕКТ — FD250 ВЕРХНИЙ ПОПЕРЕЧНЫЙ ШНЕК [597]		
1	283571	КЛАПАН — ПЕРЕПУСКНОЙ	1	
	245158	КОМПЛЕКТ УПЛОТНЕНИЙ		
2	283061	ШЛАНГ — ГИДР.	1	
3	283062	ШЛАНГ — ГИДР.	1	
4	283077	ШЛАНГ — ГИДР.	1	
5	275521	ДЕФЛЕКТОР — ВНУТРЕННИЙ 40 ФУТОВ	2	
	275692	ДЕФЛЕКТОР — ВНУТРЕННИЙ 45 И 50 ФУТОВ	2	
6	275625	ДЕФЛЕКТОР — ПРАВЫЙ, НАРУЖНЫЙ, 40 И 50 ФУТОВ	1	
	275543	ДЕФЛЕКТОР — ПРАВЫЙ, НАРУЖНЫЙ, 45 ФУТОВ	1	
7	275624	ДЕФЛЕКТОР — ЛЕВЫЙ, НАРУЖНЫЙ, 40 И 50 ФУТОВ	1	
	275542	ДЕФЛЕКТОР — ЛЕВЫЙ, НАРУЖНЫЙ, 45 ФУТОВ	1	
8	252621	ФИТИНГ — ТРОЙНИК ГИДР. ЛИНИИ	1	
	135957	УПЛОТНИТЕЛЬНОЕ КОЛЬЦО — Ø 1,78 × Ø 7,65		
9	252307	ФИТИНГ — КОЛЕНО 45° ГИДР.	1	
	50223	УПЛОТНИТЕЛЬНОЕ КОЛЬЦО — Ø 1,83 × Ø 8,92		
	135957	УПЛОТНИТЕЛЬНОЕ КОЛЬЦО — Ø 1,78 × Ø 7,65		
10	184461	ФИТИНГ — АДАПТЕР ГИДР. ЛИНИИ	2	
	44210	УПЛОТНИТЕЛЬНОЕ КОЛЬЦО — Ø 2,46 × Ø 19,18		
	135867	УПЛОТНИТЕЛЬНОЕ КОЛЬЦО — Ø 1,78 × Ø 15,60		
11	233725	ЩИТОК — ПРАВЫЙ, В СБОРЕ, С НАКЛЕЙКОЙ	1	
12	233724	ЩИТОК — ЛЕВЫЙ, В СБОРЕ, С НАКЛЕЙКОЙ	1	
13	233741	ПЛАСТИНА — ОПОРА, ЦЕНТРАЛЬНАЯ, СКОЛЬЗЯЩАЯ	2	
14	233740	ОПОРА — СВАРНАЯ, ЦЕНТРАЛЬНАЯ, ФИКСИРОВАННАЯ	2	
15	233513	ШАРНИР — КРЕСТОВИНА	2	
16	233450	ПЛАСТИНА — ПРОСТАВКА	2	
17	233371	КОЖУХ — СВАРНОЙ	2	
18	49306	ФЛАНЕЦ	2	
19	30661	ФЛАНЕЦ	2	
20	21859	ПОДШИПНИК — СФЕР. НАРУЖН. ДИАМ. ВНУТР. КОЛЬЦА, ОТВЕРСТИЕ 1 3/16	3	
21	172340	РЕГУЛИРОВОЧНАЯ ПРОКЛАДКА	2	

597. Комплекты можно приобрести только через отдел комплексных товаров.

(ОПЦИЯ) ВЕРХНИЙ ПОПЕРЕЧНЫЙ ШНЕК — ТРЕХСОСТАВНОЙ ШНЕК (FD240, FD245 И FD250)

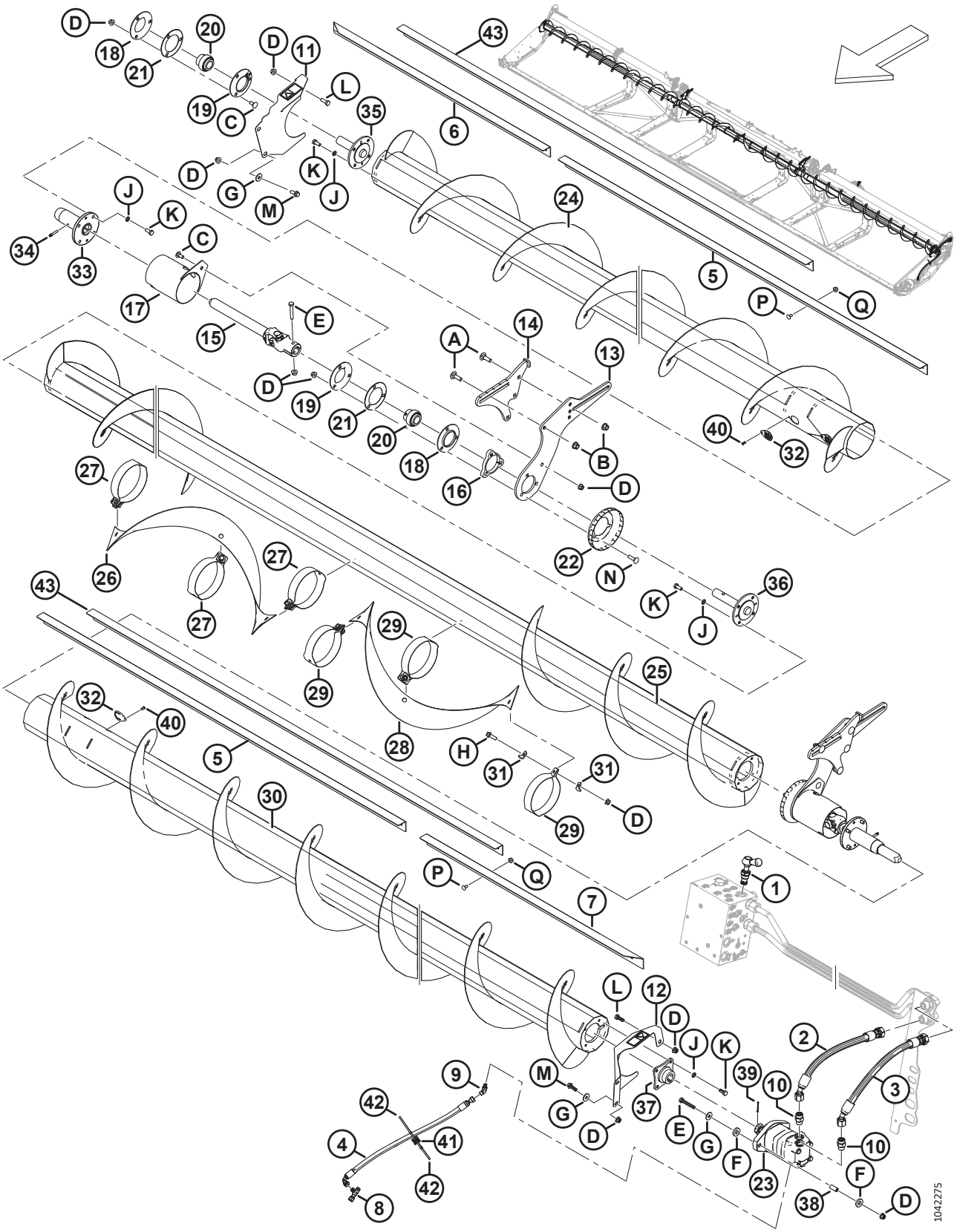

(ОПЦИЯ) ВЕРХНИЙ ПОПЕРЕЧНЫЙ ШНЕК — ТРЕХСОСТАВНОЙ ШНЕК (FD240, FD245 И FD250)

Ссылка	Номер детали	Описание	Кол-во	Серийный номер
22	233552	ЩИТОК — ФОРМОВАННЫЙ	2	
23	283555	МОТОР — ГИДРАВЛИЧЕСКИЙ, 100 КУБ. СМ, SAE B	1	
	174304	КОМПЛЕКТ УПЛОТНЕНИЙ — МОТОР EATON 2000		
	137375	ГАЙКА — ЗАЖИМН. СО ШЛИЦЕМ 1,0-20 UNEF		
24	233662	ШНЕК — СВАРНОЙ, ПРАВЫЙ (FD240 И FD245) [598]	1	
	233664	ШНЕК — СВАРНОЙ, ПРАВЫЙ (FD250) [599]	1	
25	233668	ШНЕК — СВАРНОЙ, ЦЕНТРАЛЬНЫЙ (FD240) [600]	1	
	233669	ШНЕК — СВАРНОЙ, ЦЕНТРАЛЬНЫЙ (FD245 И FD250) [601]	1	
26	233705	ВИТКИ ШНЕКА — ПРАВЫЕ	1	
27	233621	РЕМЕНЬ — ПРАВЫЙ	3	
28	233706	ВИТКИ ШНЕКА — ЛЕВЫЕ	1	
29	233622	РЕМЕНЬ — ЛЕВЫЙ	3	
30	233663	ШНЕК — СВАРНОЙ, ЛЕВЫЙ (FD240 И FD245) [602]	1	
	233665	ШНЕК — СВАРНОЙ, ЛЕВЫЙ (FD250) [603]	1	
31	233623	ПЛАСТИНА	12	
32	233625	КРЫШКА	4	
33	233514	СТУПИЦА — СВАРНАЯ, ВЕРХНИЙ ПОПЕРЕЧНЫЙ ШНЕК, СКОЛЬЗЯЩАЯ	2	
34	30934	ФИТИНГ — 1/4-28 КОНИЧЕСКАЯ РЕЗЬБА (СМАЗОЧНЫЙ)	2	
35	233447	СТУПИЦА — МЕХАНИЧЕСКАЯ ОБРАБОТКА, ВЕРХНИЙ ПОПЕРЕЧНЫЙ ШНЕК, ХОЛОСТОЙ КОНЕЦ	1	
36	233516	СТУПИЦА — МЕХАНИЧЕСКАЯ ОБРАБОТКА, ВЕРХНИЙ ПОПЕРЕЧНЫЙ ШНЕК, ЦЕНТР	2	
37	233443	СТУПИЦА — СВАРНАЯ, ВЕРХНИЙ ПОПЕРЕЧНЫЙ ШНЕК, 1,25 КОНИЧЕСКИЙ ВАЛ	1	
38	233445	ПРОСТАВКА	2	
39	18606	ШТИФТ — ШПЛИНТ 1/8 ДИАМ. × 1,5 ОЦИНК.	1	
40	18768	ЗАКЛЕПКА — ГЛУХАЯ Ø 0,188 ДЮЙМА ДИАПАЗОН ЗАЖИМА ОТ 0,251 ДО 0,375	4	
41	134442	ПРОСТАВКА — ДВОЙНАЯ ПОВОРОТНАЯ РАМА	1	
42	21763	КРЕПЛЕНИЕ — СТЯЖКА ПЛАСТИКОВАЯ ЧЕРНАЯ	2	
43	275691	ДЕФЛЕКТОР — СРЕДНИЙ, 45 И 50 ФУТ. [604]	2	

598. Используется для жаток FD240 и FD245
599. Используется для жаток FD250
600. Используется для жаток FD240.
601. Используется для жаток FD245 и FD250.
602. Используется для жаток FD240 и FD245
603. Используется для жаток FD250
604. Средний дефлектор (MD № 275691) устанавливается между внутренним и внешним дефлекторами только на жатках FD245 и FD250.

(ОПЦИЯ) ВЕРХНИЙ ПОПЕРЕЧНЫЙ ШНЕК — ТРЕХСОСТАВНОЙ ШНЕК (FD240, FD245 И FD250)

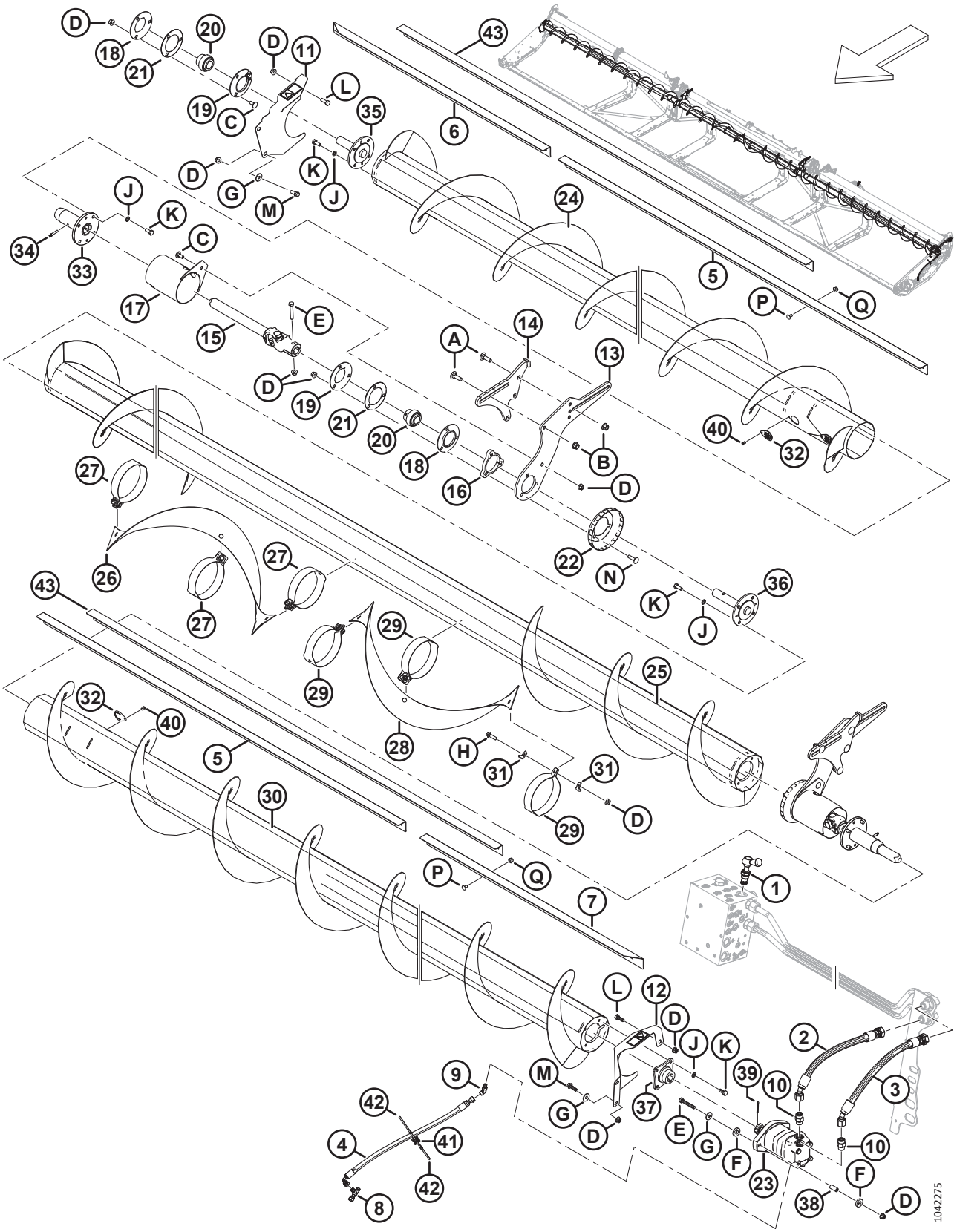

(ОПЦИЯ) ВЕРХНИЙ ПОПЕРЕЧНЫЙ ШНЕК — ТРЕХСОСТАВНОЙ ШНЕК (FD240, FD245 И FD250)

Ссылка	Номер детали	Описание	Кол-во	Серийный номер
A	135900	БОЛТ — С ПОЛУКРУГЛОЙ ГОЛОВКОЙ И КВАДРАТНЫМ ПОДГОЛОВКОМ, РЕЗЬБА ПО ВСЕЙ ДЛИНЕ, M12 × 1,75 × 40-8.8-ЦИНК		
B	136431	ГАЙКА — ШЕСТИГР., ФЛАНЦ., ЦЕНТР., СТОПОРН. M12 × 1,75-10		
C	135785	БОЛТ — С ПОЛУКРУГЛОЙ ГОЛОВКОЙ И КВАДРАТНЫМ ПОДГОЛОВКОМ, M10 × 1,5 × 25-8.8-AA1J		
D	135799	ГАЙКА — ШЕСТИГР., ФЛАНЦ., ЦЕНТР., СТОПОРН. M10 × 1,5-10		
E	108172	БОЛТ — С ШЕСТИГР. ГОЛОВКОЙ, M10 × 1,5 × 65-8.8-AA1J		
F	233446	ШАЙБА — РЕЗИНОВАЯ		
G	184712	ШАЙБА — ПЛОСКАЯ БОЛЬШАЯ M10-200HV		
H	184665	БОЛТ — С ШЕСТИГР. ГОЛОВКОЙ, ФЛАНЦЕВЫЙ, M10 × 1,5 × 30-10.9-AA1J		
J	30632	ШАЙБА — СТОПОРНАЯ, ПРУЖИННАЯ, M10		
K	30627	БОЛТ — С ШЕСТИГР. ГОЛОВКОЙ, TFL M10 × 1,5 × 25-8.8-A3L		
L	184661	БОЛТ — С ШЕСТИГР. ГОЛОВКОЙ, РЕЗЬБА ПО ВСЕЙ ДЛИНЕ M10 × 1,5 × 30-8.8-AA1J		
M	184665	БОЛТ — С ШЕСТИГР. ГОЛОВКОЙ, ФЛАНЦЕВЫЙ, M10 × 1,5 × 30-10.9-AA1J		
N	152732	БОЛТ — С ПОЛУКРУГЛОЙ ГОЛОВКОЙ И КВАДРАТНЫМ ПОДГОЛОВКОМ, M10 × 1,5 × 40-8.8-AA1J		
P	191489	БОЛТ — УКОРОЧЕННЫЙ С ПОЛУКРУГЛОЙ ГОЛОВКОЙ И КВАДРАТНЫМ ПОДГОЛОВКОМ, РЕЗЬБА ПО ВСЕЙ ДЛИНЕ, M8 × 1,25 × 16-8.8-AA1J		
Q	135337	ГАЙКА — ФЛАНЦЕВАЯ, ШЕСТИГРАННАЯ, СТОПОРН., M8 × 1,25-8-AA1J		

144 (Опция) Комплект вертикальных ножей VertiBlade™

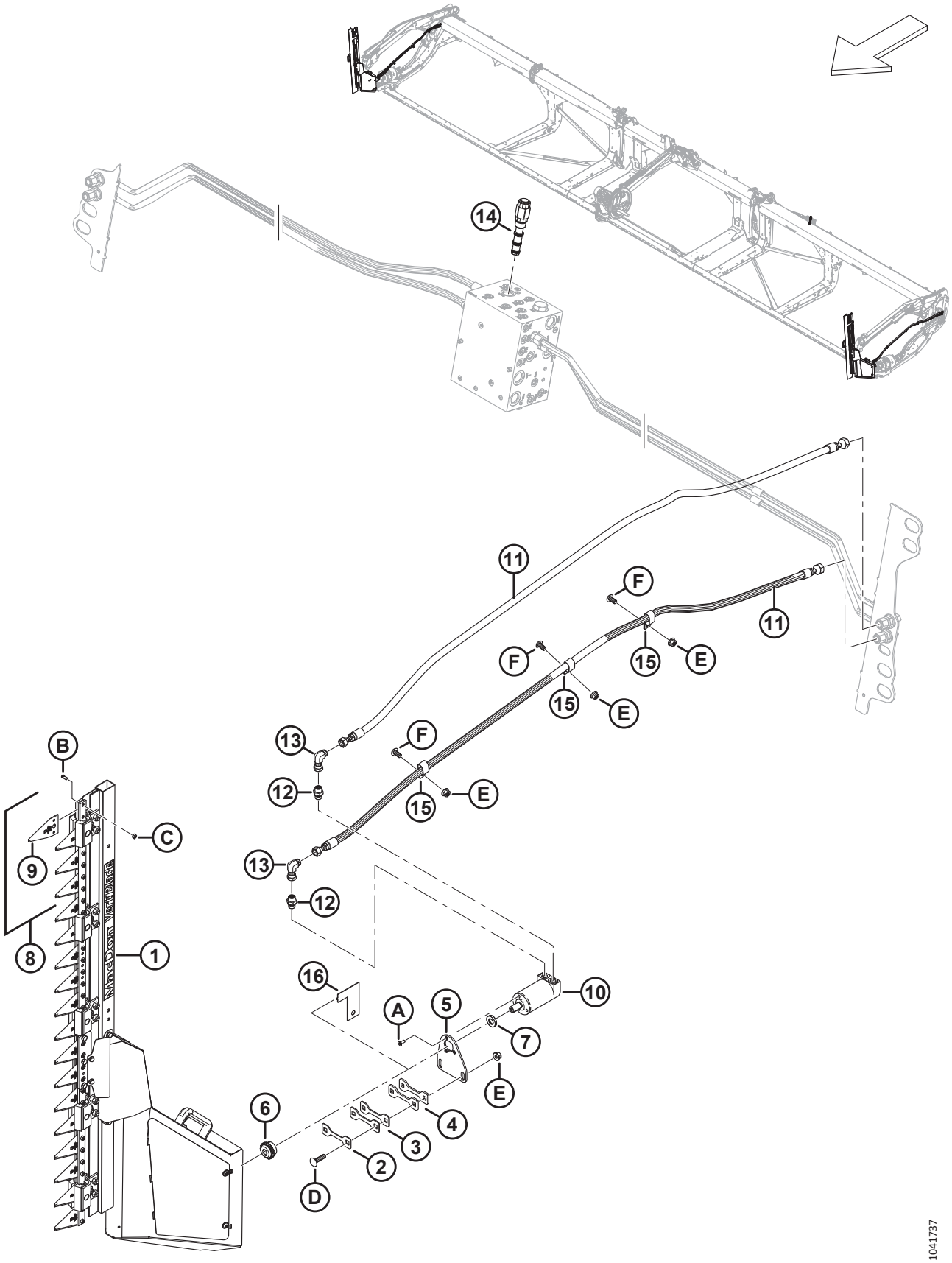

(ОПЦИЯ) КОМПЛЕКТ ВЕРТИКАЛЬНЫХ НОЖЕЙ VERTIBLADE™

Ссылка	Номер детали	Описание	Кол-во	Серийный номер
	B7029	КОМПЛЕКТ — ВЕРТИКАЛЬНЫЕ НОЖИ VERTIBLADE [605]		
	B7464	КОМПЛЕКТ — КОМПОНЕНТЫ ВЕРТИКАЛЬНОГО НОЖА [606]		
	B7466	КОМПЛЕКТ — ВЕРТИКАЛЬНЫЙ НОЖ [607]		
1	313502	НОЖ — ВЕРТИКАЛЬНЫЙ УЗЕЛ, ПРАВЫЙ [608]	1	
	313501	НОЖ — ВЕРТИКАЛЬНЫЙ УЗЕЛ, ЛЕВЫЙ [608]	1	
2	313750	РЕГУЛИРОВОЧНАЯ ПРОКЛАДКА — ТОЛЩИНА 2 ММ	A/R	
3	313749	РЕГУЛИРОВОЧНАЯ ПРОКЛАДКА — ТОЛЩИНА 3 ММ	A/R	
4	313745	РЕГУЛИРОВОЧНАЯ ПРОКЛАДКА — ТОЛЩИНА 4,5 ММ	A/R	
5	313744	ОПОРА — МОТОР, ВЕРТИКАЛЬНЫЙ НОЖ	2	
6	313808	СТУПИЦА	2	
7	313801	ПРОСТАВКА	2	
8	313797	КОМПЛЕКТ — СЕГМЕНТЫ ВЕРТИКАЛЬНОГО НОЖА [609]	A/R	
9	313788	СЕГМЕНТ — ВЕРТИКАЛЬНЫЙ НОЖ	A/R	
10	304611	МОТОР — ГИДРАВЛИЧЕСКИЙ	2	
11	283066	ШЛАНГ — ГИДР.	4	
12	136653	ФИТИНГ — ПЕРЕХОДНИК	4	
	135865	УПЛОТНИТЕЛЬНОЕ КОЛЬЦО — Ø 1,78 × Ø 9,25		
	136654	УПЛОТНИТЕЛЬНОЕ КОЛЬЦО — 1,50 × 2,10 × 14,70		
13	136249	ФИТИНГ — КОЛЕНО 90° ГИДР.	4	
14	283008	КЛАПАН — ПРИОРИТЕТНАЯ РЕГУЛИРОВКА ПОТОКА (FRRV) [610]	1	
	283579	КОМПЛЕКТ УПЛОТНЕНИЙ		

605. Комплекты можно приобрести только через отдел комплексных товаров.
606. Для рынков Европы. В данный комплект входит все оборудование базового комплекта вертикальных ножей B7029, за исключением левого и правого вертикальных ножей (MD № 313501 и 313502), моторов (MD № 304611), комплекта сегментов ножей (MD № 313797), проставок (MD № 313801) и ступиц (MD № 313808). Для комплектации вертикальных ножей рынка Европы закажите комплект вертикальных ножей B7466 для рынка Европы. Комплекты можно приобрести только через отдел комплексных товаров.
607. Для рынков Европы. В данный комплект входят левый и правый вертикальные ножи (MD № 313501 и 313502), моторов (MD № 304611), комплект сегментов ножей (MD № 313797), проставки (MD № 313801) и ступицы (MD № 313808). Для комплектации вертикальных ножей рынка Европы закажите комплект компонентов вертикальных ножей B7464 для рынка Европы. Комплекты можно приобрести только через отдел комплексных товаров.
608. Описание компонентов вертикального ножа см. в разделе *145 (Опция) VertiBlade™Компоненты вертикального ножа, страница 447*.
609. В комплект входят четыре сегмента вертикального ножа (MD № 313788), восемь винтов сегмента вертикального ножа (MD № 313789) и восемь гаек сегмента вертикального ножа (MD № 313790).
610. Для соединения с портом FRRV.

(ОПЦИЯ) КОМПЛЕКТ ВЕРТИКАЛЬНЫХ НОЖЕЙ VERTIBLADE™

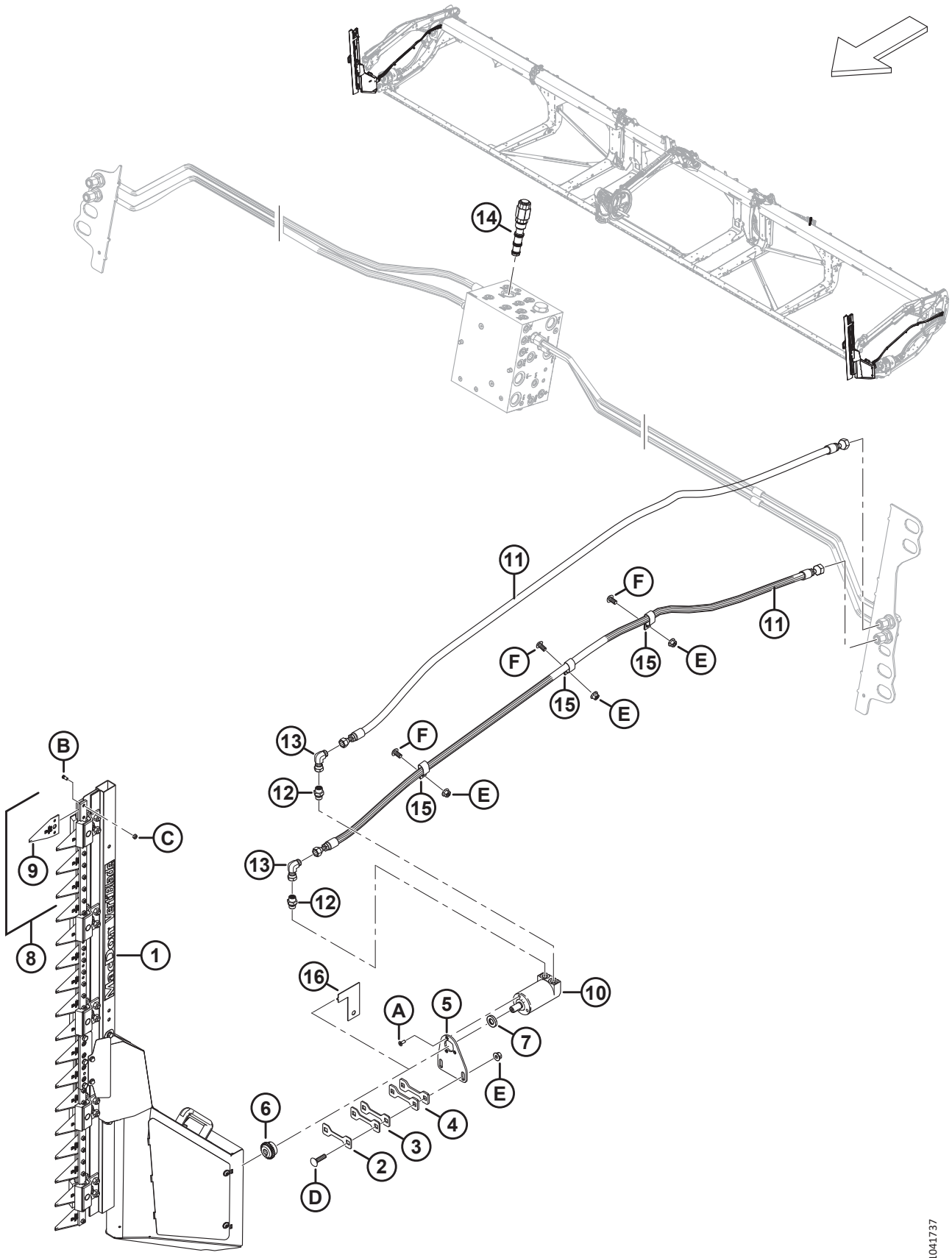

(ОПЦИЯ) КОМПЛЕКТ ВЕРТИКАЛЬНЫХ НОЖЕЙ VERTIBLADE™

Ссылка	Номер детали	Описание	Кол-во	Серийный номер
15	135235	ХОМУТ — ШЛАНГ С ДВОЙНОЙ ИЗОЛЯЦИЕЙ	6	
16	313780	НАПРАВЛЯЮЩАЯ — ВЕРТИКАЛЬНЫЙ НОЖ [611]	1	
A	320220	ВИНТ — УТОПЛЕННЫЙ, ГОЛОВКА ПОД ЗВЕЗДООБР. КЛЮЧ, РЕЗЬБА ПО ВСЕЙ ДЛИНЕ, M6 × 1 × 16-СПЕЦ.-8.8-ЦИНК		
B	313789	ВИНТ — СЕГМЕНТ ВЕРТИКАЛЬНОГО НОЖА		
C	313790	ГАЙКА — СЕГМЕНТ ВЕРТИКАЛЬНОГО НОЖА		
D	152732	БОЛТ — С ПОЛУКРУГЛОЙ ГОЛОВКОЙ И КВАДРАТНЫМ ПОДГОЛОВКОМ, M10 × 1,5 × 40-8.8-AA1J		
E	135799	ГАЙКА — ШЕСТИГРАННАЯ, С БУРТИКОМ, КОНТРГАЙКА СТОПОРНАЯ, M10 × 1,5-10		
F	136395	ВИНТ — СТЯЖНОЙ, ГОЛОВКА ПОД ЗВЕЗДООБР. КЛЮЧ, M10 × 1,5 × 20 × СПЕЦ.-8.8-A3L		

611. С помощью направляющей определяется количество регулировочных прокладок (MD № 313750, MD № 313749, и MD № 313745) необходимых для заполнения пространства между пластиной рамы и направляющей. После определения зазора калибр извлекают. Подробности см. в инструкциях по установке.

145 (Опция) VertiBlade™Компоненты вертикального ножа

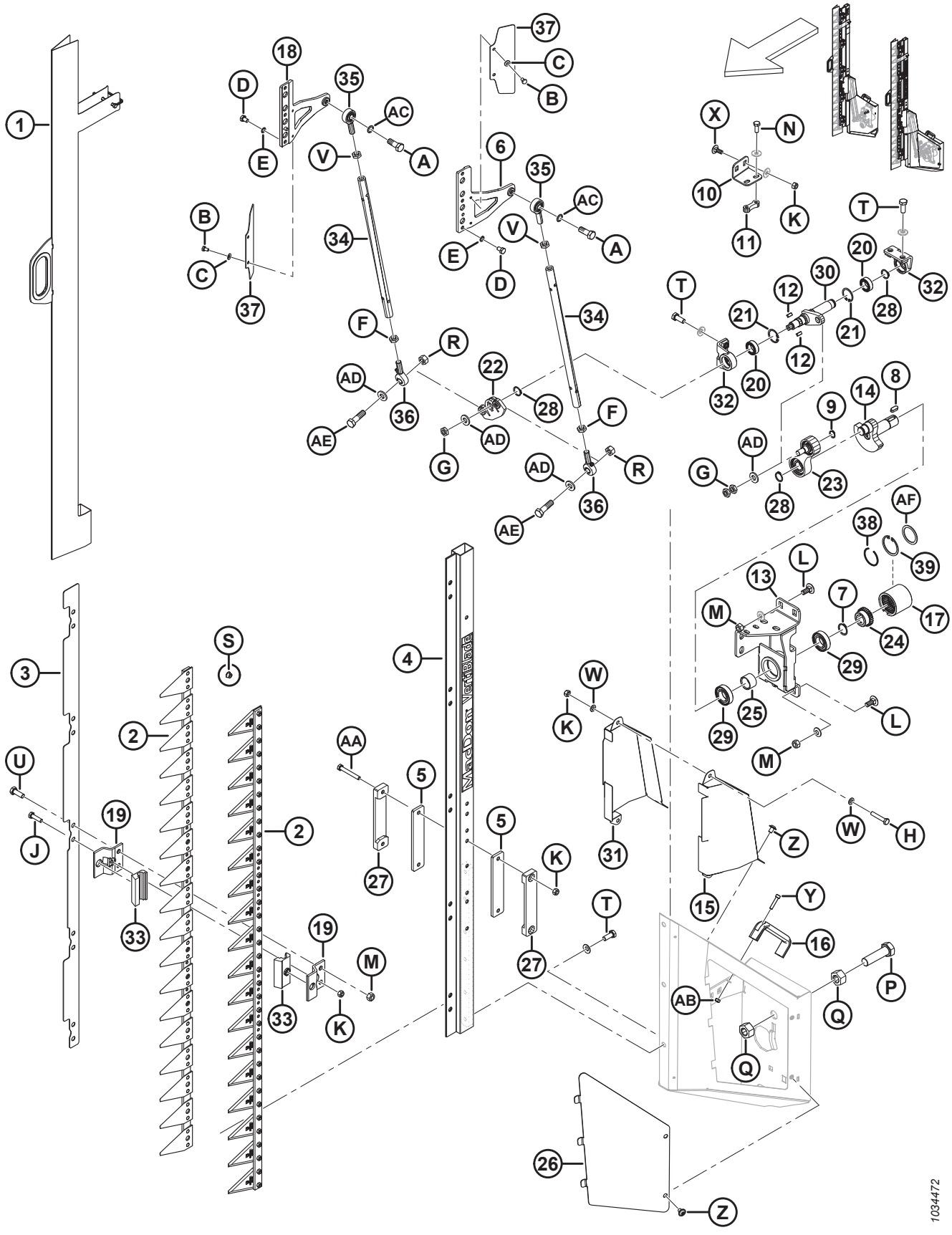

(ОПЦИЯ) VERTIBLADE™КОМПОНЕНТЫ ВЕРТИКАЛЬНОГО НОЖА

Ссылка	Номер детали	Описание	Кол-во	Серийный номер
	313501	НОЖ — ВЕРТИКАЛЬНЫЙ УЗЕЛ, ЛЕВЫЙ		
	313502	НОЖ — ВЕРТИКАЛЬНЫЙ УЗЕЛ, ПРАВЫЙ		
1	313798	ЩИТОК — ВЕРТИКАЛЬНЫЙ НОЖ	2	
2	313799	НОЖ В СБОРЕ — ВЕРТИКАЛЬНЫЙ НОЖ	4	
3	313800	ПЛАСТИНА — ПОЗИЦИОНИРОВАНИЕ ПЕРЕХОДНИКА	2	
4	313802	ШТАНГА	2	
5	313805	КАЛИБР — ВНУТРЕННИЙ	4	
6	313807	ГОЛОВКА НОЖА — ЛЕВАЯ	2	
7	313810	КОЛЬЦО — СТОПОРНОЕ, ВНЕШНЕЕ	2	
8	313815	ШПОНКА	2	
9	313819	КОЛЬЦО — СТОПОРНОЕ, ВНЕШНЕЕ	2	
10	313882	СКОБА — РЫЧАГ, ПРИВОДНОЙ, ПРАВЫЙ	1	
	313820	СКОБА — РЫЧАГ, ПРИВОДНОЙ, ЛЕВЫЙ	1	
11	313821	ПЛАСТИНА — РЕЗЬБОВАЯ	2	
12	313824	ШПОНКА	4	
13	313884	ОПОРА — ПРАВАЯ, ПРИВОД, СВАРНАЯ	1	
	313825	ОПОРА — ЛЕВАЯ, ПРИВОД, СВАРНАЯ	1	
14	313828	ВАЛ — КОЛЕНЧАТЫЙ	2	
15	313836	КРЫШКА — ПРАВЫЙ НОЖ, НАРУЖНАЯ	2	
	313835	КРЫШКА — ЛЕВЫЙ НОЖ, НАРУЖНАЯ	2	
16	313841	РУЧКА	2	
17	313809	МУФТА	2	
18	313869	ГОЛОВКА НОЖА — ПРАВАЯ	2	
19	313804	КАЛИБР — НОЖ	20	
20	313817	ПОДШИПНИК — УГЛОВОЙ	4	
21	313818	КОЛЬЦО — СТОПОРНОЕ, ВНУТРЕННЕЕ	4	
22	313826	РЫЧАГ— КАЧАЮЩИЙСЯ	2	
23	313827	УЗЕЛ ШАТУНА	2	
24	313813	СТУПИЦА	2	
25	313814	МУФТА — ПРОСТАВКА КОЛЕНЧАТОГО ВАЛА	2	
26	313834	КРЫШКА — ПРАВАЯ СТОРОНА	1	
	313833	КРЫШКА — ЛЕВАЯ СТОРОНА	1	
27	313806	КАЛИБР — НАРУЖНЫЙ	4	
28	313811	КОЛЬЦО — СТОПОРНОЕ, ВНЕШНЕЕ	6	
29	313812	ПОДШИПНИК	4	
30	313883	ВАЛ — ПРИВОД, ПРАВЫЙ	1	
	313822	ВАЛ — ПРИВОД, ЛЕВЫЙ	1	

(ОПЦИЯ) VERTIBLADE™КОМПОНЕНТЫ ВЕРТИКАЛЬНОГО НОЖА

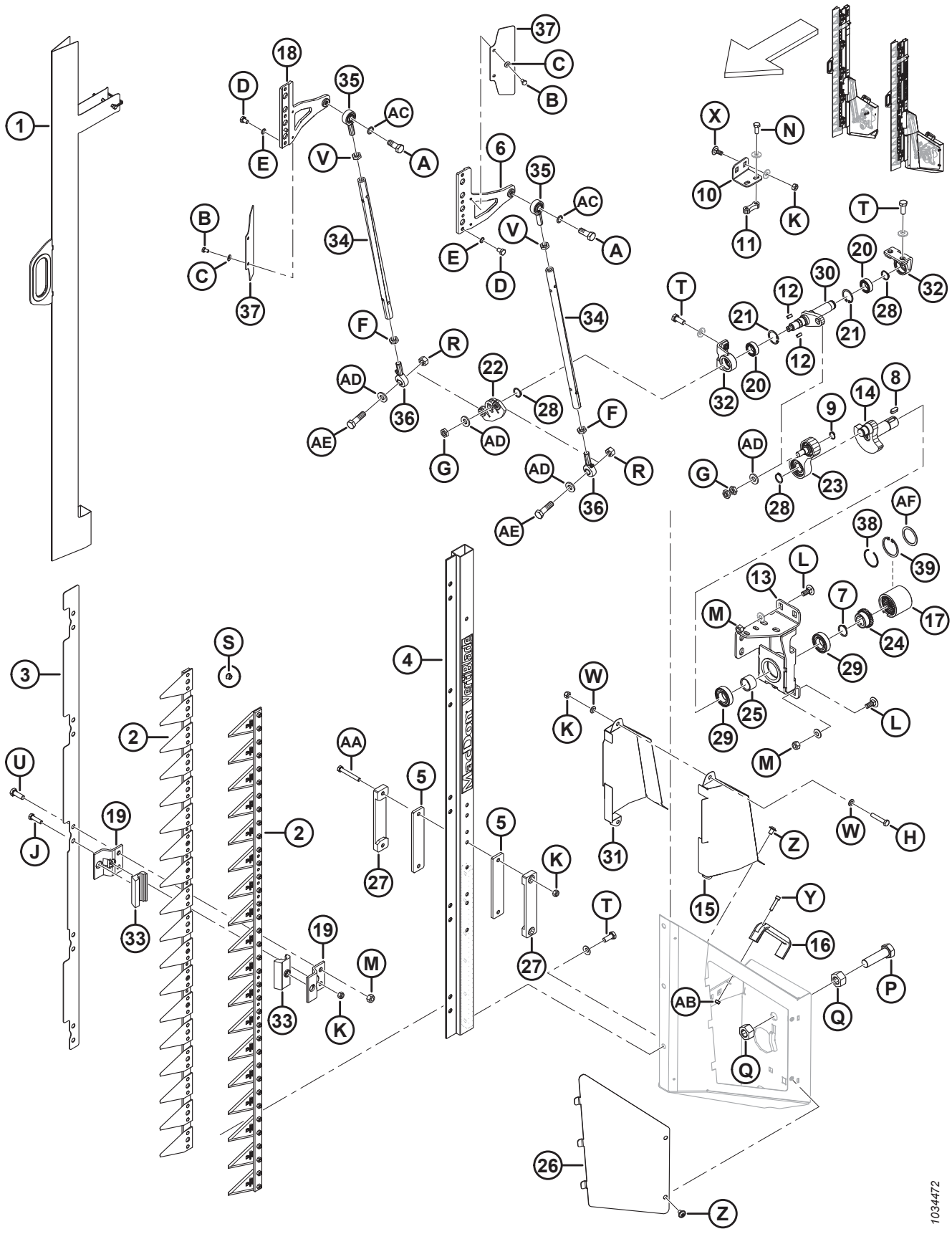

(ОПЦИЯ) VERTIBLADE™КОМПОНЕНТЫ ВЕРТИКАЛЬНОГО НОЖА

Ссылка	Номер детали	Описание	Кол-во	Серийный номер
31	313838	КРЫШКА — ПРАВЫЙ НОЖ, ВНУТРЕННЯЯ	1	
	313837	КРЫШКА — ЛЕВЫЙ НОЖ, ВНУТРЕННЯЯ	1	
32	313816	ОПОРА — ВЫХОДНОЙ ВАЛ	4	
33	313803	НАПРАВЛЯЮЩАЯ	20	
34	313829	ТРУБА	4	
35	313830	ШАРНИР — ШАРОВОЙ	4	
36	313831	ШАРНИР — ШАРИКОПОДШИПНИК	4	
37	313839	ДЕФЛЕКТОР	4	
38	340077	КОЛЬЦО — СТОПОРНОЕ [612]	1	
39	340078	КОЛЬЦО — ВНУТРЕННЕЕ [612]	1	
	23165	НАКЛЕЙКА — 50 ЧАСОВ ЖИДК. СМАЗКА		
	313881	НАКЛЕЙКА — «ОПАСНО! ВЕРТИКАЛЬНЫЙ НОЖ»		
A	313847	ВИНТ — M12 × 1,75 × 32		
B	136561	БОЛТ — С ШЕСТИГР. ГОЛОВКОЙ, РЕЗЬБА ПО ВСЕЙ ДЛИНЕ M6 × 1 × 10-8.8-AA1J		
C	30631	ШАЙБА — ПРУЖИН., СТОПОРНАЯ M6		
D	313848	ВИНТ — ШЕСТИГРАННЫЙ M8 × 1 × 12		
E	313849	ШАЙБА — СТОПОРНАЯ SCHNORR		
F	313844	ГАЙКА — ШЕСТИГРАННАЯ, M12 × 1,75 ЛЕВАЯ РЕЗЬБА, СТОПОРНАЯ		
G	313845	ГАЙКА — ШЕСТИГРАННАЯ, M12 × 1,5		
H	30660	БОЛТ — С ШЕСТИГР. ГОЛОВКОЙ, M8 × 1,25 × 45-8.8-AA1J		
J	50140	БОЛТ — С ШЕСТИГР. ГОЛОВКОЙ, M8 × 1,25 × 30-8.8-AA1J		
K	135337	ГАЙКА — ФЛАНЦЕВАЯ, ШЕСТИГРАННАЯ, СТОПОРН., M8 × 1,25-8-AA1J		
L	135785	БОЛТ — С ПОЛУКРУГЛОЙ ГОЛОВКОЙ И КВАДРАТНЫМ ПОДГОЛОВКОМ, M10 × 1,5 × 25-8.8-AA1J		
M	135799	ГАЙКА — ШЕСТИГРАННАЯ, С БУРТИКОМ, КОНТРГАЙКА СТОПОРНАЯ, M10 × 1,5-10		
N	136302	БОЛТ — С ЗАЗУБРЕННЫМ ФЛАНЦЕМ, С ШЕСТИГР. ГОЛОВКОЙ, РЕЗЬБА ПО ВСЕЙ ДЛИНЕ M8 × 1,25 × 20-8.8-ЦИНК		
P	136339	БОЛТ — С ШЕСТИГР. ГОЛОВКОЙ, МЕЛКАЯ РЕЗЬБА ПО ВСЕЙ ДЛИНЕ M20 × 1,5 × 70 × 8.8-ОЦИНКОВ.		
Q	136342	ГАЙКА — ШЕСТИГРАННАЯ, С МЕЛКОЙ РЕЗЬБОЙ M20 × 1,5 × 10-AA3L		
R	136759	ГАЙКА — ШЕСТИГРАННАЯ, ЦЕНТР., СТОПОРН. M12 × 1,75-8-AA1J		
S	152668	ГАЙКА — ШЕСТИГРАННАЯ, С БУРТИКОМ, КОНТРГАЙКА СТОПОРНАЯ, M6 × 1-8		

612. Деталь для обслуживания муфты (MD № 313809).

(ОПЦИЯ) VERTIBLADE™КОМПОНЕНТЫ ВЕРТИКАЛЬНОГО НОЖА

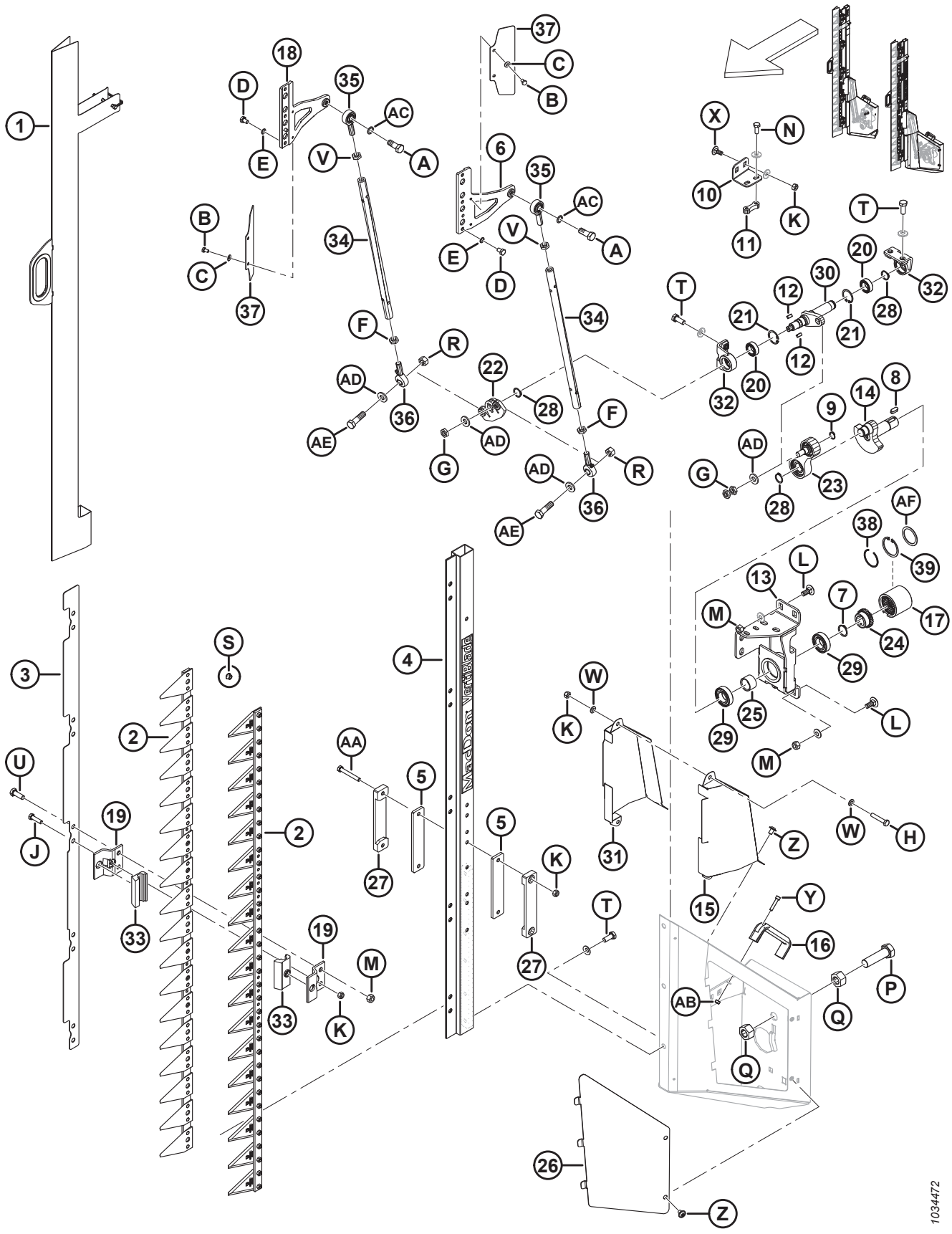

(ОПЦИЯ) VERTIBLADE™КОМПОНЕНТЫ ВЕРТИКАЛЬНОГО НОЖА

Ссылка	Номер детали	Описание	Кол-во	Серийный номер
T	152670	БОЛТ — С ШЕСТИГР. ГОЛОВКОЙ, ФЛАНЦЕВЫЙ, M10 × 1,5 × 20-СПЕЦ.-8.8-AA1J		
U	184661	БОЛТ — С ШЕСТИГР. ГОЛОВКОЙ, РЕЗЬБА ПО ВСЕЙ ДЛИНЕ M10 × 1,5 × 30-8.8-AA1J		
V	184696	ГАЙКА — ШЕСТИГРАННАЯ, НИЗКАЯ M12 × 1,75-05-AA1J		
W	184708	ШАЙБА — ПЛОСКАЯ M8-200HV-AA1J		
X	197171	БОЛТ — С ПОЛУКРУГЛОЙ ГОЛОВКОЙ И КВАДРАТНЫМ ПОДГОЛОВКОМ, M8 × 1,25 × 20-8.8-ЦИНК		
Y	252236	ВИНТ — С ВНУТРЕННИМ ШЕСТИГРАННИКОМ В ГОЛОВКЕ M6 × 1 × 25-10.9 AA1T		
Z	252292	ВИНТ — С ВНУТРЕННИМ ШЕСТИГРАННИКОМ В ПОЛУКРУГЛОЙ ГОЛОВКЕ M8 × 1,25 × 12-10.9-AA1J		
AA	252398	БОЛТ — С ШЕСТИГР. ГОЛОВКОЙ, M8 × 1,25 × 60-8.8-ЦИНК		
AB	136773	ГАЙКА — ШЕСТИГРАННАЯ, ЦЕНТР., СТОПОРН. M6 × 1-8-AA1J		
AC	313846	ШАЙБА — СТОПОРНАЯ SCHNORR		
AD	313832	ШАЙБА		
AE	313843	ВИНТ — M12 × 1,75 × 43		
AF	340076	ШАЙБА [612]		

146 Компоненты рамы — копирующий модуль

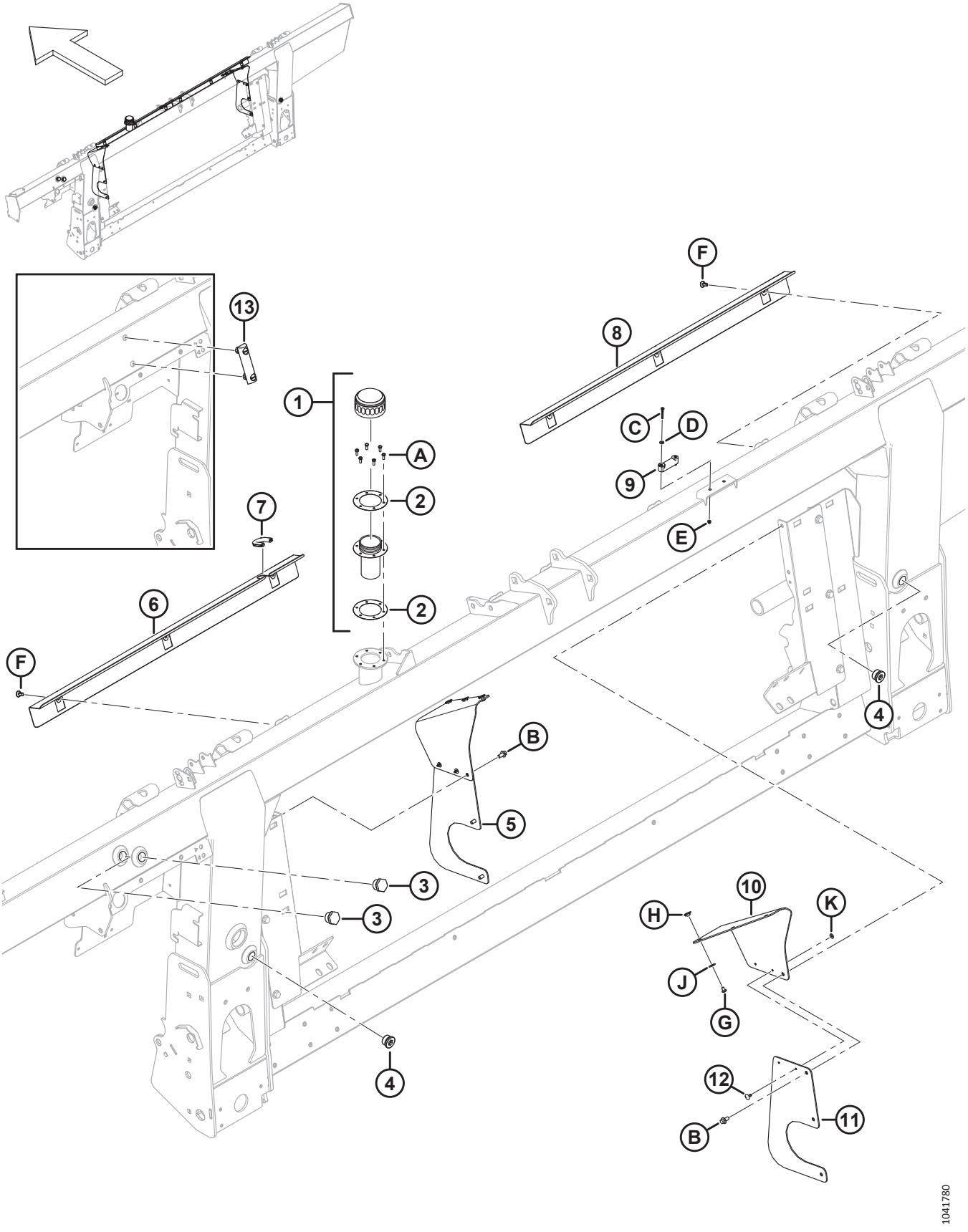

КОМПОНЕНТЫ РАМЫ — КОПИРУЮЩИЙ МОДУЛЬ

Ссылка	Номер детали	Описание	Кол-во	Серийный номер
1	133942	КРЫШКА — МАСЛОЗАЛИВНАЯ ГОРЛОВИНА [613]	1	
2	304658	ПРОКЛАДКА — МАСЛОЗАЛИВНАЯ ГОРЛОВИНА (2 В КОМПЛЕКТЕ)	1	
3	304668	СМОТРОВОЕ ОКОШКО (2022 И РАНЕЕ) [614]	2	
4	136269	ЗАГЛУШКА — С ШЕСТИГР. УГЛУБЛ.	2	
	30971	УПЛОТНИТЕЛЬНОЕ КОЛЬЦО — Ø 2,95 × Ø 23,47		
5	357512	КОМПЛЕКТ — ПЫЛЬНИК, БОКОВОЙ [615]	A/R	
6	314928	КРЫШКА — ЛЕВАЯ	1	
7	194082	НАКЛАДКА	1	
8	322870	КРЫШКА — ПРАВАЯ	1	
9	322872	УРОВЕНЬ —ПУЗЫРЬКОВЫЙ	1	
10	357174	ЩИТОК — ВКЛАДЫШ ПЫЛЕЗАЩИТНОЙ КРЫШКИ	2	
11	357173	КРЫШКА — СТОРОНА ПОДАЮЩЕГО ШНЕКА	2	
12	293053	ЗАКЛЕПКА — ВЫТЯЖНАЯ	4	
13	156696	УКАЗАТЕЛЬ — УРОВНЯ (2023 И ПОЗДНЕЕ) [616]	1	
A	320397	ВИНТ — С ВНУТРЕННИМ ШЕСТИГРАННИКОМ, РЕЗЬБА ПО ВСЕЙ ДЛИНЕ M5 × 0,8 × 12-8.8-ПЛОСК. (МОДЕЛЬНЫЙ ГОД 2022 И ПОЗДНЕЕ)		421190–
	135873	ВИНТ — СТАНОЧНАЯ ОБРАБОТКА № 10-32 × 0,5 ДЮЙМА ШЕСТИГР. (МОДЕЛЬНЫЙ ГОД 2021 И РАНЕЕ)		–421189
B	136485	БОЛТ — ФЛАНЦЕВЫЙ, С ШЕСТИГР. ГОЛОВКОЙ, РЕЗЬБА ПО ВСЕЙ ДЛИНЕ M8 × 1,25 × 16-8.8-AA1J		
C	320388	ВИНТ — С ПЛОСК. ЦИЛИНДР. ГОЛ., РЕЗЬБА ПО ВСЕЙ ДЛИНЕ M4 × 0,7 × 30-4.8-ОЦИНКОВ.		
D	18798	ШАЙБА — ПЛОСКАЯ SAE ВД 7/32 × НД 7/16 ДЮЙМА, AA1J		
E	197320	ГАЙКА — ШЕСТИГРАННАЯ NYLOC M4 × 0,7-8-AA1J		
F	368221	КОМПЛЕКТ — НАЖИМНОЙ ЗАЖИМ [617]		
G	252291	ВИНТ — С ПЛОСК. ЦИЛИНДР. ГОЛ. M6 × 1 × 8-8.8-AA1J		
H	252051	ГАЙКА — БАРАШКОВАЯ M6		

613. На время транспортировки снимите крышку и прокладку отверстия для заливки (не показана на рисунке). Сохраните шесть винтов (MD № 135873). Замените крышку и прокладку крышкой маслозаливной горловины (MD № 133942), которая поставляется комплектом: крышка маслозаливной горловины (не продается отдельно), шейка заливной горловины (не продается отдельно) и две прокладки (MD № 304658). Прикрепите крышку маслозаливной горловины к раме шестью винтами, сохраненными после транспортировки. Крышка маслозаливной горловины поставляется вместе с рамой или заказывается в качестве запчасти.
614. Смотровое окошко (MD № 304668) используется для машин 2022 модельного года и ранее.
615. Этот комплект используется для обслуживания агрегатов с замененными боковыми пыльниками (MD № 347558). В комплект входят два щитка вкладыша пылезащитной крышки (MD № 357174), две боковые крышки подающего шнека (MD № 357173), четыре вытяжных заклепки (MD № 293053) и крепеж.
616. Указатель уровня (MD № 156696) используется для машин 2023 модельного года и позднее.
617. В комплект входит 6 нажимных зажимов.

КОМПОНЕНТЫ РАМЫ — КОПИРУЮЩИЙ МОДУЛЬ

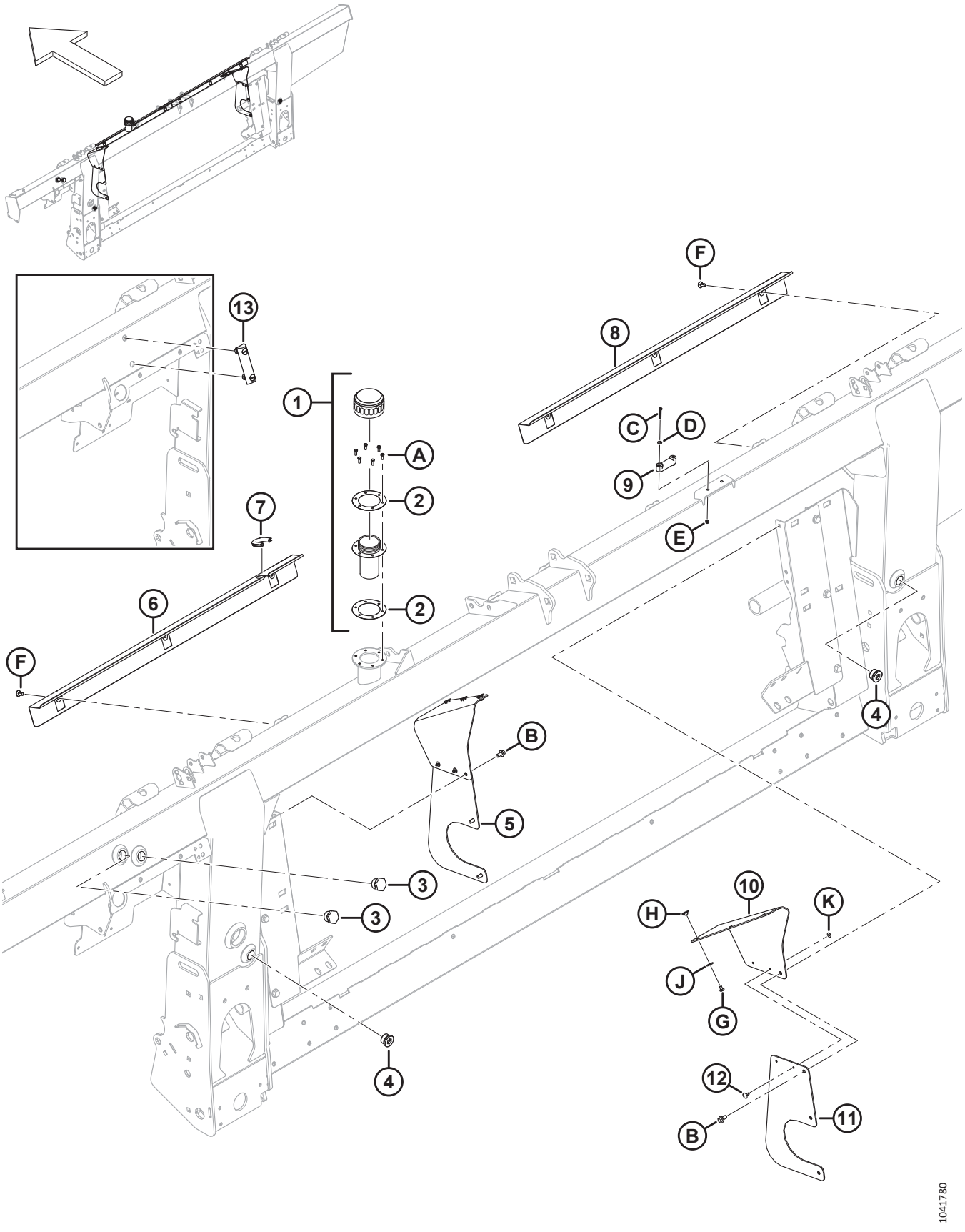

Ссылка	Номер детали	Описание	Кол-во	Серийный номер
J	184706	ШАЙБА — ПЛОСКАЯ, БОЛЬШАЯ M6-200HV		
K	293054	ШАЙБА — ПЛОСКАЯ, БОЛЬШАЯ, M5-200HV-AA1J		

147 Насос, редуктор и входной привод

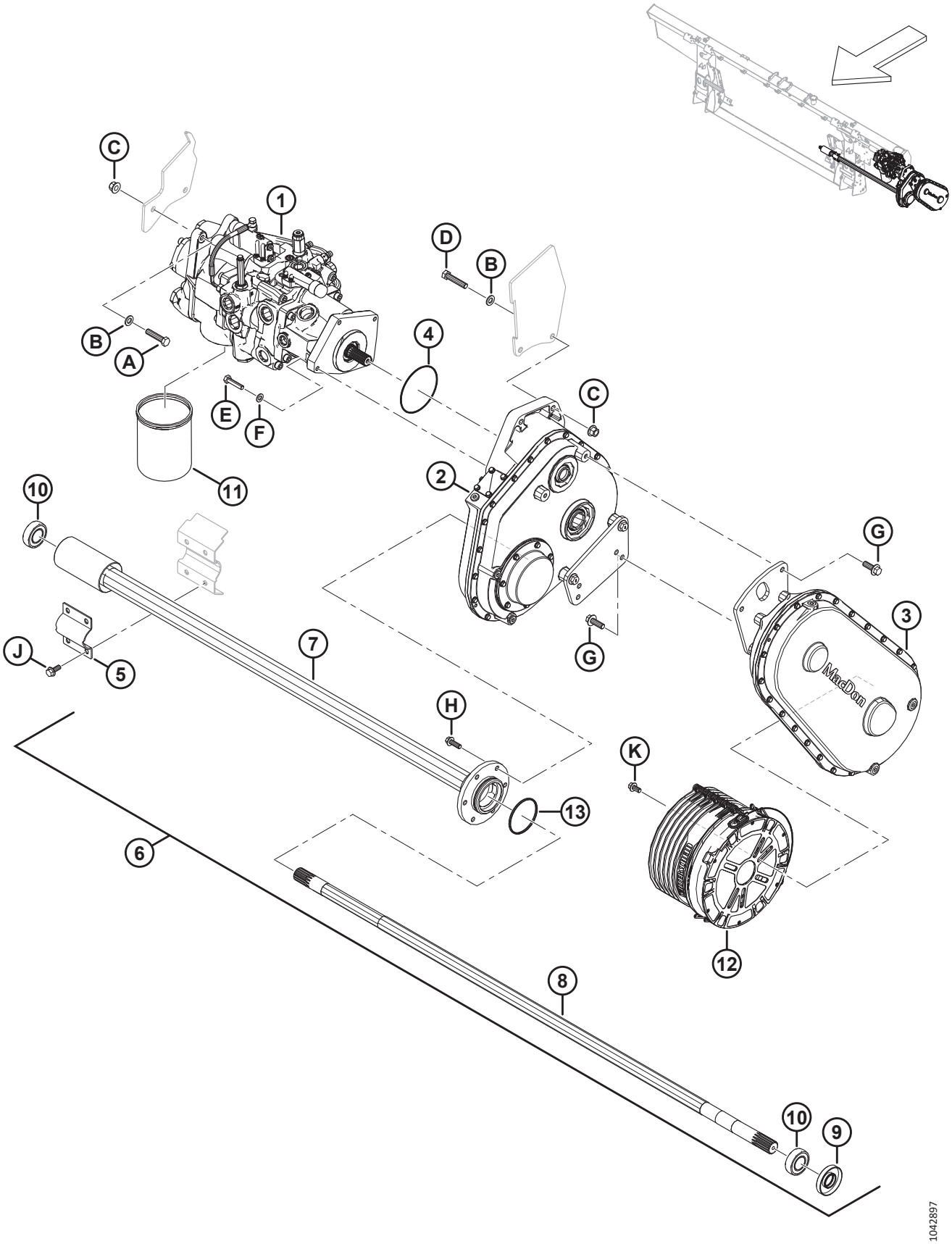

Ссылка	Номер детали	Описание	Кол-во	Серийный номер
1	337774	НАСОС — ВСТРОЕННЫЙ [618]	1	
2	308725	ПРИВОД — КОПИРУЮЩИЙ МОДУЛЬ, ГЛАВНЫЙ [619]	1	
3	308726	ПРИВОД — ВХОДНОЙ (CNH) [620]	1	
4	328713	УПЛОТНИТЕЛЬНОЕ КОЛЬЦО — 2,62 × 113,97	1	
5	347185	ХОМУТ — ОСЬ ШНЕКА	1	
6	308732	УЗЕЛ — ВАЛ ПОДАЮЩЕГО ШНЕКА [621]	1	
7	328370	ТРУБКА — ВЫХОДНАЯ	1	
8	308740	ВАЛ — ВЫХОДНОЙ	1	
9	308755	УПЛОТНЕНИЕ — ВАЛ	1	
10	21363	ПОДШИПНИК — СФЕР. НД И ОПОРНЫЙ С 2 УПЛОТНЕНИЯМИ	2	
11	320360	ФИЛЬТР — ГИДРАВЛИЧЕСКИЙ С 2 УПЛОТНЕНИЯМИ	1	
12	322561	КОЖУХ — СЧЕТЧИК, КОНУСНЫЙ, 250 ММ	1	
13	252462	УПЛОТНИТЕЛЬНОЕ КОЛЬЦО — 3,18 × 82,55	1	
A	152779	БОЛТ — С ШЕСТИГР. ГОЛОВКОЙ, M12 × 1,75 × 55-8.8-AA1J		
B	184714	ШАЙБА — ПЛОСКАЯ СТАНД. M12-300HV		
C	136431	ГАЙКА — ШЕСТИГР., ФЛАНЦ., ЦЕНТР., СТОПОРН. M12 × 1,75-10		
D	152274	БОЛТ — С ШЕСТИГР. ГОЛОВКОЙ, M12 × 1,75 × 60-8.8-AA1J		
E	135335	БОЛТ — С ШЕСТИГР. ГОЛОВКОЙ, M10 × 1,5 × 45-8.8-AA1J		
F	184711	ШАЙБА ПЛОСКАЯ СТАНД. M10-200HV-AA1J		
G	152731	БОЛТ — ФЛАНЦЕВЫЙ, С ШЕСТИГР. ГОЛОВКОЙ, РЕЗЬБА ПО ВСЕЙ ДЛИНЕ M12 × 1,75 × 35-10.9-AA1J		
H	184665	БОЛТ — С ШЕСТИГР. ГОЛОВКОЙ, ФЛАНЦЕВЫЙ, M10 × 1,5 × 30-10.9-AA1J		
J	135783	БОЛТ — ФЛАНЦЕВЫЙ, С ШЕСТИГР. ГОЛОВКОЙ, РЕЗЬБА ПО ВСЕЙ ДЛИНЕ M10 × 1,5 × 25-10.9-AA1J		
K	152655	БОЛТ — С ШЕСТИГР. ГОЛОВКОЙ, ФЛАНЦЕВЫЙ, M10 × 1,5 × 20-8.8-AA1J		

618. Об узле насоса см. в разделе *148 Насос в сборе, страница 459*.
619. Описание узла редуктора см. в разделе *150 Редуктор в сборе, страница 465*.
620. Для комбайнов Case и New Holland. Информацию об узле входного привода см. в разделе *151 Входной привод в сборе, страница 469*.
621. Узел вала подающего шнека включает уплотнение вала (MD № 308755), опорный подшипник (MD № 21363), выходную трубку (MD № 328370), выходной вал (MD № 328202), вставной подшипник (MD № 328371), уплотнительное кольцо (MD № 252462) и два установочных винта (MD № 320418).

148 Насос в сборе

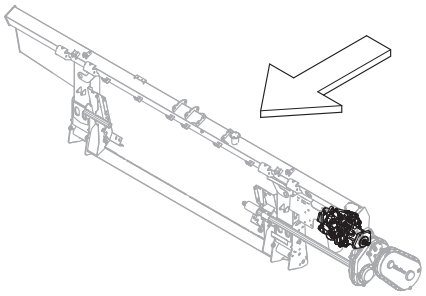

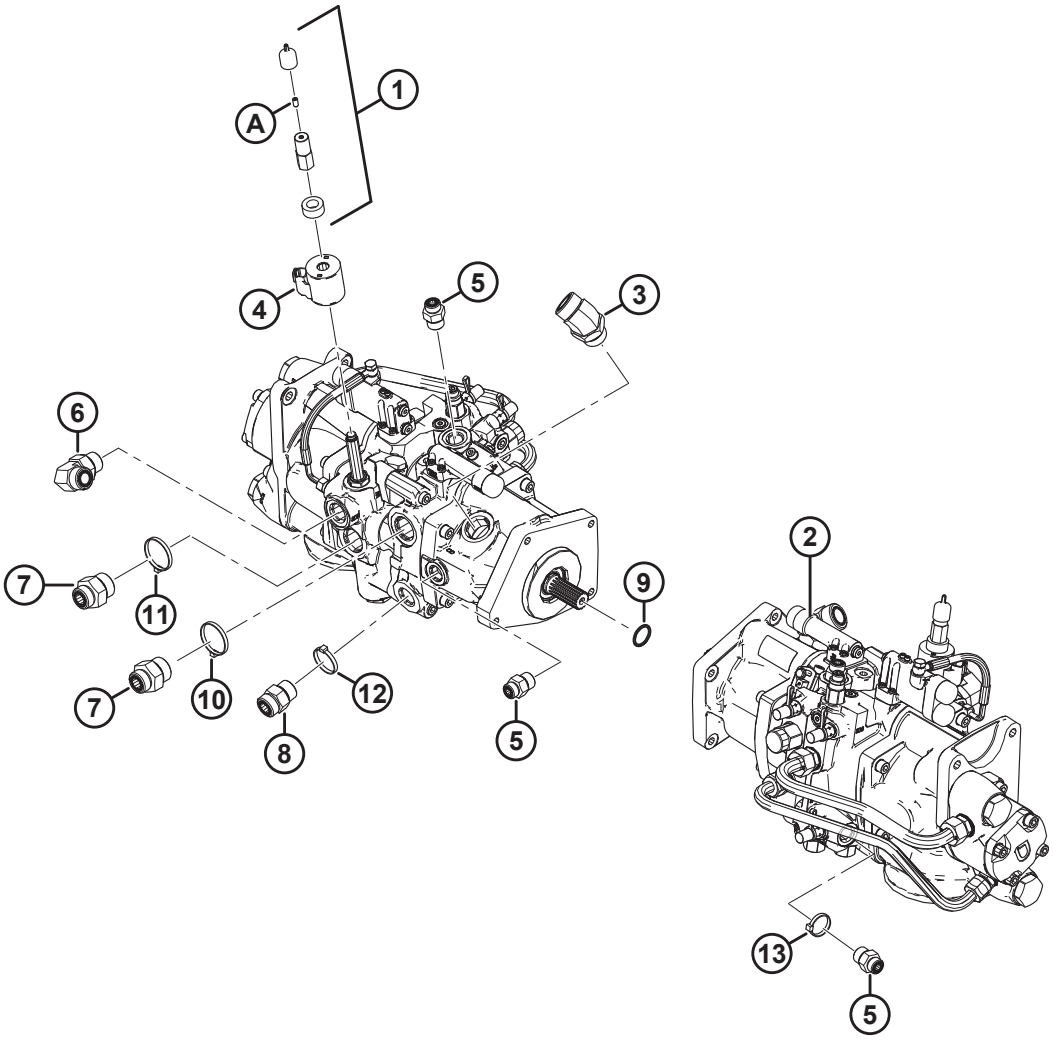

1034439

НАСОС В СБОРЕ

Ссылка	Номер детали	Описание	Кол-во	Серийный номер
1	328262	КОМПЛЕКТ — ПЕРЕВОД НА РУЧНОЕ УПРАВЛЕНИЕ [622]	1	
2	337774	НАСОС — ВСТРОЕННЫЙ [623]	1	
	322148	КОМПЛЕКТ УПЛОТНЕНИЙ		
3	252814	ФИТИНГ — КОЛЕНО 45° ГИДР.	1	
	135554	УПЛОТНИТЕЛЬНОЕ КОЛЬЦО — 1,78 × 23,52		
	50220	УПЛОТНИТЕЛЬНОЕ КОЛЬЦО — Ø 2,95 × Ø 29,74		
4	209045	КАТУШКА — ЭЛЕКТРОМАГНИТ	1	
5	184463	ФИТИНГ — ГИДРАВЛИЧЕСКИЙ ПЕРЕХОДНИК (M1, M2) [624]	3	
	44210	УПЛОТНИТЕЛЬНОЕ КОЛЬЦО — Ø 2,46 × Ø 19,18		
	135866	УПЛОТНИТЕЛЬНОЕ КОЛЬЦО — Ø 1,78 × Ø 12,42		
6	135821	ФИТИНГ — КОЛЕНО 90° ГИДР. (SDP) [625]	1	
	30971	УПЛОТНИТЕЛЬНОЕ КОЛЬЦО — Ø 2,95 × Ø 23,47		
	135868	УПЛОТНИТЕЛЬНОЕ КОЛЬЦО — Ø 1,78 × Ø 18,77		
7	135789	ФИТИНГ — ПЕРЕХОДНИК (KP) [626]	2	
	50220	УПЛОТНИТЕЛЬНОЕ КОЛЬЦО — Ø 2,95 × Ø 29,74		
	135868	УПЛОТНИТЕЛЬНОЕ КОЛЬЦО — Ø 1,78 × Ø 18,77		
8	135788	ФИТИНГ — ПЕРЕХОДНИК (SDR) [627]	1	
	30971	УПЛОТНИТЕЛЬНОЕ КОЛЬЦО — Ø 2,95 × Ø 23,47		
	135868	УПЛОТНИТЕЛЬНОЕ КОЛЬЦО — Ø 1,78 × Ø 18,77		
9	17006	УПЛОТНИТЕЛЬНОЕ КОЛЬЦО — 3,18 × 25,40	1	
10	40704	КРЕПЕЖНАЯ ДЕТАЛЬ — КАБЕЛЬНАЯ СТЯЖКА, ОРАНЖЕВАЯ	1	
11	40703	КРЕПЕЖНАЯ ДЕТАЛЬ — КАБЕЛЬНАЯ СТЯЖКА, СИНЯЯ	1	
12	40702	КРЕПЕЖНАЯ ДЕТАЛЬ — КАБЕЛЬНАЯ СТЯЖКА, КРАСНАЯ	1	
13	21763	КРЕПЛЕНИЕ — СТЯЖКА ПЛАСТИКОВАЯ ЧЕРНАЯ	1	
A	21061	ВИНТ — УСТАНОВОЧНЫЙ, С ШЕСТИГРАННОЙ ГОЛОВКОЙ 1/4-20 × 1/2 КЛАСС ПРОЧНОСТИ 5 AF0C	1	

622. В комплект входят проставочная катушка (не продается отдельно), пылезащитная крышка (не продается отдельно), гайка катушки (не продается отдельно) и установочный винт (MD № 21061).
623. Если потребуется заменить снятые с производства комплект уплотнений (MD № 328281) или перепускные клапаны (MD № 322159 и MD № 328282), закажите новый встроенный насос (MD № 337774). Информацию о деталях для обслуживания встроенного насоса см. в разделе *149 Встроенный насос — детали для обслуживания, страница 461*.
624. Для соединения с портами M1 и M2.
625. Для соединения с портом SDP.
626. Для соединения с портом KP.
627. Для соединения с портом SDR.

149 Встроенный насос — детали для обслуживания

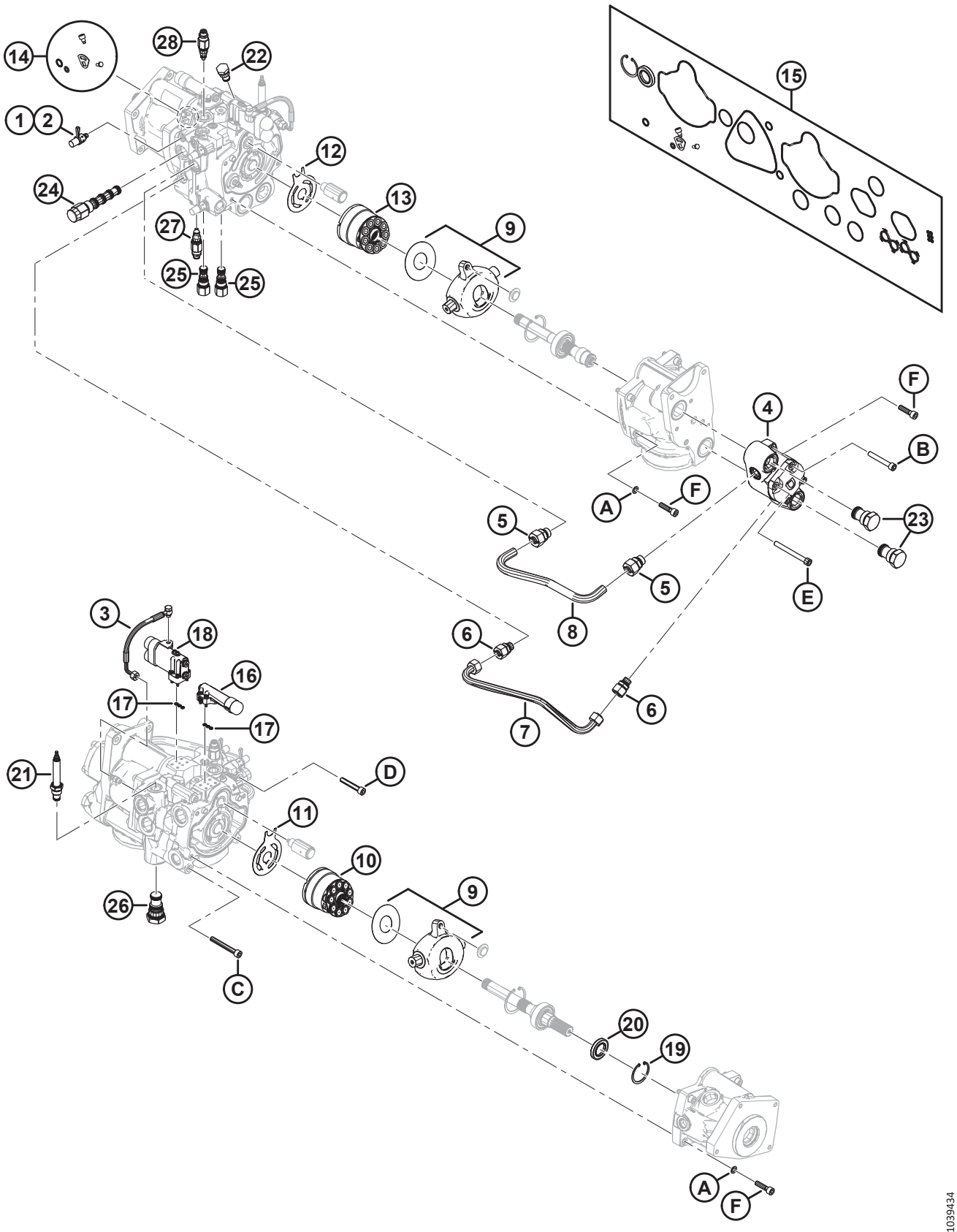

ВСТРОЕННЫЙ НАСОС — ДЕТАЛИ ДЛЯ ОБСЛУЖИВАНИЯ

ПРИМЕЧАНИЕ:

Все детали, показанные на иллюстрации но **НЕ** включенные в перечень запчастей, являются не обслуживаемыми деталями и показаны только для справки.

Ссылка	Номер детали	Описание	Кол-во	Серийный номер
	337774	НАСОС — ВСТРОЕННЫЙ [628]		
1	136900	КОЛПАЧОК — ПЫЛЕЗАЩИТНЫЙ	3	
2	134437	ФИТИНГ — МУФТА ГИДР. — ОТВЕРСТИЕ ДЛЯ ЗАМЕРА ДАВЛЕНИЯ	3	
3	276790	КОМПЛЕКТ — ШЛАНГ И КРЕПЕЖ ДАТЧИКА НАГРУЗКИ	1	
4	328288	КОМПЛЕКТ — ШЕСТЕРЕННЫЙ НАСОС 15 КУБ.СМ С КРЕПЕЖОМ	1	
5	328292	ФИТИНГ — ПЕРЕХОДНИК (18 ММ) [629]	2	
6	328293	ФИТИНГ — ПЕРЕХОДНИК (15 ММ) [630]	2	
7	328291	ЛИНИЯ — ЗАДНИЙ ХОД	1	
8	328290	ЛИНИЯ — ВПЕРЕД	1	
9	337441	КОМПЛЕКТ — ПЕРЕДЕЛКА НАКЛОННОЙ ШАЙБЫ	2	
10	328313	КОМПЛЕКТ — ГРУППА ВРАЩЕНИЯ 45 КУБ.СМ	1	
11	328312	ПЛАСТИНА — КЛАПАН	1	
12	328311	ПЛАСТИНА — КЛАПАН	1	
13	328310	КОМПЛЕКТ — ГРУППА ВРАЩЕНИЯ 38 КУБ.СМ	1	
14	337440	КОМПЛЕКТ — УПЛОТНЕНИЕ КУЛАЧКА НАСОСА ПРИВОДА НОЖА	1	
15	328309	КОМПЛЕКТ — УПЛОТНЕНИЕ НАСОСА	1	
16	328306	КОМПЛЕКТ — КОМПЕНСАТОР ПРИВОДА НОЖА [631]	1	
	357937	КОЛПАЧОК — ПЫЛЕЗАЩИТНЫЙ	1	
17	328308	КОМПЛЕКТ — УПЛОТНЕНИЯ КОМПЕНСАТОРА (ДАТЧИК НАГРУЗКИ)	2	
18	328307	КОМПЛЕКТ — КОМПЕНСАТОР БОКОВОГО ПОЛОТНА [632]	1	
	357937	КОЛПАЧОК — ПЫЛЕЗАЩИТНЫЙ	2	
19	328178	КОЛЬЦО — СТОПОРНОЕ, ВНУТРЕННЕЕ	1	
20	322142	УПЛОТНЕНИЕ — ВАЛ	1	
21	328261	КЛАПАН — РЕГУЛИРОВАНИЕ РАСХОДА (MV) [633]	1	
	252351	КОМПЛЕКТ УПЛОТНЕНИЙ		

628. См. раздел *148 Насос в сборе, страница 459*.
629. Диаметр 18 мм.
630. Диаметр 15 мм.
631. В комплект входит один компенсатор (не продается отдельно), четыре болта M5 (не продается отдельно) и один пылезащитный колпачок (MD № 357937).
632. В комплект входит один компенсатор (не продается отдельно), четыре болта M5 (не продается отдельно) и два пылезащитных колпачка (MD № 357937).
633. Для соединения с портом MV.

ВСТРОЕННЫЙ НАСОС — ДЕТАЛИ ДЛЯ ОБСЛУЖИВАНИЯ

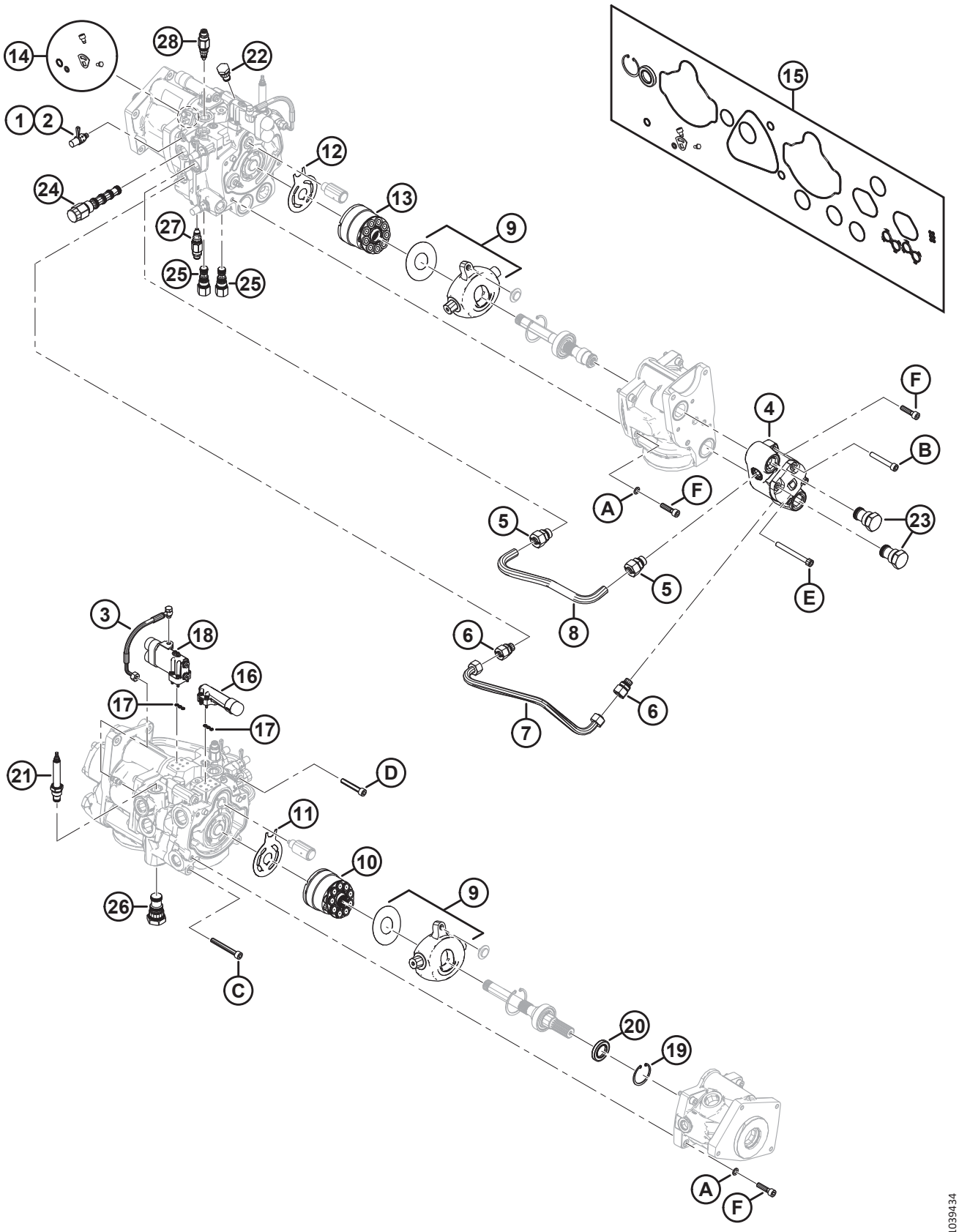

ВСТРОЕННЫЙ НАСОС — ДЕТАЛИ ДЛЯ ОБСЛУЖИВАНИЯ

Ссылка	Номер детали	Описание	Кол-во	Серийный номер
22	123318	КЛАПАН — ОБРАТНЫЙ (CV6) [634]	1	
	322148	КОМПЛЕКТ УПЛОТНЕНИЙ		
23	322161	КЛАПАН — ОБРАТНЫЙ (CV1, CV2) [635]	2	
	328283	КОМПЛЕКТ УПЛОТНЕНИЙ		
24	322160	КЛАПАН — ПНЕВМАТИЧЕСКИЙ, 3-ХОДОВ. (DH) [636]	1	
	328269	КОМПЛЕКТ УПЛОТНЕНИЙ		
25	322158	КЛАПАН — ПНЕВМАТИЧЕСКИЙ, ЛОГИЧЕСКИЙ ЭЛЕМЕНТ-10 (LE1, LE2) [637]	2	
	322148	КОМПЛЕКТ УПЛОТНЕНИЙ		
26	322157	КЛАПАН — ПНЕВМАТИЧЕСКИЙ, ЛОГИЧЕСКИЙ ЭЛЕМЕНТ-16 (LE3) [638]	1	
	322149	КОМПЛЕКТ УПЛОТНЕНИЙ		
27	337773	КЛАПАН — ПРЕДОХРАНИТЕЛЬНЫЙ (RV2) [639]	1	
	337823	КОМПЛЕКТ УПЛОТНЕНИЙ		
28	337770	КЛАПАН — ПРЕДОХРАНИТЕЛЬНЫЙ (RV1) [640]	1	
	337823	КОМПЛЕКТ УПЛОТНЕНИЙ		
	328262	КОМПЛЕКТ — ПЕРЕВОД НА РУЧНОЕ УПРАВЛЕНИЕ [628]	1	
A	337433	ШАЙБА — M10 СПЕЦ.		
B	337427	БОЛТ — С ГОЛОВКОЙ ПОД ТОРЦЕВОЙ КЛЮЧ M10 × 70 КЛАСС ПРОЧНОСТИ 12.9		
C	337431	БОЛТ — С ГОЛОВКОЙ ПОД ТОРЦЕВОЙ КЛЮЧ M10 × 80 КЛАСС ПРОЧНОСТИ 12.9		
D	337432	БОЛТ — С ГОЛОВКОЙ ПОД ТОРЦЕВОЙ КЛЮЧ M10 × 60 КЛАСС ПРОЧНОСТИ 12.9		
E	337429	БОЛТ — С ГОЛОВКОЙ ПОД ТОРЦЕВОЙ КЛЮЧ M10 × 100 КЛАСС ПРОЧНОСТИ 12.9		
F	337430	БОЛТ — С ГОЛОВКОЙ ПОД ТОРЦЕВОЙ КЛЮЧ M10 × 40 КЛАСС ПРОЧНОСТИ 12.9		

634. Для соединения с портом CV6.
635. Для соединения с портами CV1 и CV2.
636. Для соединения с портом DH.
637. Для соединения с портами LE1 и LE2.
638. Для соединения с портом LE3.
639. Для соединения с портом RV2.
640. Для соединения с портом RV1.

150 Редуктор в сборе

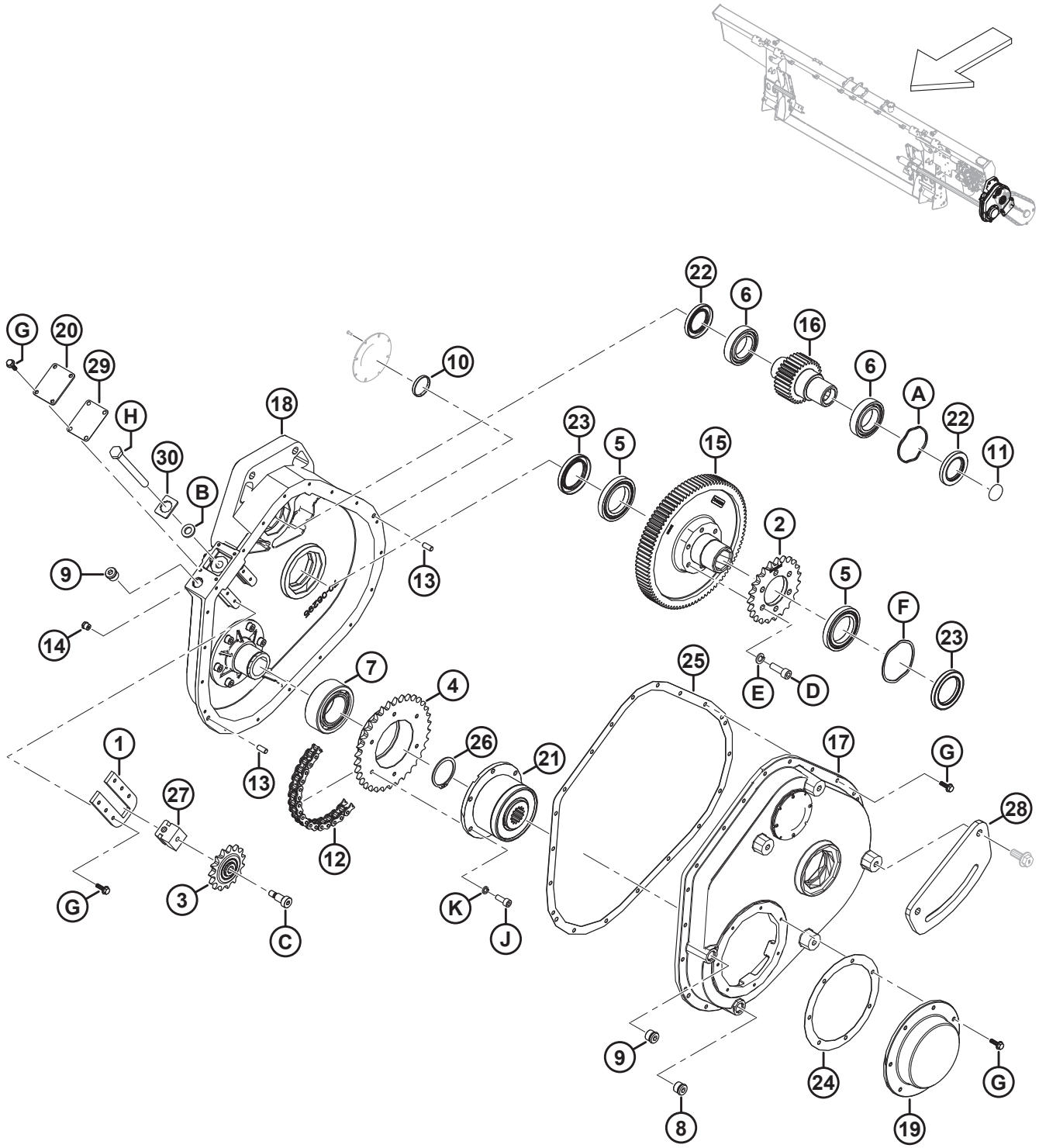

РЕДУКТОР В СБОРЕ

Ссылка	Номер детали	Описание	Кол-во	Серийный номер
	308725	ПРИВОД — КОПИРУЮЩИЙ МОДУЛЬ, ГЛАВНЫЙ		
	347405	КОМПЛЕКТ — ОБНОВЛЕНИЕ РЕДУКТОРА [641]	A/R	
1	328181	ПЛАСТИНА — НАТЯЖИТЕЛЬ	1	
2	322409	ЗВЕЗДОЧКА — 50A23	1	
3	328188	ЗВЕЗДОЧКА — 50B15 В КОМПЛЕКТЕ С ПОДШИПНИКОМ	1	
4	328187	ЗВЕЗДОЧКА — 50B34	1	
5	322193	ПОДШИПНИК — ШАРИКОВЫЙ	2	
6	322192	ПОДШИПНИК — ШАРИКОВЫЙ	2	
7	322197	ПОДШИПНИК — ДВУХРЯДНЫЙ ШАРИКОВЫЙ	1	
8	328154	ЗАГЛУШКА — M18 УПЛОТН. ВТУЛКА, МАГНИТ.	1	
9	328152	ЗАГЛУШКА — M18 УПЛОТН. ВТУЛКА	1	
10	328186	ЗАГЛУШКА	1	
11	328185	ЗАГЛУШКА	1	
12	301971	ЦЕПЬ — РОЛИК , RC-50-56P, ЗАМКНУТАЯ	1	
13	NSS	ШТИФТ — НАПРАВЛЯЮЩИЙ	2	
14	328176	САПУН — 1/8-27 NPT	1	
15	328175	ШЕСТЕРНЯ — 94 ЗУБА	1	
16	328174	ШЕСТЕРНЯ — 30 ЗУБЬЕВ	1	
17	NSS	КОРПУС — РЕДУКТОР	1	
18	NSS	КОРПУС — РЕДУКТОР	1	
19	328164	КРЫШКА — МУФТА	1	
20	328165	КРЫШКА — НАТЯЖИТЕЛЬ	1	
21	314082	МУФТА — WEASLER	1	
22	347416	УПЛОТНЕНИЕ — ВИТОН, 38 × 62 × 7	2	
23	347417	УПЛОТНЕНИЕ — ВИТОН, 48 × 72 × 8	2	
24	328161	УПЛОТНЕНИЕ — КРЫШКА МУФТЫ СЦЕПЛЕНИЯ	1	
25	347410	ПРОКЛАДКА — ГЛАВНЫЙ РЕДУКТОР FM200	1	
26	322195	КОЛЬЦО — СТОПОРНОЕ	1	
27	328157	БЛОК — ПОДДЕРЖИВАЮЩИЙ РОЛИК	1	
28	347349	КРОНШТЕЙН — ГЛАВНОЕ СОЕДИНЕНИЕ ДООСНАЩЕНИЯ	1	
29	328162	ПРОКЛАДКА — НАТЯЖИТЕЛЬ	1	

641. Комплект обновления редуктора используется для обновления редукторов модельного года 2020. В комплект входят проставки (MD № 347408, MD № 347409), прокладка (MD № 347410), два уплотнения (MD № 347416), два уплотнения (MD № 347417), волнистые пружинные шайбы (MD № 328159, MD № 328160), шестерни (MD № 328174, MD № 328175), шариковые подшипники (MD № 322192, MD № 322193), звездочка (MD № 322409), винты (MD № 135401), шайбы (MD № 30632) и инструкции.

РЕДУКТОР В СБОРЕ

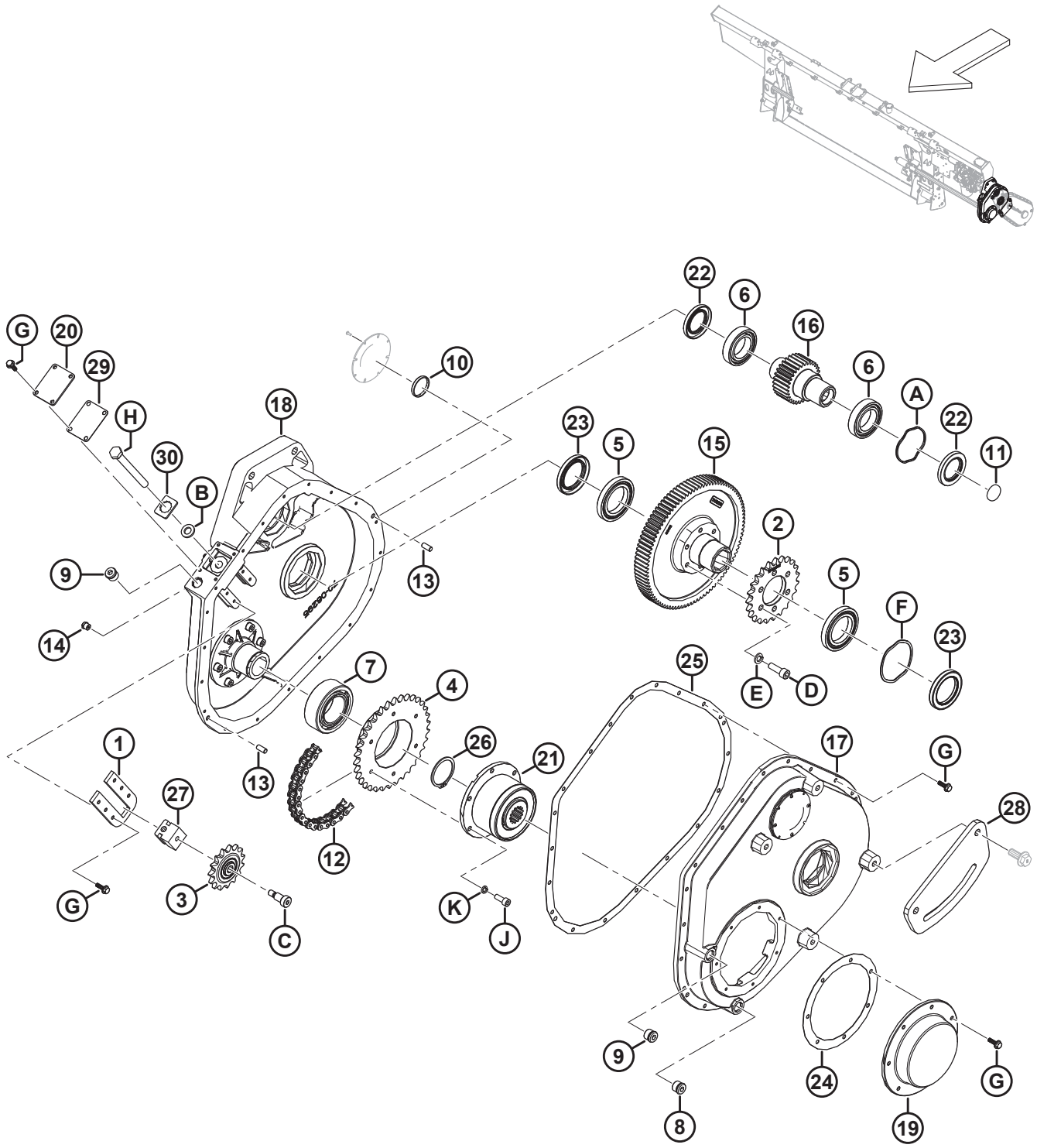

РЕДУКТОР В СБОРЕ

Ссылка	Номер детали	Описание	Кол-во	Серийный номер
30	**368863**	**ПЛАСТИНА — БОЛТ РЕДУКТОРА**	**1**	
A	328160	ШАЙБА — ВОЛНИСТАЯ, ПРУЖИННАЯ		
B	184587	ШАЙБА — ПЛОСКАЯ 1/2 × 1,25 AA1J		
C	328184	БОЛТ — С ЗАПЛЕЧИКОМ 3/8-16 × 3/4 ДЛ.		
D	347978	ВИНТ — M10 × 1,5 × 30		
	135401	ВИНТ — ШЕСТИГР. ПОД ТОРЦОВ. КЛЮЧ, РЕЗЬБА ПО ВСЕЙ ДЛИНЕ, M10 × 1,5 × 30-8.8-AA1J [642]		
E	347975	ШАЙБА — СТОПОР, ВИНТ С ГОЛОВКОЙ M10		
	30632	ШАЙБА — СТОПОРНАЯ, ПРУЖИННАЯ, M10 [642]		
F	328159	ШАЙБА — ВОЛНИСТАЯ, ПРУЖИННАЯ		
G	328156	БОЛТ — ЗУБЧАТЫЙ ФЛАНЕЦ		
H	328158	БОЛТ — НАТЯЖИТЕЛЬ		
J	347977	ВИНТ — M8 × 1 × 20		
K	347976	ШАЙБА — СТОПОРН., ВИНТ С ГОЛОВКОЙ M8		

642. Для машин, обслуживаемых с помощью комплекта модернизации редуктора (MD № 347405).

151 Входной привод в сборе

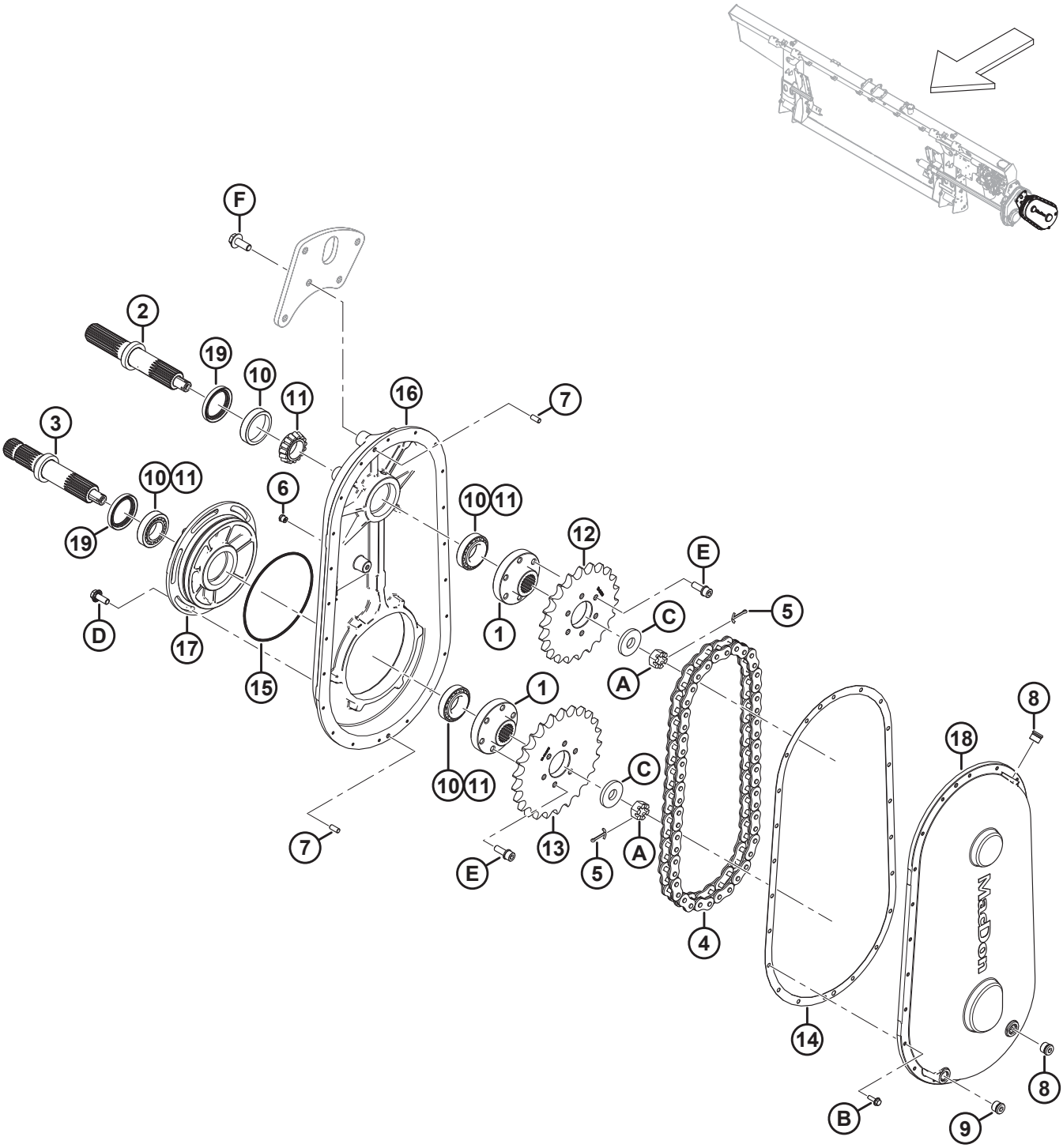

ВХОДНОЙ ПРИВОД В СБОРЕ

Ссылка	Номер детали	Описание	Кол-во	Серийный номер
	B7041	КОМПЛЕКТ — ЗВЕЗДОЧКИ ВХОДНОГО ПРИВОДА CNH [643]		
	308726	ПРИВОД — ВХОДНОЙ (CNH) [644]		
1	328203	СТУПИЦА — ШЛИЦЕВАЯ	2	
2	328202	ВАЛ — ВЫХОДНОЙ	1	
3	328201	ВАЛ — ВХОДНОЙ	1	
4	328120	ЦЕПЬ — RC80 50 PT ЗАМКНУТАЯ	1	
5	18607	ШТИФТ — ШПЛИНТ 5/32 ДИАМ. × 1,5 ОЦИНК.	2	
6	328176	САПУН — 1/8-27 NPT	1	
7	NSS	ШТИФТ — УСТАНОВОЧНЫЙ	2	
8	328152	ЗАГЛУШКА — M18 УПЛОТН. ВТУЛКА	2	
9	328154	ЗАГЛУШКА — M18 УПЛОТН. ВТУЛКА, МАГНИТ.	1	
10	30701	ПОДШИПНИК — НАРУЖНОЕ КОЛЬЦО	4	
11	30702	ПОДШИПНИК — КОНИЧ.	4	
12	308852	ЗВЕЗДОЧКА — 80A22 (CNH)	1	
13	308848	ЗВЕЗДОЧКА — 80A25 (CNH)	1	
14	328200	ПРОКЛАДКА — ПРИВОДА	1	
15	328199	УПЛОТНИТЕЛЬНОЕ КОЛЬЦО — № 260	1	
16	328198	КОРПУС — РЕДУКТОР	1	
17	328197	КОРПУС — ЭКСЦЕНТРИК	1	
18	328196	КРЫШКА — РЕДУКТОР	1	
19	187477	УПЛОТНЕНИЕ	2	
A	5512	ГАЙКА — ШЕСТИГР. ПРОРЕЗ., 0,750-16 UNF, ОЦИНК.		
B	328156	БОЛТ — ЗУБЧАТЫЙ ФЛАНЕЦ		
C	6647	ШАЙБА — ПЛОСКАЯ		
D	135783	БОЛТ — ФЛАНЦЕВЫЙ, С ШЕСТИГР. ГОЛОВКОЙ, РЕЗЬБА ПО ВСЕЙ ДЛИНЕ M10 × 1,5 × 25-10.9-AA1J		
E	328183	БОЛТ — M10 × 1,25 × 30, С НАДЕТОЙ ШАЙБОЙ		
F	320180	БОЛТ — С ШЕСТИГР. ГОЛОВКОЙ, ФЛАНЦЕВЫЙ, M12 × 1,75 × 30-СПЕЦ.-8.8-AA1J		

643. Комплект включает прокладку (MD № 328200), цепь (MD № 328120), звездочки (MD № 308848, MD № 308852) и инструкции. Комплекты можно приобрести только через отдел комплексных товаров.
644. Для комбайнов Case и New Holland.

152 Приводной вал и опоры

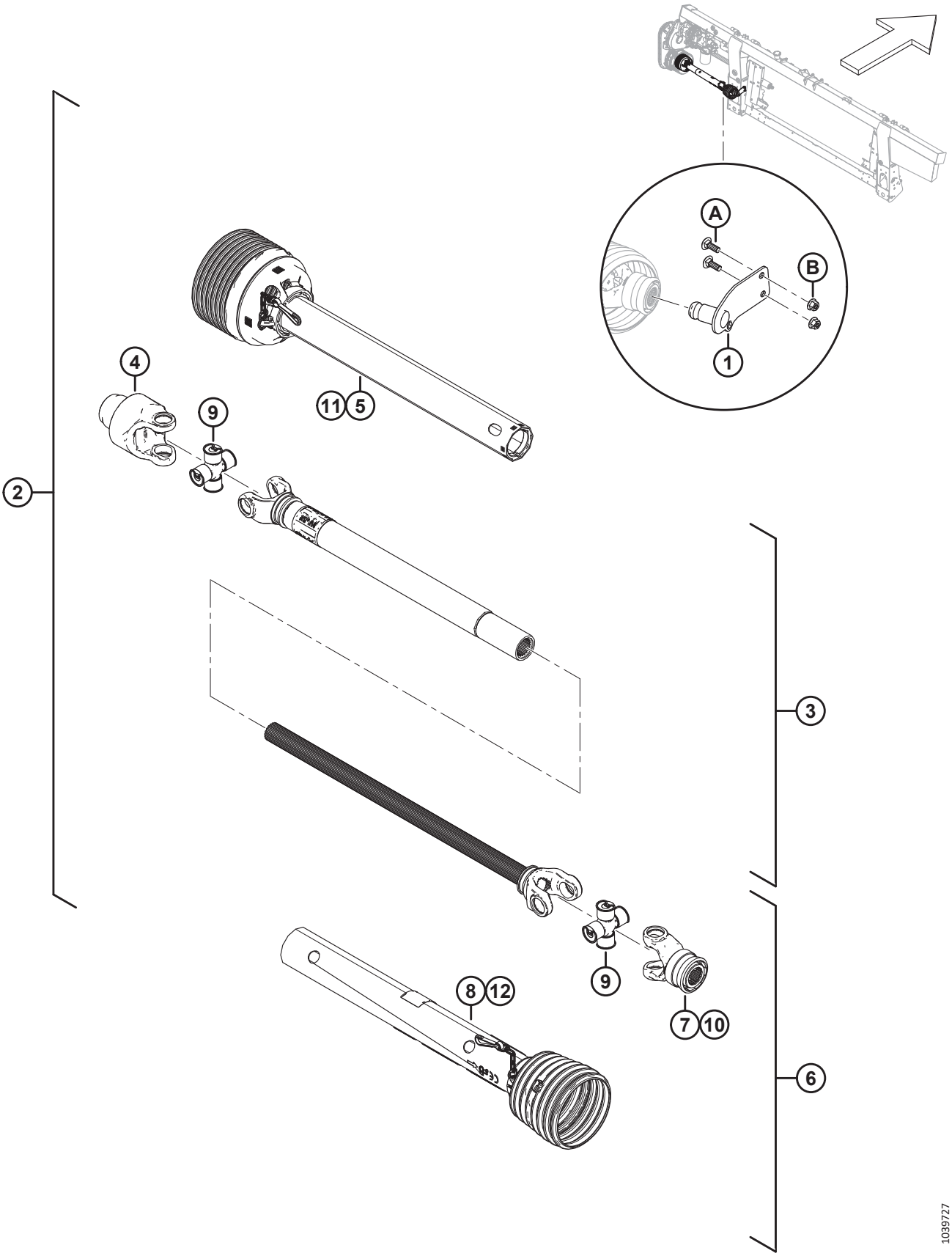

Ссылка	Номер детали	Описание	Кол-во	Серийный номер
	B7038	КОМПЛЕКТ — 6-ЗУБ. ШЛИЦ. КАРДАННЫЙ ВАЛ НА СТОРОНЕ КОМБАЙНА [645]	1	
	B7039	КОМПЛЕКТ — 21-ЗУБ. ШЛИЦ. КАРДАННЫЙ ВАЛ НА СТОРОНЕ КОМБАЙНА [646]	1	
1	322486	СВАРНАЯ ОПОРА — 6-ЗУБЫЙ МЕХАНИЗМ ОТБОРА МОЩНОСТИ, СТЕЛЛАЖ [647]	1	
	322456	СВАРНАЯ ОПОРА — 21-ЗУБЫЙ МЕХАНИЗМ ОТБОРА МОЩНОСТИ, СТЕЛЛАЖ [648]	1	
2	314173	КАРДАННЫЙ ВАЛ — 6-ЗУБ. ШЛИЦ. [649]	1	
	314174	КАРДАННЫЙ ВАЛ — 1,375 ДЮЙМА 21-ЗУБ. ШЛИЦЕВ. НА СТОРОНЕ КОМБАЙНА [650]	1	
3	322915	КАРДАННЫЙ ВАЛ — ПОЛОВИНА, ОРУДИЕ	1	
4	133631	ВИЛКА — СВОБОДНОЕ ПЕРЕМЕЩЕНИЕ	1	
5	322916	КАРДАННЫЙ ВАЛ — КОЖУХ ОРУДИЯ	1	
6	322926	КАРДАННЫЙ ВАЛ — 6-ЗУБЫЙ, КОМБИНИРОВАННЫЙ, ПОЛОВИНА [647]	1	
	322924	КАРДАННЫЙ ВАЛ — 21-ЗУБЫЙ, КОМБИНИРОВАННЫЙ, ПОЛОВИНА [648]	1	
7	133634	ВИЛКА — 6 ЗУБЬЕВ [647]	1	
	322925	ВИЛКА — 21 ЗУБ [648]	1	
8	322917	КАРДАННЫЙ ВАЛ — КОЖУХ СО СТОРОНЫ КОМБАЙНА	1	
9	142777	КОМПЛЕКТ КРЕСТОВИНЫ	2	
10	40095	КОМПЛЕКТ — РЕМОНТ	1	
11	322918	КОМПЛЕКТ ДЛЯ РЕМОНТА ВНУТРЕННЕЙ ЗАЩИТЫ [651]	1	
12	220766	ЩИТОК, РЕМОНТНЫЙ КОМПЛЕКТ CE [651]	1	
	36651	НАКЛЕЙКА — ОПАСНОСТЬ		
	194521	НАКЛЕЙКА — ОСТОРОЖНО		
	30316	НАКЛЕЙКА — ОПАСНОСТЬ		
A	184662	БОЛТ — С ПОЛУКРУГЛОЙ ГОЛОВКОЙ И КВАДРАТНЫМ ПОДГОЛОВКОМ, РЕЗЬБА ПО ВСЕЙ ДЛИНЕ, M10 × 1,5 × 30-8.8-AA1J		
B	135799	ГАЙКА — ШЕСТИГР., ФЛАНЦ., ЦЕНТР., СТОПОРН. M10 × 1,5-10		

645. 6-зубый шлицевой карданный вал для комбайнов Case и New Holland. Комплекты можно приобрести только через отдел комплексных товаров.
646. 21-зубый шлицевой карданный вал для комбайнов Case и New Holland. Комплекты можно приобрести только через отдел комплексных товаров.
647. Для 6-зубого шлицевого карданного вала.
648. Для 21-зубых шлицевых карданных валов.
649. 6-зубый шлицевой карданный вал для комбайнов Case и New Holland.
650. Комплект 21-зубого шлицевого карданного вала для комбайнов Case и New Holland.
651. В комплект входят комплект цепи, подшипник, пломба и инструкции.

153 Приводной вал и опоры — большой угол

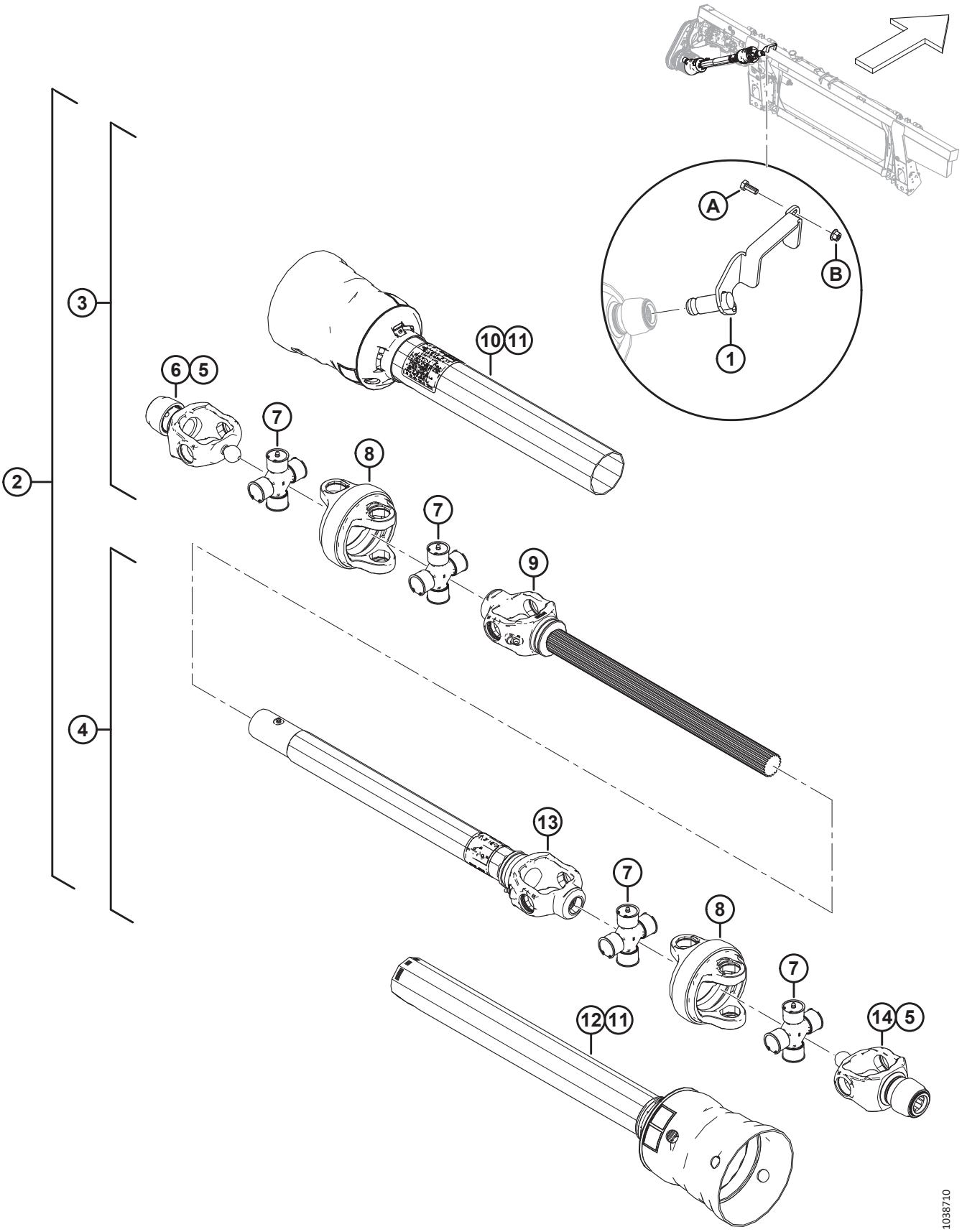

ПРИВОДНОЙ ВАЛ И ОПОРЫ — БОЛЬШОЙ УГОЛ

Ссылка	Номер детали	Описание	Кол-во	Серийный номер
	B7180	КОМПЛЕКТ — ДЛИННЫЙ, БОЛЬШОЙ УГОЛ, 6-ЗУБЫЙ ПРИВОДНОЙ ВАЛ [652]		
	B7181	КОМПЛЕКТ — ДЛИННЫЙ, БОЛЬШОЙ УГОЛ, 21-ЗУБЫЙ ПРИВОДНОЙ ВАЛ [653]		
	B7326	КОМПЛЕКТ — 21 ЗУБ, БОЛЬШОЙ УГОЛ, СРЕДНИЙ ПРИВОДНОЙ ВАЛ [654]		
1	357064	СВАРНАЯ ОПОРА — 6-ЗУБЫЙ МЕХАНИЗМ ОТБОРА МОЩНОСТИ, СТЕЛЛАЖ [655]	1	
	357012	СВАРНАЯ ОПОРА — 21-ЗУБЫЙ МЕХАНИЗМ ОТБОРА МОЩНОСТИ, СТЕЛЛАЖ [656]	1	
2	322996	КАРДАННЫЙ ВАЛ — 6 ЗУБЬЕВ, БОЛЬШОЙ УГОЛ	1	
	322997	КАРДАННЫЙ ВАЛ — 21 ЗУБ, БОЛЬШОЙ УГОЛ, ДЛИННАЯ	1	
3	337709	КАРДАННЫЙ ВАЛ — 6 ЗУБЬЕВ, ПОЛОВИНА ВАЛА, С ЗАЩИТОЙ [655]	1	
	337707	КАРДАННЫЙ ВАЛ — 21 ЗУБ, ПОЛОВИНА ВАЛА, С ЗАЩИТОЙ [657]	1	
4	337723	КАРДАННЫЙ ВАЛ — 21 ЗУБ, ПОЛОВИНА, С ЗАЩИТОЙ [658]	1	
	337727	ПРИВОД — 21 ЗУБ, ПОЛОВИНА ТРУБКИ, С ЗАЩИТОЙ [659]	1	
5	133632	КОМПЛЕКТ — РЕМКОМПЛЕКТ ДЛЯ АВТОМАТИЧЕСКОГО СТОПОРА	2	
6	337711	ВИЛКА — 21 ЗУБ CV	1	
7	337712	КОМПЛЕКТ КРЕСТОВИНЫ	4	
8	337715	КОРПУС CV	2	
9	337716	КАРДАННЫЙ ВАЛ — ВИЛКА И ВАЛ CV [660]	1	
10	337717	КАРДАННЫЙ ВАЛ — НАРУЖНЫЙ КОЖУХ	1	
11	337718	КАРДАННЫЙ ВАЛ — РЕМКОМПЛЕКТ ЗАЩИТЫ	2	
12	337720	КАРДАННЫЙ ВАЛ — ВНУТРЕННИЙ КОЖУХ [658]	1	
	337731	КАРДАННЫЙ ВАЛ — ВНУТРЕННИЙ КОЖУХ [659]	1	
13	337721	КАРДАННЫЙ ВАЛ — ТРУБА И МУФТА ВИЛКИ [658]	1	
	337732	КАРДАННЫЙ ВАЛ — ТРУБА И МУФТА ВИЛКИ [659]	1	

652. Длинный 6-зубый шлицевой карданный вал для комбайнов Case и New Holland широкой и узкой конфигурации, в конфигурации Sidehill (18 %) и Hillside (27 %). Комплекты можно приобрести только через отдел комплексных товаров.
653. Длинный 21-зубый шлицевой карданный вал для комбайнов Case и New Holland широкой и узкой конфигурации, в конфигурации Sidehill (18 %) и Hillside (27 %). Комплекты можно приобрести только через отдел комплексных товаров.
654. 21-зубый шлицевой карданный вал для комбайнов Case и New Holland в широкой и узкой конфигурации с пакетом Everest и с пакетом Hillco Hillside Beaterless (27 %) для Case и New Holland .
655. Для длинных 6-зубых шлицевых карданных валов.
656. Для 21-зубых шлицевых карданных валов.
657. Для средних и длинных 21-зубых шлицевых карданных валов.
658. Для длинных 6-зубых и длинных 21-зубых шлицевых карданных валов.
659. Для и средних 21-зубых шлицевых карданных валов.
660. Для длинных 6-зубых, а также средних и длинных 21-зубых шлицевых карданных валов.

ПРИВОДНОЙ ВАЛ И ОПОРЫ — БОЛЬШОЙ УГОЛ

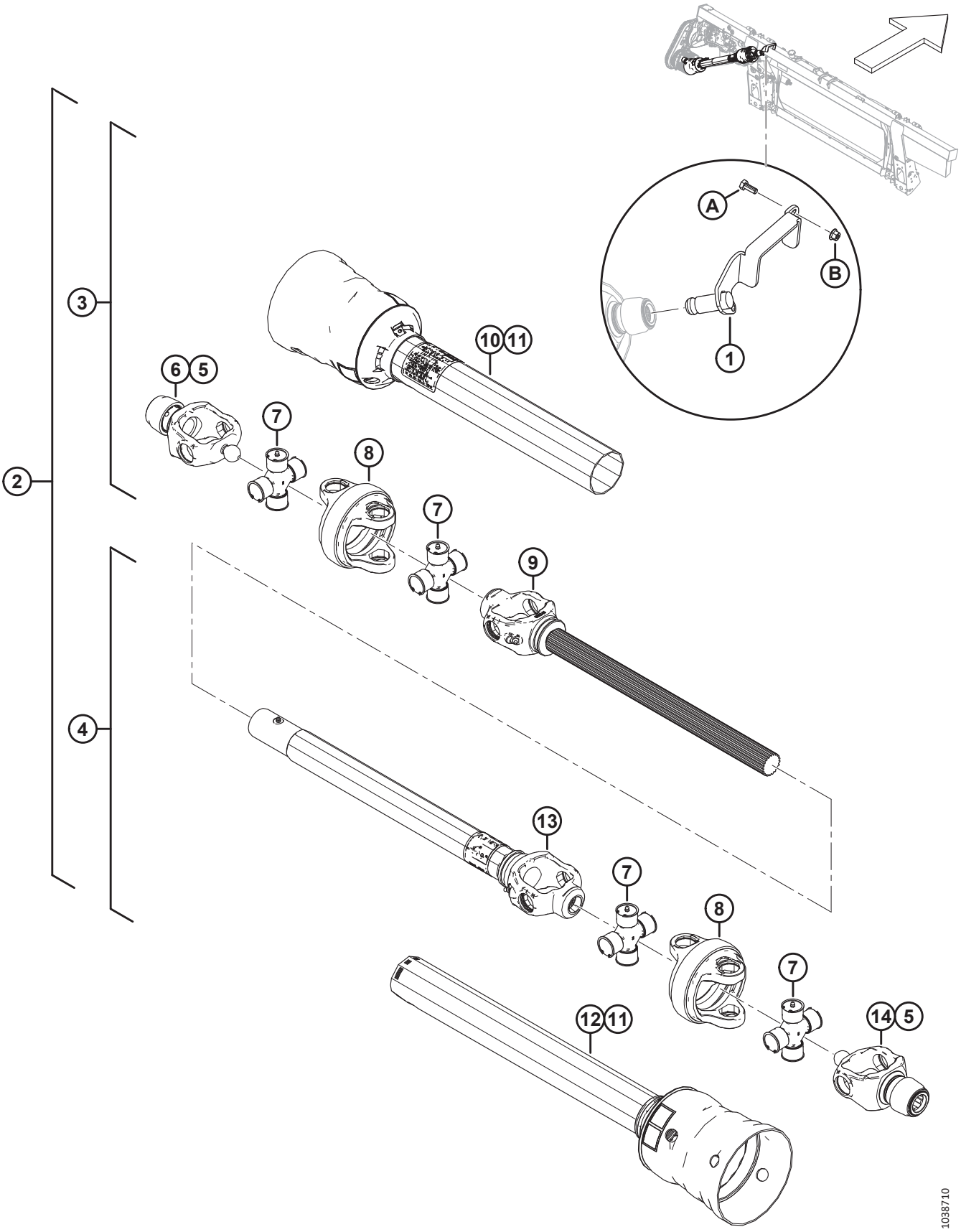

ПРИВОДНОЙ ВАЛ И ОПОРЫ — БОЛЬШОЙ УГОЛ

Ссылка	Номер детали	Описание	Кол-во	Серийный номер
14	337722	6 ЗУБЬЕВ, ВИЛКА, CV [655]	1	
	337711	21 ЗУБ, ВИЛКА, CV [656]	1	
	30316	НАКЛЕЙКА — ОПАСНОСТЬ		
	36651	НАКЛЕЙКА — ОПАСНОСТЬ		
A	30627	БОЛТ — С ШЕСТИГР. ГОЛОВКОЙ, TFL M10 × 1,5 × 25-8.8-A3L		
B	135799	ГАЙКА — ШЕСТИГР., ФЛАНЦ., ЦЕНТР., СТОПОРН. M10 × 1,5-10		

154 Комплекты для переоборудования входного карданного вала

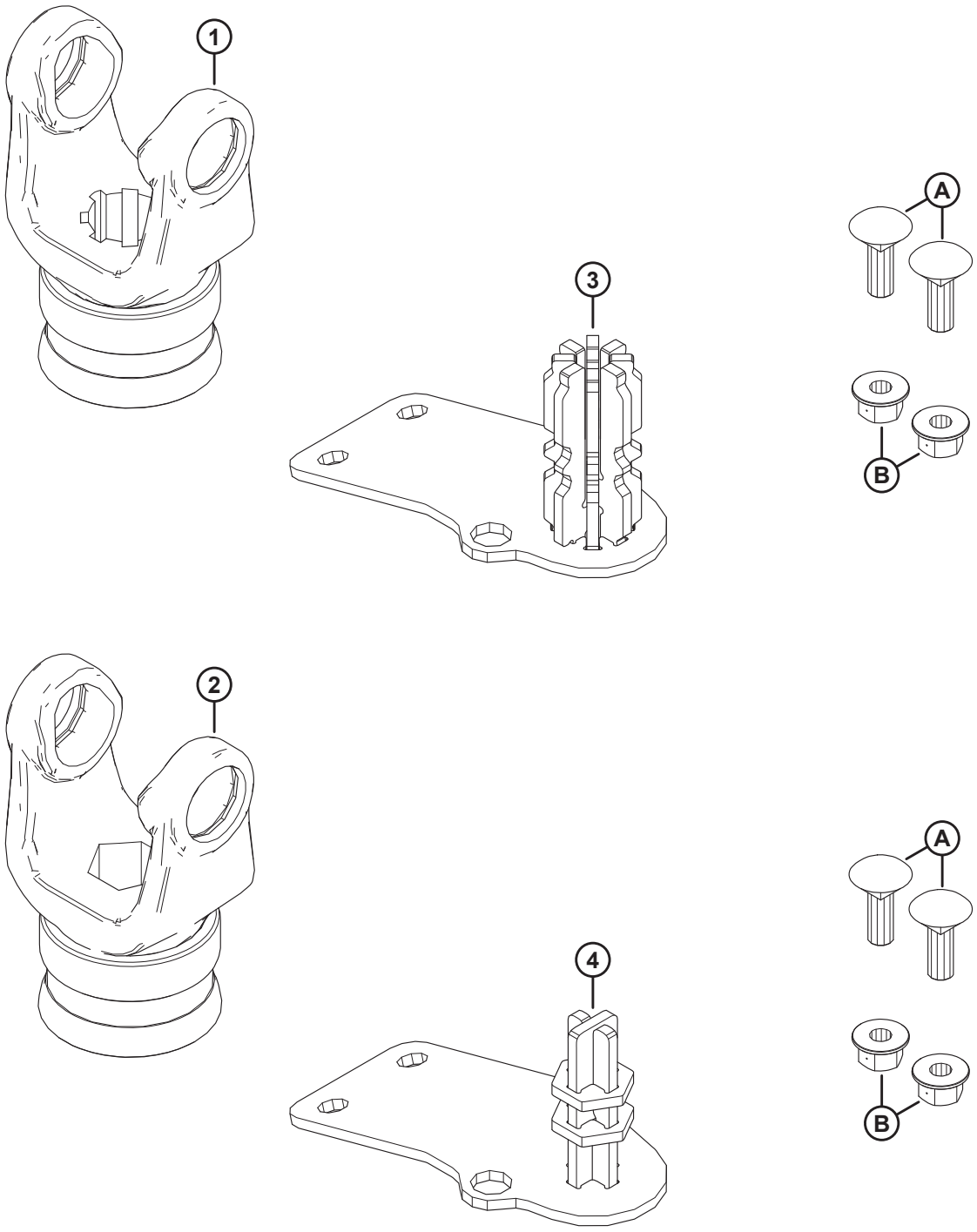

1039521

КОМПЛЕКТЫ ДЛЯ ПЕРЕОБОРУДОВАНИЯ ВХОДНОГО КАРДАННОГО ВАЛА

Ссылка	Номер детали	Описание	Кол-во	Серийный номер
	B7312	КОМПЛЕКТ — 8-ЗУБЫЙ ПРИВОДНОЙ ВАЛ FM200 ПЕРЕОБОРУД. [661]		
	B7317	КОМПЛЕКТ — ШЕСТИГРАННЫЙ ПРИВОДНОЙ ВАЛ FM200 ПЕРЕОБОРУД. [661]		
1	314657	ВИЛКА — 8 ЗУБЬЕВ [662]	1	
2	133641	ВИЛКА — ШЕСТИГРАННИК [663]	1	
3	337117	СВАРН. ПЕНАЛ — 8 ЗУБЬЕВ [662]	1	
4	347722	СВАРН. ПЕНАЛ — ШЕСТИГРАНН. [663]	1	
A	184662	БОЛТ — С ПОЛУКРУГЛОЙ ГОЛОВКОЙ И КВАДРАТНЫМ ПОДГОЛОВКОМ, РЕЗЬБА ПО ВСЕЙ ДЛИНЕ, M10 × 1,5 × 30-8.8-AA1J		
B	135799	ГАЙКА — ШЕСТИГР., ФЛАНЦ., ЦЕНТР., СТОПОРН. M10 × 1,5-10		

661. Комплекты можно приобрести только через отдел комплексных товаров.
662. Входит в комплект переоборудования 8-зубого шлицевого приводного вала (B7312).
663. Входит в комплект переоборудования шестигранного приводного вала (B7317).

155 Барабан шнека и внутренние компоненты

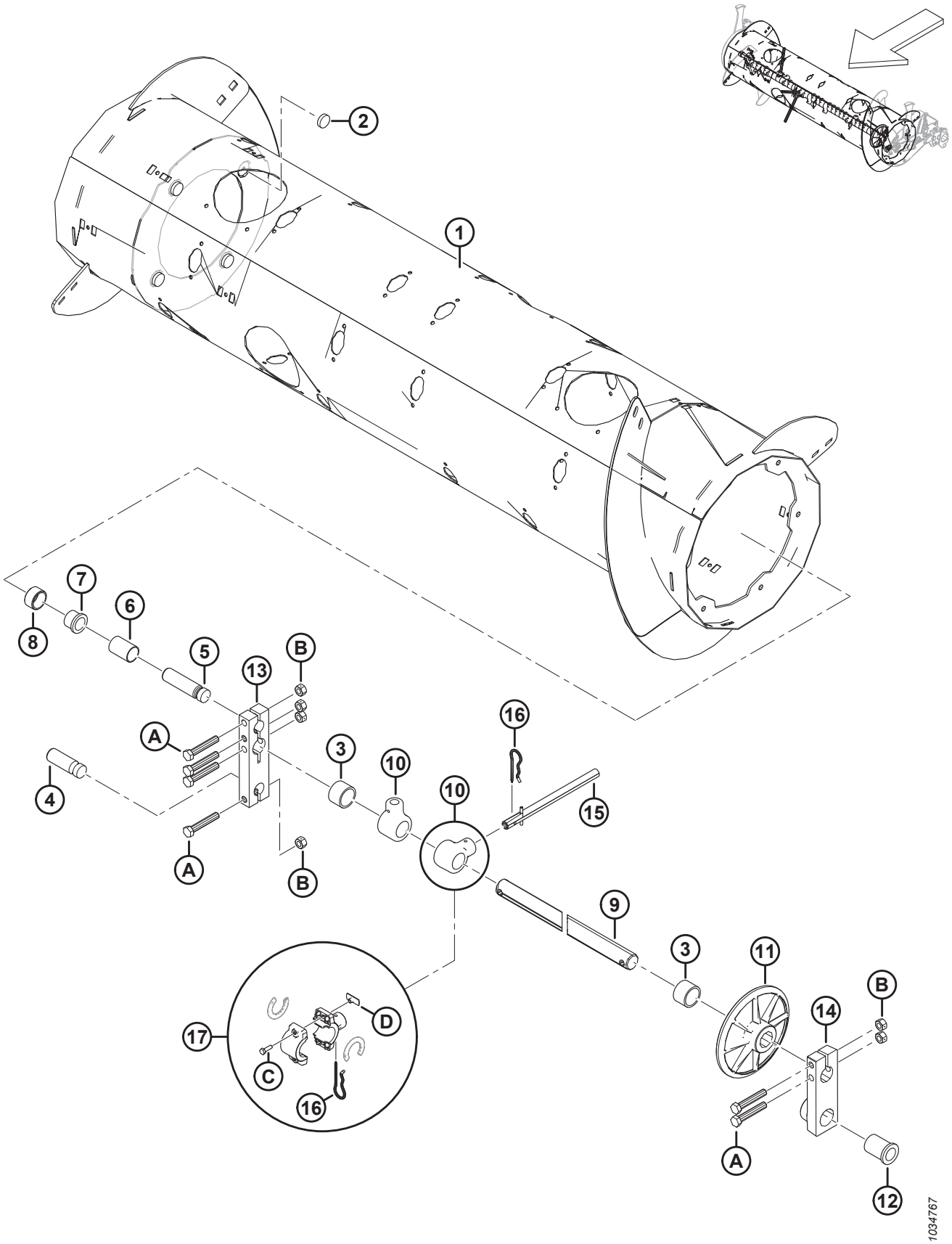

БАРАБАН ШНЕКА И ВНУТРЕННИЕ КОМПОНЕНТЫ

Ссылка	Номер детали	Описание	Кол-во	Серийный номер
	322372	УЗЕЛ — ПОДАЮЩИЙ ШНЕК [664]		
1	322397	БАРАБАН — СВАРНОЙ	1	
2	328420	МАГНИТ — КРУГЛЫЙ	4	
3	322770	РАСПОРНАЯ ТРУБКА — ПЛАСТИК	2	
4	314062	ШТИФТ — ШАРНИР	1	
5	213660	ШТИФТ — ШАРНИР	1	
6	213657	ПРОСТАВКА	1	
7	133877	ВТУЛКА — ПЛАСТМАССОВАЯ ФЛАНЦЕВАЯ 1,0 ДЮЙМА	1	
8	213656	РОЛИК	1	
9	308536	ВАЛ — ПАЛЕЦ	1	
10	337206	ДЕРЖАТЕЛЬ — ПАЛЕЦ ШНЕКА	30	
11	248117	КОЛЕСО, НАПРАВЛЯЮЩЕЕ — ПАЛЕЦ, ВАЛ	1	
12	248145	ВТУЛКА — ФЛАНЦЕВАЯ	1	
13	213608	БЛОК — ВАЛ ШНЕКА	1	
14	248538	ЛИТАЯ ДЕТАЛЬ — БЛОК ШАРНИРА, ЛЕВ., МЕХАНИЧЕСКАЯ ОБРАБОТКА	1	
15	337152	КОМПЛЕКТ — ПАЛЕЦ [665]	22	
	7642	ШТИФТ — ПОДПРУЖИН. 3/16 ДИАМ. × 1,5 ДЛ.	A/R	
16	123180	ШТИФТ — ЧЕКА	22	
17	276839	КОМПЛЕКТ — РАЗЪЕМНЫЙ ДЕРЖАТЕЛЬ ПАЛЬЦЕВ 5X (В ПАКЕТЕ 5 ШТ.) [666]	A/R	
A	184675	БОЛТ — С ШЕСТИГР. ГОЛОВКОЙ, M12 × 1,75 × 70-8.8-AA1J		
B	136759	ГАЙКА — ШЕСТИГРАННАЯ, ЦЕНТР., СТОПОРН. M12 × 1,75-8-AA1J		
C	252703	БОЛТ — С ШЕСТИГР. ГОЛОВКОЙ, РЕЗЬБА ПО ВСЕЙ ДЛИНЕ M6 × 1 × 20 × СПЕЦ.-12.9-AF0C		
D	197263	ГАЙКА — ТРОЙНИК M6 × 1		

664. Полностью собранный подающий шнек включает в себя все детали, перечисленные в разделе *155 Барабан шнека и внутренние компоненты, страница 479*, разделе *156 Шнек в сборе — правый рычаг, страница 481* и разделе *157 Шнек в сборе — левый рычаг, страница 485*.
665. В комплект входит цельный палец (не продается отдельно), подпружиненный штифт (MD № 7642), направляющая (MD № 337143) и инструкция.
666. Используется для упрощения замены на месте сломанных неразъемных держателей цельных пальцев (MD № 337206). В комплект входит набор из 5 разъемных держателей пальца шнека (не продается отдельно), проставки держателя (не продается отдельно), чеки (MD № 123180), барашковые гайки (MD № 197263) и болты (MD № 252703).

156 Шнек в сборе — правый рычаг

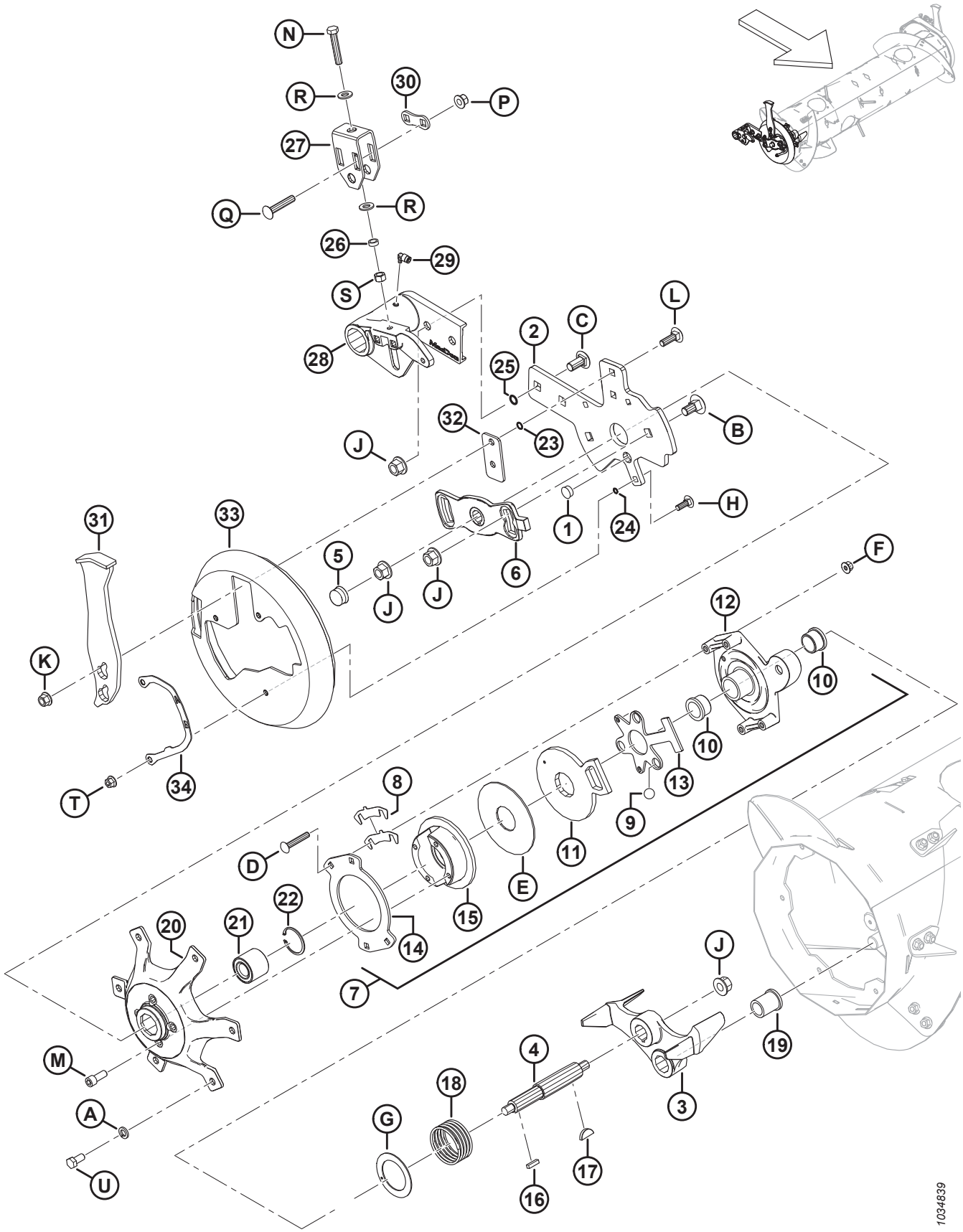

ШНЕК В СБОРЕ — ПРАВЫЙ РЫЧАГ

Ссылка	Номер детали	Описание	Кол-во	Серийный номер
1	308859	ПРОБКА — ОТВЕРСТИЯ	1	
2	308850	ПЛАНКА — ПРАВАЯ ОПОРА ШНЕКА	1	
3	304520	ЛИТАЯ ДЕТАЛЬ — СТОПОР, МЕХ. ОБРАБОТКА	1	
4	304514	ВАЛ — ШНЕК	1	
5	276140	КОЛПАЧОК — ПЛАСТИКОВЫЙ	1	
6	213851	ЛИТАЯ ДЕТАЛЬ — ПЛАСТИНА СИНХРОНИЗАЦИИ, МЕХАНИЧЕСКАЯ ОБРАБОТКА	1	
7	213802	УЗЕЛ — РЕВЕРСИВНАЯ МУФТА [667]	1	
8	276206	РЕГУЛИРОВОЧНАЯ ПРОКЛАДКА МУФТЫ	4	
9	248285	ШАР	3	
10	213859	ВТУЛКА — ПЛАСТИКОВАЯ 1,25 × 1,5 × 1,0	2	
11	213801	РЫЧАГ, АКТИВАТОР МУФТЫ — МЕХ. ОБРАБОТКА	1	
12	213649	ЛИТАЯ ДЕТАЛЬ, КОРПУС МУФТЫ — МЕХ. ОБРАБОТКА	1	
13	337124	ПЛАСТИНА — ШАРИКОВАЯ ОБОЙМА	1	
14	213554	ДИСК — МУФТА	1	
15	213552	ДИСК, ТОРМОЗНОЙ — МЕХ. ОБРАБОТКА	1	
16	213750	ШПОНКА, ПРЯМОУГОЛЬНОГО СЕЧЕНИЯ — 6,35 КВ. ММ, ДЛИНА 25,5 ММ	1	
17	213654	ШПОНКА — СЕГМЕНТНАЯ 1/4 × 1-1/4	1	
18	213679	ПРУЖИНА СЖАТИЯ	1	
19	213659	ВТУЛКА — ФЛАНЦЕВАЯ	1	
20	213546	ПРАВАЯ СТУПИЦА, МЕХАНИЧЕСКАЯ ОБРАБОТКА	1	
21	337284	ПОДШИПНИК — ДВУХРЯДНЫЙ ШАРИКОВЫЙ, НАРУЖНЫЙ ДИАМЕТР 52 ММ	1	
22	21235	КОЛЬЦО — ВНУТР. СТОПОРНОЕ	1	
23	183508	УПЛОТНИТЕЛЬНОЕ КОЛЬЦО — 1,78 × 10,82	2	
24	183506	УПЛОТНИТЕЛЬНОЕ КОЛЬЦО — 1,78 × 7,65	3	
25	50083	УПЛОТНИТЕЛЬНОЕ КОЛЬЦО — Ø 2,62 × Ø 13,94	2	
26	314169	ПРОСТАВКА	1	
27	314136	КРОНШТЕЙН — РЕГУЛЯТОР	1	
28	308538	ШАРНИР — ПРАВЫЙ ШНЕК, МЕХАНИЧЕСКАЯ ОБРАБОТКА	1	
29	301427	ФИТИНГ — БЫСТРОРАЗЪЕМНЫЙ, 90 ГРАДУСОВ	1	
30	187428	ПРОСТАВКА	1	
31	308648	БАМПЕР — СВАРНОЙ	1	
32	308056	ПЛАСТИНА — ПРОСТАВКА	1	
33	301994	КРЫШКА — ТОРЦЕВАЯ ЗАГЛУШКА ШНЕКА, ПРАВ.	1	

667. В комплект узла реверсивной муфты входят детали № 8–15 и крепеж (MD № 252701, MD № 213731 и MD № 135799).

ШНЕК В СБОРЕ — ПРАВЫЙ РЫЧАГ

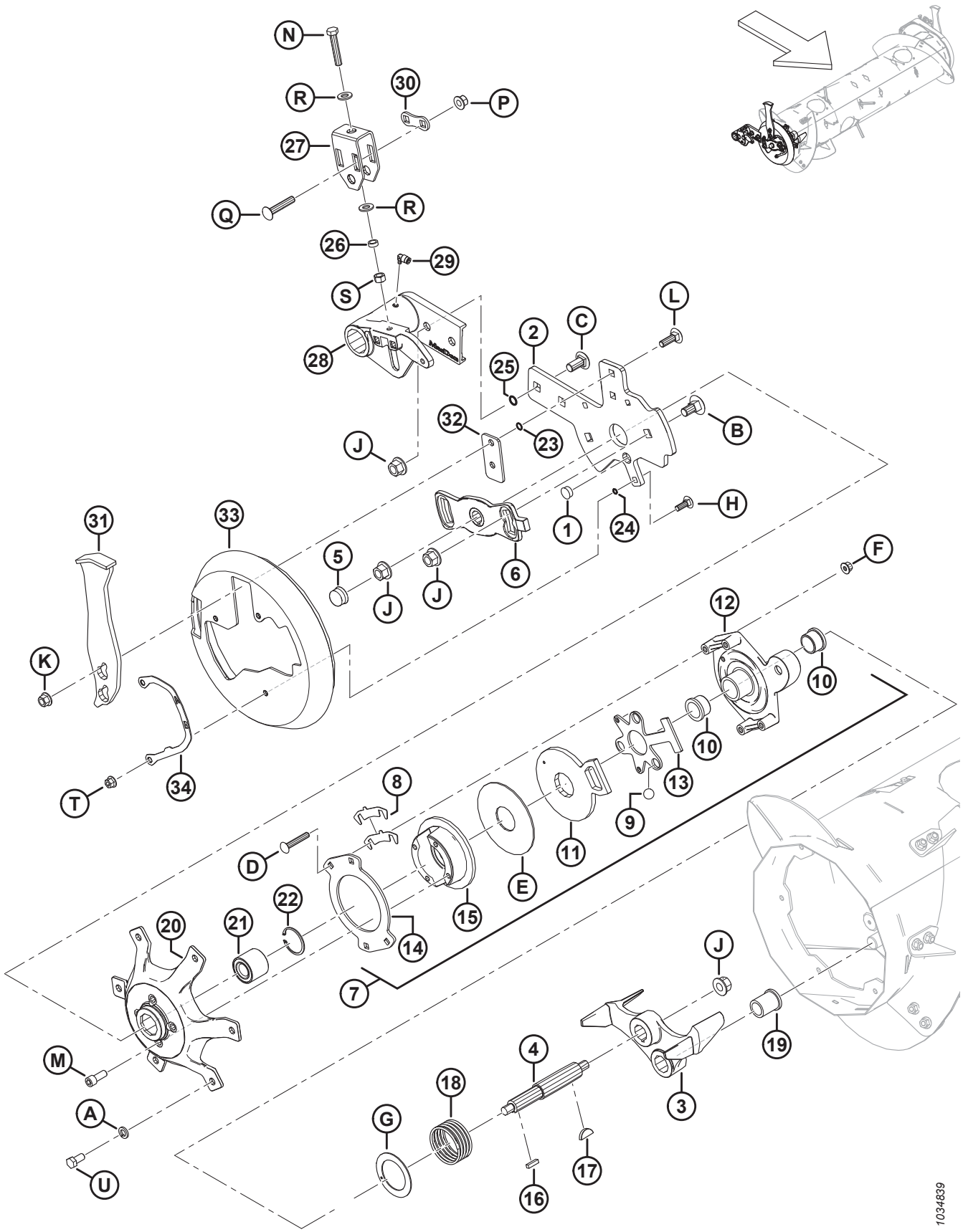

ШНЕК В СБОРЕ — ПРАВЫЙ РЫЧАГ

Ссылка	Номер детали	Описание	Кол-во	Серийный номер
34	276180	ПЛАСТИНА — ИНДИКАТОР, ПРАВ.	1	
A	18638	ШАЙБА — ОБЫЧН. СТОПОРНАЯ 1/2 ДЮЙМА НОМ. ВД AA1J		
B	252691	БОЛТ — С ПОЛУКРУГЛОЙ ГОЛОВКОЙ И КВАДРАТНЫМ ПОДГОЛОВКОМ, M16 × 2 × 35-10.9-AA1J		
C	252638	БОЛТ — УКОРОЧЕННЫЙ С ПОЛУКРУГЛОЙ ГОЛОВКОЙ И КВАДРАТНЫМ ПОДГОЛОВКОМ, M16 × 2 × 35-8.8-AA1J		
D	252701	БОЛТ — УКОРОЧЕННЫЙ С ПОЛУКРУГЛОЙ ГОЛОВКОЙ И КВАДРАТНЫМ ПОДГОЛОВКОМ, РЕЗЬБА ПО ВСЕЙ ДЛИНЕ, M10 × 1,5 × 60-8.8-AA1J		
E	213731	ШАЙБА — ПЛАСТМАСС.		
F	135799	ГАЙКА — ШЕСТИГР., ФЛАНЦ., ЦЕНТР., СТОПОРН. M10 × 1,5-10		
G	213733	ШАЙБА — УПОРНАЯ		
H	184662	БОЛТ — С ПОЛУКРУГЛОЙ ГОЛОВКОЙ И КВАДРАТНЫМ ПОДГОЛОВКОМ, РЕЗЬБА ПО ВСЕЙ ДЛИНЕ, M10 × 1,5 × 30-8.8-AA1J		
J	136440	ГАЙКА — ФЛАНЦЕВАЯ, ШЕСТИГРАННАЯ, СТОПОРН., M16 × 2-10-AA1J		
K	136431	ГАЙКА — ШЕСТИГР., ФЛАНЦ., ЦЕНТР., СТОПОРН. M12 × 1,75-10		
L	135900	БОЛТ — С ПОЛУКРУГЛОЙ ГОЛОВКОЙ И КВАДРАТНЫМ ПОДГОЛОВКОМ, РЕЗЬБА ПО ВСЕЙ ДЛИНЕ, M12 × 1,75 × 40-8.8-ЦИНК		
M	50154	ВИНТ — С ВНУТРЕННИМ ШЕСТИГРАННИКОМ В ГОЛОВКЕ РЕЗЬБА ПО ВСЕЙ ДЛИНЕ M12 × 1,75 × 30-8.8-AA1J		
N	252541	БОЛТ — С ШЕСТИГР. ГОЛОВКОЙ, РЕЗЬБА ПО ВСЕЙ ДЛИНЕ M12 × 1,75 × 65-8.8-AA3L		
P	252188	ГАЙКА — ФЛАНЦЕВАЯ, ШЕСТИГРАННАЯ, СТОПОРН., M12 × 1,5-10-AA1J		
Q	252187	БОЛТ — УКОРОЧЕННЫЙ С ПОЛУКРУГЛОЙ ГОЛОВКОЙ И КВАДРАТНЫМ ПОДГОЛОВКОМ, M12 × 1,5 × 65-10.9-AA1J		
R	135369	ШАЙБА — ЗАКАЛ. ASTM F436 1/2		
S	135156	ГАЙКА — ШЕСТИГРАННАЯ M12 × 1,75-10-AA1J		
T	136441	ГАЙКА — ШЕСТИГРАННАЯ, ФЛАНЦ. (С ЗАЗУБР. НА ТОРЦЕ) M10 × 1,5-8-AA1J		
U	50155	БОЛТ — С ШЕСТИГР. ГОЛОВКОЙ, РЕЗЬБА ПО ВСЕЙ ДЛИНЕ M12 × 1,75 × 25-8.8-AA1J		

157 Шнек в сборе — левый рычаг

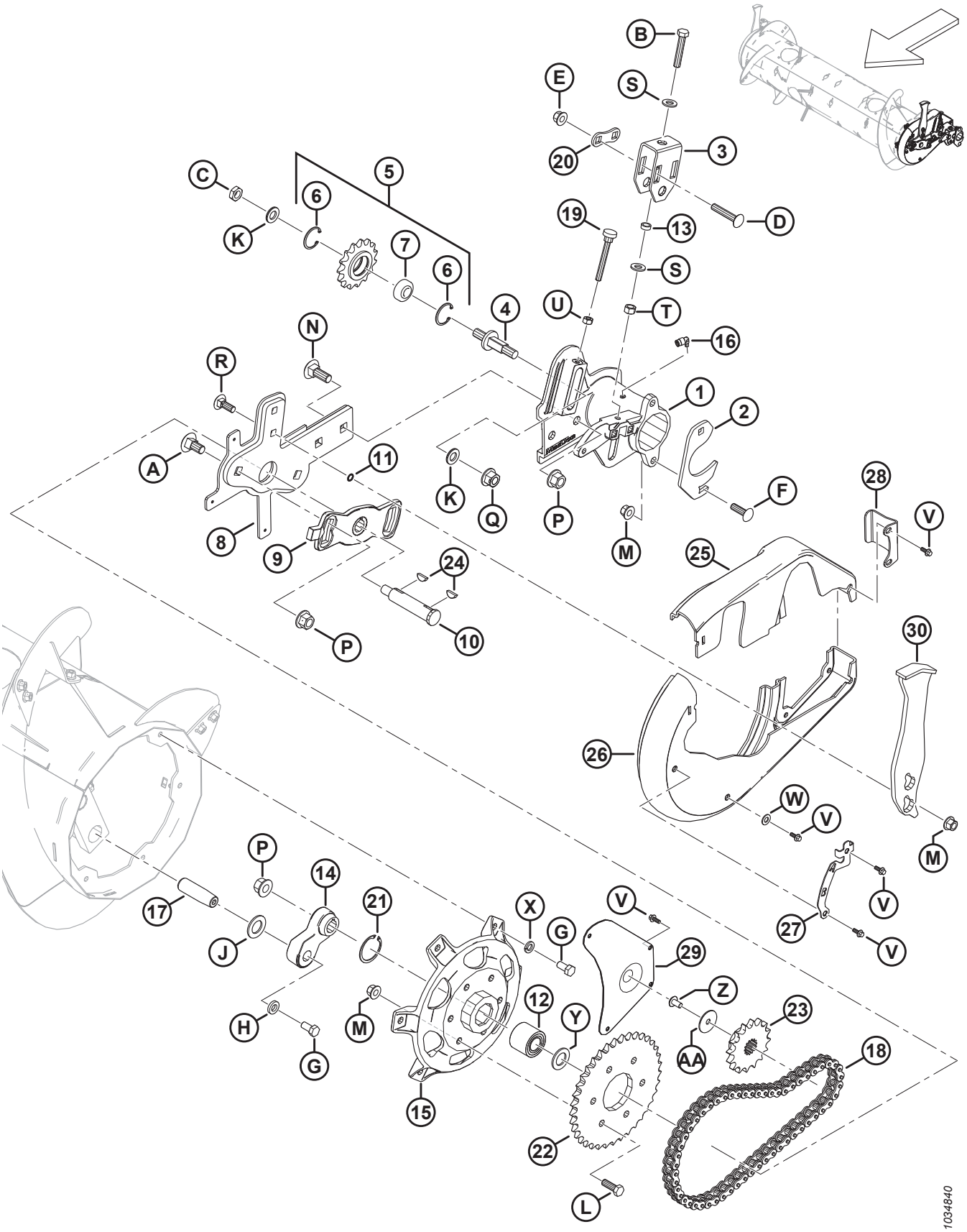

ШНЕК В СБОРЕ — ЛЕВЫЙ РЫЧАГ

Ссылка	Номер детали	Описание	Кол-во	Серийный номер
1	322377	ШАРНИР — ЛЕВЫЙ ШНЕК, МЕХАНИЧЕСКАЯ ОБРАБОТКА	1	
2	248388	ХОМУТ — ПЛАСТИНА	1	
3	314136	КРОНШТЕЙН — РЕГУЛЯТОР	1	
4	213420	ШПИНДЕЛЬ — С РЕЗЬБОВЫМ КОНЦОМ, РЕГУЛИРОВОЧНЫЙ	1	
5	9333	УЗЕЛ — ЗВЕЗДОЧКА [668]	1	
6	795	КОЛЬЦО — СТОПОРНОЕ	2	
7	9213	ПОДШИПНИК — ШАРИКОВЫЙ	1	
8	304931	РЫЧАГ — ЛЕВАЯ ОПОРА ШНЕКА, СВАРНАЯ	1	
9	213851	ЛИТАЯ ДЕТАЛЬ — ПЛАСТИНА СИНХРОНИЗАЦИИ, МЕХАНИЧЕСКАЯ ОБРАБОТКА	1	
10	301441	ВАЛ — ШНЕК	1	
11	183508	УПЛОТНИТЕЛЬНОЕ КОЛЬЦО — 1,78 × 10,82	2	
12	337284	ПОДШИПНИК — ШАРИКОВЫЙ ДВУХРЯДНЫЙ 52 ММ НАРУЖН. ДИАМ. [669]	1	
	337804	КОМПЛЕКТ — ЛЕВАЯ СТУПИЦА ПОДАЮЩЕГО ШНЕКА С ПОДШИПНИКОМ [670]	A/R	
13	314169	ПРОСТАВКА	1	
14	304521	РЫЧАГ — ОСЬ ПАЛЬЦА, КРИВОШИП, МЕХ. ОБРАБОТКА	1	
15	337276	СТУПИЦА — МЕХАНИЧЕСКАЯ ОБРАБОТКА [669]	1	
	337804	КОМПЛЕКТ — ЛЕВАЯ СТУПИЦА ПОДАЮЩЕГО ШНЕКА С ПОДШИПНИКОМ [670]	A/R	
16	301427	ФИТИНГ — БЫСТРОРАЗЪЕМНЫЙ, 90 ГРАДУСОВ	1	
17	248144	ШТИФТ — ШАРНИР	1	
18	220317	ЦЕПЬ — RC-60H, 56 ЗВЕНЬЕВ, КЛЕПКА, ЗАМКНУТАЯ	1	
19	213857	ВИНТ С НАКАТАННОЙ ГОЛОВКОЙ — M10 × 80	1	
20	187428	ПРОСТАВКА	1	
21	21235	КОЛЬЦО — ВНУТР. СТОПОРНОЕ (2021 Г. И ДАЛЕЕ) [669]	1	
	181649	КОЛЬЦО — СТОПОРНОЕ ВНУТРЕННЕЕ (МОДЕЛЬНЫЙ ГОД 2020 И РАНЕЕ) [671]	ПРИ НЕОБХОДИМОСТИ	
22	151793	ЗВЕЗДОЧКА — RC 60 A 37 T	1	

668. В комплект входит звездочка (не продается отдельно), шарикоподшипник (MD № 9213) и два стопорных кольца (MD № 795).
669. Для модельного года 2021 и позже.
670. Комплект используется для обслуживания машин ранее модельного года 2021. Комплект включает ступицу (MD № 337276), подшипник (MD № 337284), стопорное кольцо (MD № 21235), плоскую шайбу (MD № 123406) и инструкции.
671. Стопорное кольцо (MD № 181649) используется для обслуживания машин, выпущенных до модельного года 2021.

ШНЕК В СБОРЕ — ЛЕВЫЙ РЫЧАГ

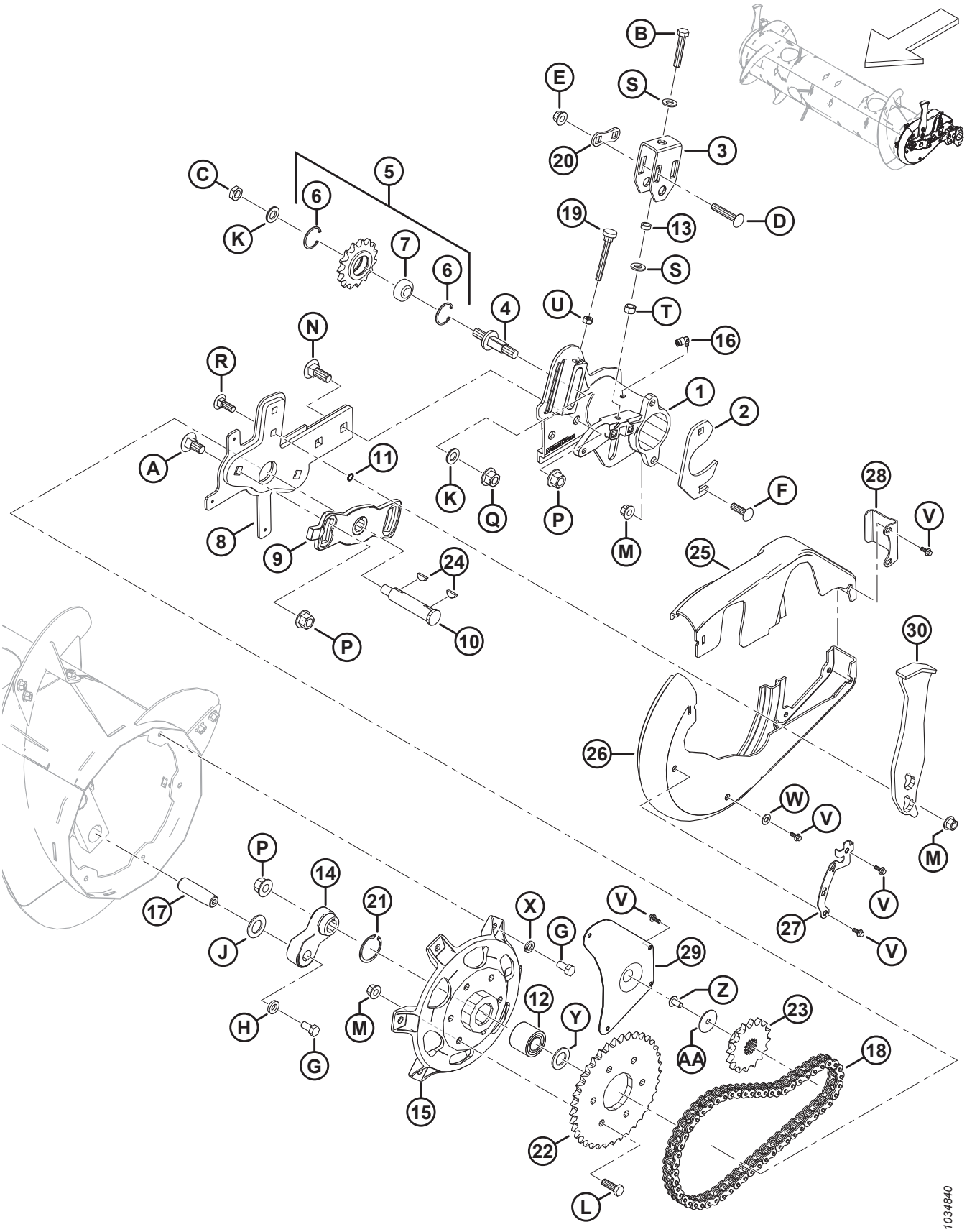

ШНЕК В СБОРЕ — ЛЕВЫЙ РЫЧАГ

Ссылка	Номер детали	Описание	Кол-во	Серийный номер
23	151691	ЗВЕЗДОЧКА — RC 60 B 16 ЗУБЬЕВ	1	
24	135290	ШПОНКА — СЕГМЕНТНАЯ (1/4 × 7/8 НОМ.)	2	
25	301993	КРЫШКА — ШНЕКА, ЛЕВ., МАЛЕНЬКАЯ ПОЛОВИНА	1	
26	301992	КРЫШКА — ШНЕКА, ЛЕВ., БОЛЬШАЯ ПОЛОВИНА	1	
27	276183	ПЛАСТИНА — ИНДИКАТОР, ЛЕВ.	1	
28	213112	ПЛАСТИНА — ФИКСАТОР КРЫШКИ	1	
29	213110	ПАНЕЛЬ — СМОТРОВАЯ	1	
30	308648	БАМПЕР — СВАРНОЙ	1	
A	252691	БОЛТ — С ПОЛУКРУГЛОЙ ГОЛОВКОЙ И КВАДРАТНЫМ ПОДГОЛОВКОМ, M16 × 2 × 35-10.9-AA1J		
B	252541	БОЛТ — С ШЕСТИГР. ГОЛОВКОЙ, РЕЗЬБА ПО ВСЕЙ ДЛИНЕ M12 × 1,75 × 65-8.8-AA3L		
C	252288	ГАЙКА — ШЕСТИГРАННАЯ, НИЗКАЯ, С МЕЛКОЙ РЕЗЬБОЙ, M16 × 1,5-04-AA1J		
D	252187	БОЛТ — УКОРОЧЕННЫЙ С ПОЛУКРУГЛОЙ ГОЛОВКОЙ И КВАДРАТНЫМ ПОДГОЛОВКОМ, M12 × 1,5 × 65-10.9-AA1J		
E	252188	ГАЙКА — ФЛАНЦЕВАЯ, ШЕСТИГРАННАЯ, СТОПОРН., M12 × 1,5-10-AA1J		
F	197122	БОЛТ — УКОРОЧЕННЫЙ С ПОЛУКРУГЛОЙ ГОЛОВКОЙ И КВАДРАТНЫМ ПОДГОЛОВКОМ, M12 × 1,75 × 40-8.8-AA1J		
G	50155	БОЛТ — С ШЕСТИГР. ГОЛОВКОЙ, РЕЗЬБА ПО ВСЕЙ ДЛИНЕ M12 × 1,75 × 25-8.8-AA1J		
H	187518	ШАЙБА — ПЛОСКАЯ		
J	156743	ШАЙБА — ПЛОСКАЯ		
K	172558	ШАЙБА — NORDLOCK 5/8 ДЮЙМА		
L	152730	БОЛТ — С ШЕСТИГР. ГОЛОВКОЙ, РЕЗЬБА ПО ВСЕЙ ДЛИНЕ M12 × 1,75 × 35-10.9-AA1J		
M	136431	ГАЙКА — ШЕСТИГР., ФЛАНЦ., ЦЕНТР., СТОПОРН. M12 × 1,75-10		
N	136757	БОЛТ — С ПОЛУКРУГЛОЙ ГОЛОВКОЙ И КВАДРАТНЫМ ПОДГОЛОВКОМ, M16 × 2 × 45-8.8-AAJ1		
P	136440	ГАЙКА — ФЛАНЦЕВАЯ, ШЕСТИГРАННАЯ, СТОПОРН., M16 × 2-10-AA1J		
Q	136736	ГАЙКА — ФЛАНЦЕВАЯ, ШЕСТИГРАННАЯ, ВЕРХН., СТОПОРНАЯ M16 × 1,5-10-AA2L		
R	136291	БОЛТ — С ПОЛУКРУГЛОЙ ГОЛОВКОЙ И КВАДРАТНЫМ ПОДГОЛОВКОМ, РЕЗЬБА ПО ВСЕЙ ДЛИНЕ, M12 × 1,75 × 35-8.8-ЦИНК		
S	135369	ШАЙБА — ЗАКАЛ. ASTM F436 1/2		
T	135156	ГАЙКА — ШЕСТИГРАННАЯ M12 × 1,75-10-AA1J		
U	30505	ГАЙКА — ШЕСТИГРАННАЯ M10 × 1,5-10-AA1J		

ШНЕК В СБОРЕ — ЛЕВЫЙ РЫЧАГ

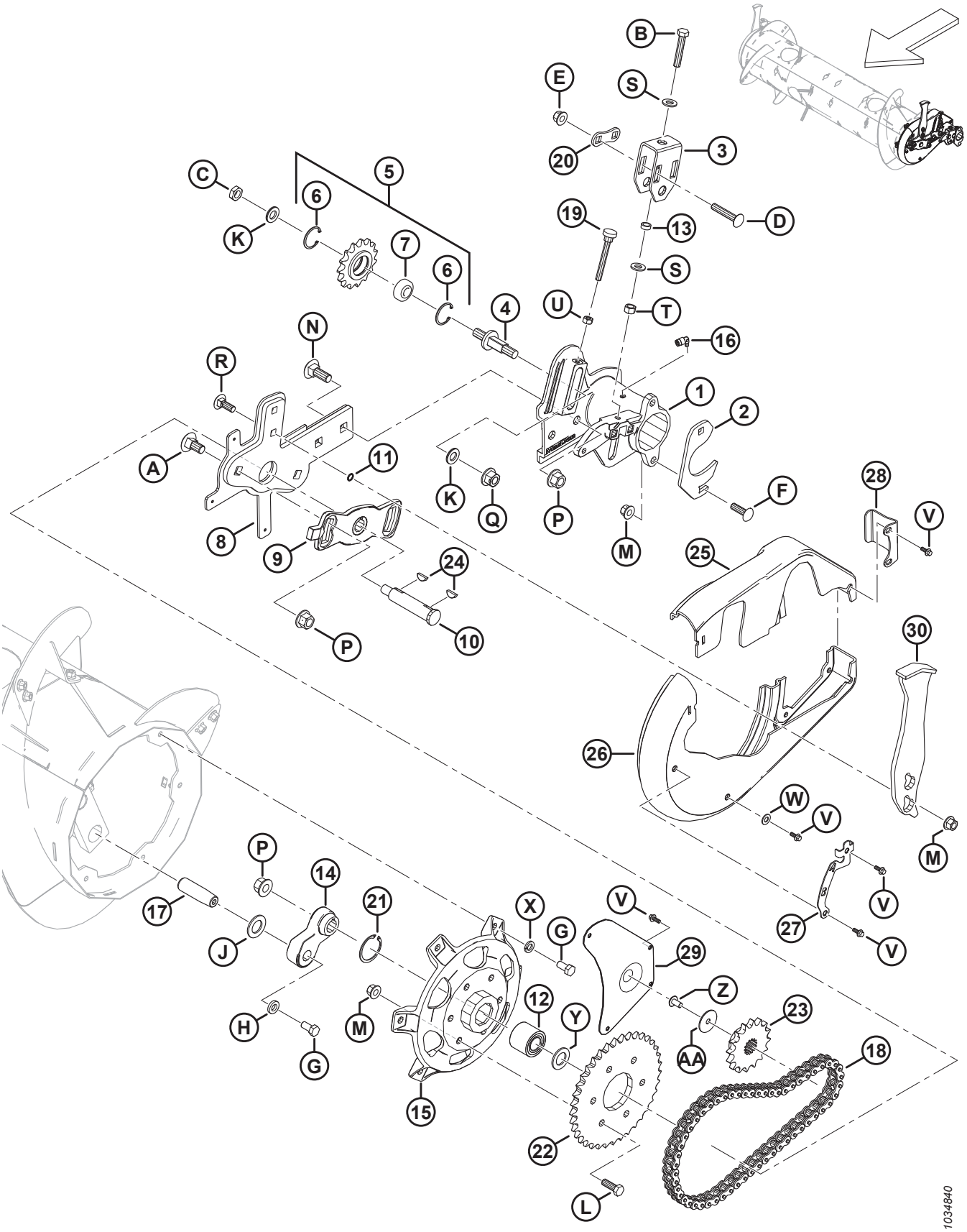

ШНЕК В СБОРЕ — ЛЕВЫЙ РЫЧАГ

Ссылка	Номер детали	Описание	Кол-во	Серийный номер
V	252639	БОЛТ — С ШЕСТИГР. ГОЛОВКОЙ, ФЛАНЦЕВЫЙ, M6 × 1 × 16 × СПЕЦ.-8.8-AA2L		
W	18598	ШАЙБА — ПЛОСКАЯ SAE ВД 13/32 × НД 13/16 ДЮЙМА, AA1J		
X	18638	ШАЙБА — ОБЫЧН. СТОПОРНАЯ 1/2 ДЮЙМА НОМ. ВД AA1J		
Y	123406	ШАЙБА — ПЛОСКАЯ [669]		
Z	135157	ВИНТ — ДЛЯ МЕТАЛЛА		
AA	31465	ШАЙБА — ПЛОСКАЯ		

158 Рычажный механизм — флотации шнека

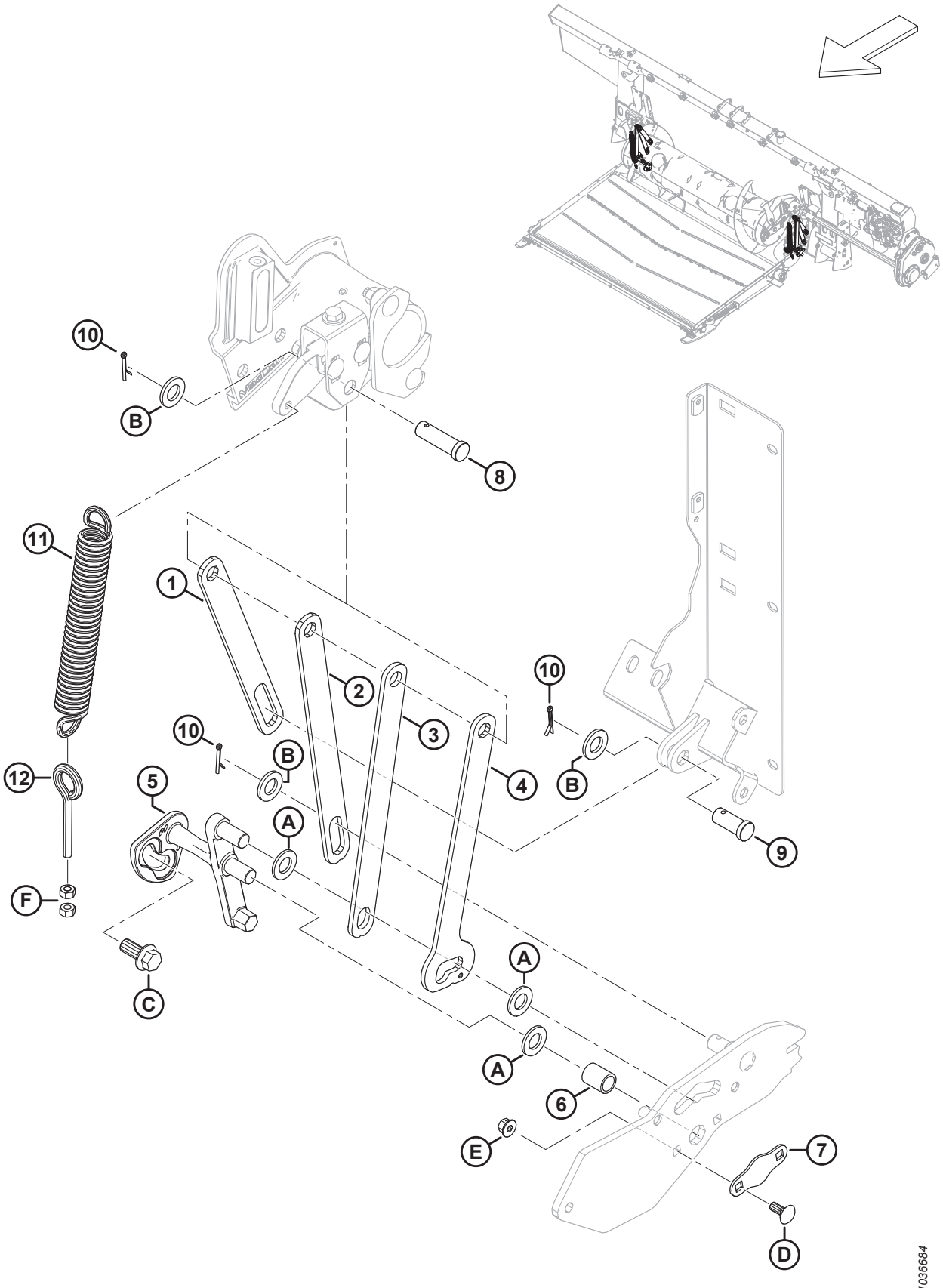

РЫЧАЖНЫЙ МЕХАНИЗМ — ФЛОТАЦИИ ШНЕКА

Ссылка	Номер детали	Описание	Кол-во	Серийный номер
1	322914	ШТАНГА — ОПОРА ШНЕКА, ОГРАНИЧИТЕЛЬ	2	
2	301805	ШТАНГА — ОПОРА ШНЕКА, ЗАДНЯЯ	2	
3	301806	ШТАНГА — ОПОРА ШНЕКА, ПЕРЕДНЯЯ	2	
4	301807	ШТАНГА — ОПОРА ШНЕКА, ДВА ПОЛОЖЕНИЯ	2	
5	337362	РЫЧАГ — ЗАМОК УГЛОВОГО РЫЧАГА ЛЕВ., МЕХАНИЧЕСКАЯ ОБРАБОТКА	1	
	337366	РЫЧАГ — ЗАМОК УГЛОВОГО РЫЧАГА ПРАВ., МЕХАНИЧЕСКАЯ ОБРАБОТКА	1	
6	248348	ТРУБКА — ПРОСТАВКА	2	
7	248349	ПЛАСТИНА — КРЕПЕЖНАЯ	2	
8	322970	ШТИФТ — С ОТВЕРСТИЕМ ПОД ШПЛИНТ, 50 ММ ДЛИНЫ	2	
9	11814	ШТИФТ — С ОТВЕРСТИЕМ ПОД ШПЛИНТ, 30 ММ ДЛИНЫ	2	
10	18648	ШТИФТ — ШПЛИНТ 3/16 ДИАМ. × 1,25 ОЦИНК.	6	
11	245966	ПРУЖИНА — РАСТЯЖЕНИЯ	2	
12	231448	БОЛТ С ПРОУШИНОЙ — M10 × 1,5 × 70-4.8-AA1J	2	
A	18601	ШАЙБА — ПЛОСКАЯ, SAE		
B	112130	ШАЙБА — ЗАКАЛ. ASTM F436 3/4 ДЮЙМА НОМ. ID AB0C		
C	136378	БОЛТ — ФЛАНЦЕВЫЙ, С ШЕСТИГР. ГОЛОВКОЙ, РЕЗЬБА ПО ВСЕЙ ДЛИНЕ, M16 × 2 × 35-10.9		
D	135785	БОЛТ — С ПОЛУКРУГЛОЙ ГОЛОВКОЙ И КВАДРАТНЫМ ПОДГОЛОВКОМ, M10 × 1,5 × 25-8.8-AA1J		
E	135799	ГАЙКА — ШЕСТИГР., ФЛАНЦ., ЦЕНТР., СТОПОРН. M10 × 1,5-10		
F	30505	ГАЙКА — ШЕСТИГРАННАЯ M10 × 1,5-10-AA1J		

159 Комплектующие шнека

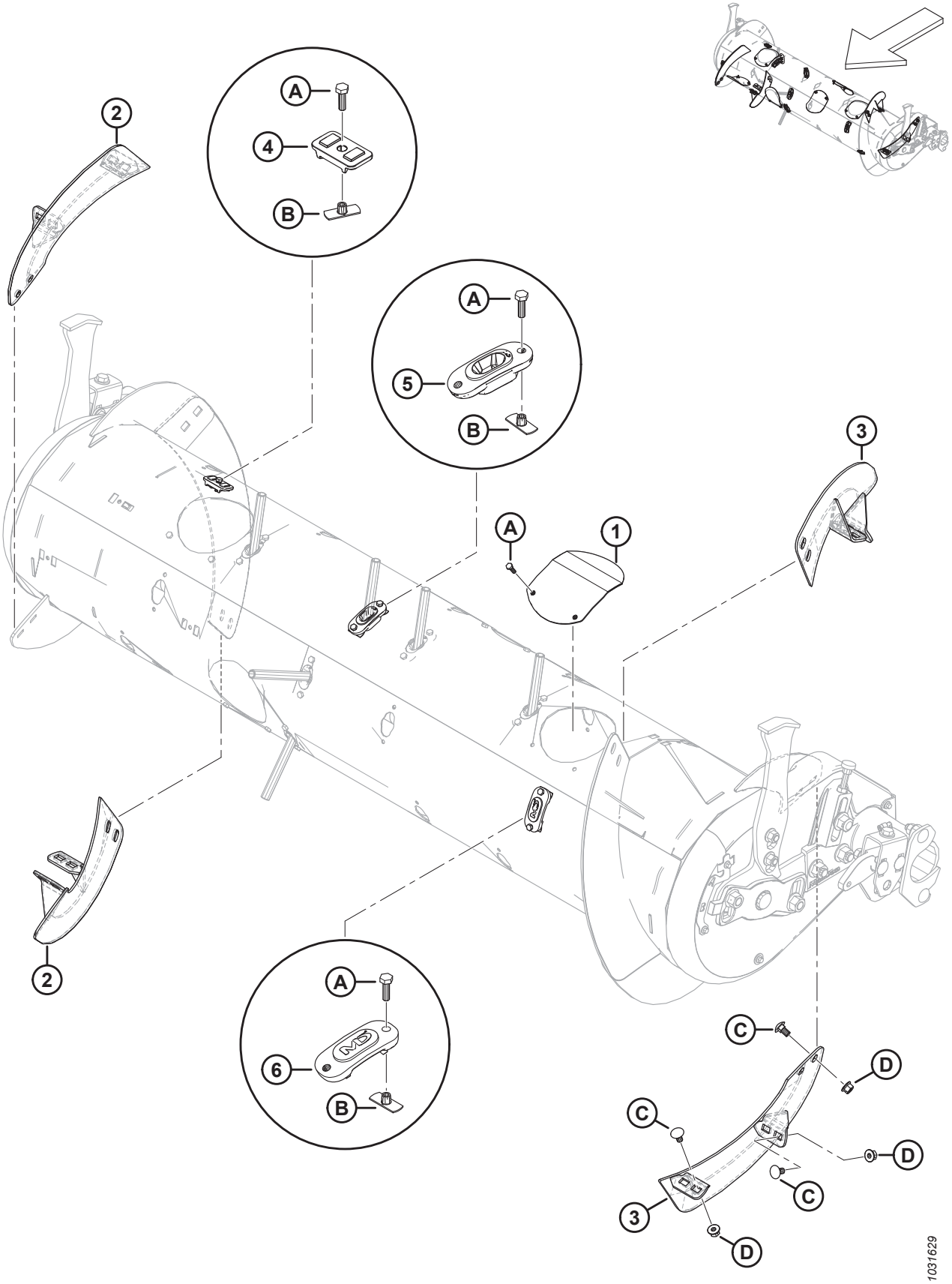

КОМПЛЕКТУЮЩИЕ ШНЕКА

Ссылка	Номер детали	Описание	Кол-во	Серийный номер
1	304494	КРЫШКА СВАРНАЯ	6	
2	287887	ВИТКИ ШНЕКА — ПРАВЫЙ, СРЕДНИЙ, ИЗНОСОСТОЙКИЙ	2	
3	287888	ВИТКИ ШНЕКА — ЛЕВЫЙ, СРЕДНИЙ, ИЗНОСОСТОЙКИЙ	2	
4	213084	ЗАГЛУШКА — ПРОРЕЗЬ ДЛЯ ВИТКА ШНЕКА	4	
5	337143	НАПРАВЛЯЮЩАЯ	22	
6	187137	ЗАГЛУШКА	8	
A	252703	БОЛТ — С ШЕСТИГР. ГОЛОВКОЙ, РЕЗЬБА ПО ВСЕЙ ДЛИНЕ M6 × 1 × 20 × СПЕЦ.-12.9-AF0C		
B	197263	ГАЙКА — ТРОЙНИК M6 × 1		
C	136178	БОЛТ — С ПОЛУКРУГЛОЙ ГОЛОВКОЙ И КВАДРАТНЫМ ПОДГОЛОВКОМ, M10 × 1,5 × 20-8.8-AA1J		
D	135799	ГАЙКА — ШЕСТИГР., ФЛАНЦ., ЦЕНТР., СТОПОРН. M10 × 1,5-10		

160 Комплекты переоборудования шнеков – пальцы и спирали шнеков

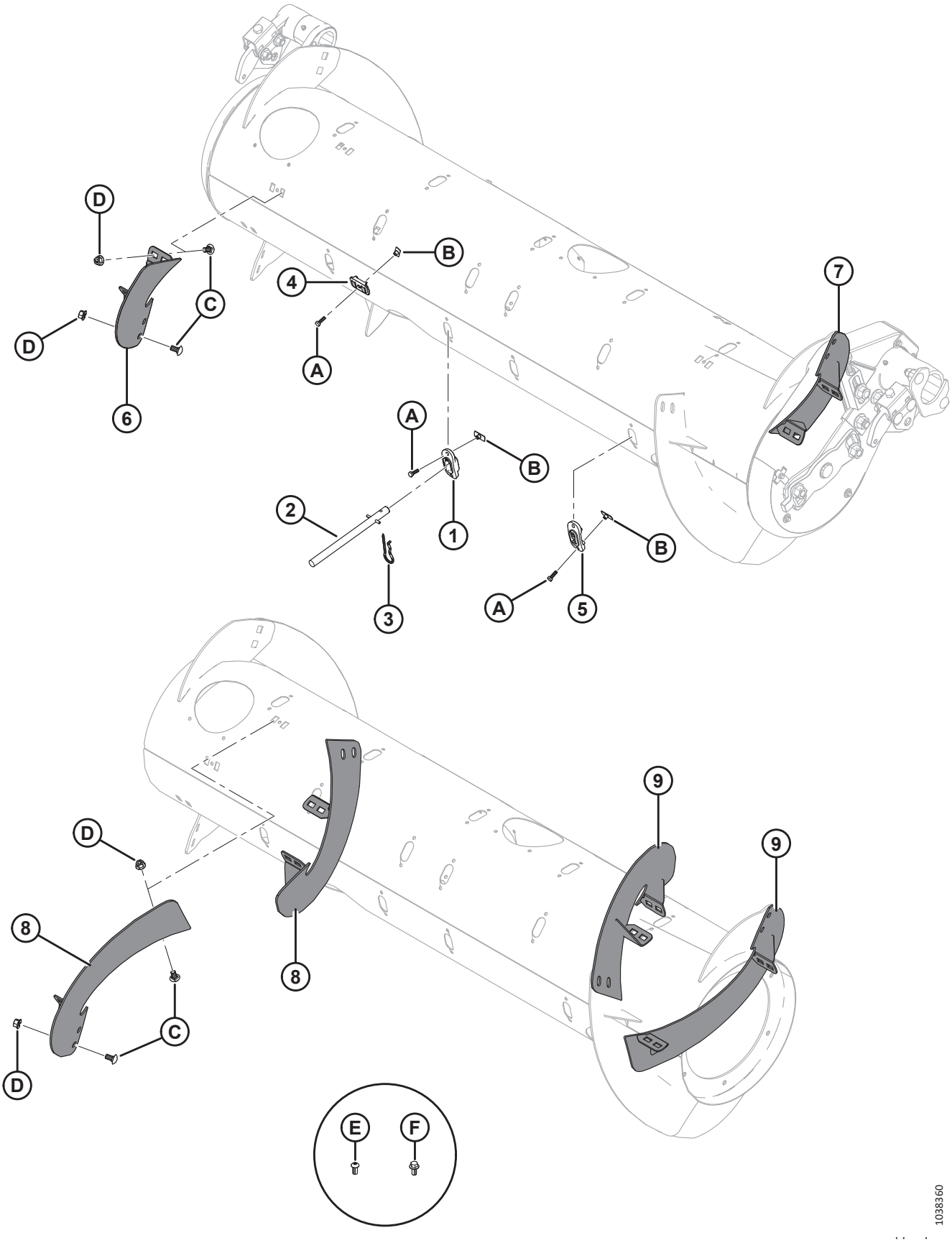

Ссылка	Номер детали	Описание	Кол-во	Серийный номер
	B7343	КОМПЛЕКТ — ПАЛЬЦЫ ПОДАЮЩЕГО ШНЕКА, 4 ШТ. [672]		
	B7344	КОМПЛЕКТ — ВИТОК, КОРОТКИЙ ИЗНОСОСТОЙКИЙ [673]		
	B7345	КОМПЛЕКТ — ВИТОК, ДЛИННЫЙ ИЗНОСОСТОЙКИЙ [674]		
	357233	КОМПЛЕКТ — ВИТОК, КОРОТКИЙ ИЗНОСОСТОЙКИЙ [675]		
	357234	КОМПЛЕКТ — ВИТОК, ДЛИННЫЙ ИЗНОСОСТОЙКИЙ [676]		
1	337143	НАПРАВЛЯЮЩАЯ	4	
2	337152	КОМПЛЕКТ — ПАЛЕЦ [677]	4	
3	123180	ШТИФТ — ЧЕКА	4	
4	213084	ЗАГЛУШКА — ПРОРЕЗЬ ДЛЯ ВИТКА ШНЕКА	4	
5	187137	ЗАГЛУШКА [678]		
6	287887	ВИТОК ШНЕКА, RTD — ПРАВ., СРЕДНИЙ (ИЗНОСОСТОЙКИЙ)	1	
7	287888	ВИТОК, ПОДАЮЩИЙ ШНЕК — ЛЕВ., СРЕДНИЙ (ИЗНОСОСТОЙКИЙ)	1	
8	287890	ВИТОК ШНЕКА, ПОДАЮЩИЙ ШНЕК — ПРАВ., ДЛИНН. (ИЗНОСОСТОЙКИЙ)	2	
9	287889	ВИТОК ШНЕКА, ПОДАЮЩИЙ ШНЕК — ЛЕВ., ДЛИНН. (ИЗНОСОСТОЙКИЙ)	2	
A	252703	БОЛТ — С ШЕСТИГР. ГОЛОВКОЙ, РЕЗЬБА ПО ВСЕЙ ДЛИНЕ M6 × 1 × 20 × СПЕЦ.-12.9-AA2L		
B	197263	ГАЙКА — ТРОЙНИК M6 × 1		
C	136178	БОЛТ — С ПОЛУКРУГЛОЙ ГОЛОВКОЙ И КВАДРАТНЫМ ПОДГОЛОВКОМ, M10 × 1,5 × 20-8.8-AA1J		

672. Включает четыре цельных пальца (MD № 337152), направляющие (MD № 337143), чеки (MD № 123180), заглушки прорезей для витка (MD № 213084) и крепеж. Комплекты можно приобрести только через отдел комплексных товаров.
673. Включает одну пару коротких витков (MD № 287887 и MD № 287888), четыре заглушки прорези для витка (MD № 213084), четыре заглушки (MD № 187137) и крепеж. Комплекты можно приобрести только через отдел комплексных товаров.
674. Включает две пары длинных витков (MD № 287889 и MD № 287890), двенадцать заглушек (MD № 187137) и крепеж. Комплекты можно приобрести только через отдел комплексных товаров.
675. Включает одну пару коротких витков (MD № 287887 и MD № 287888), четыре заглушки прорези для витка (MD № 213084), четыре заглушки (MD № 187137), крепеж и инструкции.
676. Включает две пары длинных витков (MD № 287889 и MD № 287890), двенадцать заглушек (MD № 187137), крепеж и инструкции.
677. Включает цельный палец (не продается отдельно), подпружиненный штифт (MD № 7642), направляющую (MD № 337143) и инструкции.
678. Количество: B7344 = 4, B7345 = 12.

КОМПЛЕКТЫ ПЕРЕОБОРУДОВАНИЯ ШНЕКОВ – ПАЛЬЦЫ И СПИРАЛИ ШНЕКОВ

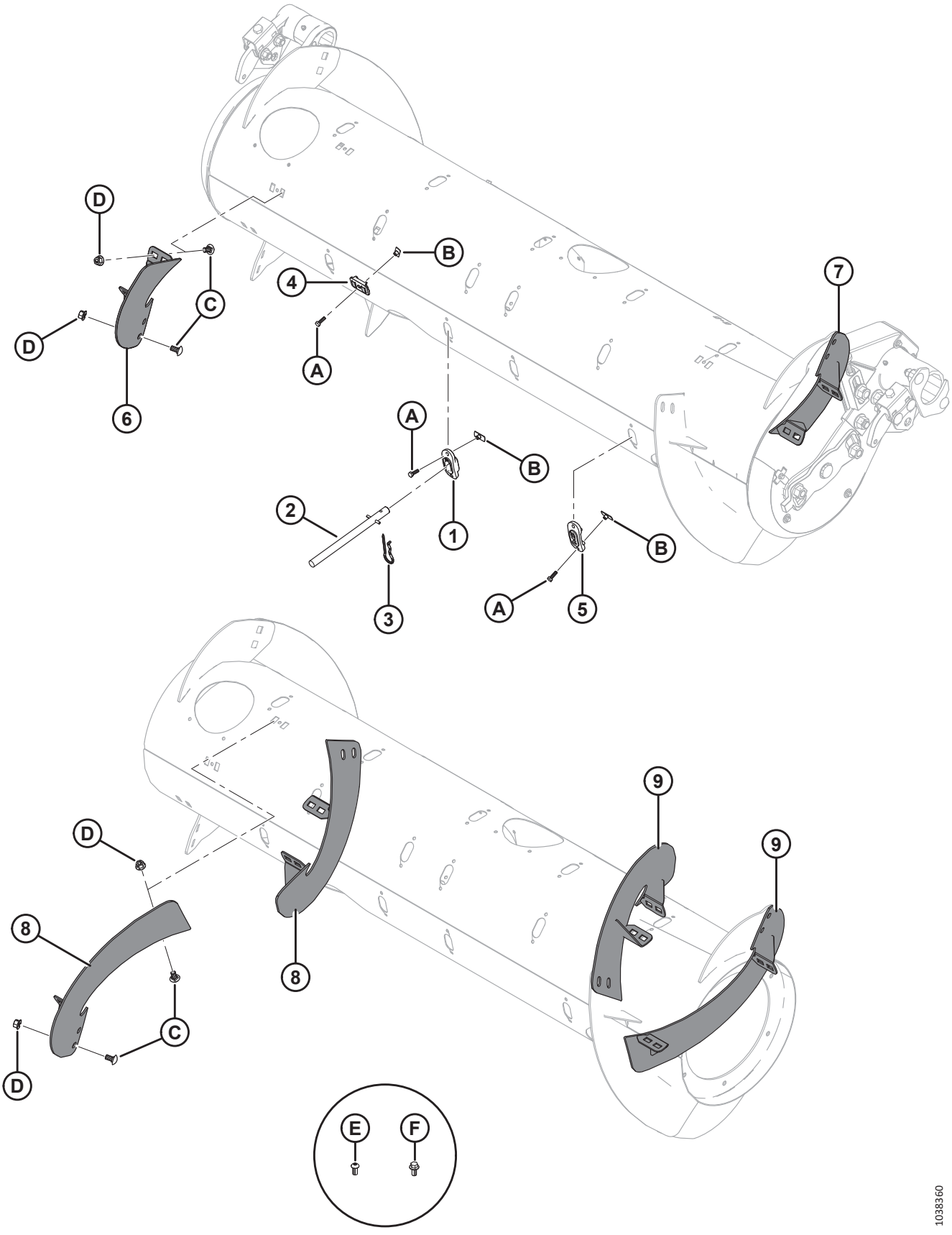

Ссылка	Номер детали	Описание	Кол-во	Серийный номер
D	135799	ГАЙКА — ФЛАНЦЕВАЯ, ШЕСТИГРАННАЯ, СТОПОРНАЯ, M10 × 1,5-10-A3L		
E	135723	ВИНТ — С ВНУТРЕННИМ ШЕСТИГРАННИКОМ В ПОЛУКРУГЛОЙ ГОЛОВКЕ M10 × 1,5 × 20-10.9-AA1J [679]		
F	152655	БОЛТ — С ШЕСТИГР. ГОЛОВКОЙ, ФЛАНЦЕВЫЙ M10 × 1,5 × 20-8.8-AA1J [680]		

679. Только для ультраузкой конфигурации; используется на новых отверстиях, просверленных в витке.
680. Только для ультраузкой конфигурации; используется на новых отверстиях, просверленных в подающем шнеке.

161 Шнек — комплекты дефлекторов стеблей

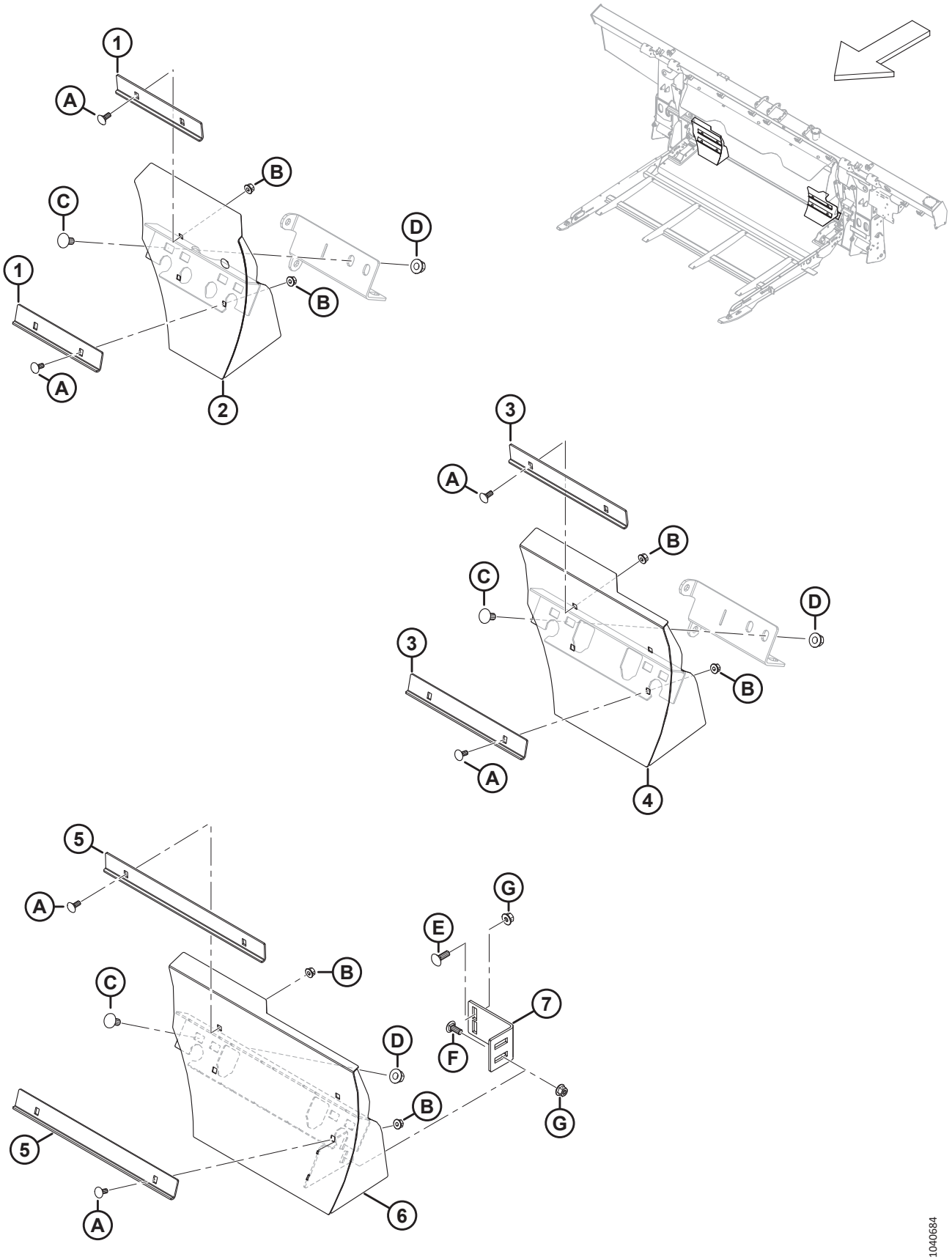

ШНЕК — КОМПЛЕКТЫ ДЕФЛЕКТОРОВ СТЕБЛЕЙ

Ссылка	Номер детали	Описание	Кол-во	Серийный номер
	B7348	КОМПЛЕКТ — ДЕФЛЕКТОРЫ, СРЕДНИЙ ПОДАЮЩИЙ ШНЕК [681]		
	B7347	КОМПЛЕКТ — ДЕФЛЕКТОРЫ, УЗКИЙ ПОДАЮЩИЙ ШНЕК [682]		
	B7314	КОМПЛЕКТ — ДЕФЛЕКТОРЫ, УЛЬТРАУЗК. [683]		
1	314680	УГОЛОК — КОРОТКИЙ СЪЕМНИК [684]	4	
2	337777	ДЕФЛЕКТОР — КОРОТКИЙ, ПРАВЫЙ, СВАРНОЙ [684]	1	
	337778	ДЕФЛЕКТОР — КОРОТКИЙ, ЛЕВЫЙ, СВАРНОЙ [684]	1	
3	328085	УГОЛОК — ДЛИННЫЙ СЪЕМНИК [685]	4	
4	337779	ДЕФЛЕКТОР — ДЛИННЫЙ, ПРАВЫЙ, СВАРНОЙ [685]	1	
	337780	ДЕФЛЕКТОР — ДЛИННЫЙ, ЛЕВЫЙ, СВАРНОЙ [685]	1	
5	328758	УГОЛОК — УЛЬТРАДЛИННЫЙ СЪЕМНИК [686]	4	
6	328760	ДЕФЛЕКТОР — УЛЬТРАДЛИННЫЙ СВАРН. ПРАВ. [686]	1	
	328756	ДЕФЛЕКТОР — УЛЬТРАДЛИННЫЙ СВАРН., ЛЕВ. [686]	1	
7	328763	КРОНШТЕЙН ВКЛАДЫША [686]	2	
A	197171	БОЛТ — С ПОЛУКРУГЛОЙ ГОЛОВКОЙ И КВАДРАТНЫМ ПОДГОЛОВКОМ, M8 × 1,25 × 20-8.8-ЦИНК		
B	135337	ГАЙКА — ФЛАНЦЕВАЯ, ШЕСТИГРАННАЯ, СТОПОРН., M8 × 1,25-8-AA1J		
C	152439	БОЛТ — УКОРОЧЕННЫЙ С ПОЛУКРУГЛОЙ ГОЛОВКОЙ И КВАДРАТНЫМ ПОДГОЛОВКОМ, M12 × 1,75 × 25-8.8-AA1J		
D	136431	ГАЙКА — ШЕСТИГР., ФЛАНЦ., ЦЕНТР., СТОПОРН. M12 × 1,75-10		
E	184662	БОЛТ — С ПОЛУКРУГЛОЙ ГОЛОВКОЙ И КВАДРАТНЫМ ПОДГОЛОВКОМ, РЕЗЬБА ПО ВСЕЙ ДЛИНЕ, M10 × 1,5 × 30-8.8-AA1J		
F	136506	БОЛТ — УКОРОЧЕННЫЙ С ПОЛУКРУГЛОЙ ГОЛОВКОЙ И КВАДРАТНЫМ ПОДГОЛОВКОМ, M10 × 1,5 × 25-8.8-AA1J		
G	135799	ГАЙКА — ШЕСТИГР., ФЛАНЦ., ЦЕНТР., СТОПОРН. M10 × 1,5-10		

681. Для подавателя с шириной проема примерно 1317 мм (52 дюйма). Комплекты можно приобрести только через отдел комплексных товаров.
682. Для подавателя с шириной проема примерно 1115 мм (44 дюйма). Комплекты можно приобрести только через отдел комплексных товаров.
683. Для подавателя с шириной проема примерно 896 мм (35 дюйм.). Комплекты можно приобрести только через отдел комплексных товаров
684. Входит в комплект B7348.
685. Входит в комплект B7347.
686. Входит в комплект B7314.

162 Шнек — смазочные линии

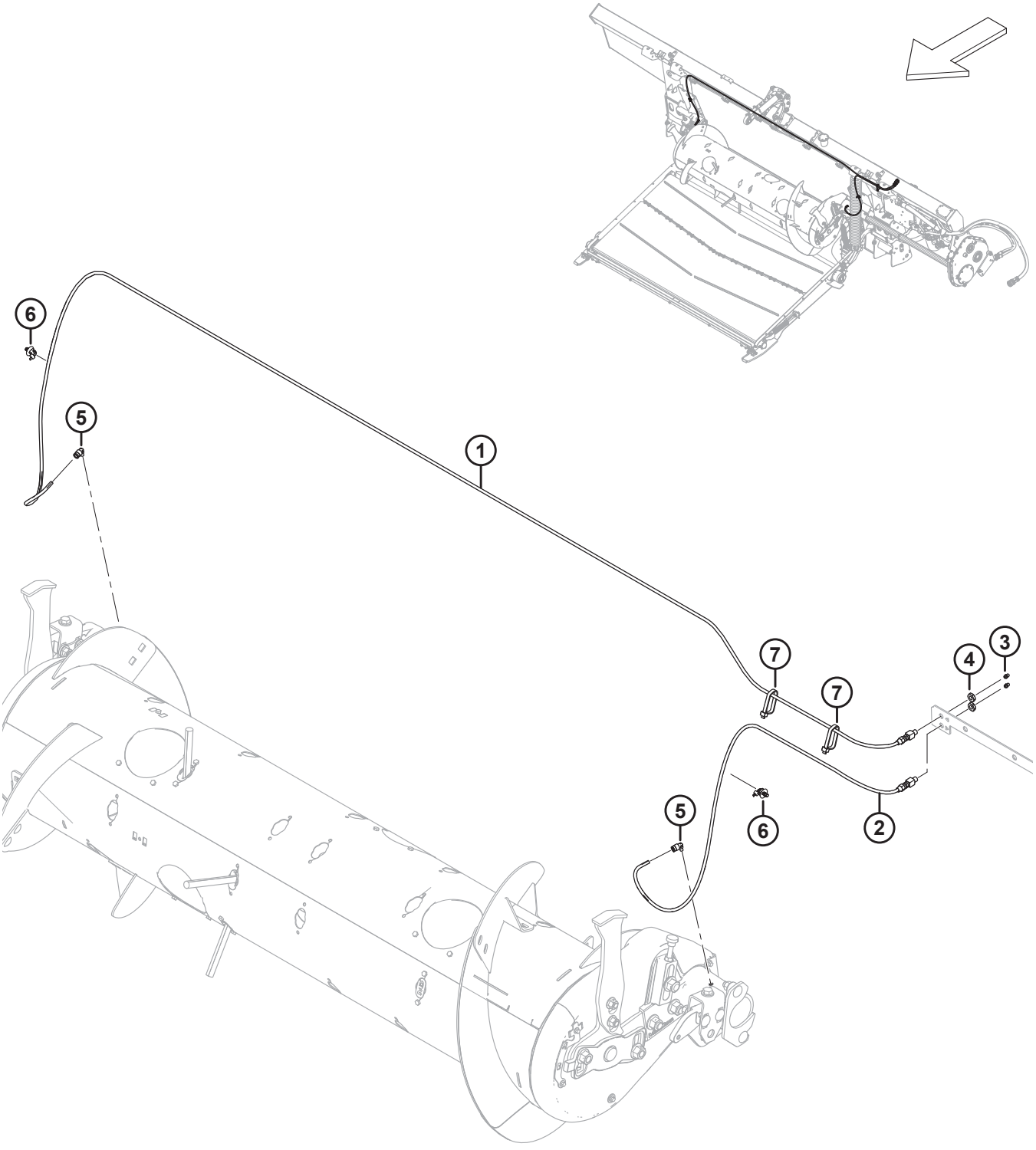

Ссылка	Номер детали	Описание	Кол-во	Серийный номер
1	322961	СМАЗОЧНАЯ ЛИНИЯ — ДЛИНА 3170 ММ [687]	1	
2	322962	СМАЗОЧНАЯ ЛИНИЯ — ДЛИНА 1165 ММ [687]	1	
3	18671	ФИТИНГ — СМАЗОЧН. 1/4, 28 АМЕР. УНИФ. МЕЛК. РЕЗЬБА	2	
4	320259	ГАЙКА — ШЕСТИГРАННАЯ 1/8-27 NPSM-СПЕЦ.-КЛАСС ПРОЧНОСТИ 2-ЦИНК	2	
5	301427	ФИТИНГ — БЫСТРОРАЗЪЕМНЫЙ, 90°	2	
6	136655	КРЕПЕЖНАЯ ДЕТАЛЬ — УСТАНОВКА «ЕЛОЧКОЙ» СО СТЯЖКОЙ	2	
7	30753	КРЕПЛЕНИЕ — СТЯЖКА ПЛАСТИКОВАЯ ЧЕРНАЯ	2	

687. В комплект входят смазочный фитинг (MD № 18671) и шестигранная гайка (MD № 320259).

163 Звено флотации и настройка и измерение флотации

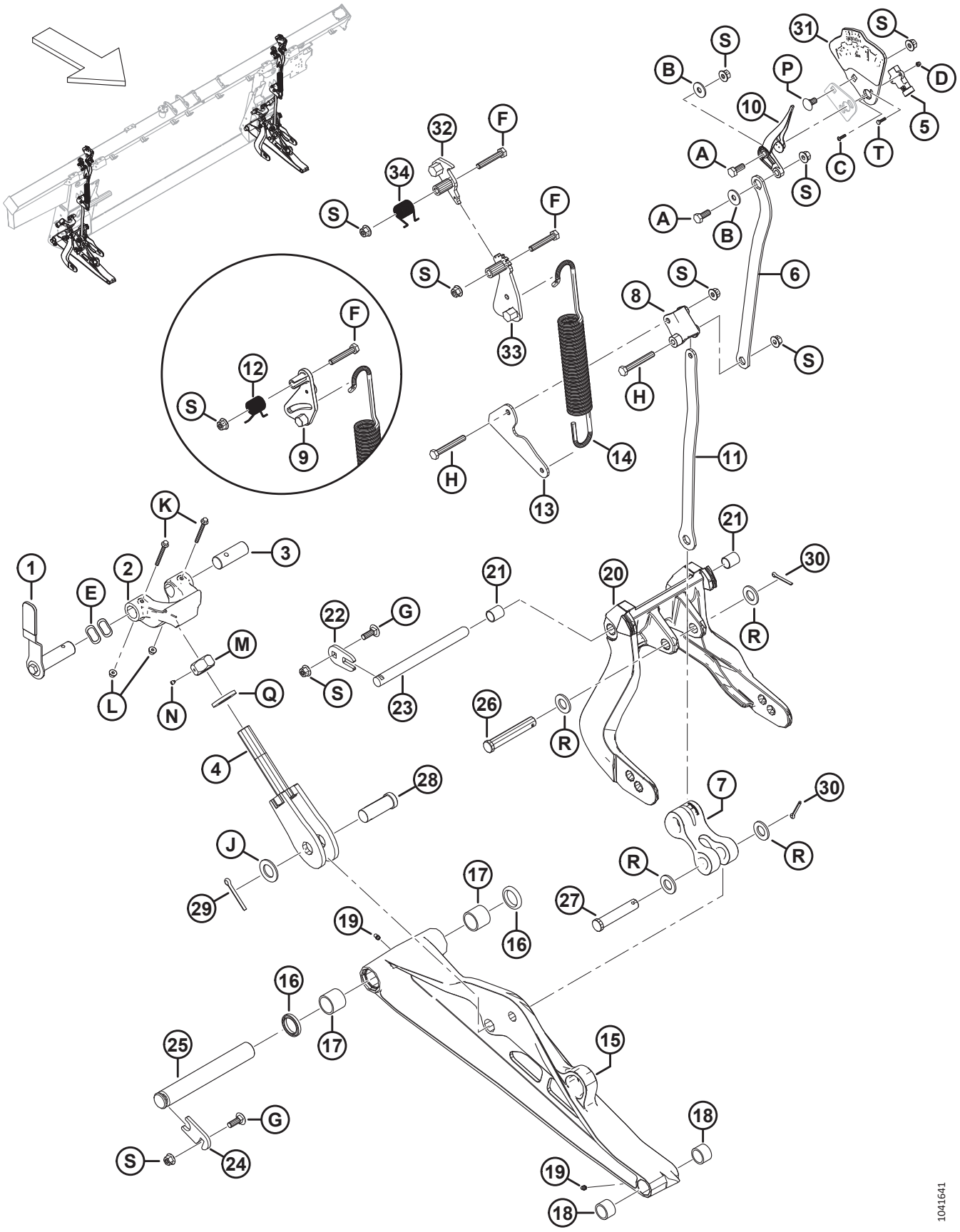

Ссылка	Номер детали	Описание	Кол-во	Серийный номер
1	328538	УЗЕЛ РУЧКИ — ЗАМОК ФЛОТАЦИИ [688]	2	
	328491	РУКОЯТКА — РУЧКА	2	
2	301513	НИЖНИЙ УПОР, ЛИТАЯ ДЕТАЛЬ, МЕХ. ОБРАБОТКА	2	
3	314276	ШТИФТ — ШАРНИР	2	
4	322219	БОЛТ — СВАРНАЯ ДЕТАЛЬ	2	
5	500303	ДАТЧИК — ВРАЩЕНИЯ, ДВОЙНОЙ, БЕСКОНТАКТНЫЙ [689]	2	
6	337634	ПЛАСТИНА — ВЕРХНЕЕ СОЕДИНЕНИЕ	2	
7	328133	ТЯГА — РЫЧАГ	2	
8	337821	РЫЧАГ — FSM С МАШИННОЙ ОБРАБОТКОЙ	2	
9	322981	ЛИТАЯ ДЕТАЛЬ — РЫЧАГ FSM (2023 И РАНЕЕ) [690]	ПРИ НЕОБХОДИМОСТИ	
10	347923	ИГОЛКА ИНДИКАТОРА	2	
11	337635	ПЛАСТИНА — НИЖНЕЕ СОЕДИНЕНИЕ	2	
12	322046	ПРУЖИНА — КРУЧЕНИЯ (2023 И РАНЕЕ) [691]	ПРИ НЕОБХОДИМОСТИ	
13	337636	ПЛАСТИНА — ПРУЖИННОЕ СОЕДИНЕНИЕ	2	
14	322557	ПРУЖИНА — РАСТЯЖЕНИЯ	2	
15	357299	УЗЕЛ — НИЖНЕЕ СОЕДИНЕНИЕ [692]	2	
16	113222	КОМПЛЕКТ УПЛОТНЕНИЙ [693]		
17	100500	ПОДШИПНИК — ИГОЛЬЧАТЫЙ	4	
18	49904	ПОДШИПНИК — ИГОЛЬЧАТЫЙ	4	
19	320500	ФИТИНГ — СМАЗОЧНЫЙ 1/4-28 UNF КОНИЧЕСКАЯ РЕЗЬБА	4	
20	357492	УЗЕЛ — РЫЧАГ ФЛОТАЦИИ [694]	2	
21	156501	ВТУЛКА — ПЛАСТИК	4	
22	301633	ПЛАСТИНА	2	

688. В комплект входят рычаг замка флотации (не продается отдельно), головка ручки (MD № 328491), штифт замка флотации (не продается отдельно) и крепеж (MD № 30627, MD № 184712).
689. Датчик вращения MD № 328412 заменен на датчик вращения MD № 500303. Заказывайте датчик вращения MD № 328412 до использования всех запасов, затем заказывайте датчик вращения MD № 500303.
690. Рычаг FSM (MD № 322981) является ремонтной деталью только машин 2023 модельного года и раннее.
691. Пружина кручения (MD № 322046) является ремонтной деталью только машин 2023 модельного года и раннее.
692. В комплект узла нижнего звена входят комплект уплотнений (MD № 113222), два игольчатых подшипника (MD № 100500), два игольчатых подшипника (MD № 49904) и два смазочных фитинга (MD № 320500).
693. В комплект входит одно уплотнение (не продается отдельно) и инструкции.
694. В комплект входят две пластмассовые втулки (MD № 156501).

ЗВЕНО ФЛОТАЦИИ И НАСТРОЙКА И ИЗМЕРЕНИЕ ФЛОТАЦИИ

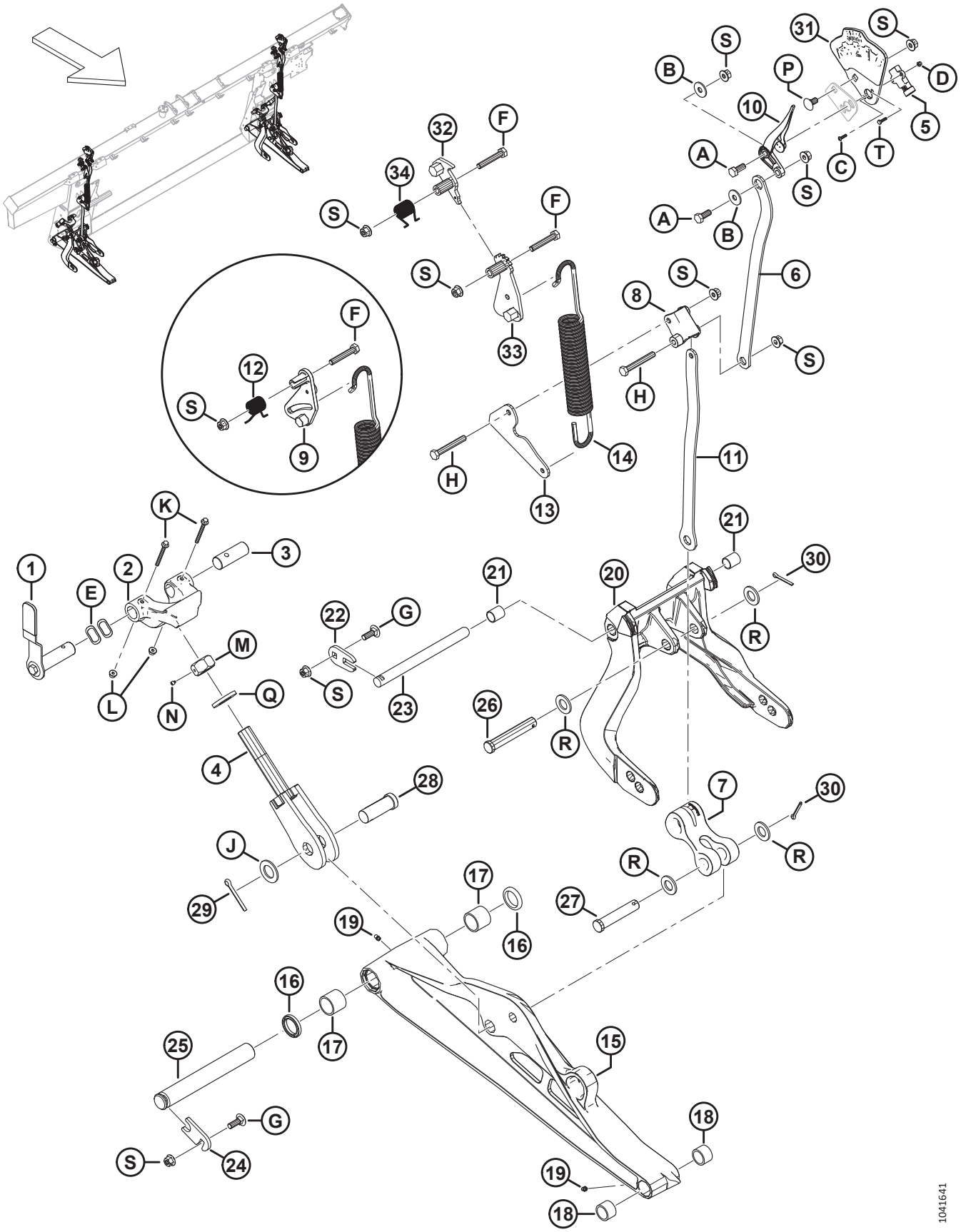

Ссылка	Номер детали	Описание	Кол-во	Серийный номер
23	335144	ШТИФТ — ШАРНИР	2	
24	212250	ПЛАСТИНА — ФИКСАТОР ШТИФТА	2	
25	248261	ШТИФТ	2	
26	156741	ШТИФТ — С ОТВЕРСТИЕМ ПОД ШПЛИНТ	2	
27	20312	ШТИФТ — С ОТВЕРСТИЕМ ПОД ШПЛИНТ	2	
28	135995	ШТИФТ — С ОТВЕРСТИЕМ ПОД ШПЛИНТ	2	
29	18609	ШТИФТ — ШПЛИНТ 1/4 ДИАМ. × 2 ОЦИНК.	2	
30	18608	ШТИФТ — ШПЛИНТ 3/16 ДИАМ. × 1,5 ОЦИНК.	4	
31	357455	ПЛАСТИНА — ИНДИКАТОР С НАКЛЕЙКОЙ [695]	2	
32	360971	КУЛАЧОК — FSM СВАРНОЙ [696]	2	
33	360756	РЫЧАГ — FSM СВАРНОЙ [697]	2	
34	368017	ПРУЖИНА — КРУЧЕНИЯ [697]	2	
A	30627	БОЛТ — С ШЕСТИГР. ГОЛОВКОЙ, TFL M10 × 1,5 × 25-8.8-A3L		
B	184712	ШАЙБА — ПЛОСКАЯ БОЛЬШАЯ M10-200HV		
C	320389	ВИНТ — С ВНУТРЕННИМ ШЕСТИГРАННИКОМ В ПОЛУКРУГЛОЙ ГОЛОВКЕ M4 × 0,7 × 16-A2-НЕРЖ.СТ.		
D	320390	ГАЙКА — ШЕСТИГРАННАЯ NYLOC M4 × 0,7-8-A2-НЕРЖ.СТ.		
E	252564	ШАЙБА — ВОЛНИСТАЯ		
F	184664	БОЛТ — С ШЕСТИГР. ГОЛОВКОЙ, M10 × 1,5 × 60-8.8-AA1J		
G	184662	БОЛТ — С ПОЛУКРУГЛОЙ ГОЛОВКОЙ И КВАДРАТНЫМ ПОДГОЛОВКОМ, РЕЗЬБА ПО ВСЕЙ ДЛИНЕ, M10 × 1,5 × 30-8.8-AA1J		
H	184659	БОЛТ — С ШЕСТИГР. ГОЛОВКОЙ, M10 × 1,5 × 75-8.8-AA1J		
J	156743	ШАЙБА — ПЛОСКАЯ		
K	136704	БОЛТ — С ШЕСТИГР. ГОЛОВКОЙ, ФЛАНЦЕВЫЙ, M6 × 1 × 60-8.8-AA2L		
L	152668	ГАЙКА — ШЕСТИГР., ФЛАНЦ., ЦЕНТР., СТОПОРН. M6 × 1-8		
M	133047	ГАЙКА — НИЖНИЙ УПОР, МЕХАНИЧЕСКАЯ ОБРАБОТКА		
N	136596	ВИНТ — УСТАНОВОЧНЫЙ, КОЛПАЧКОВЫЙ 1/4-20 × 1/4		
P	136178	БОЛТ — С ПОЛУКРУГЛОЙ ГОЛОВКОЙ И КВАДРАТНЫМ ПОДГОЛОВКОМ, M10 × 1,5 × 20-8.8-AA1J		
Q	31774	ШАЙБА — ПЛОСКАЯ 1-1/8-30 HRC-AC0C		
R	18601	ШАЙБА — ПЛОСКАЯ, SAE		

695. В комплект входят пластина индикатора (не продается отдельно) и наклейка о настройке флотации и замере (MD № 328142).
696. Для машин 2024 модельного года и позднее.
697. Для машин 2024 модельного года и позднее.

ЗВЕНО ФЛОТАЦИИ И НАСТРОЙКА И ИЗМЕРЕНИЕ ФЛОТАЦИИ

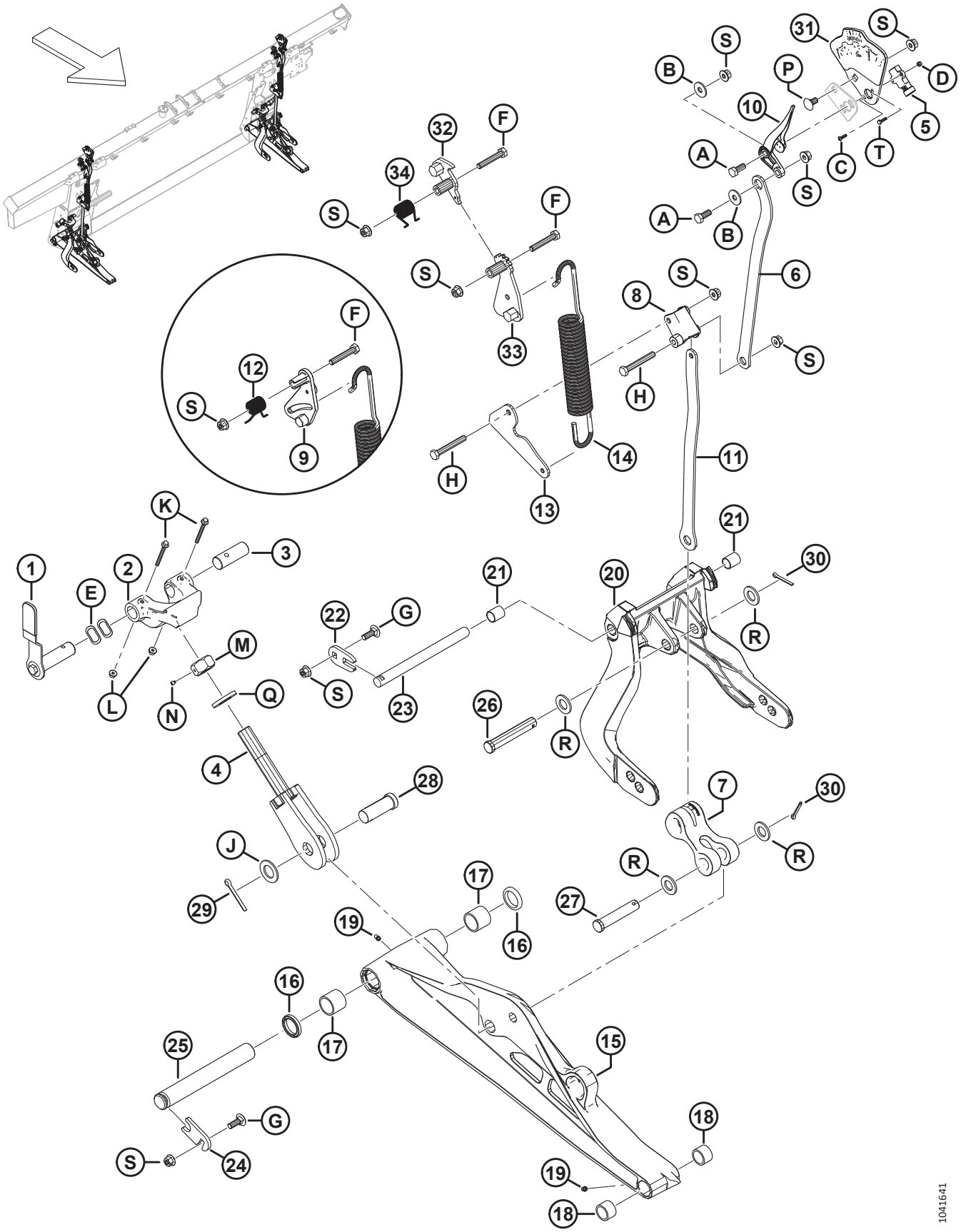

Ссылка	Номер детали	Описание	Кол-во	Серийный номер
S	135799	ГАЙКА — ШЕСТИГР., ФЛАНЦ., ЦЕНТР., СТОПОРН. M10 × 1,5-10		
T	197319	БОЛТ — С ШЕСТИГР. ГОЛОВКОЙ, РЕЗЬБА ПО ВСЕЙ ДЛИНЕ M4 × 0,7 × 16-8.8-AA1J		

164 Комплект модернизации шарнира блокировки флотации

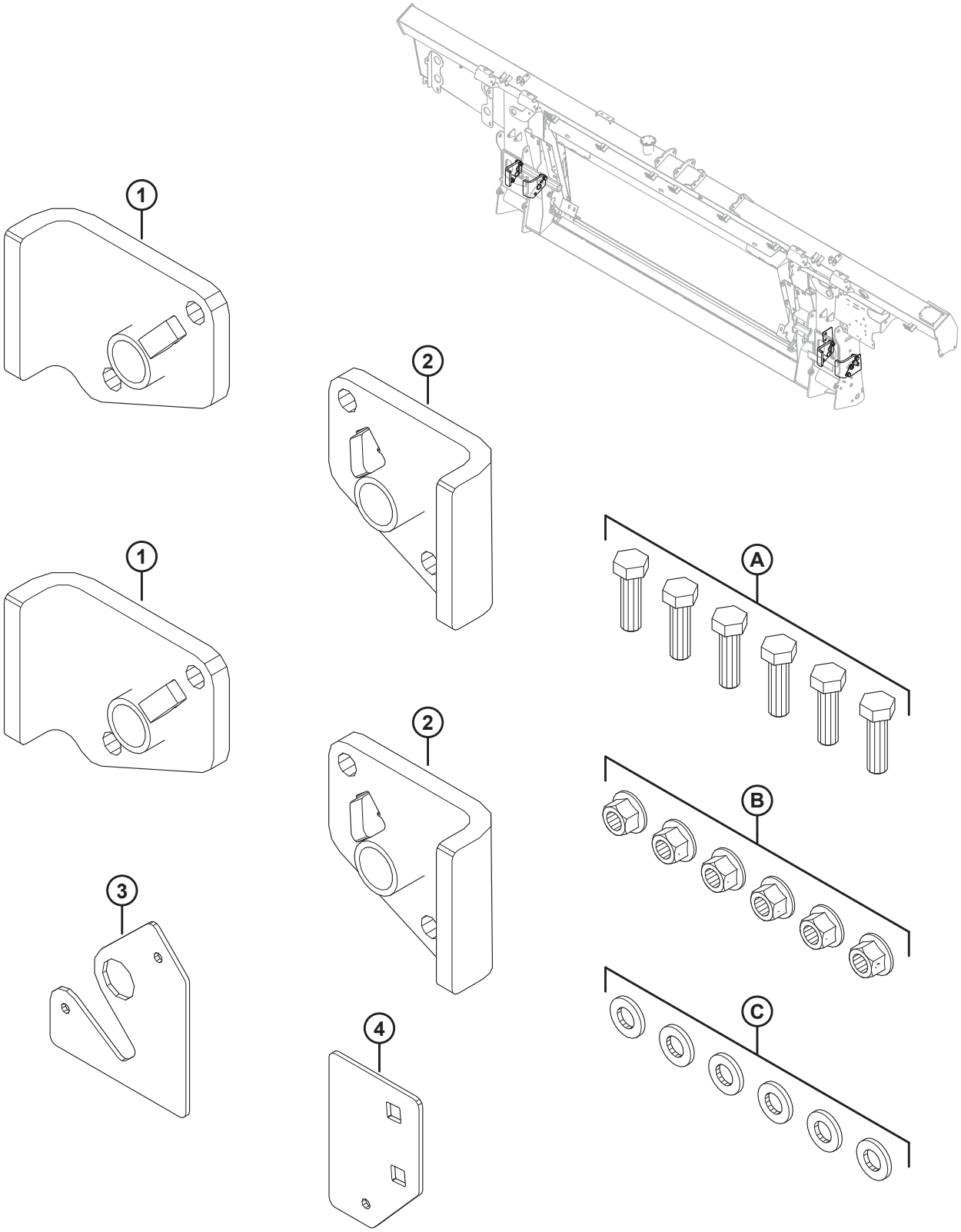

КОМПЛЕКТ МОДЕРНИЗАЦИИ ШАРНИРА БЛОКИРОВКИ ФЛОТАЦИИ

Ссылка	Номер детали	Описание	Кол-во	Серийный номер
	352697	КОМПЛЕКТ — МОДЕРНИЗАЦИИ ШАРНИРА БЛОКИРОВКИ ФЛОТАЦИИ [698]	1	
1	NSS	УЗЕЛ — МОДЕРНИЗАЦИИ ПРАВОГО ШАРНИРА	2	
2	NSS	УЗЕЛ — МОДЕРНИЗАЦИИ ЛЕВОГО ШАРНИРА	2	
3	NSS	ПЛАСТИНА — ВНЕШНИЙ ШАБЛОН ОТВЕРСТИЙ	1	
4	NSS	ПЛАСТИНА — ВНУТРЕННИЙ ШАБЛОН ОТВЕРСТИЙ	1	
A	184669	БОЛТ — С ШЕСТИГР. ГОЛОВКОЙ, M12 × 1,75 × 40-8.8-AA1J		
B	136431	ГАЙКА — ШЕСТИГР., ФЛАНЦ., ЦЕНТР., СТОПОРН. M12 × 1,75-10		
C	30636	ШАЙБА — ПЛОСКАЯ, УЗКАЯ M12 ИЗ МЯГКОЙ СТАЛИ AA1J		

698. Комплект включает все перечисленные детали и инструкции.

165 Пружина флотации

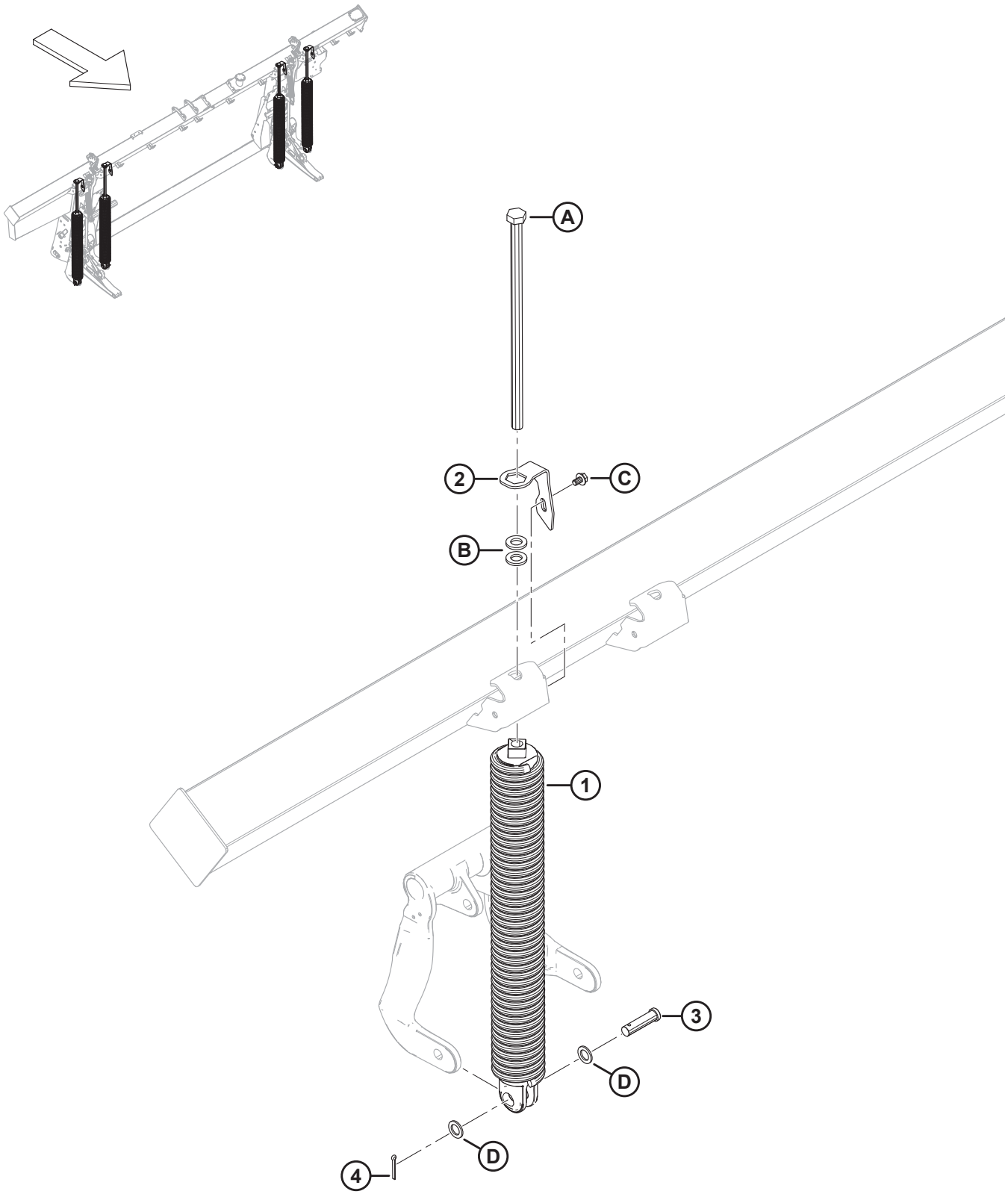

ПРУЖИНА ФЛОТАЦИИ

Ссылка	Номер детали	Описание	Кол-во	Серийный номер
1	308878	ПРУЖИНА — УЗЕЛ [699]		
	308879	ПРУЖИНА — УЗЕЛ, МОЩНАЯ [699]		
2	322668	ЗАТВОР — ПРУЖИННЫЙ	4	
3	30463	ШТИФТ — С ОТВЕРСТИЕМ ПОД ШПЛИНТ	4	
4	18608	ШТИФТ — ШПЛИНТ 3/16 ДИАМ. × 1,5 ОЦИНК.	4	
A	136088	БОЛТ — С ШЕСТИГР. ГОЛОВКОЙ,РЕЗЬБА ПО ВСЕЙ ДЛИНЕ M20 × 2,5 × 450 × СПЕЦ.-8.8-AA1J		
B	21540	ШАЙБА — ЗАКАЛ. ASTM F436 M20-340HV-AB2C		
C	136151	БОЛТ — ФЛАНЦЕВЫЙ, С ШЕСТИГР. ГОЛОВКОЙ, РЕЗЬБА ПО ВСЕЙ ДЛИНЕ M10 × 1,5 × 16-8.8-AA1J		
D	1709	ШАЙБА — ПЛОСКАЯ		

699. На каждом копирующем модуле предусмотрено четыре пружины, но сочетание пружин (MD № 308878 и MD № 308879) зависит от ширины жатки. Для жаток FD225 и FD230 с одинарным ножом требуется 4 изделия 308878; для жаток FD235 с одинарным ножом требуется 3 изделия 308878 и 1 изделие 308879 на левой боковой стороне снаружи; для жаток FD235 с двойным ножом требуется 3 изделия 308878 и 1 изделие 308879 на правой боковой стороне снаружи; для жаток FD240 с одинарным ножом и сдвоенным мотовилом требуется 3 изделия 308878 и 1 изделие 308879 на левой боковой стороне снаружи; для жаток FD240 с двойным ножом и сдвоенным мотовилом, для жаток FD240 с одинарным ножом и строенным мотовилом, для жаток FD240 с двойным ножом и строенным мотовилом, для всех жаток FD241 и FD245 с двойным ножом требуется 2 изделия 308878 на внутренних сторонах и 2 изделия 308879 на внешних сторонах; для жаток FD250 с двойным ножом требуется 3 изделия 308879 и 1 изделие 308878 на внутренней стороне слева.

166 Компоненты для крепления копирующего модуля и накладка — с FM200 до серии FD2 (модельный год 2021 и ранее)

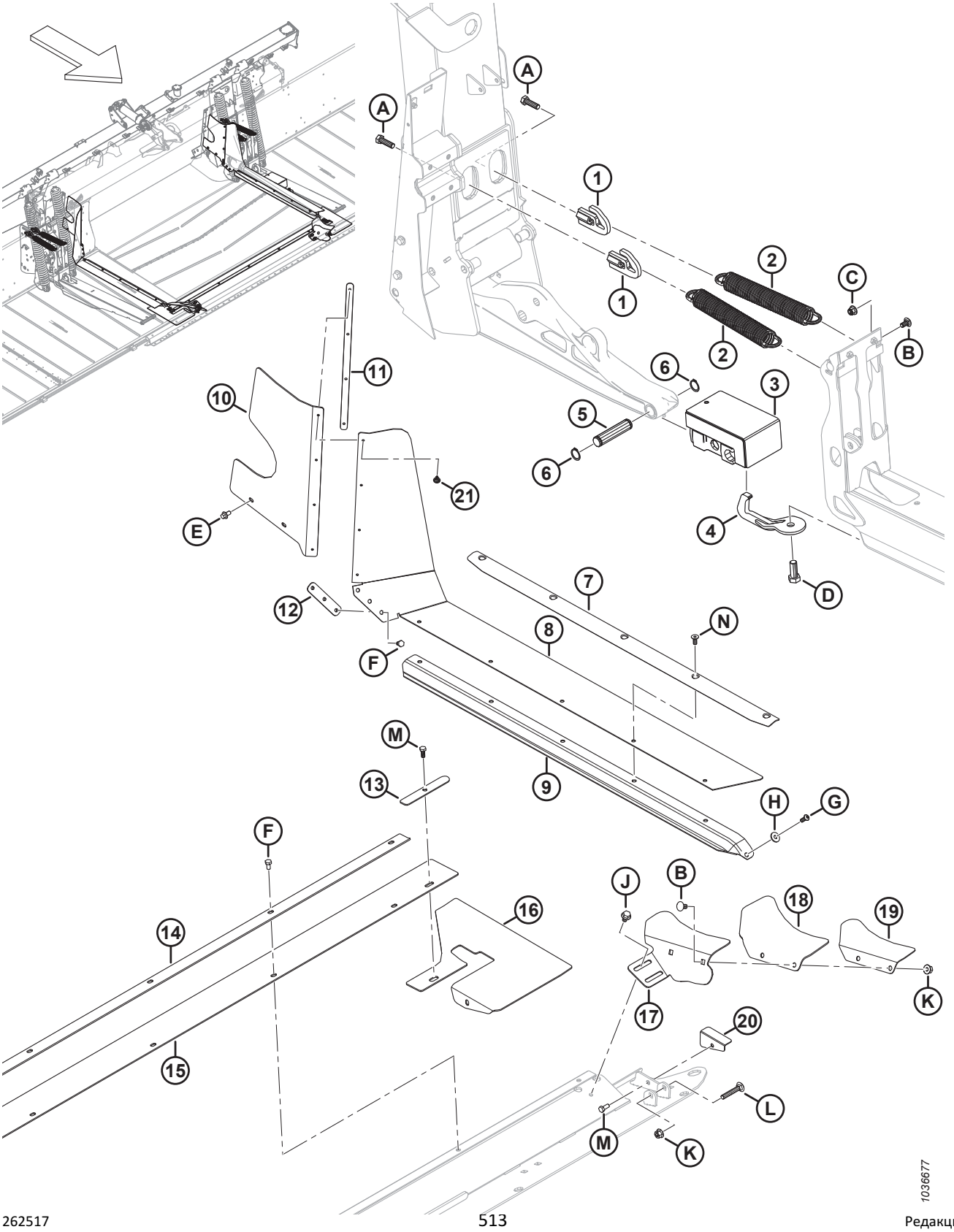

КОМПОНЕНТЫ ДЛЯ КРЕПЛЕНИЯ КОПИРУЮЩЕГО МОДУЛЯ И НАКЛАДКА — С FM200 ДО СЕРИИ FD2 (МОДЕЛЬНЫЙ ГОД 2021 И РАНЕЕ)

Ссылка	Номер детали	Описание	Кол-во	Серийный номер
1	322676	НАТЯЖИТЕЛЬ НАКЛОННОЙ ПРУЖИНЫ — СВАРНОЙ	4	–421189
2	340125	ПРУЖИНА РАСТЯЖЕНИЯ — НАКЛОН ЖАТКИ	4	–421189
3	258703	ГИБКИЙ РЕЗИНОВЫЙ БЛОК — В СБОРЕ	2	–421189
4	258876	КРЮК РАСЦЕПНОГО ПРЕДОХРАНИТЕЛЯ — СВАРНОЙ	2	–421189
5	258318	ШТИФТ — ШАРНИР	2	–421189
6	18898	КОЛЬЦО — ВНЕШН. СТОПОРНОЕ	4	–421189
7	337407	ФИКСАТОР — УПЛОТНЕНИЕ И НАКЛАДКА	2	–421189
8	ССЫЛКА	ВКЛАДЫШ — СРЕДНЯЯ ДЕКА, БОКОВ., ГИБК. [700]	2	-421189
	347963	КОМПЛЕКТ — СРЕДНЯЯ НАКЛАДКА, ВЕРХН. [701]		-421189
9	REF	УПЛОТНЕНИЕ — ДЕКА ПОДАЮЩЕГО ПОЛОТНА [702]	OPT	–421189
10	328348	НАКЛАДКА — ЛЕВ. ЗАДН. ВЕРХН.	1	–421189
	328349	НАКЛАДКА— ПРАВ. ЗАДН. ВЕРХН.	1	–421189
11	276770	ПЛАСТИНА — ФИКСАТОР УПЛОТНЕНИЯ	2	–421189
12	213713	ДЕРЖАТЕЛЬ — ВКЛАДЫШ С МАШИННОЙ ОБРАБОТКОЙ	2	–421189
13	301127	ПЛАСТИНА — ФИКСАТОР УПЛОТНЕНИЯ	2	–421189
14	301126	ДЕРЖАТЕЛЬ — ЦЕНТРАЛЬН. НАКЛАДКА	1	–421189
15	295261	НАКЛАДКА— ЛОТОК, ЦЕНТРАЛЬН.	1	–421189
16	295992	ЩИТОК — УГОЛ ЛОТКА, ГИБКИЙ	2	–421189
17	337457	ОПОРА — ЛЕВЫЙ ЧИСТИК	1	–421189
	337463	ОПОРА — ПРАВЫЙ ЧИСТИК	1	–421189
18	304040	ЩИТОК — ЧИСТИК	2	–421189
19	337456	ФИКСАТОР — ЛЕВЫЙ ЧИСТИК	1	–421189
	337464	ФИКСАТОР — ПРАВЫЙ ЧИСТИК	1	–421189
20	276117	ДЕРЖАТЕЛЬ — ЩИТОК ЛОТКА, ЛЕВЫЙ	1	–421189
	276062	ДЕРЖАТЕЛЬ — ЩИТОК ЛОТКА, ПРАВЫЙ	1	–421189
21	293053	ЗАКЛЕПКА — ВЫТЯЖНАЯ	8	–421189
A	184669	БОЛТ — С ШЕСТИГР. ГОЛОВКОЙ, M12 × 1,75 × 40-8.8-AA1J		

700. Цельный средний вкладыш был заменен на двухкомпонентный вкладыш большей толщины. При замене цельного среднего вкладыша заказывайте комплект среднего вкладыша (MD № 347963). В комплект входят все детали, необходимые как для левой, так и для правой стороны копирующего модуля: два средних вкладыша (MD № 347500), два верхних средних вкладыша (MD № 347775), две фиксирующие пластины (MD № 347778) и заклепки (MD № 293053).
701. В комплект входят все детали, необходимые как для левой, так и для правой стороны копирующего модуля: две средних накладки (MD № 347500), две верхних средних накладки (MD № 347775), две фиксирующие пластины (MD № 347778) и заклепки (MD № 293053).
702. О деталях для обслуживания см. раздел *187 (Опция) Полный комплект стыковочных вкладышей FM200 — серия FD2, страница 575*.

КОМПОНЕНТЫ ДЛЯ КРЕПЛЕНИЯ КОПИРУЮЩЕГО МОДУЛЯ И НАКЛАДКА — С FM200 ДО СЕРИИ FD2 (МОДЕЛЬНЫЙ ГОД 2021 И РАНЕЕ)

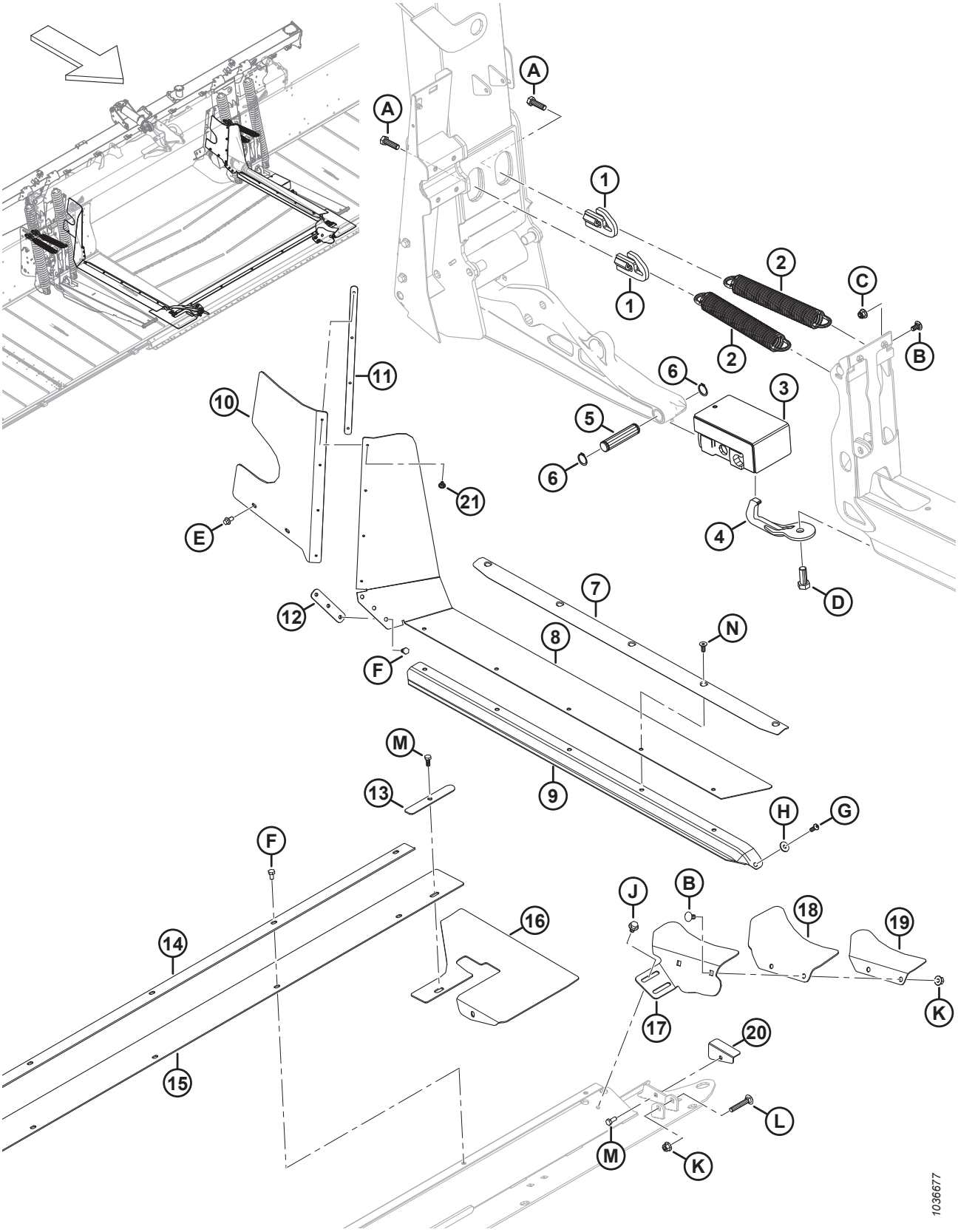

КОМПОНЕНТЫ ДЛЯ КРЕПЛЕНИЯ КОПИРУЮЩЕГО МОДУЛЯ И НАКЛАДКА — С FM200 ДО СЕРИИ FD2 (МОДЕЛЬНЫЙ ГОД 2021 И РАНЕЕ)

Ссылка	Номер детали	Описание	Кол-во	Серийный номер
B	184657	БОЛТ — УКОРОЧЕННЫЙ С ПОЛУКРУГЛОЙ ГОЛОВКОЙ И КВАДРАТНЫМ ПОДГОЛОВКОМ, M10 × 1,5 × 20-8.8-AA1J		
C	252807	ГАЙКА — ШЕСТИГРАННАЯ, ФЛАНЦЕВАЯ NYLOC M10 × 1,5-8-AA1J		
D	111528	БОЛТ — С ШЕСТИГР. ГОЛОВКОЙ, РЕЗЬБА ПО ВСЕЙ ДЛИНЕ M16 × 2 × 40-8.8-AA1J		
E	136485	БОЛТ — ФЛАНЦЕВЫЙ, С ШЕСТИГР. ГОЛОВКОЙ, РЕЗЬБА ПО ВСЕЙ ДЛИНЕ M8 × 1,25 × 16-8.8-AA1J		
F	50139	БОЛТ — С ШЕСТИГР. ГОЛОВКОЙ, РЕЗЬБА ПО ВСЕЙ ДЛИНЕ M8 × 1,25 × 16-8.8-AA1J		
G	320176	ВИНТ — С ВНУТРЕННИМ ШЕСТИГРАННИКОМ В ПОЛУКРУГЛОЙ ГОЛОВКЕ M8 × 1,25 × 20-10.9-AA1J		
H	184709	ШАЙБА — ПЛОСКАЯ, БОЛЬШАЯ M8-200HV		
J	136231	БОЛТ — С ШЕСТИГР. ГОЛОВКОЙ С ЗАЗУБРЕННЫМ ФЛАНЦЕМ, M10 × 1,5 × 16 × СПЕЦ.-8.8		
K	135799	ГАЙКА — ШЕСТИГР., ФЛАНЦ., ЦЕНТР., СТОПОРН. M10 × 1,5-10		
L	136113	БОЛТ — С ПОЛУКРУГЛОЙ ГОЛОВКОЙ И КВАДРАТНЫМ ПОДГОЛОВКОМ, M10 × 1,5 × 60-8.8-AA1J		
M	30715	БОЛТ — С ШЕСТИГР. ГОЛОВКОЙ, РЕЗЬБА ПО ВСЕЙ ДЛИНЕ M8 × 1,25 × 20-8.8-AA1J		
N	136592	ВИНТ — С ВНУТРЕННИМ ШЕСТИГРАННИКОМ В ПОТАЙНОЙ ГОЛОВКЕ, РЕЗЬБА ПО ВСЕЙ ДЛИНЕ M8 × 1,25 × 20-8.8-ЦИНК		

167 Компоненты для крепления копирующего модуля и накладки — с FM200 до серии FD2 (модельный год 2022 и позднее)

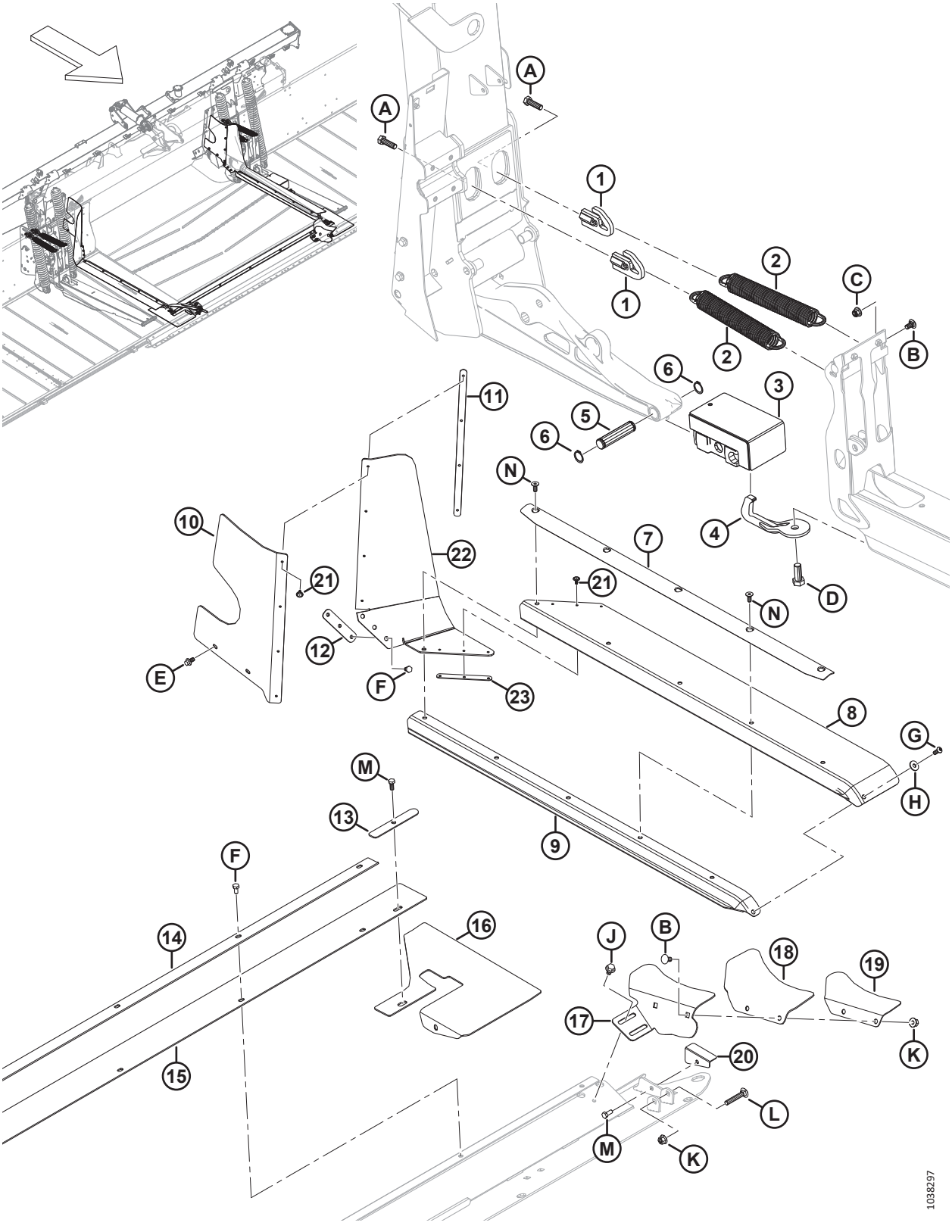

КОМПОНЕНТЫ ДЛЯ КРЕПЛЕНИЯ КОПИРУЮЩЕГО МОДУЛЯ И НАКЛАДКИ — С FM200 ДО СЕРИИ FD2 (МОДЕЛЬНЫЙ ГОД 2022 И ПОЗДНЕЕ)

Ссылка	Номер детали	Описание	Кол-во	Серийный номер
1	322676	НАТЯЖИТЕЛЬ НАКЛОННОЙ ПРУЖИНЫ — СВАРНОЙ	4	421190–
2	340125	ПРУЖИНА РАСТЯЖЕНИЯ — НАКЛОН ЖАТКИ	4	421190–
3	258703	ГИБКИЙ РЕЗИНОВЫЙ БЛОК — В СБОРЕ	2	421190–
4	258876	КРЮК РАСЦЕПНОГО ПРЕДОХРАНИТЕЛЯ — СВАРНОЙ	2	421190–
5	258318	ШТИФТ — ШАРНИР	2	421190–
6	18898	КОЛЬЦО — ВНЕШН. СТОПОРНОЕ	4	421190–
7	337407	ФИКСАТОР — УПЛОТНЕНИЕ И НАКЛАДКА	2	421190–
8	347500	НАКЛАДКА — СРЕДН., СТОРОНА ДЕКИ	2	421190–
9	REF	УПЛОТНЕНИЕ — ДЕКА ПОДАЮЩЕГО ПОЛОТНА [703]	OPT	421190–
10	328348	НАКЛАДКА — ЛЕВ. ЗАДН. ВЕРХН.	1	421190–
	328349	НАКЛАДКА— ПРАВ. ЗАДН. ВЕРХН.	1	421190–
11	276770	ПЛАСТИНА — ФИКСАТОР УПЛОТНЕНИЯ	2	421190–
12	213713	ДЕРЖАТЕЛЬ — ВКЛАДЫШ С МАШИННОЙ ОБРАБОТКОЙ	2	421190–
13	301127	ПЛАСТИНА — ФИКСАТОР УПЛОТНЕНИЯ	2	421190–
14	301126	ДЕРЖАТЕЛЬ — ЦЕНТРАЛЬН. НАКЛАДКА	1	421190–
15	295261	НАКЛАДКА— ЛОТОК, ЦЕНТРАЛЬН.	1	421190–
16	295992	ЩИТОК — УГОЛ ЛОТКА, ГИБКИЙ	2	421190–
17	337457	ОПОРА — ЛЕВЫЙ ЧИСТИК	1	421190–
	337463	ОПОРА — ПРАВЫЙ ЧИСТИК	1	421190–
18	304040	ЩИТОК — ЧИСТИК	2	421190–
19	337456	ФИКСАТОР — ЛЕВЫЙ ЧИСТИК	1	421190–
	337464	ФИКСАТОР — ПРАВЫЙ ЧИСТИК	1	421190–
20	276117	ДЕРЖАТЕЛЬ — ЩИТОК ЛОТКА, ЛЕВЫЙ	1	421190–
	276062	ДЕРЖАТЕЛЬ — ЩИТОК ЛОТКА, ПРАВЫЙ	1	421190–
21	293053	ЗАКЛЕПКА — ВЫТЯЖНАЯ	14	421190–
22	347775	НАКЛАДКА — СРЕДН., СТОРОНА ДЕКИ, ВЕРХ.	2	421190–
23	347778	ПЛАСТИНА — ФИКСАТОР УПЛОТНЕНИЯ	2	421190–
A	184669	БОЛТ — С ШЕСТИГР. ГОЛОВКОЙ, M12 × 1,75 × 40-8.8-AA1J		
B	184657	БОЛТ — УКОРОЧЕННЫЙ С ПОЛУКРУГЛОЙ ГОЛОВКОЙ И КВАДРАТНЫМ ПОДГОЛОВКОМ, M10 × 1,5 × 20-8.8-AA1J		
C	252807	ГАЙКА — ШЕСТИГРАННАЯ, ФЛАНЦЕВАЯ NYLOC M10 × 1,5-8-AA1J		
D	111528	БОЛТ — С ШЕСТИГР. ГОЛОВКОЙ, РЕЗЬБА ПО ВСЕЙ ДЛИНЕ M16 × 2 × 40-8.8-AA1J		
E	136485	БОЛТ — ФЛАНЦЕВЫЙ, С ШЕСТИГР. ГОЛОВКОЙ, РЕЗЬБА ПО ВСЕЙ ДЛИНЕ M8 × 1,25 × 16-8.8-AA1J		

703. О деталях для обслуживания см. раздел *187 (Опция) Полный комплект стыковочных вкладышей FM200 — серия FD2, страница 575*.

КОМПОНЕНТЫ ДЛЯ КРЕПЛЕНИЯ КОПИРУЮЩЕГО МОДУЛЯ И НАКЛАДКИ — С FM200 ДО СЕРИИ FD2 (МОДЕЛЬНЫЙ ГОД 2022 И ПОЗДНЕЕ)

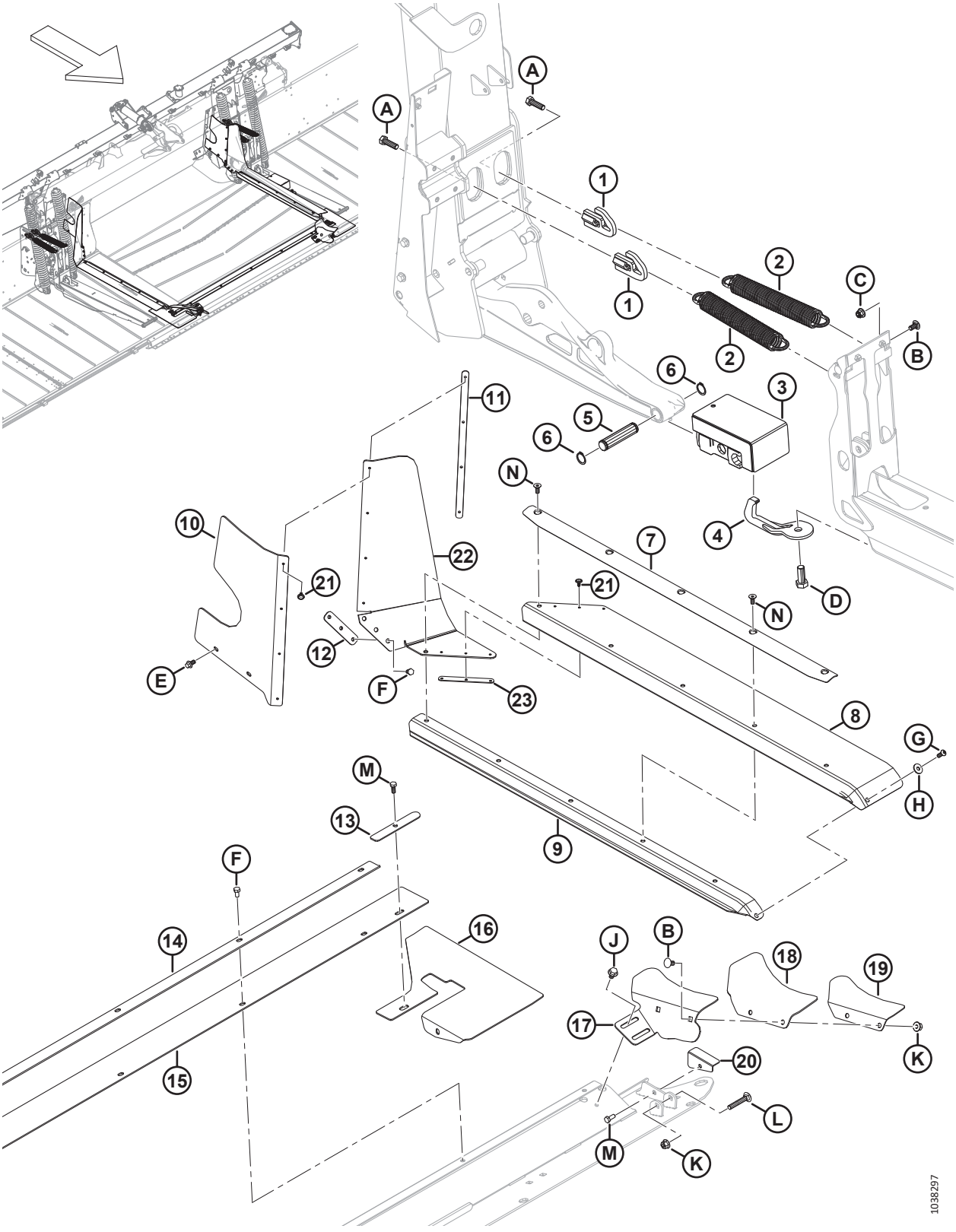

КОМПОНЕНТЫ ДЛЯ КРЕПЛЕНИЯ КОПИРУЮЩЕГО МОДУЛЯ И НАКЛАДКИ — С FM200 ДО СЕРИИ FD2 (МОДЕЛЬНЫЙ ГОД 2022 И ПОЗДНЕЕ)

Ссылка	Номер детали	Описание	Кол-во	Серийный номер
F	50139	БОЛТ — С ШЕСТИГР. ГОЛОВКОЙ, РЕЗЬБА ПО ВСЕЙ ДЛИНЕ M8 × 1,25 × 16-8.8-AA1J		
G	320176	ВИНТ — С ВНУТРЕННИМ ШЕСТИГРАННИКОМ В ПОЛУКРУГЛОЙ ГОЛОВКЕ M8 × 1,25 × 20-10.9-AA1J		
H	184709	ШАЙБА — ПЛОСКАЯ, БОЛЬШАЯ M8-200HV		
J	136231	БОЛТ — С ШЕСТИГР. ГОЛОВКОЙ С ЗАЗУБРЕННЫМ ФЛАНЦЕМ, M10 × 1,5 × 16 × СПЕЦ.-8.8		
K	135799	ГАЙКА — ШЕСТИГР., ФЛАНЦ., ЦЕНТР., СТОПОРН. M10 × 1,5-10		
L	136113	БОЛТ — С ПОЛУКРУГЛОЙ ГОЛОВКОЙ И КВАДРАТНЫМ ПОДГОЛОВКОМ, M10 × 1,5 × 60-8.8-AA1J		
M	30715	БОЛТ — С ШЕСТИГР. ГОЛОВКОЙ, РЕЗЬБА ПО ВСЕЙ ДЛИНЕ M8 × 1,25 × 20-8.8-AA1J		
N	136592	ВИНТ — С ВНУТРЕННИМ ШЕСТИГРАННИКОМ В ПОТАЙНОЙ ГОЛОВКЕ, РЕЗЬБА ПО ВСЕЙ ДЛИНЕ M8 × 1,25 × 20-8.8-ЦИНК		

168 Подающая дека — рама, шарнирные пальцы и передняя опора

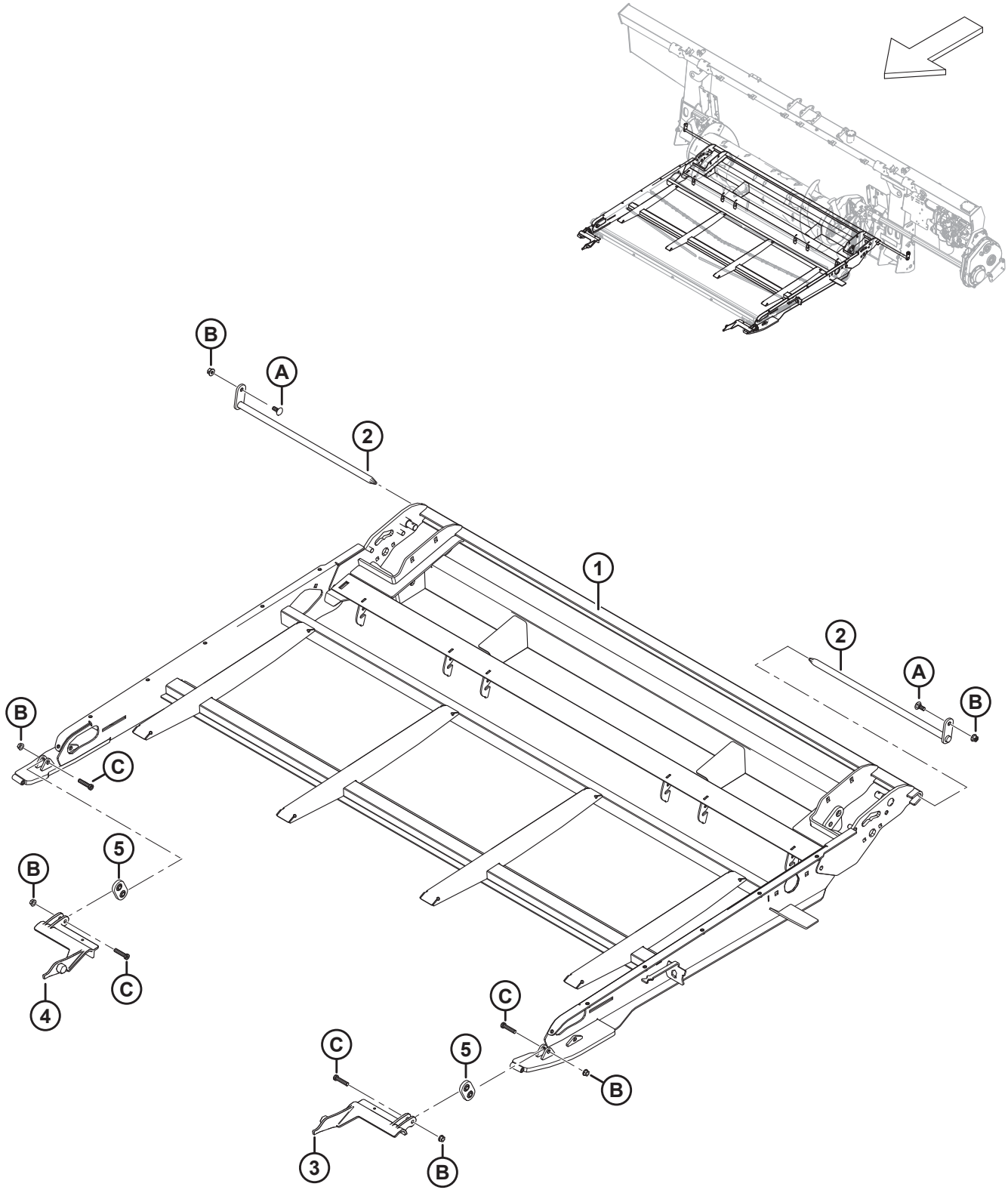

1036581

ПОДАЮЩАЯ ДЕКА — РАМА, ШАРНИРНЫЕ ПАЛЬЦЫ И ПЕРЕДНЯЯ ОПОРА

Ссылка	Номер детали	Описание	Кол-во	Серийный номер
	368380	УЗЕЛ — ДЕКА ПОДАЮЩЕГО ПОЛОТНА [704]	1	
1	347665	РАМА — ДЕРЖАТЕЛЬ, ДЕКА ПОДАЮЩЕГО ПОЛОТНА, СВАРНАЯ	1	
2	231368	ПАЛЕЦ — ШАРНИР ДЕКИ, СВАРНОЙ	2	
3	213418	ОПОРА — ЛЕВОЕ СОЕДИНЕНИЕ, АДАПТЕР, МЕХ. ОБР.	1	
4	213419	ОПОРА — ПРАВОЕ СОЕДИНЕНИЕ, АДАПТЕР, МЕХ. ОБР.	1	
5	308774	ОПОРА — КРЮК В СБОРЕ	2	
A	135785	БОЛТ — С ПОЛУКРУГЛОЙ ГОЛОВКОЙ И КВАДРАТНЫМ ПОДГОЛОВКОМ, M10 × 1,5 × 25-8.8-AA1J		
B	135799	ГАЙКА — ШЕСТИГР., ФЛАНЦ., ЦЕНТР., СТОПОРН. M10 × 1,5-10		
C	320358	ВИНТ — ШЕСТИГР. ПОД ТОРЦОВ. КЛЮЧ M10 × 1,5 × 45-СПЕЦ.-8.8-ОЦИНКОВ.		

704. Узел комплектной дека подающего полотна. Узел не включает шарнирные пальцы (MD № 231368) и сопутствующий крепеж, но включает в себя все другие детали, перечисленные в разделах *168 Подающая дека — рама, шарнирные пальцы и передняя опора, страница 521*–*171 Центральное полотно — поддон, страница 529*.

169 Подающая дека — полотно

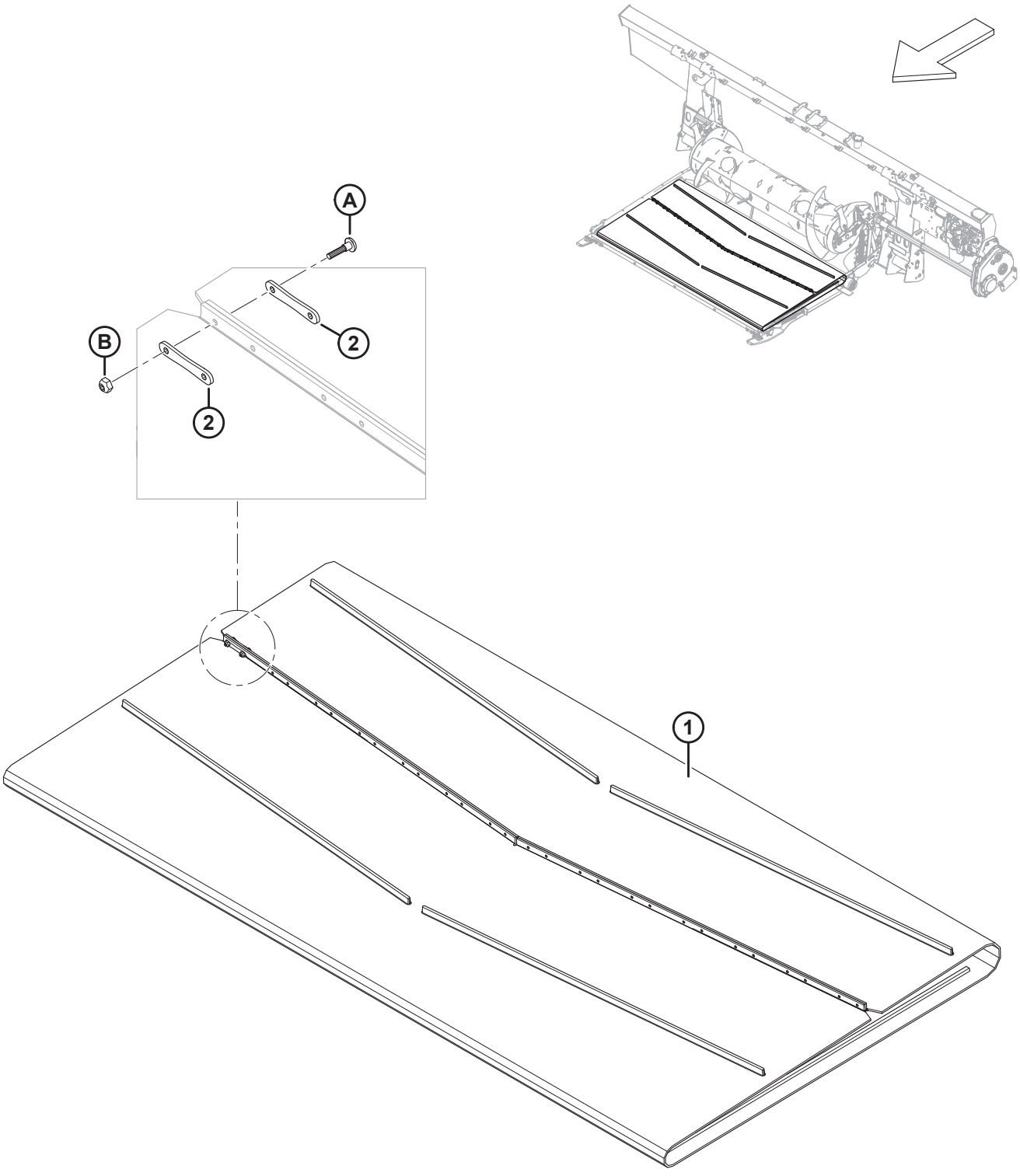

1032730

ПОДАЮЩАЯ ДЕКА — ПОЛОТНО

Ссылка	Номер детали	Описание	Кол-во	Серийный номер
1	322555	ПОЛОТНО — 1988 ММ (78,3 ДЮЙМА) ШИРИНА X ДЛИНА 2205 ММ	1	
2	130283	РЕМЕНЬ — СОЕДИНИТЕЛЬ ПОЛОТНА	28	
A	135630	ВИНТ — BHRN № 12-24 NC × 0,920 ДЮЙМА ДЛИНА (50 ШТ.)		
B	135626	ГАЙКА — № 12–24 NC (КОЛ-ВО 50 ШТ.)		

170 Подающая дека — приводной/натяжной ролик и натяжитель

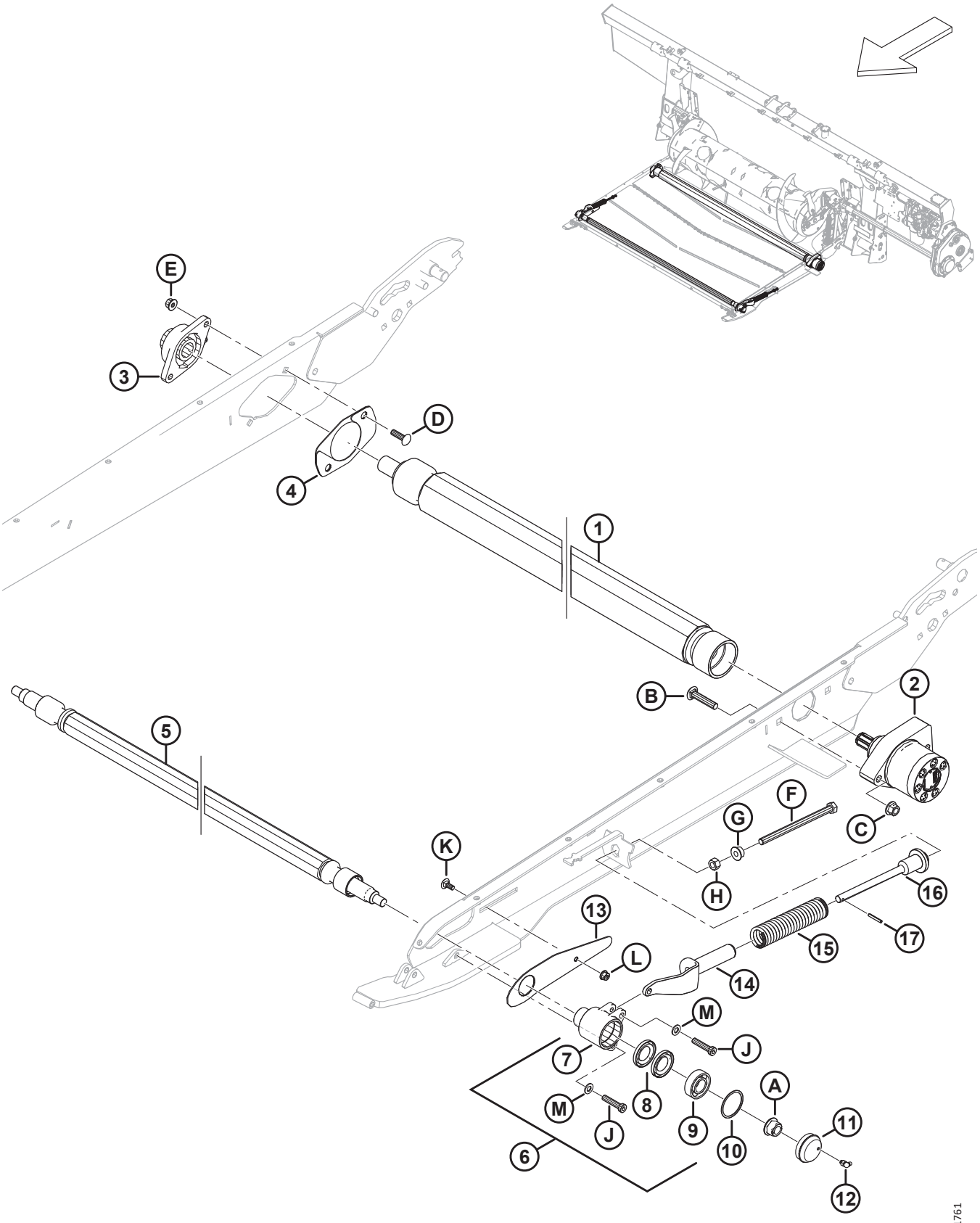

ПОДАЮЩАЯ ДЕКА — ПРИВОДНОЙ/НАТЯЖНОЙ РОЛИК И НАТЯЖИТЕЛЬ

Ссылка	Номер детали	Описание	Кол-во	Серийный номер
1	347483	РОЛИК — ПРИВОДНОЙ, ВУЛКАНИЗИРОВАННЫЙ	1	
2	295853	МОТОР — ГИДРАВЛИЧЕСКИЙ	1	
	245316	КОМПЛЕКТ УПЛОТНЕНИЙ		
3	347487	КОРПУС — FL206 И ПОДШИПНИК	1	
4	347553	КОМПЛЕКТ — КРЫШКА ПРИВОДНОГО РОЛИКА [705]	1	
5	295770	РОЛИК — НАТЯЖНОЙ	1	
6	368460	КОМПЛЕКТ — ВНУТР. КОЛЬЦО ПОДШИПНИКА НАТЯЖНОГО РОЛИКА С ИНСТРУКЦИЕЙ (2024 И ПОЗДНЕЕ) [706]	2	
	335981	КОМПЛЕКТ — КОРПУС НАТЯЖНОГО РОЛИКА И МАСЛЕНКА (2023 И РАНЕЕ) [707]	A/R	
7	335981	КОМПЛЕКТ — КОРПУС НАТЯЖНОГО РОЛИКА И МАСЛЕНКА [708]	2	
8	100862	САЛЬНИК	4	
9	368457	КОМПЛЕКТ — ПОДШИПНИК С ИНСТРУКЦИЕЙ [709]	2	
10	118011	КОЛЬЦО — СТОПОРНОЕ, ВНУТРЕННЕЕ	2	
11	357230	УЗЕЛ — ПЫЛЕЗАЩИТНЫЙ КОЛПАЧОК С ФИТИНГОМ (2024 И ПОЗДНЕЕ) [710]	2	
	133372	КОЛПАЧОК — ПЫЛЕЗАЩИТНЫЙ (2023 И РАНЕЕ) [711]	ПРИ НЕОБХОДИМОСТИ	

705. Комплект включает две крышки (не продается отдельно).
706. Комплект корпуса натяжного ролика (MD № 368460) применяется для обслуживания корпуса натяжного ролика в сборе (поз. № 6) для машин 2024 модельного года и позднее. В комплект корпуса натяжного ролика входит один корпус натяжного ролика (не продается отдельно), два сальника (MD № 100862), один подшипник (MD № 118185), одно внутреннее стопорное кольцо (MD № 118011) и инструкции. В комплект НЕ входят смазочный фитинг (MD № 21010), пылезащитный колпачок (не продается отдельно) или крепежные болты (MD № 135319).
707. Комплект корпуса натяжного ролика и масленки (MD № 335981) применяется для обслуживания корпуса натяжного ролика в сборе (поз. № 6) для машин 2023 модельного года и ранее. В комплект входит один пылезащитный колпачок в сборе с фитингом (MD № 357230), один комплект корпуса натяжного ролика (MD № 368460) и инструкции.
708. Комплект корпуса натяжного ролика и масленки (MD № 335981) также используется для обслуживания замененного корпуса натяжного ролика MD № 314474 (поз. № 7). В комплект входит один пылезащитный колпачок в сборе с фитингом (MD № 357230), один комплект корпуса натяжного ролика (MD № 368460) и инструкции.
709. В комплект входит один шарикоподшипник с наружным диаметром 52 мм (не продается отдельно) и инструкция.
710. Узел пылезащитного колпачка с фитингом (MD № 357230) используется для обслуживания машин 2024 модельного года и позднее, а также машин, обслуживание которых осуществлялось с использованием комплекта корпуса натяжного ролика и масленки (MD № 335981). В узел входит один пылезащитный колпачок (не продается отдельно) и один смазочный фитинг (MD № 21010).
711. Пылезащитный колпачок (MD № 133372) используется для обслуживания машин 2023 модельного года и ранее, обслуживание которых осуществлялось БЕЗ использования комплекта корпуса натяжного ролика и масленки (MD № 335981).

ПОДАЮЩАЯ ДЕКА — ПРИВОДНОЙ/НАТЯЖНОЙ РОЛИК И НАТЯЖИТЕЛЬ

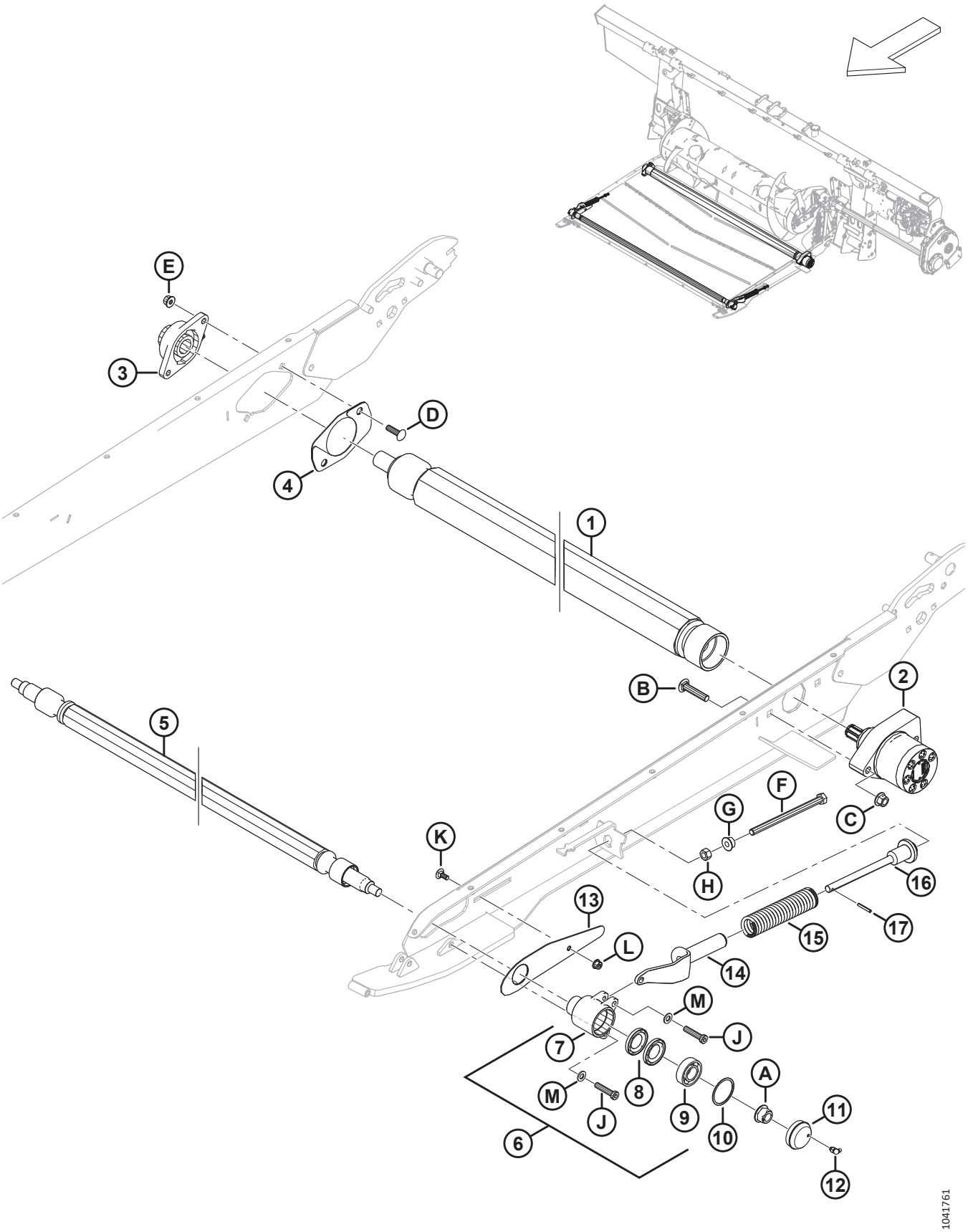

ПОДАЮЩАЯ ДЕКА — ПРИВОДНОЙ/НАТЯЖНОЙ РОЛИК И НАТЯЖИТЕЛЬ

Ссылка	Номер детали	Описание	Кол-во	Серийный номер
12	21010	ФИТИНГ — СМАЗОЧНЫЙ 90° 1/4-28 КОНИЧ. РЕЗЬБА [712]	2	
13	295766	КРЫШКА — НАТЯЖНОЙ РОЛИК	2	
14	328128	ОПОРА — НАТЯЖЕНИЕ ДЕКИ, ЛИТАЯ	2	
15	295407	ПРУЖИНА СЖАТИЯ	2	
16	328143	ОПОРА — ПРУЖИННАЯ С МАШИННОЙ ОБРАБОТКОЙ	2	
17	13617	ШТИФТ — ПОДПРУЖИН. 3/16 ДИАМ. × 1,25 ДЛ.	2	
A	152520	ГАЙКА — ФЛАНЦЕВАЯ, ШЕСТИГРАННАЯ, ТЕХ. СТОПОРН., M16 × 2-10-AA1J		
B	136308	БОЛТ — УКОРОЧЕННЫЙ С ПОЛУКРУГЛОЙ ГОЛОВКОЙ И КВАДРАТНЫМ ПОДГОЛОВКОМ, M12 × 1,75 × 60-8.8-ЦИНК		
C	136431	ГАЙКА — ШЕСТИГР., ФЛАНЦ., ЦЕНТР., СТОПОРН. M12 × 1,75-10		
D	136248	БОЛТ — УКОРОЧЕННЫЙ С ПОЛУКРУГЛОЙ ГОЛОВКОЙ И КВАДРАТНЫМ ПОДГОЛОВКОМ, РЕЗЬБА ПО ВСЕЙ ДЛИНЕ, M10 × 1,5 × 35-8.8-AA1J		
E	135799	ГАЙКА — ШЕСТИГР., ФЛАНЦ., ЦЕНТР., СТОПОРН. M10 × 1,5-10		
F	252272	БОЛТ — С ШЕСТИГР. ГОЛОВКОЙ, РЕЗЬБА ПО ВСЕЙ ДЛИНЕ M12 × 1,75 × 180-10.9-ЦИНК		
G	136036	ГАЙКА — ШЕСТИГРАННАЯ, ФЛАНЦ., ИЗ ЛИСТОВОГО МЕТАЛЛА, M12 × 1,75-8-AA1J		
H	184694	ГАЙКА — ШЕСТИГРАННАЯ M12 × 1,75-8-AA1J		
J	320358	ВИНТ — ШЕСТИГР. ПОД ТОРЦОВ. КЛЮЧ M10 × 1,5 × 45-СПЕЦ.-8.8-ОЦИНКОВ.		
K	197171	БОЛТ — С ПОЛУКРУГЛОЙ ГОЛОВКОЙ И КВАДРАТНЫМ ПОДГОЛОВКОМ, M8 × 1,25 × 20-8.8-ЦИНК		
L	135337	ГАЙКА — ФЛАНЦЕВАЯ, ШЕСТИГРАННАЯ, СТОПОРН., M8 × 1,25-8-AA1J		
M	184711	ШАЙБА ПЛОСКАЯ СТАНД. M10-200HV-AA1J		

712. Смазочный фитинг подсоединяется к корпусу натяжного ролика на машинах 2023 модельного года и ранее, обслуживание которых осуществлялось БЕЗ использования комплекта корпуса натяжного ролика и масленки (MD № 335981).

171 Центральное полотно — поддон

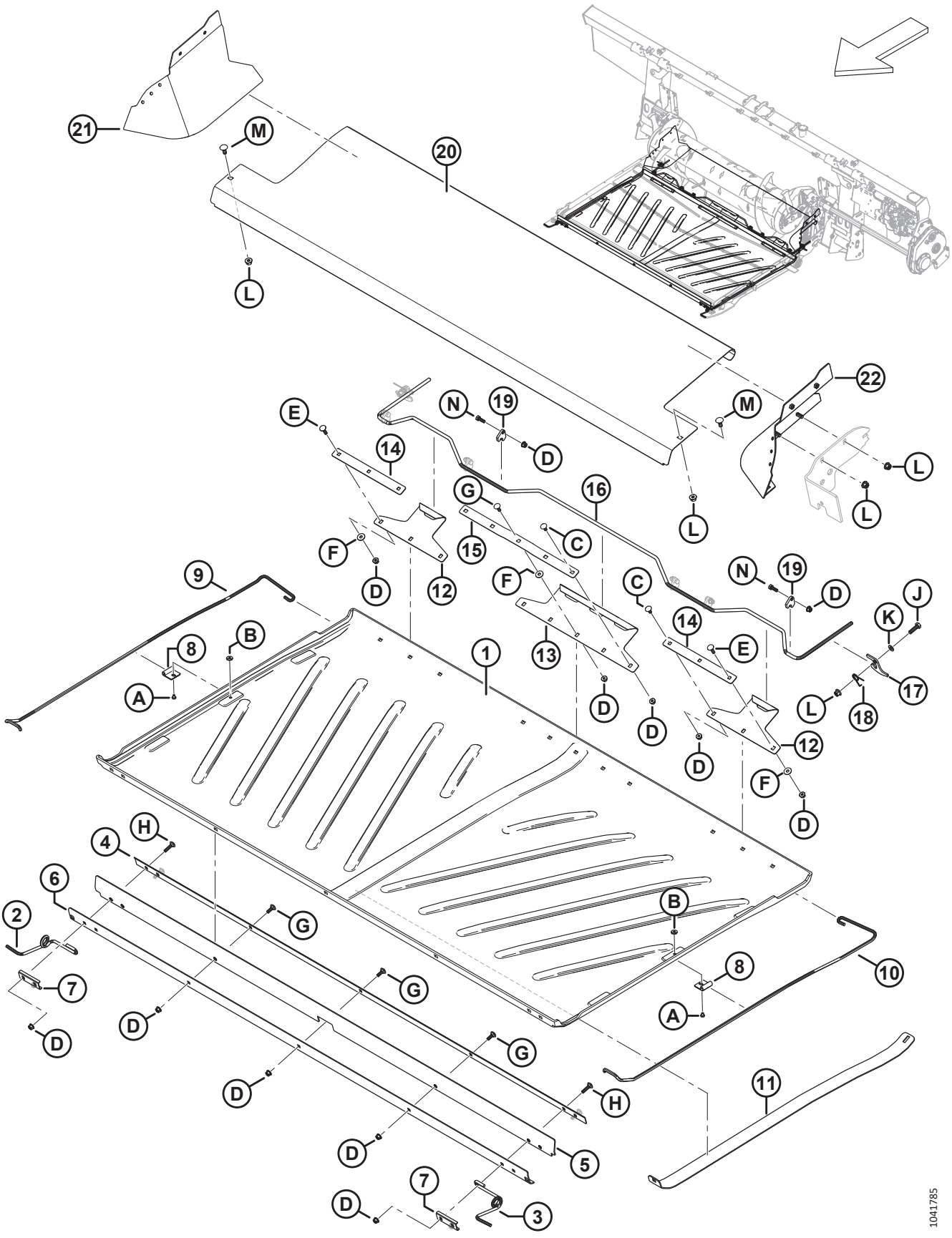

ЦЕНТРАЛЬНОЕ ПОЛОТНО — ПОДДОН

Ссылка	Номер детали	Описание	Кол-во	Серийный номер
1	360927	ПОДДОН — ДЕКА ПОДАЮЩЕГО ПОЛОТНА [713]	1	
2	347691	ОПОРА — ПЕРЕД. ПРУЖИНА ЛОТКА, ПРАВ.	1	
3	347692	ОПОРА — ПЕРЕД. ПРУЖИНА ЛОТКА, ЛЕВ.	1	
4	295213	ПЛАСТИНА — ПЕРЕДНИЙ БРУС, ВНУТР.	1	
5	295212	ЩИТОК — ЛОТОК, ПЕРЕДН.	1	
6	295211	ПЛАСТИНА — ПЕРЕДНИЙ БРУС, НАРУЖН.	1	
7	287939	ДЕРЖАТЕЛЬ — ПЕРЕД. ПРУЖИНЫ	2	
8	248833	ДЕРЖАТЕЛЬ — ПРУЖИНА ЛОТКА	2	
9	213634	ОПОРА — ПРУЖИНА ЛОТКА, ПРАВ.	1	
10	213633	ОПОРА — ПРУЖИНА ЛОТКА, ЛЕВ.	1	
11	213635	ОПОРА — ПОДЪЕМНИК ЛОТКА	1	
12	240013	КРЮК — ЗАДН. БОКОВ.	2	
13	360924	КРЮК — ЗАДНИЙ ЦЕНТРАЛЬНЫЙ [714]	1	
14	231765	ШТАНГА — БОК. С КРЮКОМ	2	
15	360925	ШТАНГА — ЦЕНТРАЛЬНОГО КРЮКА [715]	1	
16	240010	РУЧКА — ЗАЩЕЛКА ЛОТКА	1	
17	240254	ОПОРА — РУЧКА ЗАЩЕЛКИ ЛОТКА	2	
18	159020	ПРУЖИНА — КРУЧЕНИЯ	2	
19	248914	НАПРАВЛЯЮЩАЯ — ЗАМОК РУЧКИ	6	
20	240264	ЛОТОК — ДЕКА ПОДАЮЩЕГО ПОЛОТНА, НЕРЖ. СТАЛЬ	1	
21	335912	ЧИСТИК — ПРАВ. ЗАДН. УГЛ., СВАРНОЙ	1	
22	335891	ЧИСТИК — ЛЕВ. ЗАДН. УГЛ., СВАРНОЙ	1	
A	252291	ВИНТ — С ПЛОСК. ЦИЛИНДР. ГОЛ. M6 × 1 × 8-8.8-AA1J		
B	252051	ГАЙКА — БАРАШКОВАЯ M6		
C	197171	БОЛТ — С ПОЛУКРУГЛОЙ ГОЛОВКОЙ И КВАДРАТНЫМ ПОДГОЛОВКОМ, M8 × 1,25 × 20-8.8-ЦИНК		
D	135337	ГАЙКА — ФЛАНЦЕВАЯ, ШЕСТИГРАННАЯ, СТОПОРН., M8 × 1,25-8-AA1J		
E	190752	БОЛТ — С ПОЛУКРУГЛОЙ ГОЛОВКОЙ И КВАДРАТНЫМ ПОДГОЛОВКОМ, M8 × 1,25 × 30-8.8-AA1J		
F	184709	ШАЙБА — ПЛОСКАЯ, БОЛЬШАЯ M8-200HV		

713. Поддон деки подающего полотна MD № 276681 заменен на поддон деки подающего полотна MD № 360927. Заказывайте поддон MD № 276681 до использования всех запасов, затем заказывайте поддон MD № 360927.
714. Задний центральный крюк MD № 240012 заменен на задний центральный крюк MD № 360924. Заказывайте крюк MD № 240012 до использования всех запасов, затем заказывайте крюк MD № 360924.
715. Штанга центрального крюка MD № 231766 заменена на штангу центрального крюка MD № 360925. Заказывайте штангу MD № 231766 до использования всех запасов, затем заказывайте штангу MD № 360925.

ЦЕНТРАЛЬНОЕ ПОЛОТНО — ПОДДОН

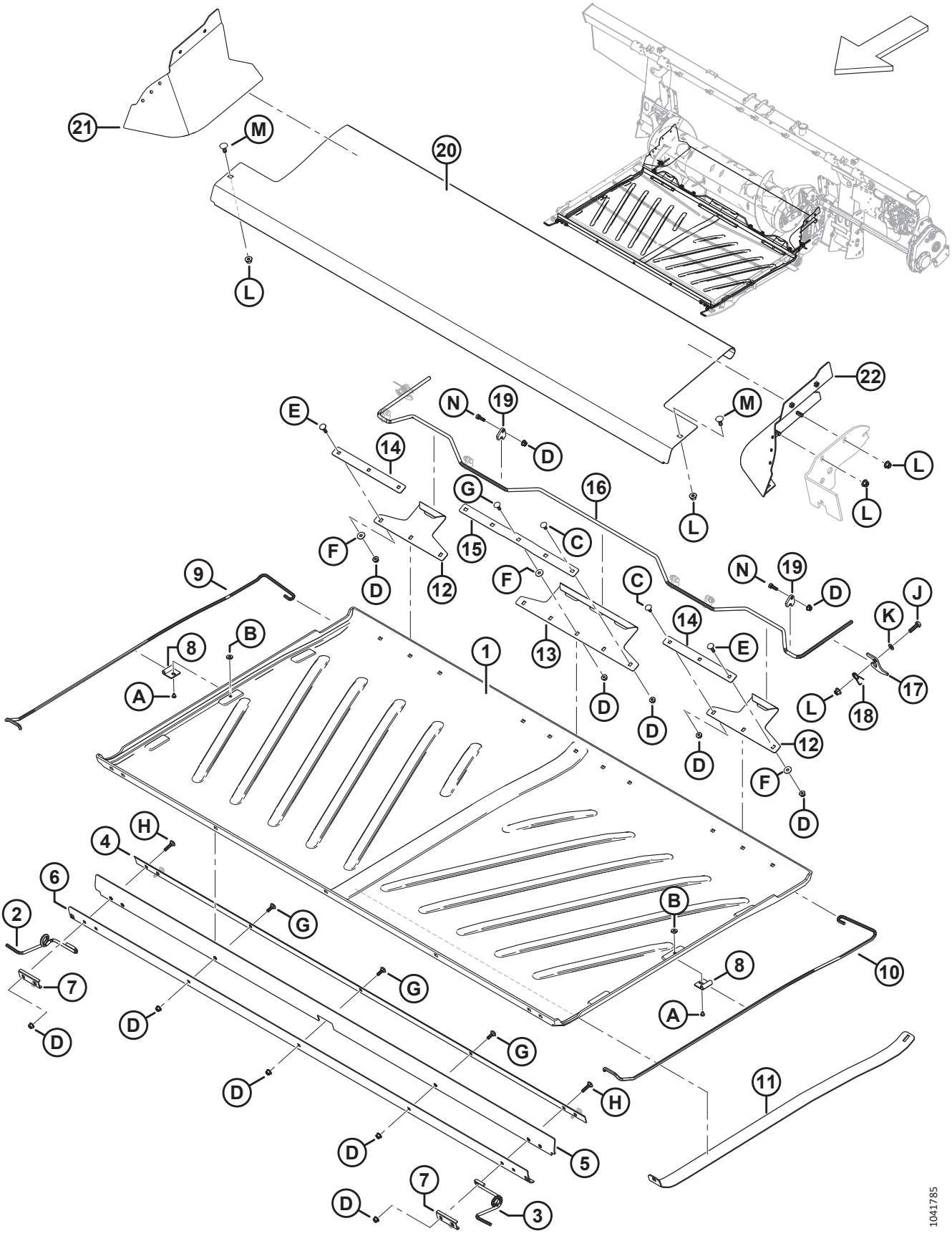

ЦЕНТРАЛЬНОЕ ПОЛОТНО — ПОДДОН

Ссылка	Номер детали	Описание	Кол-во	Серийный номер
G	184648	БОЛТ — С ПОЛУКРУГЛОЙ ГОЛОВКОЙ И КВАДРАТНЫМ ПОДГОЛОВКОМ, M8 × 1,25 × 25-8.8-AA1J		
H	136050	БОЛТ — С ПОЛУКРУГЛОЙ ГОЛОВКОЙ И КВАДРАТНЫМ ПОДГОЛОВКОМ, M8 × 1,25 × 35-8.8-AA1J		
J	30628	БОЛТ — С ШЕСТИГР. ГОЛОВКОЙ, M10 × 1,5 × 35-8.8-AA1J		
K	184711	ШАЙБА ПЛОСКАЯ СТАНД. M10-200HV-AA1J		
L	135799	ГАЙКА — ШЕСТИГР., ФЛАНЦ., ЦЕНТР., СТОПОРН. M10 × 1,5-10		
M	135785	БОЛТ — С ПОЛУКРУГЛОЙ ГОЛОВКОЙ И КВАДРАТНЫМ ПОДГОЛОВКОМ, M10 × 1,5 × 25-8.8-AA1J		
N	184652	БОЛТ — С ШЕСТИГР. ГОЛОВКОЙ, РЕЗЬБА ПО ВСЕЙ ДЛИНЕ M8 × 1,25 × 25-8.8-AA1J		

172 Гидравлическое оборудование — центральное соединение и механизм изменения угла атаки жатки

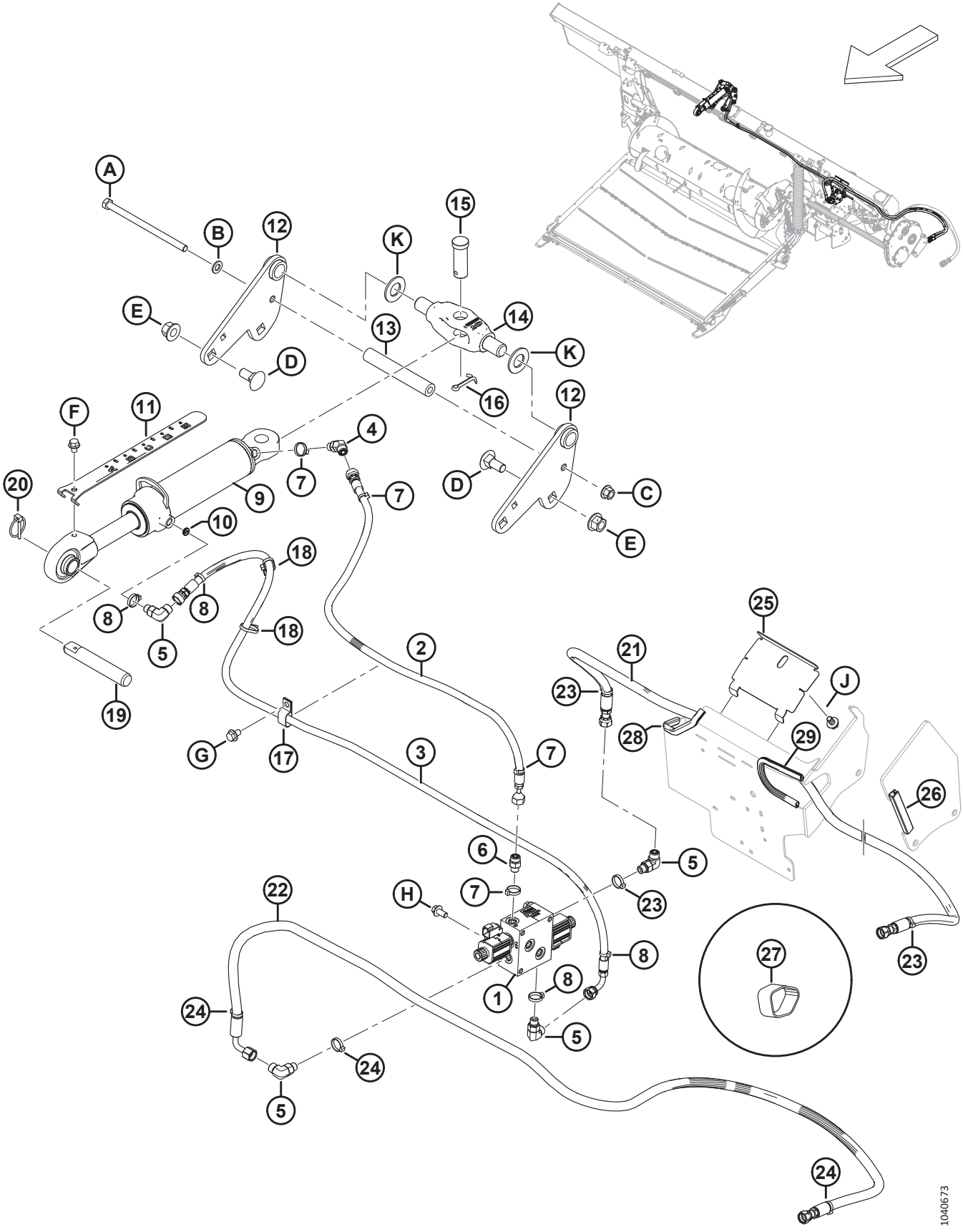

ГИДРАВЛИЧЕСКОЕ ОБОРУДОВАНИЕ — ЦЕНТРАЛЬНОЕ СОЕДИНЕНИЕ И МЕХАНИЗМ ИЗМЕНЕНИЯ УГЛА АТАКИ ЖАТКИ

Ссылка	Номер детали	Описание	Кол-во	Серийный номер
1	322022	РАСПРЕДЕЛИТЕЛЬ — СЕЛЕКТОРНЫЙ КЛАПАН (SV) [716]	1	
	213363	РАСПРЕДЕЛИТЕЛЬ — СЕЛЕКТОРНЫЙ КЛАПАН (SV) [717]		
	287449	КАТУШКА — 12 В ПОСТ. ТОКА, 0,625 ДЮЙМА		
	287450	КЛАПАН — ТАРЕЛЬЧАТЫЙ		
	287451	КОМПЛЕКТ УПЛОТНЕНИЙ		
2	314417	ШЛАНГ — ГИДРАВЛИЧЕСКИЙ, МЕХАНИЗМ НАКЛОНА ВПЕРЕД	1	
3	314416	ШЛАНГ — ГИДРАВЛИЧЕСКИЙ, МЕХАНИЗМ НАКЛОНА НАЗАД	1	
4	136144	ФИТИНГ — КОЛЕНО 45° ГИДР.	1	
	135865	УПЛОТНИТЕЛЬНОЕ КОЛЬЦО — Ø 1,78 × Ø 9,25		
	50219	УПЛОТНИТЕЛЬНОЕ КОЛЬЦО — Ø 1,98 × Ø 11,89		
5	136095	ФИТИНГ — КОЛЕНО 90° ГИДР.	3	
	135865	УПЛОТНИТЕЛЬНОЕ КОЛЬЦО — Ø 1,78 × Ø 9,25		
	50219	УПЛОТНИТЕЛЬНОЕ КОЛЬЦО — Ø 1,98 × Ø 11,89		
6	135778	ФИТИНГ — АДАПТЕР	1	
	135865	УПЛОТНИТЕЛЬНОЕ КОЛЬЦО — Ø 1,78 × Ø 9,25		
	50219	УПЛОТНИТЕЛЬНОЕ КОЛЬЦО — Ø 1,98 × Ø 11,89		
7	40703	КРЕПЕЖНАЯ ДЕТАЛЬ — КАБЕЛЬНАЯ СТЯЖКА, СИНЯЯ	4	
8	40704	КРЕПЕЖНАЯ ДЕТАЛЬ — КАБЕЛЬНАЯ СТЯЖКА, ОРАНЖЕВАЯ	4	
9	308658	ЦИЛИНДР — ВЕРХНЕЕ СОЕДИНЕНИЕ, ХОД 193	1	
	123978	КОМПЛЕКТ УПЛОТНЕНИЙ		
10	252692	ОГРАНИЧИТЕЛЬ — УПЛОТН. КОЛЬЦО № 6 × 0,035 ДЮЙМА	1	
11	314292	ИНДИКАТОР — НАКЛОН, ХОД 193	1	
12	314645	СВАРКА — АНКЕР ВЕРХНЕГО ЗВЕНА	2	
13	301318	ТРУБКА — ПРОСТАВКА	1	
14	187660	ШАРНИР — МЕХАНИЧЕСКАЯ ОБРАБОТКА	1	
15	135995	ШТИФТ — С ОТВЕРСТИЕМ ПОД ШПЛИНТ	1	
16	18609	ШТИФТ — ШПЛИНТ 1/4 ДИАМ. × 2 ОЦИНК.	1	
17	135234	ХОМУТ — ШЛАНГ С ДВОЙНОЙ ИЗОЛЯЦИЕЙ	1	
18	21763	КРЕПЛЕНИЕ — СТЯЖКА ПЛАСТИКОВАЯ ЧЕРНАЯ	2	
19	313734	ШТИФТ — ЦЕНТРАЛЬНОЕ СОЕДИНЕНИЕ	1	
20	102264	ШПЛИНТ 3/16 × 1 9/16 ДЮЙМА	1	
21	314397	ШЛАНГ — ГИДРАВЛИЧЕСКИЙ, ПЕРЕМЕЩЕНИЯ МОТОВИЛА ВПЕРЕД	1	

716. В комплект входит распределитель селекторного клапана (MD № 213363), один фитинг адаптера (MD № 135778), три фитинга колена 90° (MD № 136095), синий фиксатор (MD № 40703), оранжевый фиксатор (MD № 40704), красный фиксатор (MD № 40702) и зеленый фиксатор (MD № 49227).
717. В комплект входят два тарельчатых клапана (MD № 287450) и две катушки (MD № 287449).

ГИДРАВЛИЧЕСКОЕ ОБОРУДОВАНИЕ — ЦЕНТРАЛЬНОЕ СОЕДИНЕНИЕ И МЕХАНИЗМ ИЗМЕНЕНИЯ УГЛА АТАКИ ЖАТКИ

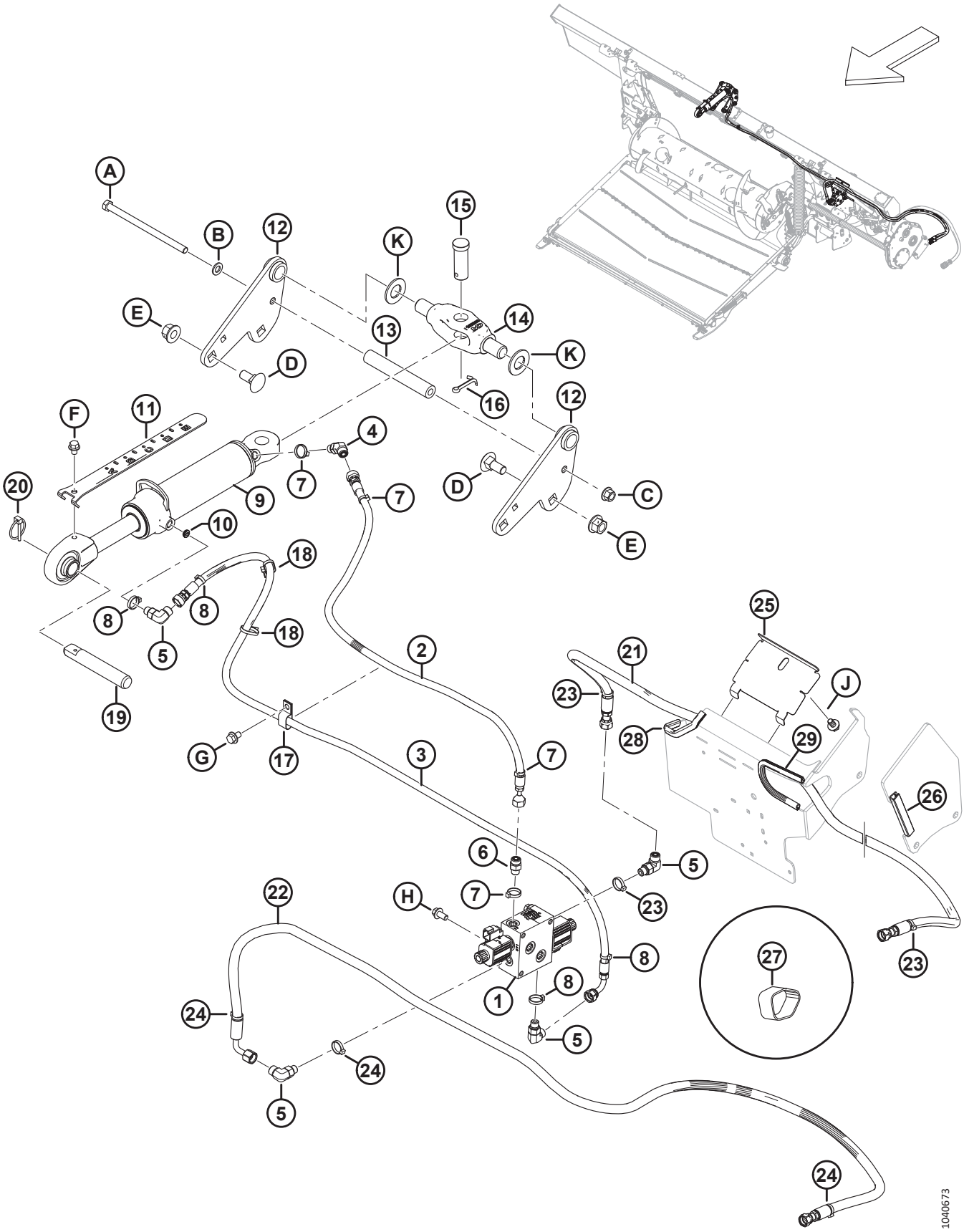

ГИДРАВЛИЧЕСКОЕ ОБОРУДОВАНИЕ — ЦЕНТРАЛЬНОЕ СОЕДИНЕНИЕ И МЕХАНИЗМ ИЗМЕНЕНИЯ УГЛА АТАКИ ЖАТКИ

Ссылка	Номер детали	Описание	Кол-во	Серийный номер
22	314399	ШЛАНГ — ГИДРАВЛИЧЕСКИЙ, МЕХАНИЗМ ПЕРЕМЕЩЕНИЯ МОТОВИЛА НАЗАД	1	
23	49227	КРЕПЕЖНАЯ ДЕТАЛЬ — КАБЕЛЬНАЯ СТЯЖКА, ЗЕЛЕНАЯ	3	
24	40702	КРЕПЕЖНАЯ ДЕТАЛЬ — КАБЕЛЬНАЯ СТЯЖКА, КРАСНАЯ	3	
25	347949	ПАНЕЛЬ — ДЕРЖАТЕЛЬ ШЛАНГА	1	
26	254183	УПЛОТНЕНИЕ — ДЛЯ КРОМОК	1	
27	295927	ФИКСИРУЮЩИЙ РЕМЕНЬ — 8 ДЮЙМ. ДЛ. [718]	1	
28	133136	НАКЛАДКА	1	
29	45427	НАКЛАДКА — ПРАВАЯ	1	
A	152395	БОЛТ — С ШЕСТИГР. ГОЛОВКОЙ, M12 × 1,75 × 200-10.9-AA3L		
B	184714	ШАЙБА — ПЛОСКАЯ СТАНД. M12-300HV		
C	136431	ГАЙКА — ШЕСТИГР., ФЛАНЦ., ЦЕНТР., СТОПОРН. M12 × 1,75-10		
D	136755	БОЛТ — С ПОЛУКРУГЛОЙ ГОЛОВКОЙ И КВАДРАТНЫМ ПОДГОЛОВКОМ, M16 × 2 × 40-8.8-AA1J		
E	136440	ГАЙКА — ФЛАНЦЕВАЯ, ШЕСТИГРАННАЯ, СТОПОРН., M16 × 2-10-AA1J		
F	30693	БОЛТ — С ШЕСТИГР. ГОЛОВКОЙ, ФЛАНЦ., ЗАЗУБР., 3/8-16 × 0,5 КЛАСС ПРОЧНОСТИ 5 — AA1J		
G	136151	БОЛТ — ФЛАНЦЕВЫЙ, С ШЕСТИГР. ГОЛОВКОЙ, РЕЗЬБА ПО ВСЕЙ ДЛИНЕ M10 × 1,5 × 16-8.8-AA1J		
H	152655	БОЛТ — С ШЕСТИГР. ГОЛОВКОЙ, ФЛАНЦЕВЫЙ, M10 × 1,5 × 20-8.8-AA1J		
J	136151	БОЛТ — ФЛАНЦЕВЫЙ, С ШЕСТИГР. ГОЛОВКОЙ, РЕЗЬБА ПО ВСЕЙ ДЛИНЕ M10 × 1,5 × 16-8.8-AA1J		
K	18603	ШАЙБА — ПЛОСКАЯ SAE ВД 1 1/16 × НД 2,0 ДЮЙМА, AA1J [719]		

718. Фиксирующий ремень используется для защиты перемещения мотовила вперед/назад (MD № 314397, MD № 314399).
719. Также используется на центральном соединении со стороны жатки на некоторых жатках 2022 модельного года и ранее.

173 Гидравлическое оборудование — привод центрального полотна

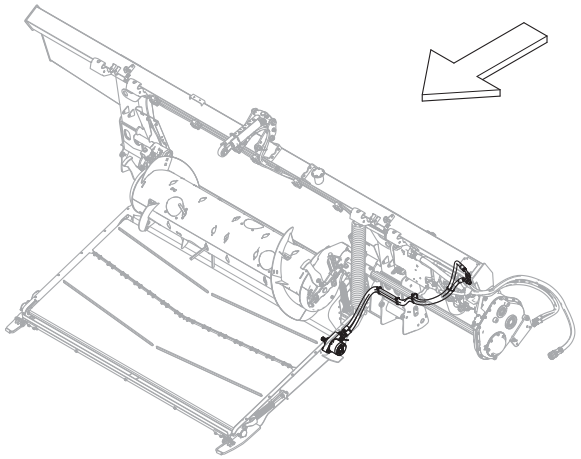

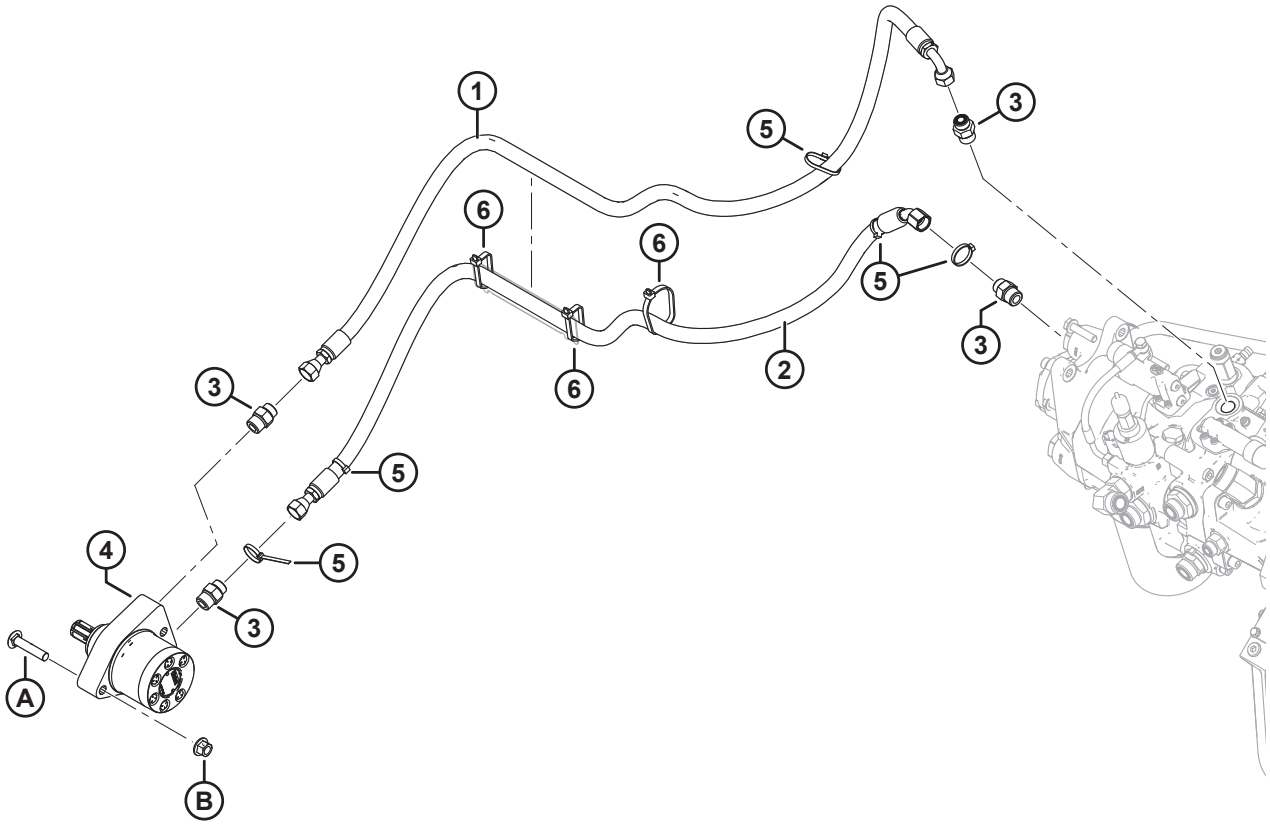

1032504

ГИДРАВЛИЧЕСКОЕ ОБОРУДОВАНИЕ — ПРИВОД ЦЕНТРАЛЬНОГО ПОЛОТНА

Ссылка	Номер детали	Описание	Кол-во	Серийный номер
1	314396	ШЛАНГ — ГИДРАВЛИЧЕСКИЙ, ОБРАТНЫЙ, ПОДАЧИ ПОЛОТНА	1	
2	314395	ШЛАНГ — ГИДРАВЛИЧЕСКИЙ, НАПОРНЫЙ, ПОДАЧИ ПОЛОТНА	1	
3	184463	ФИТИНГ — АДАПТЕР ГИДР. ЛИНИИ	4	
4	295853	МОТОР — ГИДРАВЛИЧЕСКИЙ (ДЕКА ПОДАЮЩЕГО ПОЛОТНА)	1	
	245316	КОМПЛЕКТ УПЛОТНЕНИЙ		
5	21763	КРЕПЕЖНАЯ ДЕТАЛЬ — КАБЕЛЬНАЯ СТЯЖКА, ЧЕРНАЯ, ДЛИНА 160 ММ	5	
6	30753	КРЕПЕЖНАЯ ДЕТАЛЬ — КАБЕЛЬНАЯ СТЯЖКА, ЧЕРНАЯ, ДЛИНА 305 ММ	3	
A	136308	БОЛТ — УКОРОЧЕННЫЙ С ПОЛУКРУГЛОЙ ГОЛОВКОЙ И КВАДРАТНЫМ ПОДГОЛОВКОМ, M12 × 1,75 × 60-8.8-ЦИНК		
B	136431	ГАЙКА — ШЕСТИГР., ФЛАНЦ., ЦЕНТР., СТОПОРН. M12 × 1,75-10		

174 Гидравлическое оборудование — всасывание и возврат

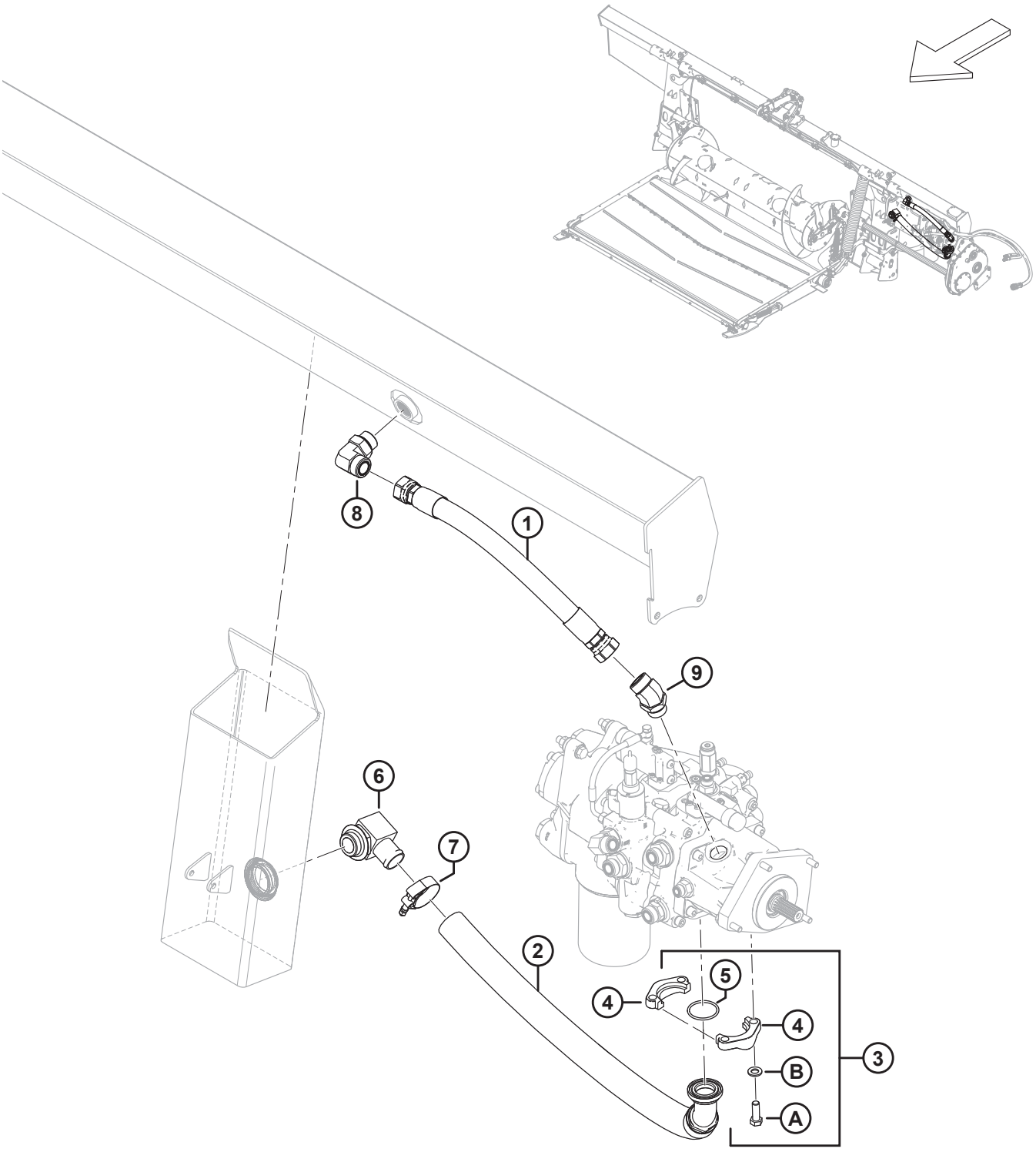

Ссылка	Номер детали	Описание	Кол-во	Серийный номер
1	314402	ШЛАНГ — ГИДРАВЛИЧЕСКИЙ, ВОЗВРАТНЫЙ	1	
2	314389	ШЛАНГ — ГИДРАВЛИЧЕСКИЙ, ВСАСЫВАНИЕ	1	
3	314537	КОМПЛЕКТ — РАЗЪЕМНЫЙ ФЛАНЕЦ, 1,5 ДЮЙМА CD61-1 [720]	1	
4	136106	ФЛАНЕЦ РАЗЪЕМНЫЙ, ПОЛОВИНА 1,5 ДЮЙМ	2	
5	135400	УПЛОТНИТЕЛЬНОЕ КОЛЬЦО — 3,53 × 47,22	1	
6	111545	ФИТИНГ — КОЛЕНО ГИДРАВЛ., АДАПТЕР ШЛАНГА	1	
7	245753	ХОМУТ — Т-БОЛТ	1	
8	135734	ФИТИНГ — КОЛЕНО 90° ГИДР.	1	
	50220	УПЛОТНИТЕЛЬНОЕ КОЛЬЦО — Ø 2,95 × Ø 29,74		
	135554	УПЛОТНИТЕЛЬНОЕ КОЛЬЦО — 1,78 × 23,52		
9	252814	ФИТИНГ — КОЛЕНО 45° ГИДР.	1	
	135554	УПЛОТНИТЕЛЬНОЕ КОЛЬЦО — 1,78 × 23,52		
	50220	УПЛОТНИТЕЛЬНОЕ КОЛЬЦО — Ø 2,95 × Ø 29,74		
A	152730	БОЛТ — С ШЕСТИГР. ГОЛОВКОЙ, РЕЗЬБА ПО ВСЕЙ ДЛИНЕ M12 × 1,75 × 35-10.9-AA1J		
B	184714	ШАЙБА — ПЛОСКАЯ СТАНД. M12-300HV		

720. Комплект включает два разъемных полуфланца 1,5 дюйма (MD № 136106), уплотнительное кольцо (MD № 135400), четыре болта (MD № 152730) и четыре шайбы (MD № 184714).

175 Гидравлическое оборудование — сдвоенное мотовило, от копирующего модуля до распределителя жатки

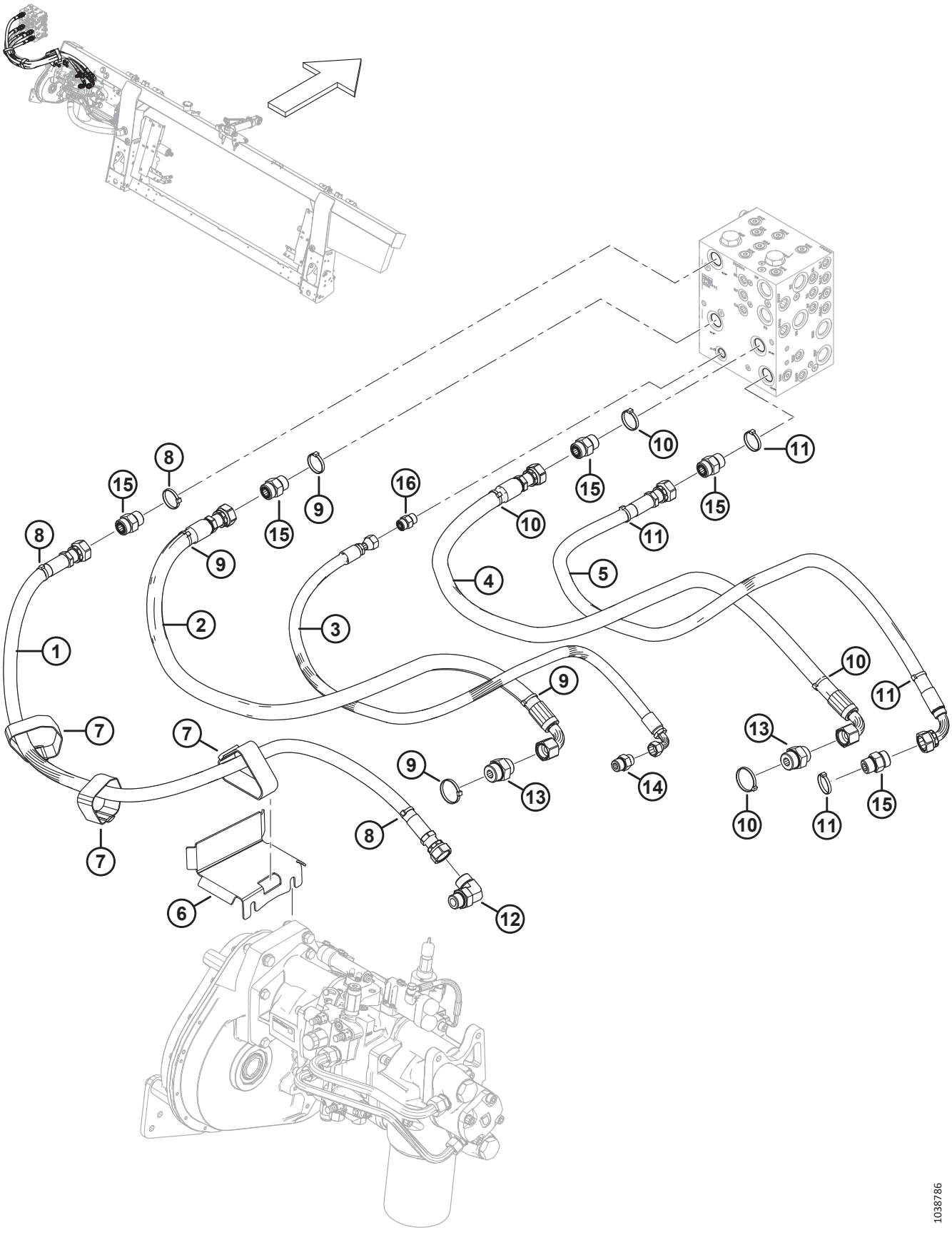

ГИДРАВЛИЧЕСКОЕ ОБОРУДОВАНИЕ — СДВОЕННОЕ МОТОВИЛО, ОТ КОПИРУЮЩЕГО МОДУЛЯ ДО РАСПРЕДЕЛИТЕЛЯ ЖАТКИ

Ссылка	Номер детали	Описание	Кол-во	Серийный номер
1	322256	ШЛАНГ — ГИДРАВЛИЧЕСКИЙ, SDP	1	
2	314391	ШЛАНГ — ГИДРАВЛИЧЕСКИЙ, KP	1	
3	314401	ШЛАНГ — ГИДРАВЛИЧЕСКИЙ, CD	1	
4	314392	ШЛАНГ — ГИДРАВЛИЧЕСКИЙ, KR	1	
5	314394	ШЛАНГ — ГИДРАВЛИЧЕСКИЙ, SDR	1	
6	335887	ДЕРЖАТЕЛЬ — ШЛАНГ	1	
7	**347979**	ФИКСИРУЮЩИЙ РЕМЕНЬ — 16 ДЮЙМ. ДЛ.	3	
8	49227	КРЕПЕЖНАЯ ДЕТАЛЬ — КАБЕЛЬНАЯ СТЯЖКА, ЗЕЛЕНАЯ	3	
9	40704	КРЕПЕЖНАЯ ДЕТАЛЬ — КАБЕЛЬНАЯ СТЯЖКА, ОРАНЖЕВАЯ	4	
10	40703	КРЕПЕЖНАЯ ДЕТАЛЬ — КАБЕЛЬНАЯ СТЯЖКА, СИНЯЯ	4	
11	40702	КРЕПЕЖНАЯ ДЕТАЛЬ — КАБЕЛЬНАЯ СТЯЖКА, КРАСНАЯ	4	
12	135821	ФИТИНГ — КОЛЕНО 90° ГИДР.	1	
	30971	УПЛОТНИТЕЛЬНОЕ КОЛЬЦО — Ø 2,95 × Ø 23,47		
	135868	УПЛОТНИТЕЛЬНОЕ КОЛЬЦО — Ø 1,78 × Ø 18,77		
13	135789	ФИТИНГ — АДАПТЕР	2	
	50220	УПЛОТНИТЕЛЬНОЕ КОЛЬЦО — Ø 2,95 × Ø 29,74		
	135868	УПЛОТНИТЕЛЬНОЕ КОЛЬЦО — Ø 1,78 × Ø 18,77		
14	184463	ФИТИНГ — АДАПТЕР ГИДР. ЛИНИИ	1	
	44210	УПЛОТНИТЕЛЬНОЕ КОЛЬЦО — Ø 2,46 × Ø 19,18		
	135866	УПЛОТНИТЕЛЬНОЕ КОЛЬЦО — Ø 1,78 × Ø 12,42		
15	135788	ФИТИНГ — АДАПТЕР	5	
	30971	УПЛОТНИТЕЛЬНОЕ КОЛЬЦО — Ø 2,95 × Ø 23,47		
	135868	УПЛОТНИТЕЛЬНОЕ КОЛЬЦО — Ø 1,78 × Ø 18,77		
16	135780	ФИТИНГ — АДАПТЕР	1	
	44209	УПЛОТНИТЕЛЬНОЕ КОЛЬЦО — Ø 2,21 × Ø 16,36		
	135866	УПЛОТНИТЕЛЬНОЕ КОЛЬЦО — Ø 1,78 × Ø 12,42		

176 Гидравлическое оборудование — тройное мотовило, от копирующего модуля до коллектора жатки

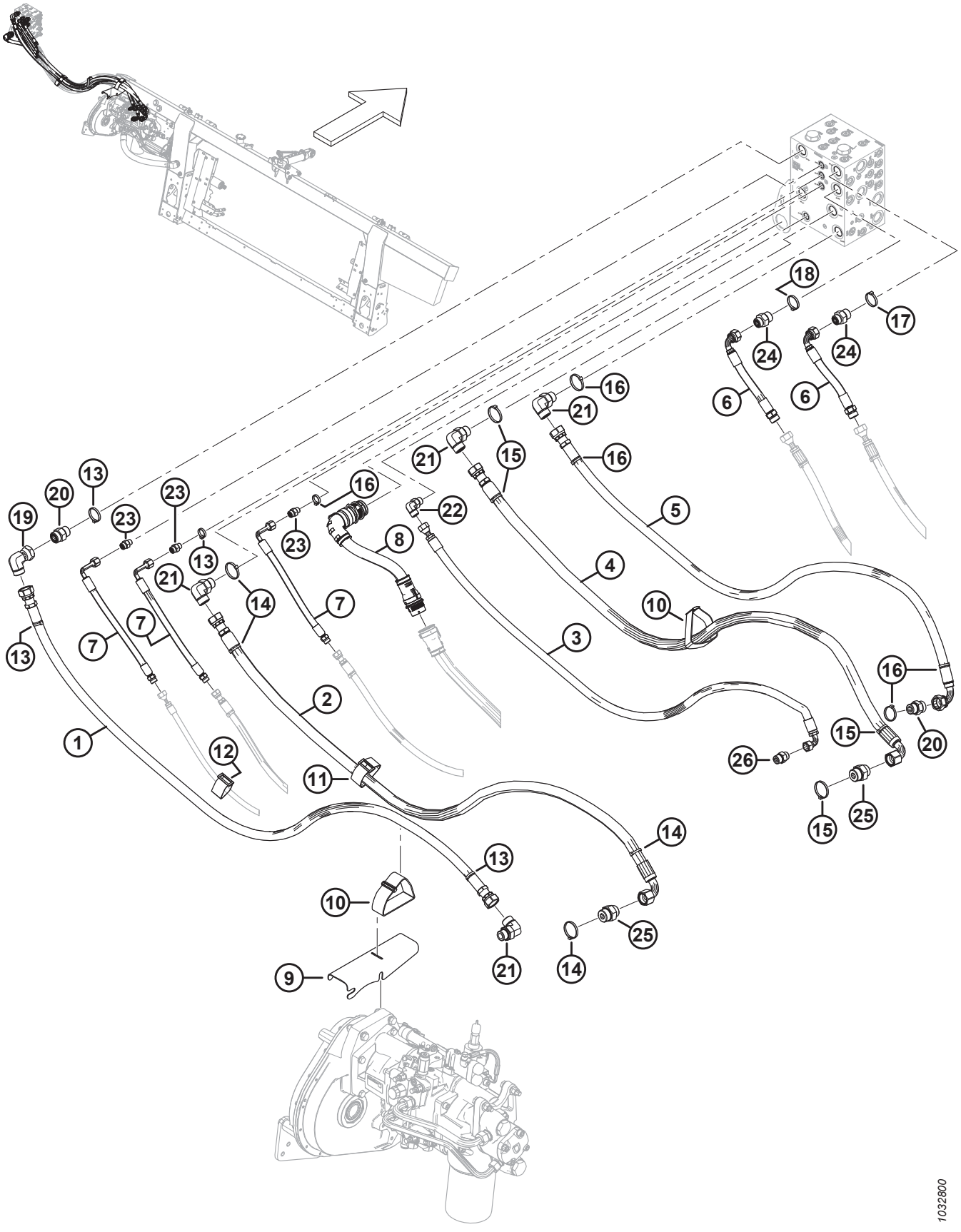

ГИДРАВЛИЧЕСКОЕ ОБОРУДОВАНИЕ — ТРОЙНОЕ МОТОВИЛО, ОТ КОПИРУЮЩЕГО МОДУЛЯ ДО КОЛЛЕКТОРА ЖАТКИ

Ссылка	Номер детали	Описание	Кол-во	Серийный номер
1	314593	ШЛАНГ — ГИДРАВЛИЧЕСКИЙ, SDP, ШИРОКИЙ	1	
2	314591	ШЛАНГ — ГИДРАВЛИЧЕСКИЙ, KP, ШИРОКИЙ	1	
3	314595	ШЛАНГ — ГИДРАВЛИЧЕСКИЙ, CD, ШИРОКИЙ	1	
4	314592	ШЛАНГ — ГИДРАВЛИЧЕСКИЙ, KR, ШИРОКИЙ	1	
5	314594	ШЛАНГ — ГИДРАВЛИЧЕСКИЙ, SDR, ШИРОКИЙ	1	
6	314606	ШЛАНГ — ГИДРАВЛИЧЕСКИЙ, ПРИВОД МОТОВИЛА, ВНЕШН.	2	
7	314605	ШЛАНГ — ГИДРАВЛИЧЕСКИЙ, МОТОВИЛО, ПРОДОЛЬН. ПЕРЕМЕЩЕНИЕ, ВНЕШН.	3	
8	335133	ЖГУТ ПРОВОДОВ — ШИРОКАЯ РАМА, ВНЕШН.	1	
9	314697	ОПОРА — ШЛАНГА	1	
10	**347979**	ФИКСИРУЮЩИЙ РЕМЕНЬ — 16 ДЮЙМ. ДЛ.	2	
11	295927	ФИКСИРУЮЩИЙ РЕМЕНЬ — 8 ДЮЙМОВ ДЛ.	1	
12	135444	ФИКСИРУЮЩИЙ РЕМЕНЬ — 6 ДЮЙМОВ ДЛ.	1	
13	49227	КРЕПЕЖНАЯ ДЕТАЛЬ — КАБЕЛЬНАЯ СТЯЖКА, ЗЕЛЕНАЯ	4	
14	40704	КРЕПЕЖНАЯ ДЕТАЛЬ — КАБЕЛЬНАЯ СТЯЖКА, ОРАНЖЕВАЯ	2	
15	40703	КРЕПЕЖНАЯ ДЕТАЛЬ — КАБЕЛЬНАЯ СТЯЖКА, СИНЯЯ	2	
16	40702	КРЕПЕЖНАЯ ДЕТАЛЬ — КАБЕЛЬНАЯ СТЯЖКА, КРАСНАЯ	5	
17	49232	КРЕПЕЖНАЯ ДЕТАЛЬ — КАБЕЛЬНАЯ СТЯЖКА (БЕЛАЯ)	1	
18	40701	КРЕПЕЖНАЯ ДЕТАЛЬ — КАБЕЛЬНАЯ СТЯЖКА, ЖЕЛТАЯ	1	
19	135888	ФИТИНГ — КОЛЕНО 90° ГИДР.	1	
	135868	УПЛОТНИТЕЛЬНОЕ КОЛЬЦО — Ø 1,78 × Ø 18,77		
20	135788	ФИТИНГ — АДАПТЕР	2	
	30971	УПЛОТНИТЕЛЬНОЕ КОЛЬЦО — Ø 2,95 × Ø 23,47		
	135868	УПЛОТНИТЕЛЬНОЕ КОЛЬЦО — Ø 1,78 × Ø 18,77		
21	135821	ФИТИНГ — КОЛЕНО 90° ГИДР.	4	
	30971	УПЛОТНИТЕЛЬНОЕ КОЛЬЦО — Ø 2,95 × Ø 23,47		
	135868	УПЛОТНИТЕЛЬНОЕ КОЛЬЦО — Ø 1,78 × Ø 18,77		
22	136220	ФИТИНГ — КОЛЕНО 90° ГИДР.	1	
	44209	УПЛОТНИТЕЛЬНОЕ КОЛЬЦО — Ø 2,21 × Ø 16,36		
	135866	УПЛОТНИТЕЛЬНОЕ КОЛЬЦО — Ø 1,78 × Ø 12,42		
23	135778	ФИТИНГ — АДАПТЕР	3	
	50219	УПЛОТНИТЕЛЬНОЕ КОЛЬЦО — Ø 1,98 × Ø 11,89		
	135865	УПЛОТНИТЕЛЬНОЕ КОЛЬЦО — Ø 1,78 × Ø 9,25		
24	135786	ФИТИНГ — АДАПТЕР	2	
	30971	УПЛОТНИТЕЛЬНОЕ КОЛЬЦО — Ø 2,95 × Ø 23,47		
	135867	УПЛОТНИТЕЛЬНОЕ КОЛЬЦО — Ø 1,78 × Ø 15,60		

ГИДРАВЛИЧЕСКОЕ ОБОРУДОВАНИЕ — ТРОЙНОЕ МОТОВИЛО, ОТ КОПИРУЮЩЕГО МОДУЛЯ ДО КОЛЛЕКТОРА ЖАТКИ

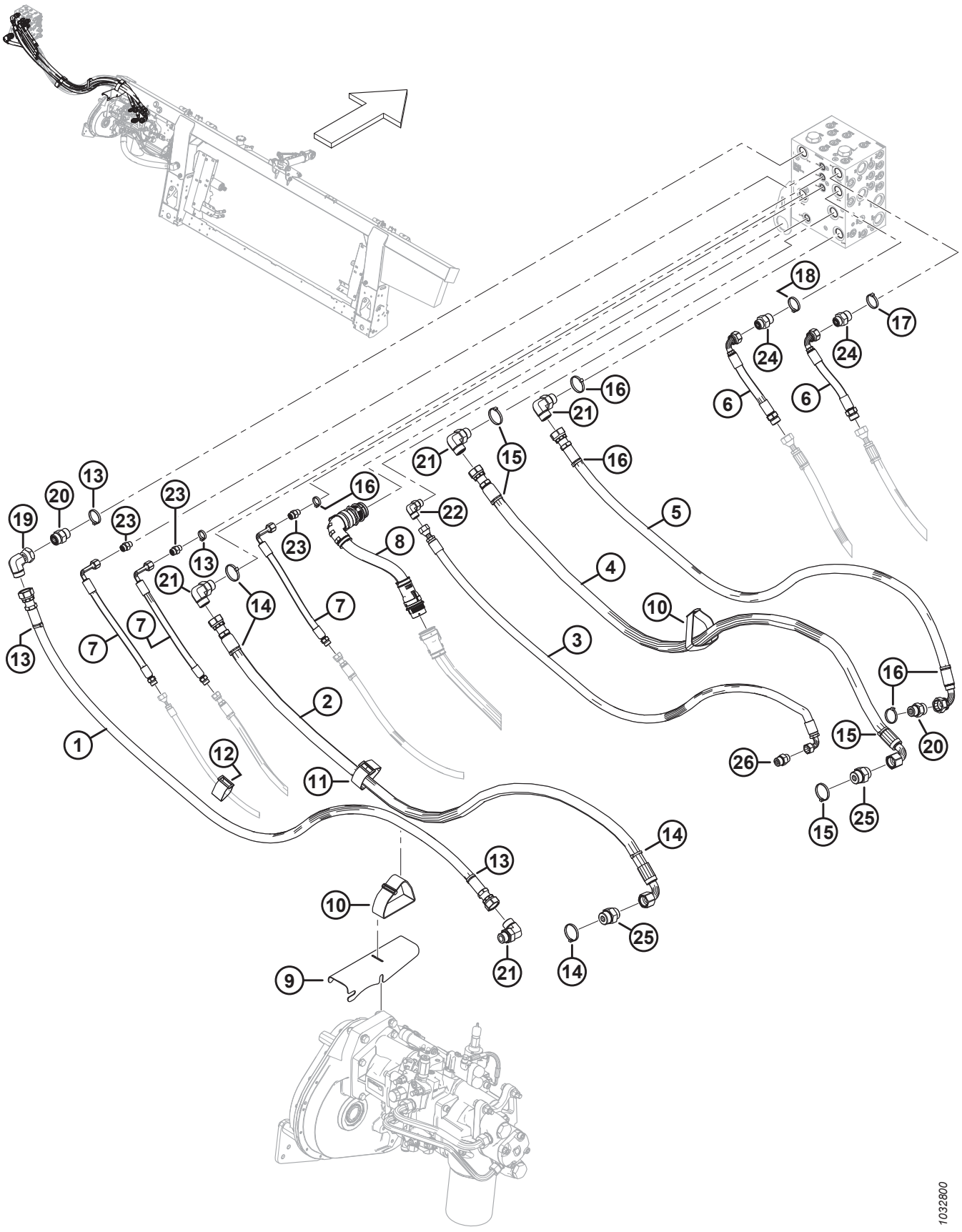

ГИДРАВЛИЧЕСКОЕ ОБОРУДОВАНИЕ — ТРОЙНОЕ МОТОВИЛО, ОТ КОПИРУЮЩЕГО МОДУЛЯ ДО КОЛЛЕКТОРА ЖАТКИ

Ссылка	Номер детали	Описание	Кол-во	Серийный номер
25	135789	ФИТИНГ — АДАПТЕР	2	
	50220	УПЛОТНИТЕЛЬНОЕ КОЛЬЦО — Ø 2,95 × Ø 29,74		
	135868	УПЛОТНИТЕЛЬНОЕ КОЛЬЦО — Ø 1,78 × Ø 18,77		
26	184463	ФИТИНГ — АДАПТЕР ГИДР. ЛИНИИ	1	
	44210	УПЛОТНИТЕЛЬНОЕ КОЛЬЦО — Ø 2,46 × Ø 19,18		
	135866	УПЛОТНИТЕЛЬНОЕ КОЛЬЦО — Ø 1,78 × Ø 12,42		

177 Электрическое оборудование — основное

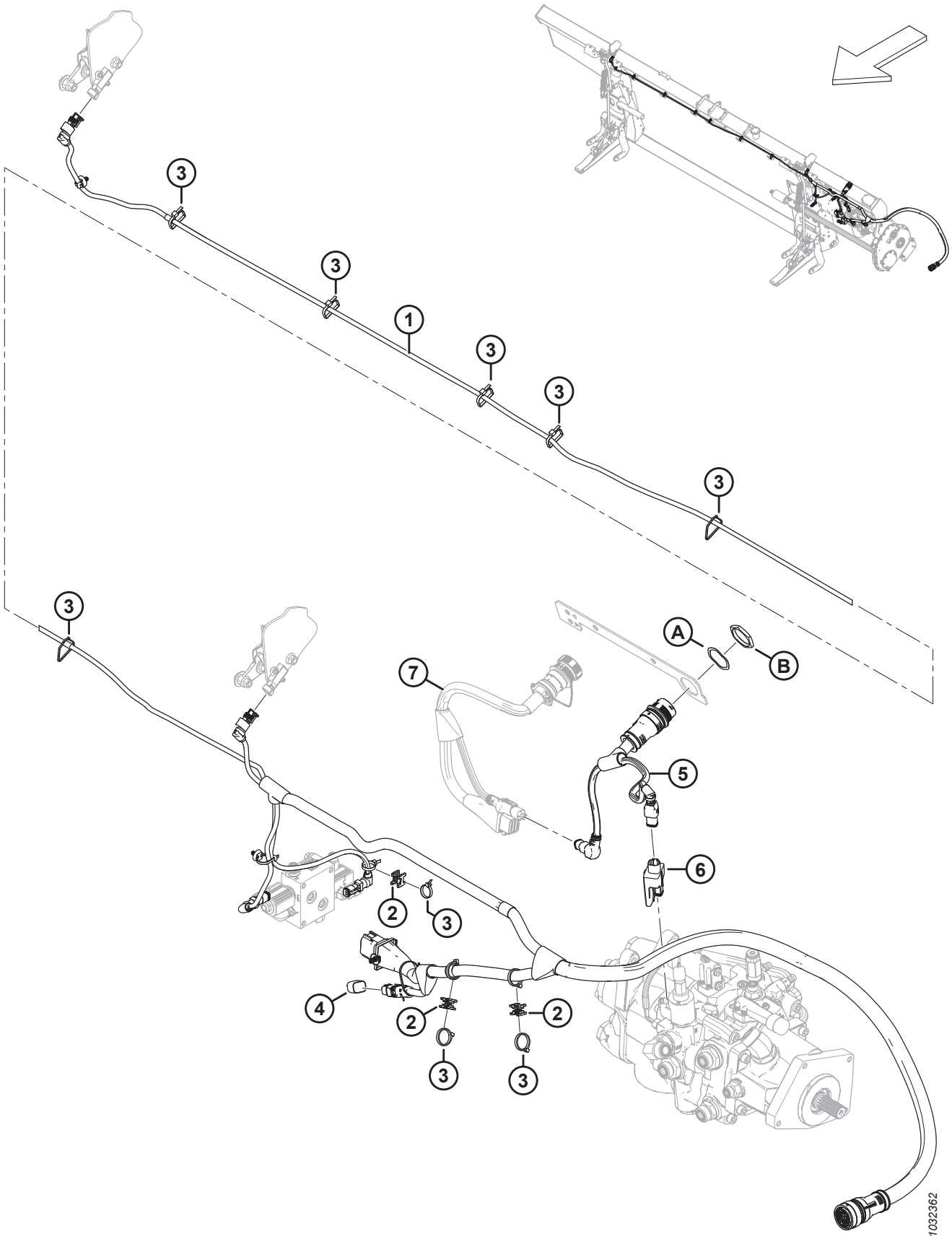

Ссылка	Номер детали	Описание	Кол-во	Серийный номер
	B7196	КОМПЛЕКТ — РАЗЪЕМ БОКОВОГО НАКЛОНА [721]		
	B7489	КОМПЛЕКТ — РАЗЪЕМ АВТОМАТИЧЕСКОЙ РЕГУЛИРОВКИ ВЫСОТЫ ЖАТКИ [722]		
	B7490	КОМПЛЕКТ — СКВОЗНОЙ РАЗЪЕМ НАКЛОНА [723]		
1	328089	ЖГУТ ПРОВОДОВ — ГЛАВНЫЙ [724]	1	
	136655	КРЕПЕЖНАЯ ДЕТАЛЬ — УСТАНОВКА «ЕЛОЧКОЙ» СО СТЯЖКОЙ		
2	134442	ПРОСТАВКА — ДВОЙНАЯ ПОВОРОТНАЯ РАМА	3	
3	21763	КРЕПЛЕНИЕ — СТЯЖКА ПЛАСТИКОВАЯ ЧЕРНАЯ	A/R	
4	328318	ЗАГЛУШКА — КОНФИГУРАЦИЯ ФЛОТАЦИИ 2 ДАТЧИКА (БОКОВОГО НАКЛОНА) [725]	OPT	
	328560	ЗАГЛУШКА — КОНФИГУРАЦИЯ ФЛОТАЦИИ 1 ДАТЧИК (АВТОМАТИЧЕСКОЙ РЕГУЛИРОВКИ ВЫСОТЫ ЖАТКИ) [725]	OPT	
	323698	РАЗЪЕМ — НАКЛОНА, СКВОЗНОЙ [725]	OPT	
5	322383	ЖГУТ ПРОВОДОВ — АДАПТЕР FM200	1	
6	328411	МОДУЛЬ — ПРИВОД КЛАПАНА	1	
7	REF	ЖГУТ ПРОВОДОВ — КОМПЛЕКТ ПЕРЕОБОРУДОВАНИЯ [726]		
A	134730	ШАЙБА — СТОПОРНАЯ, HDP 20, РАЗМЕР 24		
B	134728	ГАЙКА — ПАНЕЛЬ, HDP 20, РАЗМЕР 24		

721. В комплект входят разъем бокового наклона (MD № 328318) и инструкции. Комплекты можно приобрести только через отдел комплексных товаров.
722. В комплект входят разъем автоматической регулировки высоты жатки (MD № 328560) и инструкции. Комплекты можно приобрести только через отдел комплексных товаров.
723. В комплект входят сквозной разъем наклона (MD № 323698) и инструкции. Комплекты можно приобрести только через отдел комплексных товаров.
724. В комплект входят все смонтированные крепления для установки «елочкой» (MD № 136655).
725. Разъем флотации зависит от модели комбайна и требуемого комплекта электротехнического переоборудования. Чтобы определить надлежащий разъем флотации, обратитесь к разделу электротехнического переоборудования вашего конкретного комбайна.
726. Тип жгута зависит от модели комбайна и требуемого комплекта электротехнического переоборудования. Номера деталей жгута проводов приведены в разделе дооснащения электрической системы для вашего конкретного комбайна.

178 Электрические компоненты — от FM200 до кабины комбайна

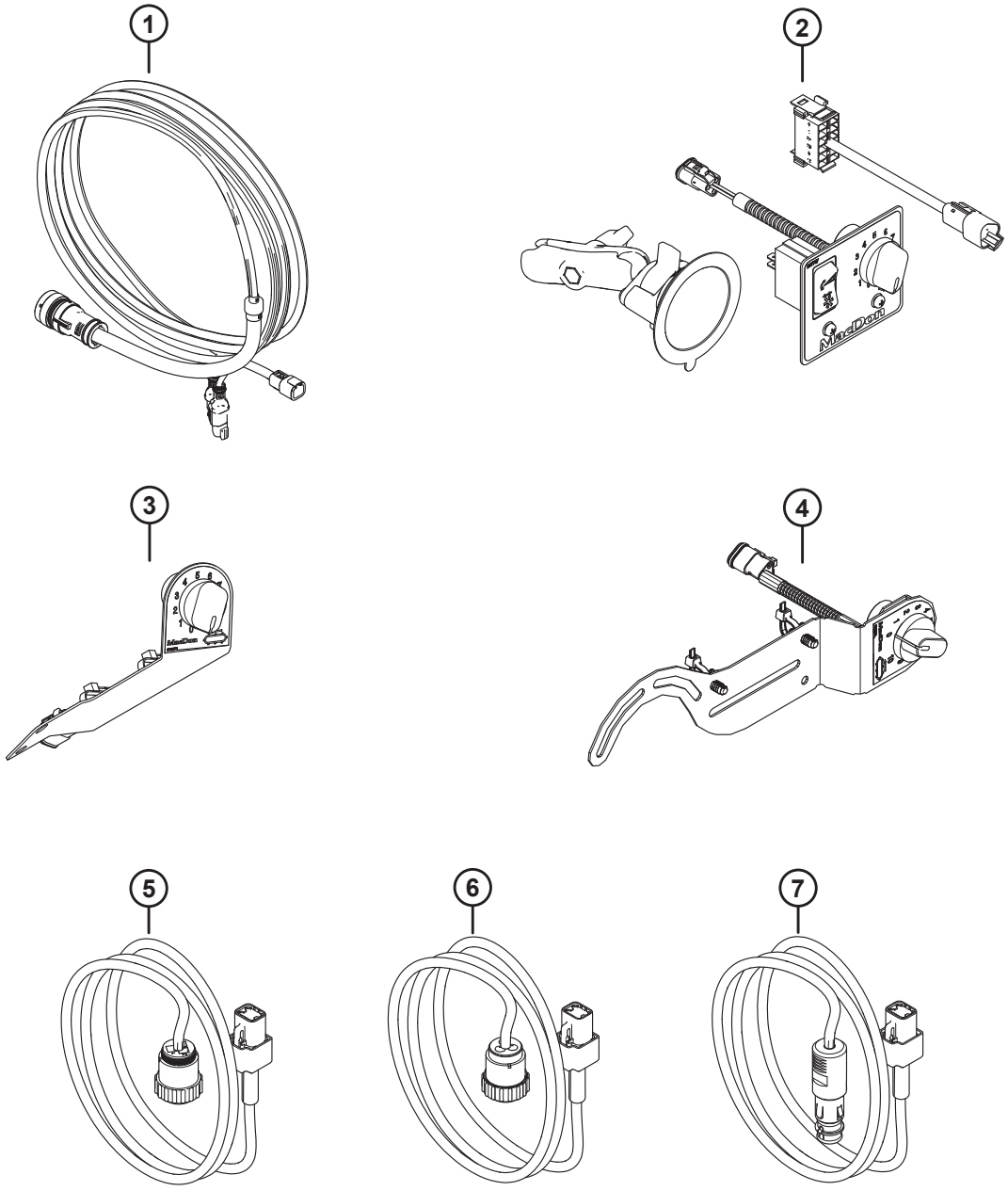

1041869

Ссылка	Номер детали	Описание	Кол-во	Серийный номер
	B7048	КОМПЛЕКТ — УПРАВЛЕНИЕ НАКЛОНОМ И БОКОВЫМ ПОЛОТНОМ FM2, GENERIC [727]		
	B7431	КОМПЛЕКТ — УПРАВЛЕНИЕ СКОРОСТЬЮ БОКОВОГО ПОЛОТНА, CNH [728]		
	B7506	КОМПЛЕКТ — РЕГУЛИРОВАНИЕ ИЗ КАБИНЫ, CNH, ДО 2019 МОД. ГОДА [729]		
	B7052	КОМПЛЕКТ — ЖГУТ ПРОВОДОВ ПИТАНИЯ В КАБИНЕ, BOSCH/AUX [730]		
1	328549	КОМПЛЕКТ — ОРГАНЫ УПРАВЛЕНИЯ В КАБИНЕ [731]		
2	328550	КОМПЛЕКТ — УПРАВЛЕНИЕ НАКЛОНОМ И БОКОВЫМ ПОЛОТНОМ (GENERIC) [732]		
	314076	ЖГУТ ПРОВОДОВ — ВНЕШН. КУЛИСНЫЙ ПЕРЕКЛЮЧАТЕЛЬ В КАБИНЕ		
	287859	ОСНОВАНИЕ — ПРИСОСКА С РЫЧАГОМ		
	NSS	ПАНЕЛЬ УПРАВЛЕНИЯ — ICSDSC, GENERIC [733]		
	213459	ПОТЕНЦИОМЕТР — 5 кОм [734]		
	109773	РУЧКА — ПЛАСТМАСС. [734]		

727. Комплект управления наклоном и боковым полотном Generic FM2 (B7048) включает комплект управления наклоном и боковым полотном (MD № 328550). Комплекты можно приобрести только через отдел комплексных товаров.
728. Комплект управления скоростью бокового полотна CNH (B7431) включает комплект управления скоростью бокового полотна (MD № 357945). Комплекты можно приобрести только через отдел комплексных товаров.
729. Комплект регулирования из кабины комбайнов CNH до 2019 модельного года (B7506) используется для всех комбайнов CNH 2018 модельного года и ранее и включает узел пакета CNH (MD № 284900).
730. Комплект жгута проводов питания в кабине комбайна Bosch/Aux (B7052) включает комплект питания в кабине комбайна Bosch/Aux (MD № 328555). Комплекты можно приобрести только через отдел комплексных товаров.
731. В комплект входит жгут проводов управления для кабины комбайна (не продается отдельно) и инструкции.
732. Комплект включает жгут проводов кулисного переключателя (MD № 314076), присоску с рычагом в основании (MD № 287859), панель управления Generic (не продается отдельно) и инструкции.
733. Панель управления Generic (не продается отдельно) включает в себя панель Generic (MD № 287944), переключатель (MD № 287797), шаровую опору (MD № 287749), два винта (MD № 136313) и две гайки (MD № 320390).
734. Потенциометр и пластиковая ручка являются деталями для обслуживания панели управления.

ЭЛЕКТРИЧЕСКИЕ КОМПОНЕНТЫ — ОТ FM200 ДО КАБИНЫ КОМБАЙНА

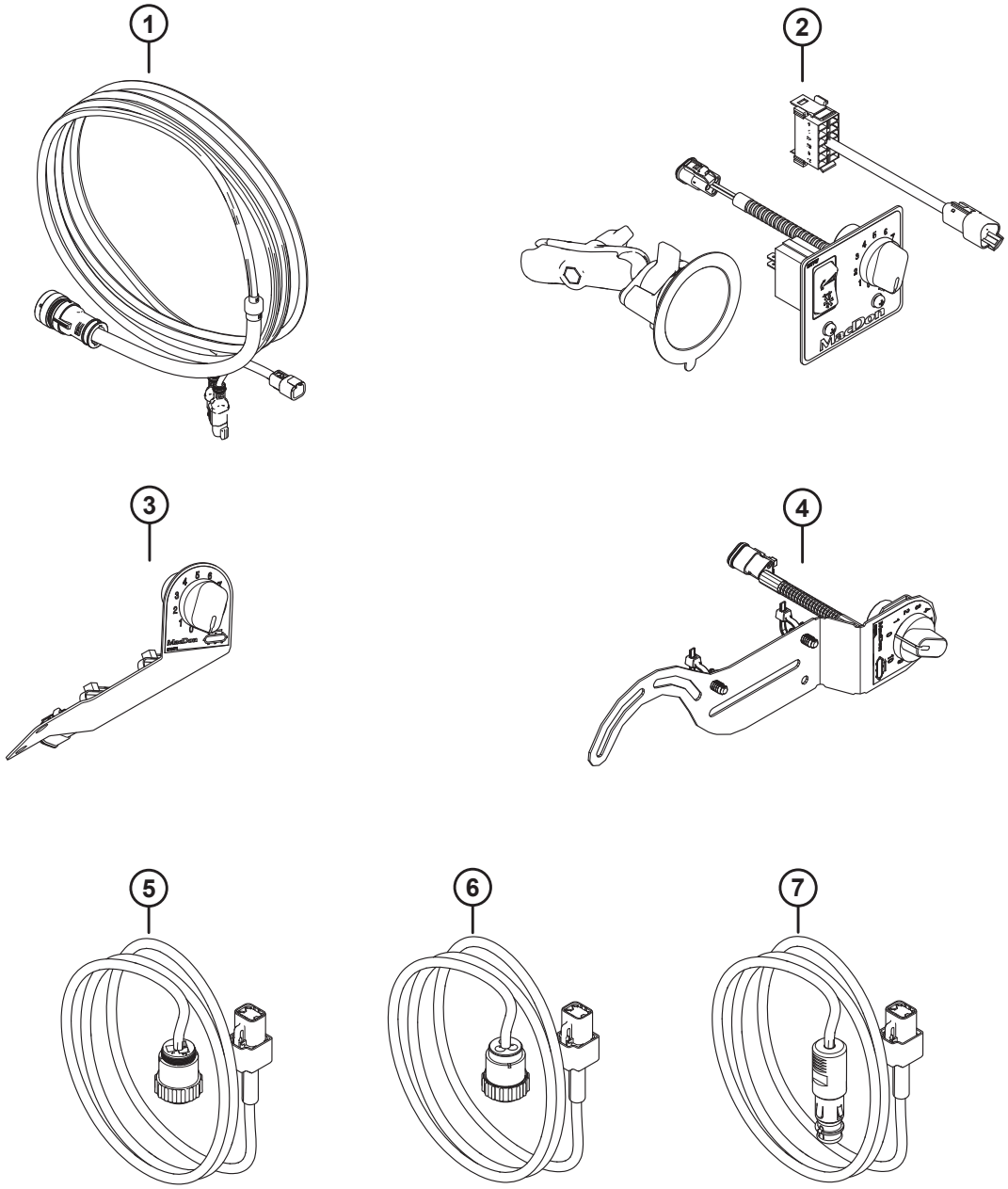

1041869

Ссылка	Номер детали	Описание	Кол-во	Серийный номер
3	Не продается отдельно	КОМПЛЕКТ — УПРАВЛЕНИЕ БОКОВЫМ ПОЛОТНОМ, CNH (2023 И РАНЕЕ) [735]		
	Не продается отдельно	ПАНЕЛЬ УПРАВЛЕНИЯ, ICSDSC, CNH (2023 И РАНЕЕ) [736]		
	213459	ПОТЕНЦИОМЕТР — 5 кОм [734]		
	109773	РУЧКА — ПЛАСТМАСС. [734]		
	21763	КРЕПЛЕНИЕ — СТЯЖКА ПЛАСТИКОВАЯ ЧЕРНАЯ		
4	357945	КОМПЛЕКТ — УПРАВЛЕНИЕ СКОРОСТЬЮ БОКОВОГО ПОЛОТНА (CNH) [737]		
	NSS	ПАНЕЛЬ УПРАВЛЕНИЯ — СКОРОСТЬЮ БОКОВОГО ПОЛОТНА		
	213459	ПОТЕНЦИОМЕТР — 5 кОм [734]		
	109773	РУЧКА — ПЛАСТМАСС. [734]		
	136655	КРЕПЕЖНАЯ ДЕТАЛЬ — УСТАНОВКА «ЕЛОЧКОЙ» СО СТЯЖКОЙ		
	184705	ШАЙБА — ПЛОСКАЯ M6-200HV-AA1J		
5	Не продается отдельно	КОМПЛЕКТ — ЭЛ. ПИТАНИЕ В КАБИНЕ, CPC ДЛЯ СЕВ. АМЕРИКИ (CNH) [738]		
	Не продается отдельно	ЖГУТ ПРОВОДОВ — ВНЕШН. ЭЛ. ПИТАНИЕ В КАБИНЕ CPC [739]		
6	Не продается отдельно	КОМПЛЕКТ — ЭЛ. ПИТАНИЕ В КАБИНЕ, CPC ДЛЯ ЕВРОПЫ [740]		
	Не продается отдельно	ЖГУТ ПРОВОДОВ — ВНЕШН. ЭЛ. ПИТАНИЕ В КАБИНЕ CPC ДЛЯ ЕВРОПЫ [741]		

735. Комплект управления боковым полотном CNH (MD № 328551) заменен на комплект управления (MD № 357945). Для обслуживания замененного комплекта закажите комплект управления скоростью бокового полотна (MD № 357945).
736. Панель управления CNH ICSDSC (MD № 276671) заменена на комплект (MD № 357945). Для обслуживания замененного панели управления закажите комплект управления скоростью бокового полотна (MD № 357945).
737. В комплект входят панель управления скоростью бокового полотна (не продается отдельно), два крепления (MD № 136655), две шайбы (MD № 184705) и инструкции.
738. Комплект электропитания в кабине CNH CPC для Северной Америки (MD № 328552) заменен на комплект (MD № 328555). Для обслуживания замененного комплекта электропитания в кабине закажите комплект электропитания в кабине Bosch/Aux (MD № 328555).
739. Жгут проводов электропитания в кабине CPC (MD № 308684) заменен на комплект (MD № 328555). Для обслуживания замененного жгута электропитания закажите комплект электропитания в кабине (MD № 328555).
740. Комплект электропитания в кабине CNH CPC для Европы (MD № 335287) заменен на комплект (MD № 328555). Для обслуживания замененного комплекта электропитания в кабине закажите комплект электропитания в кабине Bosch/Aux (328555).
741. Жгут проводов электропитания в кабине CPC (MD № 328561) заменен на комплект (MD № 328555). Для обслуживания замененного жгута электропитания закажите комплект электропитания в кабине (MD № 328555).

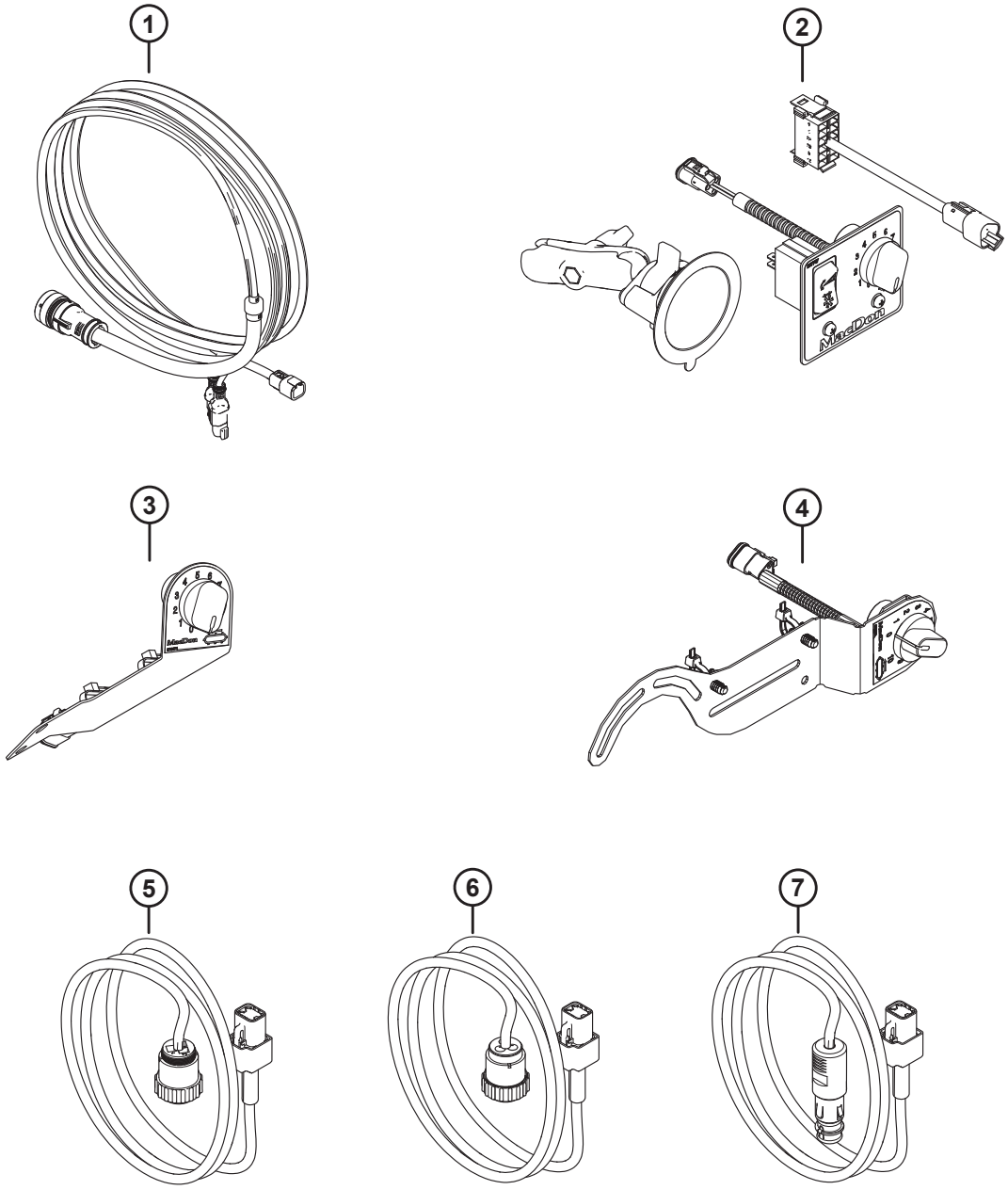

1041869

Ссылка	Номер детали	Описание	Кол-во	Серийный номер
7	328555	КОМПЛЕКТ — ЭЛ.ПИТАНИЕ В КАБИНЕ BOSCH/AUX [742]		
	NSS	ЖГУТ ПРОВОДОВ — ВНЕШН. ЭЛ.ПИТАНИЕ В КАБИНЕ BOSCH/AUX		
	Не продается отдельно	УЗЕЛ ПАКЕТА — ОРГАНЫ УПРАВЛЕНИЯ В КАБИНЕ, CNH ДЛЯ СЕВ. АМЕРИКИ [743]		
	Не продается отдельно	УЗЕЛ ПАКЕТА — ОРГАНЫ УПРАВЛЕНИЯ В КАБИНЕ, CNH ДЛЯ ЕВРОПЫ [744]		
	284900	УЗЕЛ ПАКЕТА — ОРГАНЫ УПРАВЛЕНИЯ В КАБИНЕ CNH [745]		
	NSS	КОМПЛЕКТ — ПЕРЕХОДНИКА И МОДУЛЯ В КАБИНЕ [746]		

742. В комплект входит жгут проводов питания в кабине Bosch/Aux (не продается отдельно) и инструкции.
743. Узел пакета CNH для Северной Америки (MD № 337617) заменен на узел пакета CNH (MD № 284900). Для обслуживания замененного узла пакета закажите узел пакета CNH (MD № 284900).
744. Узел пакета CNH для Европы (MD № 337618) заменен на узел пакета CNH (MD № 284900). Для обслуживания замененного узла пакета закажите узел пакета CNH (MD № 284900).
745. В узел пакета входит комплект органов управления в кабине (MD № 328549), комплект управления скоростью бокового полотна (MD № 357945), комплект питания в кабине Bosch/Aux (MD № 328555), кабельные стяжки (MD № 21763, MD № 30753), крепления кабельной стяжки (MD № 305330), а также комплект переходника и модуля в кабине (не продается отдельно).
746. Комплект переходника и модуля в кабине (не продается отдельно) используется для всех комбайнов CNH 2018 модельного года и ранее и включает жгут проводов переходника кабины (MD № 322383), модуль привода клапана (MD № 328411), стопорную шайбу (MD № 134730) и гайку крепления панели (MD № 134728). Расположение компонентов см. в разделе *177 Электрическое оборудование — основное, страница 547*.

179 Наклейки и отражатели — FM200

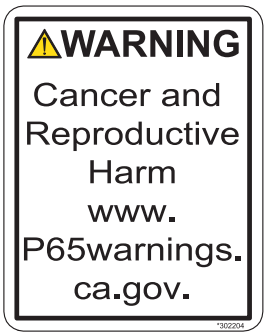

1

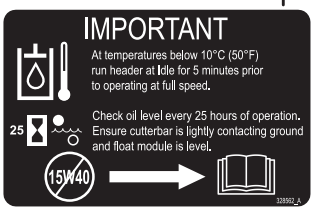

2

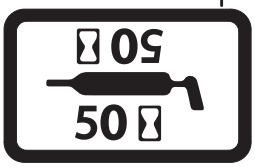

3

4

This product may be covered by one or more of the following patents:

CDN. # 1075914	U.S. # 35543
CDN. # 1226739	U.S. # 4346909
CDN. # 1240158	U.S. # 4573309
CDN. # 1244248	U.S. # 4660361
CDN. # 1267292	U.S. # 4662161
CDN. # 1322104	U.S. # 4909026
AUSTRALIA # 615149	U.S. # 5086613
AUSTRALIA # 617821	U.S. # 5157905
KAZAKHSTAN # 4372	U.S. # 5243810
RUSSIA # 1828389	U.S. # 5261290
UKRAINE # 3440	U.S. # 5435239
ITALY # 0717922	U.S. # 5459986
FRANCE # 0717922	U.S. # 5473872
GERMANY # 0717922	U.S. # 5678398
U.K. # 0717922	U.S. # 5791128
	U.S. # 5927606
	U.S. # 5970695
	U.S. # 5992759
	U.S. # 6029429

Other patents pending.

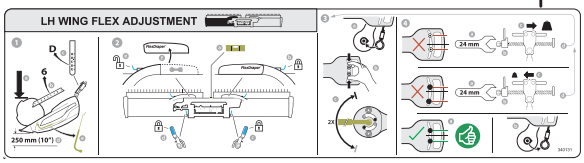

5

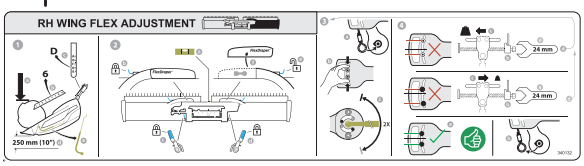

6

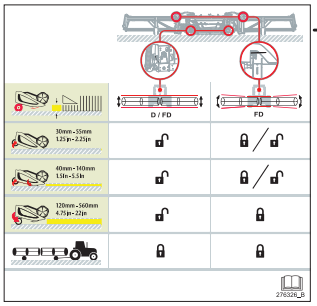

7

8

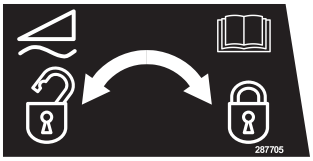

9

10

11

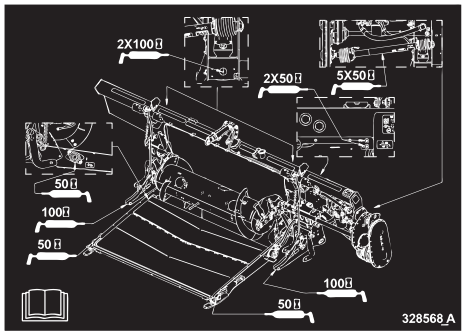

12

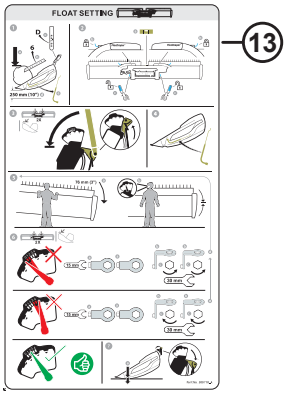

13

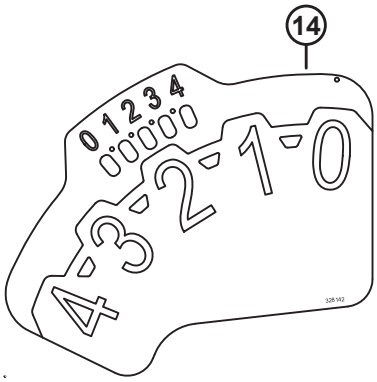

14

15

16

17

1039342

Ссылка	Номер детали	Описание	Кол-во	Серийный номер
1	302204	НАКЛЕЙКА — «ЗАКОНОПРОЕКТ 65 ШТАТА КАЛИФОРНИЯ»		
2	328562	НАКЛЕЙКА — МАСЛО, ВАЖНО		
3	23165	НАКЛЕЙКА — 50 ЧАСОВ ЖИДК. СМАЗКА		
	23163	НАКЛЕЙКА — 10 ЧАСОВ ЖИДК. СМАЗКА		
4	32070	НАКЛЕЙКА — НОМЕР ПАТЕНТА		
5	340131	НАКЛЕЙКА — НАСТРОЙКА ИЗГИБА СЛЕВА		
6	340132	НАКЛЕЙКА — НАСТРОЙКА ИЗГИБА СПРАВА		
7	276326	НАКЛЕЙКА — НАСТРОЙКА ЖАТКИ		
8	287702	НАКЛЕЙКА — ЗАМОК ФЛОТАЦИИ, СЛЕВА		
9	287705	НАКЛЕЙКА — ЗАМОК ФЛОТАЦИИ, СПРАВА		
10	328565	НАКЛЕЙКА — СЛИВ МАСЛА		
11	313728	НАКЛЕЙКА — ЧИТАЙТЕ РУКОВОДСТВО/РАСПЫЛЕНИЕ ЖИДКОСТИ		
12	347342	НАКЛЕЙКА — КОНСИСТЕНТНАЯ СМАЗКА, FM200		
13	360716	НАКЛЕЙКА — НАСТРОЙКА ФЛОТАЦИИ [747]		
	368631	НАКЛЕЙКА — НАСТРОЙКА ФЛОТАЦИИ [748]		
14	328142	НАКЛЕЙКА — FSM		
15	360655	НАКЛЕЙКА — БЕЗОПАСНОСТЬ, ВОЗВРАТ КЛЮЧА		
16	174131	ПОЛОСА — ПРОТИВОСКОЛЬЗЯЩАЯ , 250 ММ В ДЛИНУ		
	132117	ПОЛОСА — ПРОТИВОСКОЛЬЗЯЩАЯ , 450 ММ В ДЛИНУ		
	140225	ПОЛОСА — ПРОТИВОСКОЛЬЗЯЩАЯ , 550 ММ В ДЛИНУ		
17	115146	ОТРАЖАТЕЛЬ — ЖЕЛТЫЙ		

747. Для 2023 модельного года и ранее.
748. Для 2024 модельного года и позднее.

180 New Holland CR/CX — комплект дооснащения копирующего модуля

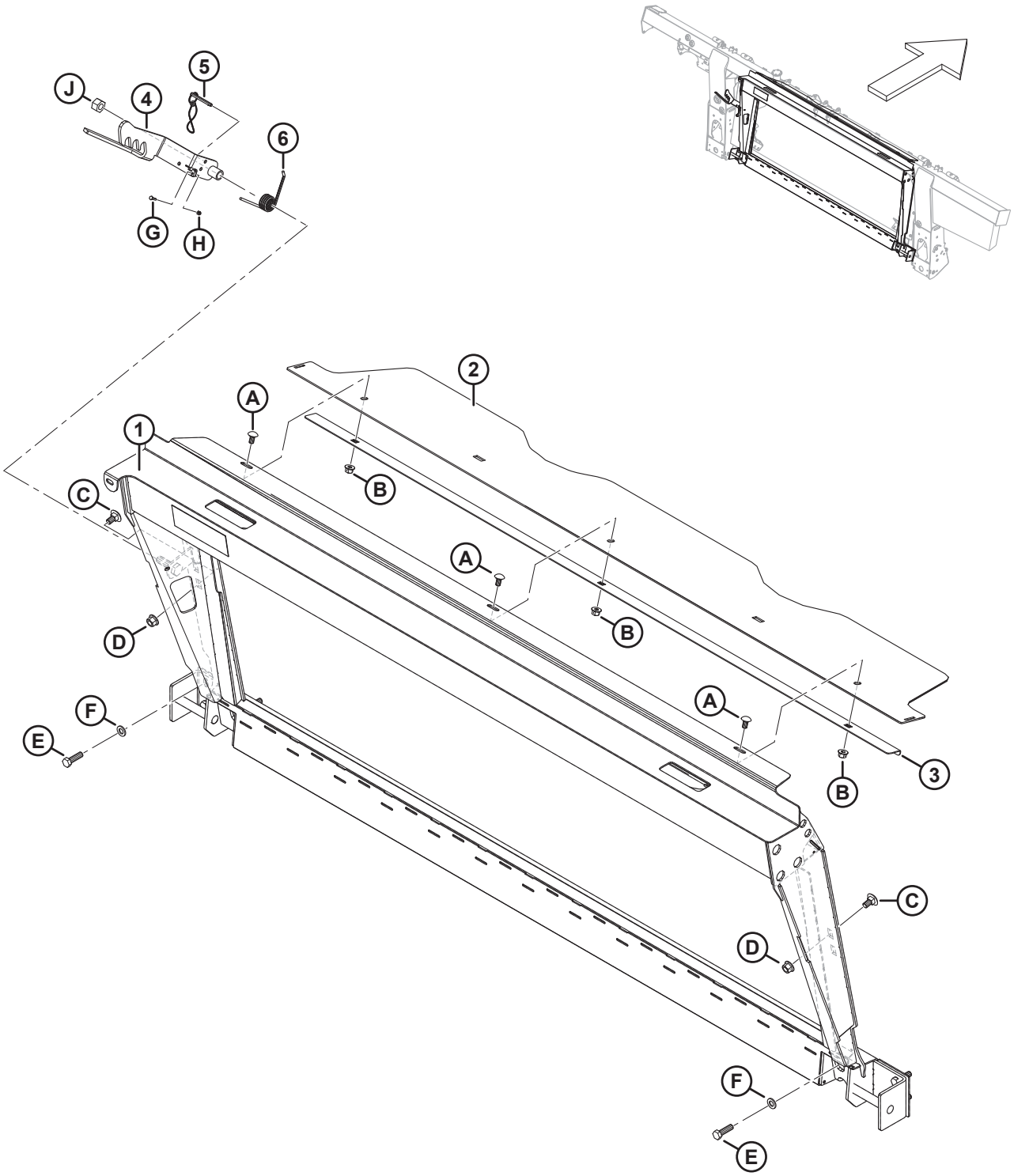

Ссылка	Номер детали	Описание	Кол-во	Серийный номер
	B7043	КОМПЛЕКТ — CNH РАМКА НАКЛОННОЙ КАМЕРЫ [749]		
1	347300	УЗЕЛ — НАКЛОННОЙ КАМЕРЫ CNH С НАКЛЕЙКОЙ	1	
2	357195	КРЫШКА — ПОДАЮЩЕГО ШНЕКА ВЕРХНЯЯ	1	
3	301629	ФИКСАТОР — ПЫЛЕЗАЩИТНАЯ КРЫШКА	1	
4	347141	ЗАЩЕЛКА — СВАРНАЯ	1	
5	237363	ШТИФТ — ФИКСАТОР С 8-ДЮЙМОВЫМ ВЫТЯЖНЫМ ШНУРОМ	1	
6	156948	ПРУЖИНА — КРУЧЕНИЯ	1	
A	184657	БОЛТ — УКОРОЧЕННЫЙ С ПОЛУКРУГЛОЙ ГОЛОВКОЙ И КВАДРАТНЫМ ПОДГОЛОВКОМ, M10 × 1,5 × 20-8.8-AA1J		
B	135799	ГАЙКА — ШЕСТИГР., ФЛАНЦ., ЦЕНТР., СТОПОРН. M10 × 1,5-10		
C	135903	БОЛТ — С ПОЛУКРУГЛОЙ ГОЛОВКОЙ И КВАДРАТНЫМ ПОДГОЛОВКОМ, M12 × 1,75 × 25-8.8-ЦИНК		
D	136431	ГАЙКА — ШЕСТИГР., ФЛАНЦ., ЦЕНТР., СТОПОРН. M12 × 1,75-10		
E	184669	БОЛТ — С ШЕСТИГР. ГОЛОВКОЙ, M12 × 1,75 × 40-8.8-AA1J		
F	184714	ШАЙБА — ПЛОСКАЯ СТАНД. M12-300HV		
G	197319	БОЛТ — С ШЕСТИГР. ГОЛОВКОЙ, РЕЗЬБА ПО ВСЕЙ ДЛИНЕ M4 × 0,7 × 16-8.8-AA1J		
H	197320	ГАЙКА — ШЕСТИГРАННАЯ NYLOC M4 × 0,7-8-AA1J		
J	136476	ГАЙКА — ШЕСТИГРАННАЯ, ЦЕНТР. СТОПОР., M16 × 2-8		

749. Комплекты можно приобрести только через отдел комплексных товаров.

181 New Holland CR/CX — комплект дооснащения гидравлической/электрической системы

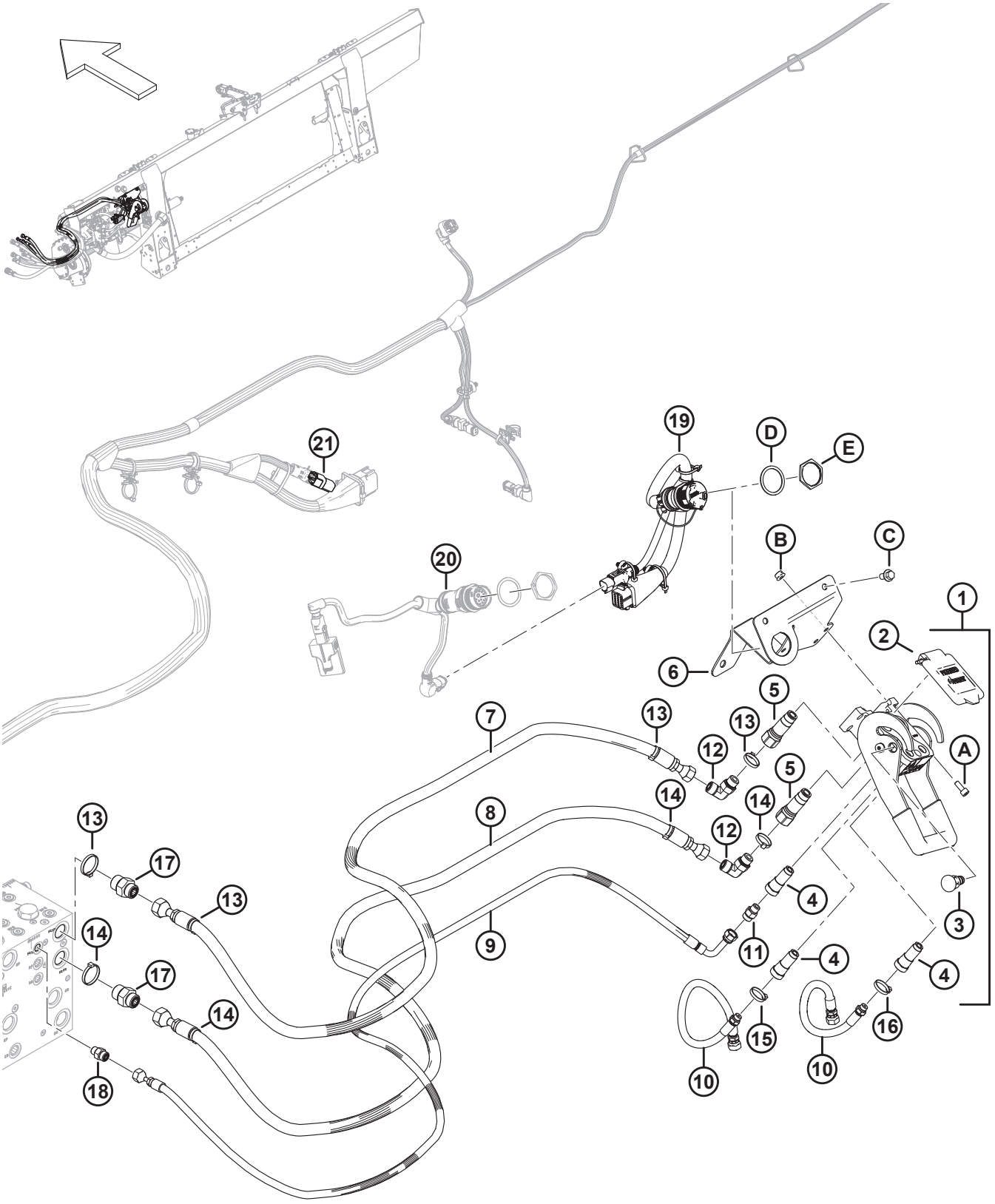

Ссылка	Номер детали	Описание	Кол-во	Серийный номер
	B7507	КОМПЛЕКТ — КОМПЛЕКТ ДООСНАЩЕНИЯ ГИДРАВЛИЧЕСКОЙ/ ЭЛЕКТРИЧЕСКОЙ СИСТЕМЫ CNH[750]		
1	153151	МУФТА — МНОГОКАНАЛЬНАЯ [751]	1	
2	129800	КОМПЛЕКТ — КРЫШКА, CNH, МНОГОКАНАЛЬНАЯ МУФТА	1	
3	129801	КОМПЛЕКТ — КНОПКА С ФИКСАЦИЕЙ	1	
4	129976	МУФТА 1/4 ДЮЙМА	3	
5	129977	МУФТА 3/8 ДЮЙМА	2	
6	328874	ОПОРА, СВАРНАЯ — МНОГОКАНАЛЬНАЯ МУФТА CNH	1	
7	314586	ШЛАНГ — ГИДРАВЛИЧЕСКИЙ, ПРИВОД МОТОВИЛА, НАПОРНЫЙ CNH	1	
8	314587	ШЛАНГ — ГИДРАВЛИЧЕСКИЙ, ПРИВОД МОТОВИЛА, ВОЗВРАТ CNH	1	
9	314588	ШЛАНГ — ГИДРАВЛИЧЕСКИЙ, ПОДЪЕМ МОТОВИЛА CNH	1	
10	314585	ШЛАНГ — ГИДРАВЛИЧЕСКИЙ, МОТОВИЛО, ПРОДОЛЬН. ПЕРЕМЕЩЕНИЕ CNH	2	
11	252694	ФИТИНГ — АДАПТЕР С ОТВЕРСТИЕМ 0,052	1	
12	136220	ФИТИНГ — КОЛЕНО 90° ГИДР.	2	
	44209	УПЛОТНИТЕЛЬНОЕ КОЛЬЦО — Ø 2,21 × Ø 16,36		
	135866	УПЛОТНИТЕЛЬНОЕ КОЛЬЦО — Ø 1,78 × Ø 12,42		
13	49232	КРЕПЕЖНАЯ ДЕТАЛЬ — КАБЕЛЬНАЯ СТЯЖКА (БЕЛАЯ)	4	
14	40701	КРЕПЕЖНАЯ ДЕТАЛЬ — КАБЕЛЬНАЯ СТЯЖКА, ЖЕЛТАЯ	4	
15	40702	КРЕПЕЖНАЯ ДЕТАЛЬ — КАБЕЛЬНАЯ СТЯЖКА, КРАСНАЯ	2	
16	49227	КРЕПЕЖНАЯ ДЕТАЛЬ — КАБЕЛЬНАЯ СТЯЖКА, ЗЕЛЕНАЯ	2	
17	135786	ФИТИНГ — АДАПТЕР	2	
	50219	УПЛОТНИТЕЛЬНОЕ КОЛЬЦО — Ø 1,98 × Ø 11,89		
	135865	УПЛОТНИТЕЛЬНОЕ КОЛЬЦО — Ø 1,78 × Ø 9,25		
18	135778	ФИТИНГ — АДАПТЕР	1	
	50219	УПЛОТНИТЕЛЬНОЕ КОЛЬЦО — Ø 1,98 × Ø 11,89		
	135865	УПЛОТНИТЕЛЬНОЕ КОЛЬЦО — Ø 1,78 × Ø 9,25		
19	368376	ЖГУТ ПРОВОДОВ — ДООСНАЩЕНИЕ, CNH ВНУТР.	1	

750. Комплекты можно приобрести только через отдел комплексных товаров.

751. В комплект входит комплект крышки многоканальной муфты CNH (MD № MD № 129800), комплект кнопки с фиксацией (MD № 129801), три муфты 1/4 дюйма (MD № 129976) и две муфты 3/8 дюйма (MD № 129977).

1
2
3
4
5
6
7
8
9
10
11
12
13
14
15
16
17
18
19
20
21
A
B
C
D
E
1041705

Ссылка	Номер детали	Описание	Кол-во	Серийный номер
20	REF	ЖГУТ ПРОВОДОВ — ПЕРЕХОДНИК КАБИНЫ [752]	1	
	REF	МОДУЛЬ — ПРИВОД КЛАПАНА [752]	1	
	REF	ШАЙБА — СТОПОРНАЯ, HDP 20, РАЗМЕР 24 [752]	1	
	REF	ГАЙКА — ПАНЕЛЬ, HDP 20, РАЗМЕР 24 [752]	1	
21	ССЫЛКА	РАЗЪЕМ — НАКЛОНА, СКВОЗНОЙ [753]	1	
A	167307	ВИНТ — С ВНУТРЕННИМ ШЕСТИГРАННИКОМ В ГОЛОВКЕ M8 × 1,25 × 20-8.8-AA1J		
B	135337	ГАЙКА — ФЛАНЦЕВАЯ, ШЕСТИГРАННАЯ, СТОПОРН., M8 × 1,25-8-AA1J		
C	136151	БОЛТ — ФЛАНЦЕВЫЙ, С ШЕСТИГР. ГОЛОВКОЙ, РЕЗЬБА ПО ВСЕЙ ДЛИНЕ M10 × 1,5 × 16-8.8-AA1J		
D	134011	ШАЙБА — СТОПОРНАЯ ПРУЖИНА, DEUTSCH HD, РАЗМЕР 24		
E	134010	ГАЙКА — ПАНЕЛЬ, HDP 30, РАЗМЕР 24		

752. О жгуте, модуле привода клапана и крепеже см. в разделе *177 Электрическое оборудование — основное, страница 547*; требуется только для машин 2018 модельного года и ранее.

753. Сквозной разъем наклона (MD № 323698) подключается к основному жгуту проводов копирующего модуля к разъему P600. Разъем флотации поставляется предварительно установленным для машин 2024 модельного года и позднее, настроенных под комбайны New Holland CR Wide, но он НЕ входит в комплект переоборудования (B7507). Чтобы заказать сквозной разъем наклона в комплекте с инструкциями по установке, обратитесь к разделу *177 Электрическое оборудование — основное, страница 547*.

182 New Holland CR/CX — комплект дооснащения шнека

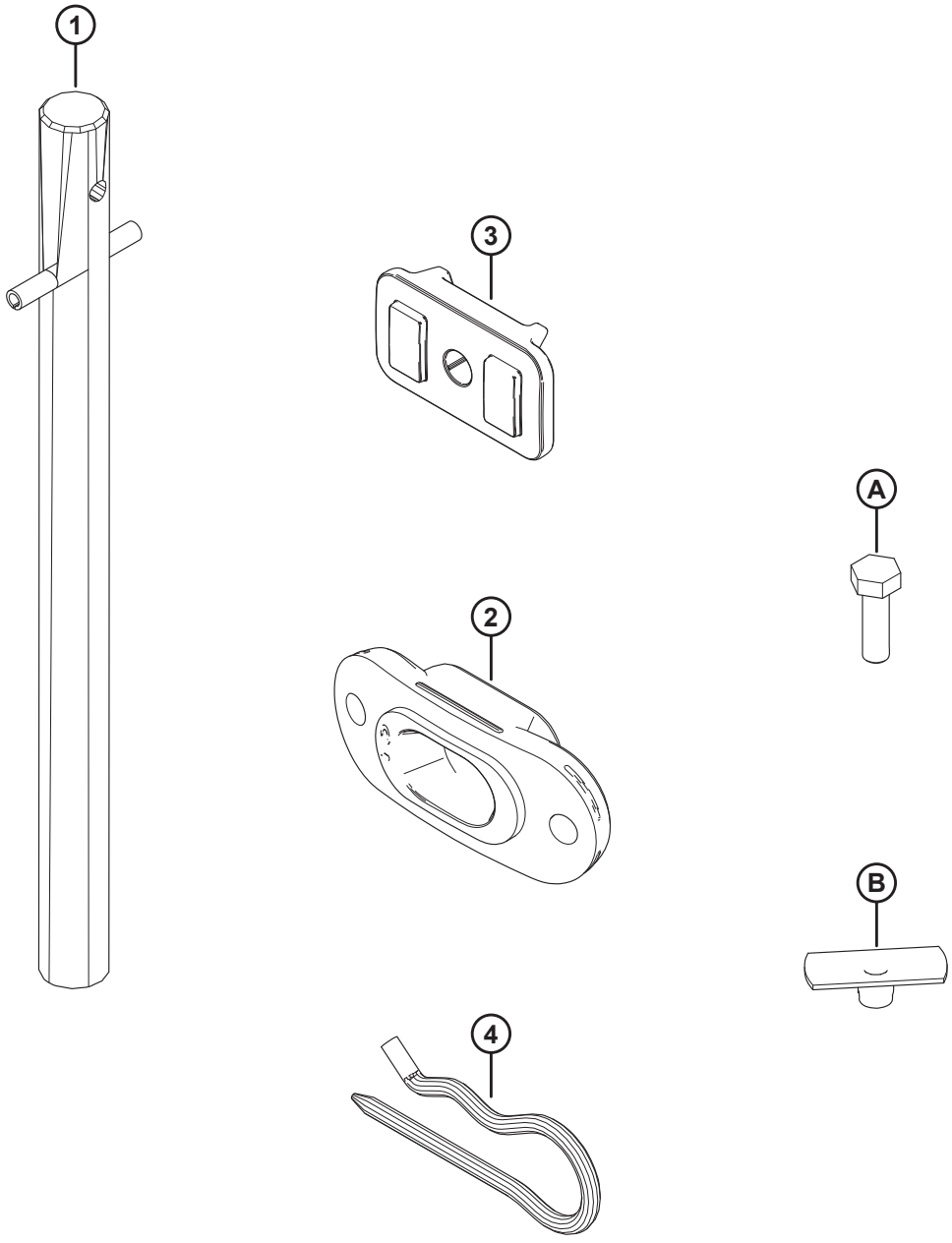

1032789

Ссылка	Номер детали	Описание	Кол-во	Серийный номер
1	337152	КОМПЛЕКТ — ПАЛЕЦ	8	
	7642	ШТИФТ — ПОДПРУЖИН. 3/16 ДИАМ. × 1,5 ДЛ.	8	
2	337143	НАПРАВЛЯЮЩАЯ	8	
3	213084	ЗАГЛУШКА — ПРОРЕЗЬ ДЛЯ ВИТКА ШНЕКА	8	
4	123180	ШТИФТ — ЧЕКА	8	
A	252703	БОЛТ — С ШЕСТИГР. ГОЛОВКОЙ, РЕЗЬБА ПО ВСЕЙ ДЛИНЕ M6 × 1 × 20 × СПЕЦ.-12.9-AF0C		
B	197263	ГАЙКА — ТРОЙНИК M6 × 1		

183 New Holland CR/CX — комплект дооснащения витков шнека

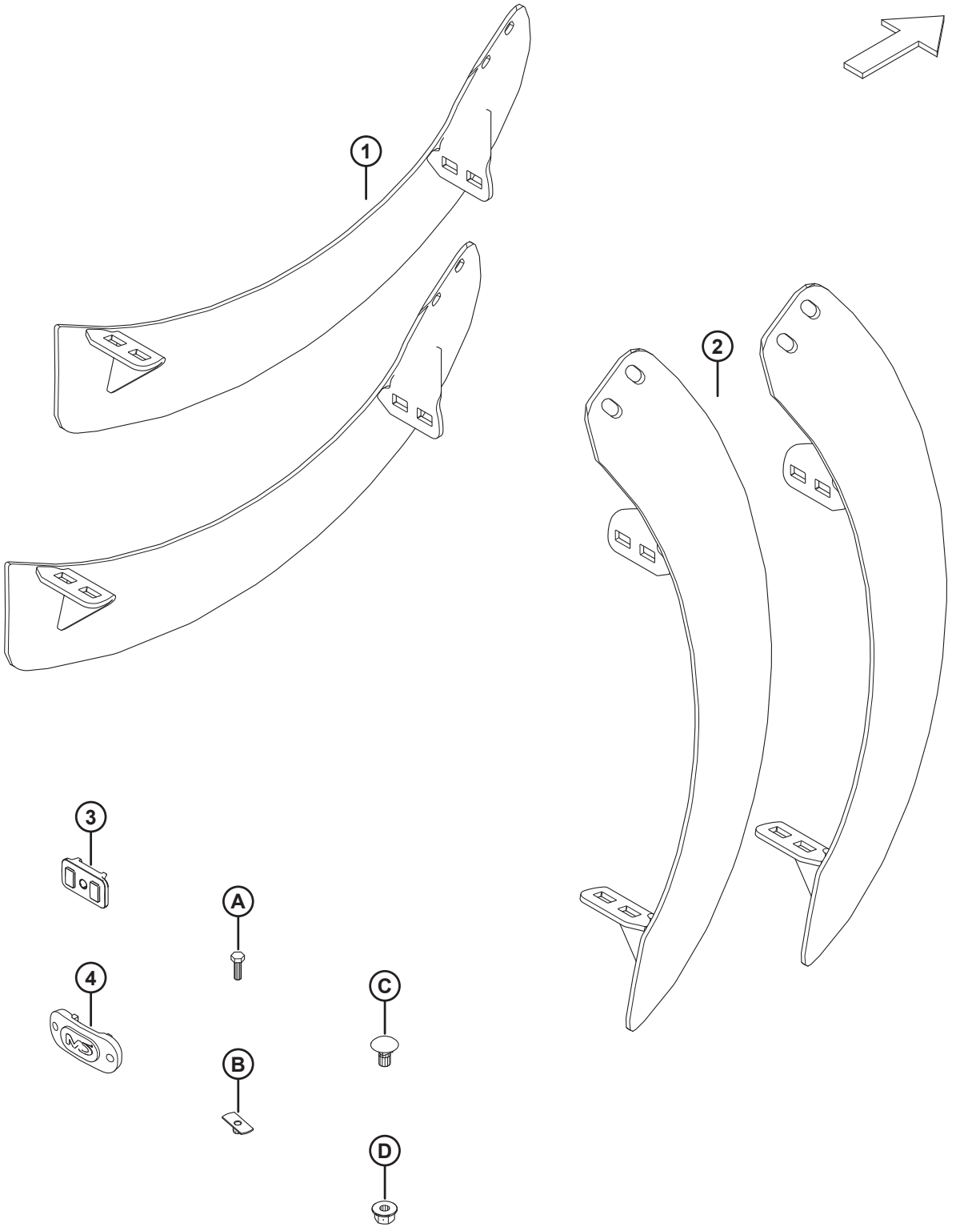

Ссылка	Номер детали	Описание	Кол-во	Серийный номер
1	287889	ВИТКИ ШНЕКА — ЛЕВЫЙ, ИЗНОСОСТОЙКИЙ	2	
2	287890	ВИТКИ ШНЕКА — ПРАВЫЙ, ИЗНОСОСТОЙКИЙ	2	
3	213084	ЗАГЛУШКА — ПРОРЕЗЬ ДЛЯ ВИТКА ШНЕКА	2	
4	187137	ЗАГЛУШКА	4	
A	252703	БОЛТ — С ШЕСТИГР. ГОЛОВКОЙ, РЕЗЬБА ПО ВСЕЙ ДЛИНЕ M6 × 1 × 20 × СПЕЦ.-12.9-AF0C		
B	197263	ГАЙКА — ТРОЙНИК M6 × 1		
C	136178	БОЛТ — С ПОЛУКРУГЛОЙ ГОЛОВКОЙ И КВАДРАТНЫМ ПОДГОЛОВКОМ, M10 × 1,5 × 20-8.8-AA1J		
D	135799	ГАЙКА — ШЕСТИГР., ФЛАНЦ., ЦЕНТР., СТОПОРН. M10 × 1,5-10		

184 New Holland CR/CX — комплект дооснащения дефлектора

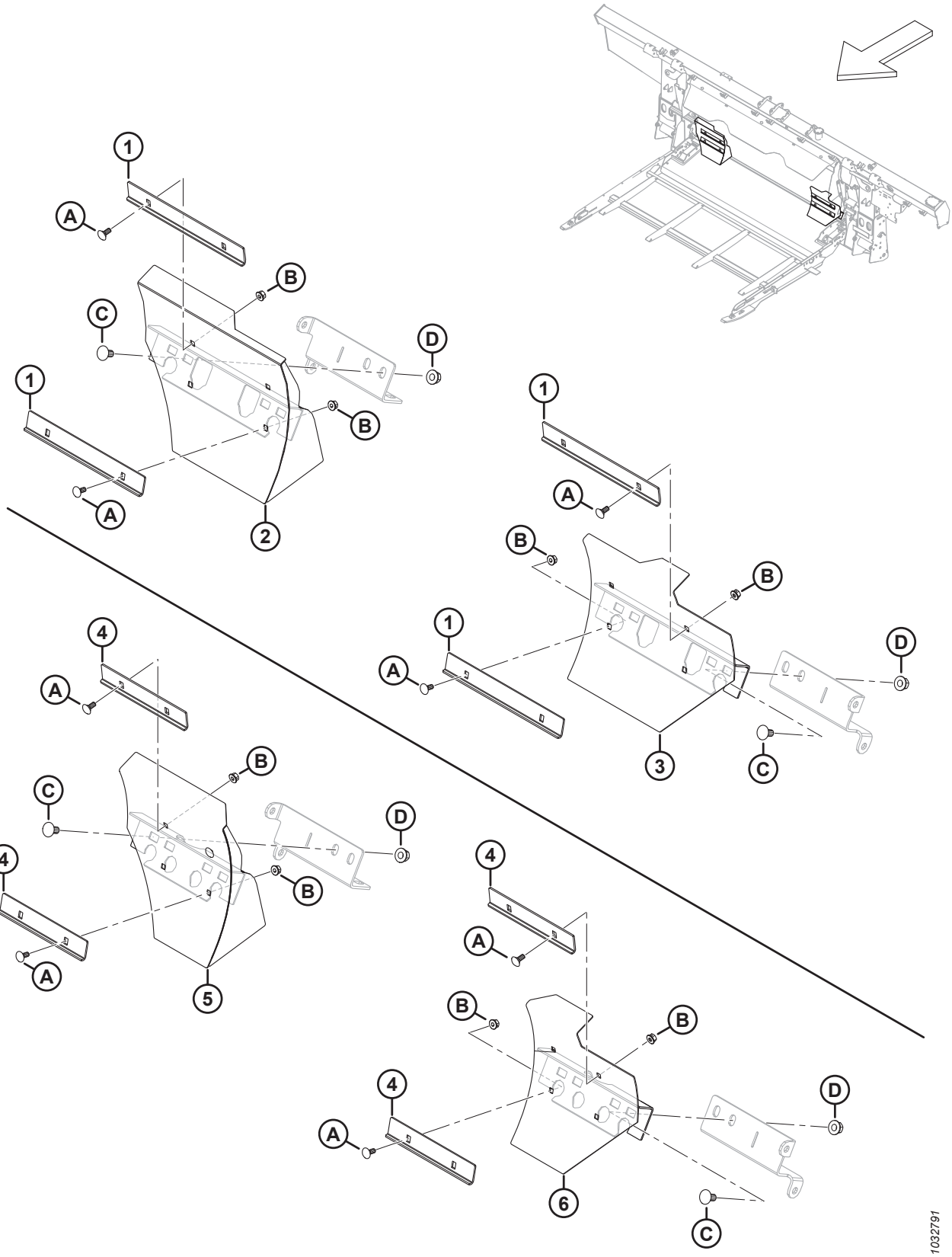

Ссылка	Номер детали	Описание	Кол-во	Серийный номер
	B7347	КОМПЛЕКТ — ДЕФЛЕКТОРЫ, УЗКИЙ ПОДАЮЩИЙ ШНЕК [754]		
	B7348	КОМПЛЕКТ — ДЕФЛЕКТОРЫ, СРЕДНИЙ ПОДАЮЩИЙ ШНЕК [755]		
1	328085	УГОЛОК — ДЛИННЫЙ СЪЕМНИК [756]	4	
2	337779	ДЕФЛЕКТОР — ДЛИННЫЙ, ПРАВЫЙ, СВАРНОЙ [756]	1	
3	337780	ДЕФЛЕКТОР — ДЛИННЫЙ, ЛЕВЫЙ, СВАРНОЙ [756]	1	
4	314680	УГОЛОК — КОРОТКИЙ СЪЕМНИК [757]	4	
5	337777	ДЕФЛЕКТОР — КОРОТКИЙ, ПРАВЫЙ, СВАРНОЙ [757]	1	
6	337778	ДЕФЛЕКТОР — КОРОТКИЙ, ЛЕВЫЙ, СВАРНОЙ [757]	1	
A	197171	БОЛТ — С ПОЛУКРУГЛОЙ ГОЛОВКОЙ И КВАДРАТНЫМ ПОДГОЛОВКОМ, M8 × 1,25 × 20-8.8-ЦИНК		
B	135337	ГАЙКА — ФЛАНЦЕВАЯ, ШЕСТИГРАННАЯ, СТОПОРН., M8 × 1,25-8-AA1J		
C	152439	БОЛТ — УКОРОЧЕННЫЙ С ПОЛУКРУГЛОЙ ГОЛОВКОЙ И КВАДРАТНЫМ ПОДГОЛОВКОМ, M12 × 1,75 × 25-8.8-AA1J		
D	136431	ГАЙКА — ШЕСТИГР., ФЛАНЦ., ЦЕНТР., СТОПОРН. M12 × 1,75-10		

754. Для подавателя с шириной проема примерно 1115 мм (44 дюйм.). Комплекты можно приобрести только через отдел комплексных товаров.
755. Для подавателя с шириной проема примерно 1317 мм (52 дюйм.). Комплекты можно приобрести только через отдел комплексных товаров.
756. Входит в комплект B7347.
757. Входит в комплект B7348.

185 Комплект адаптера автоматического контроля высоты жатки New Holland 10 B

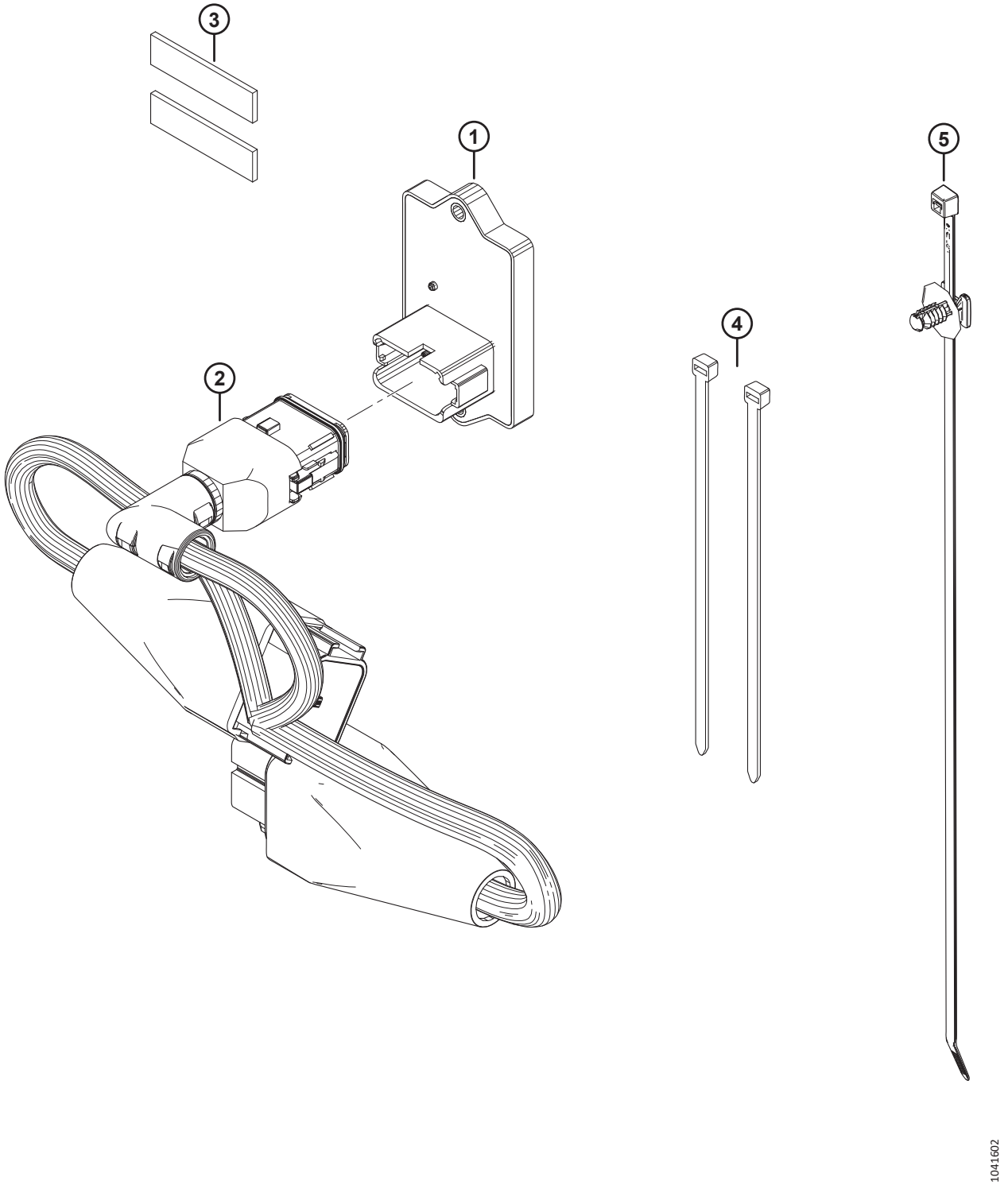

КОМПЛЕКТ АДАПТЕРА АВТОМАТИЧЕСКОГО КОНТРОЛЯ ВЫСОТЫ ЖАТКИ NEW HOLLAND 10 B

Ссылка	Номер детали	Описание	Кол-во	Серийный номер
	B7241	КОМПЛЕКТ — NH ПЕРЕХОДНИК 10 B [758]		
1	500448	МОДУЛЬ — NH 10 B	1	
2	335160	ЖГУТ ПРОВОДОВ — NH ПЕРЕХОДНИК 10 B	1	
3	NSS	ЛЕНТА — ПЕН., VHB, 1/2 ДЮЙМА ШИР., 50 ММ	2	
4	21763	КРЕПЛЕНИЕ — СТЯЖКА ПЛАСТИКОВАЯ ЧЕРНАЯ	2	
5	136655	КРЕПЕЖНАЯ ДЕТАЛЬ — УСТАНОВКА «ЕЛОЧКОЙ» СО СТЯЖКОЙ	1	

758. Комплекты можно приобрести только через отдел комплексных товаров.

186 (Опция) Комплекты спиралей шнеков

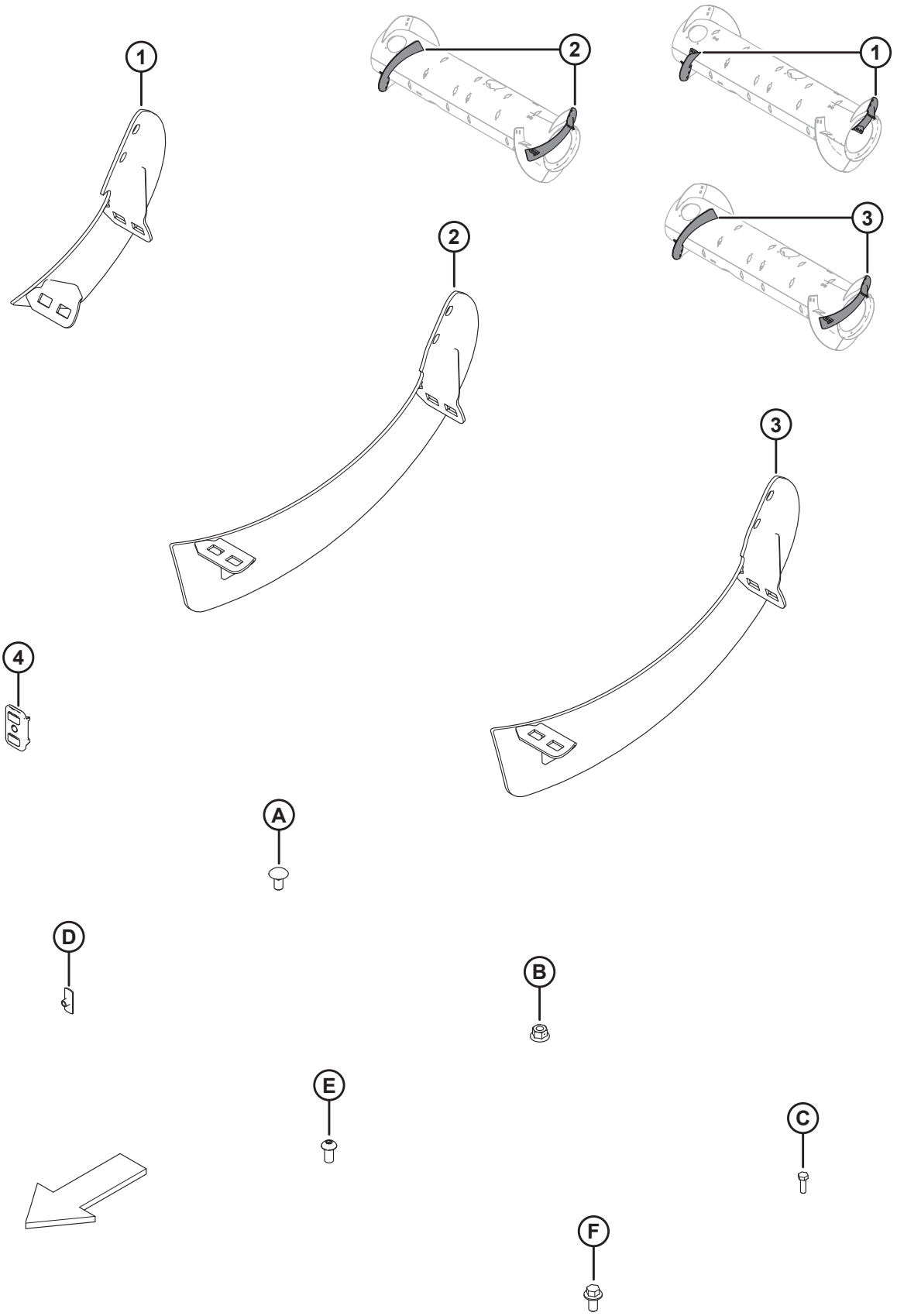

(ОПЦИЯ) КОМПЛЕКТЫ СПИРАЛЕЙ ШНЕКОВ

ПРИМЕЧАНИЕ:

Комплекты длинных витков шнека (B6400 и MD № 287032) используются для переоборудования шнека на опциональную ультраузкую конфигурацию. Дополнительную информацию см. в руководстве по эксплуатации жатки.

Ссылка	Номер детали	Описание	Кол-во	Серийный номер
	B6400	КОМПЛЕКТ — ПОДАЮЩИЙ ШНЕК FM100, ИЗНОСОСТОЙКИЙ ВИТОК [759]		
	287031	КОМПЛЕКТ — ПОДАЮЩИЙ ШНЕК FM100, СРЕДНИЕ ВИТКИ [760]		
	287032	КОМПЛЕКТ — ПОДАЮЩИЙ ШНЕК FM100, ДЛИННЫЕ ВИТКИ [761]		
1	Не продается отдельно	ВИТОК, ПОДАЮЩИЙ ШНЕК — ПРАВ., СРЕДН. [762]	1	
	Не продается отдельно	ВИТОК, ПОДАЮЩИЙ ШНЕК — ЛЕВ., СРЕДН. [763]	1	
	287887	ВИТОК ШНЕКА, ПОДАЮЩИЙ ШНЕК — ПРАВ., СРЕДНИЙ (ИЗНОСОСТОЙКИЙ)	1	
	287888	ВИТОК ШНЕКА, ПОДАЮЩИЙ ШНЕК — ЛЕВ., СРЕДНИЙ (ИЗНОСОСТОЙКИЙ)	1	
2	Не продается отдельно	ВИТОК, ПОДАЮЩИЙ ШНЕК — ПРАВ., ДЛИН. [764]	1	
	Не продается отдельно	ВИТОК, ПОДАЮЩИЙ ШНЕК — ЛЕВ., ДЛИН.[765]	1	
3	287890	ВИТОК ШНЕКА, ПОДАЮЩИЙ ШНЕК — ПРАВ., ДЛИННЫЙ (ИЗНОСОСТОЙКИЙ)	1	
	287889	ВИТОК ШНЕКА, ПОДАЮЩИЙ ШНЕК — ЛЕВ., ДЛИННЫЙ (ИЗНОСОСТОЙКИЙ)	1	
4	213084	ЗАГЛУШКА — ПРОРЕЗЬ ДЛЯ ВИТКА ШНЕКА	2	
A	136178	БОЛТ — С ПОЛУКРУГЛОЙ ГОЛОВКОЙ И КВАДРАТНЫМ ПОДГОЛОВКОМ, M10 × 1,5 × 20-8.8-A3L		

759. Комплект включает длинные витки (MD № 287032). Комплекты можно приобрести только через отдел комплексных товаров.
760. Включает комплект средних износостойких витков, две заглушки (MD № 213084), крепеж и инструкции.
761. Включает комплект длинных износостойких витков, две заглушки (MD № 213084), крепеж и инструкции.
762. Для обслуживания средних правых витков (MD № 287887).
763. Для обслуживания средних левых витков (MD № 287888).
764. Для обслуживания длинных правых витков (MD № 287890).
765. Для обслуживания длинных левых витков (MD № 287889).

(ОПЦИЯ) КОМПЛЕКТЫ СПИРАЛЕЙ ШНЕКОВ

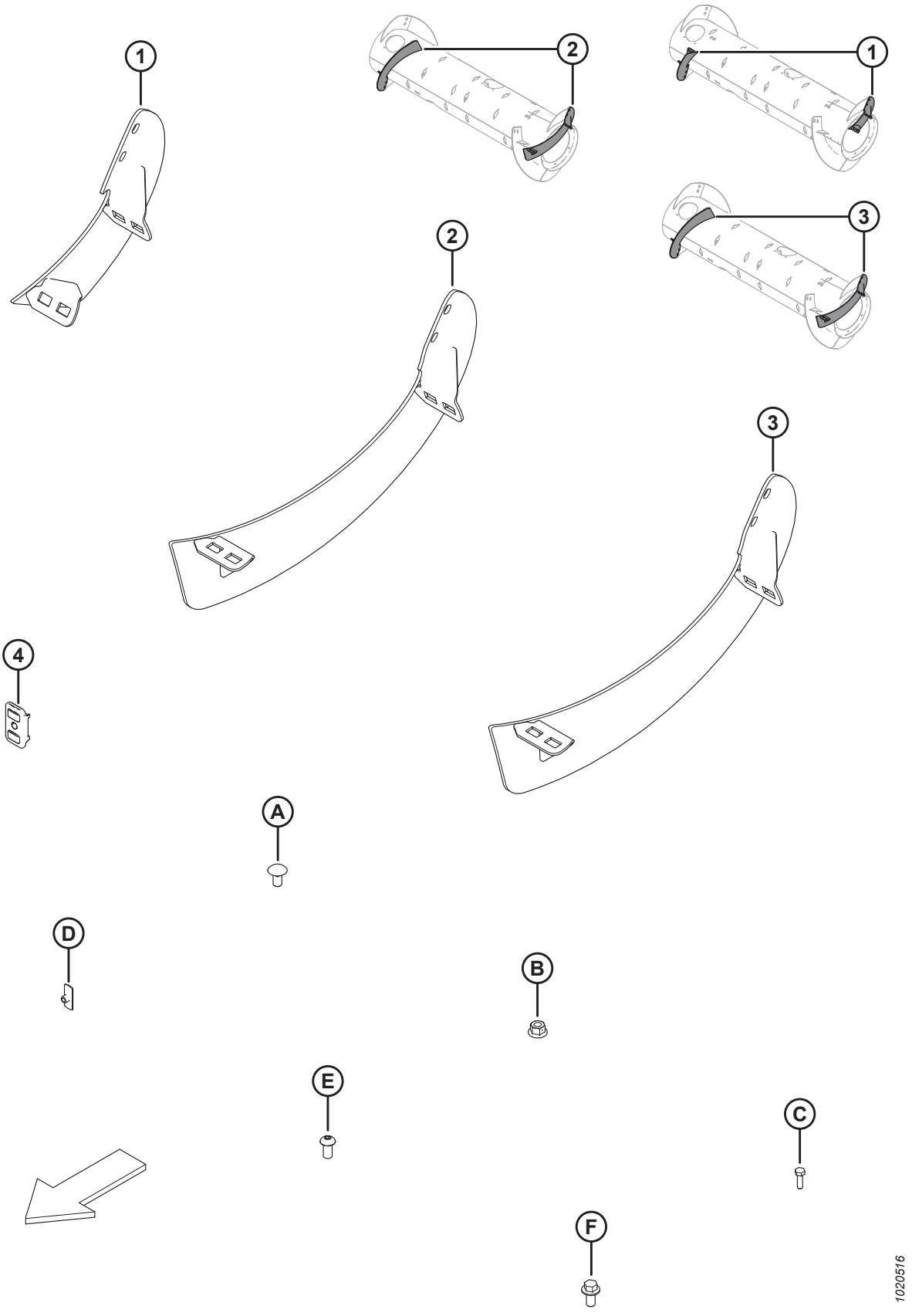

(ОПЦИЯ) КОМПЛЕКТЫ СПИРАЛЕЙ ШНЕКОВ

Ссылка	Номер детали	Описание	Кол-во	Серийный номер
B	135799	ГАЙКА — ФЛАНЦЕВАЯ, ШЕСТИГРАННАЯ, СТОПОРНАЯ, M10 × 1,5-10-A3L		
C	252703	БОЛТ — С ШЕСТИГР. ГОЛОВКОЙ, РЕЗЬБА ПО ВСЕЙ ДЛИНЕ M6 × 1 × 20 × СПЕЦ.-12.9-AA2L		
D	197263	ГАЙКА — ТРОЙНИК M6 × 1		
E	135723	ВИНТ — С ВНУТРЕННИМ ШЕСТИГРАННИКОМ В ПОЛУКРУГЛОЙ ГОЛОВКЕ M10 × 1,5 × 20-10.9-A3L		
F	152655	БОЛТ — С ШЕСТИГР. ГОЛОВКОЙ, ФЛАНЦЕВЫЙ, M10 × 1,5 × 20-8.8-A3L		

187 (Опция) Полный комплект стыковочных вкладышей FM200 — серия FD2

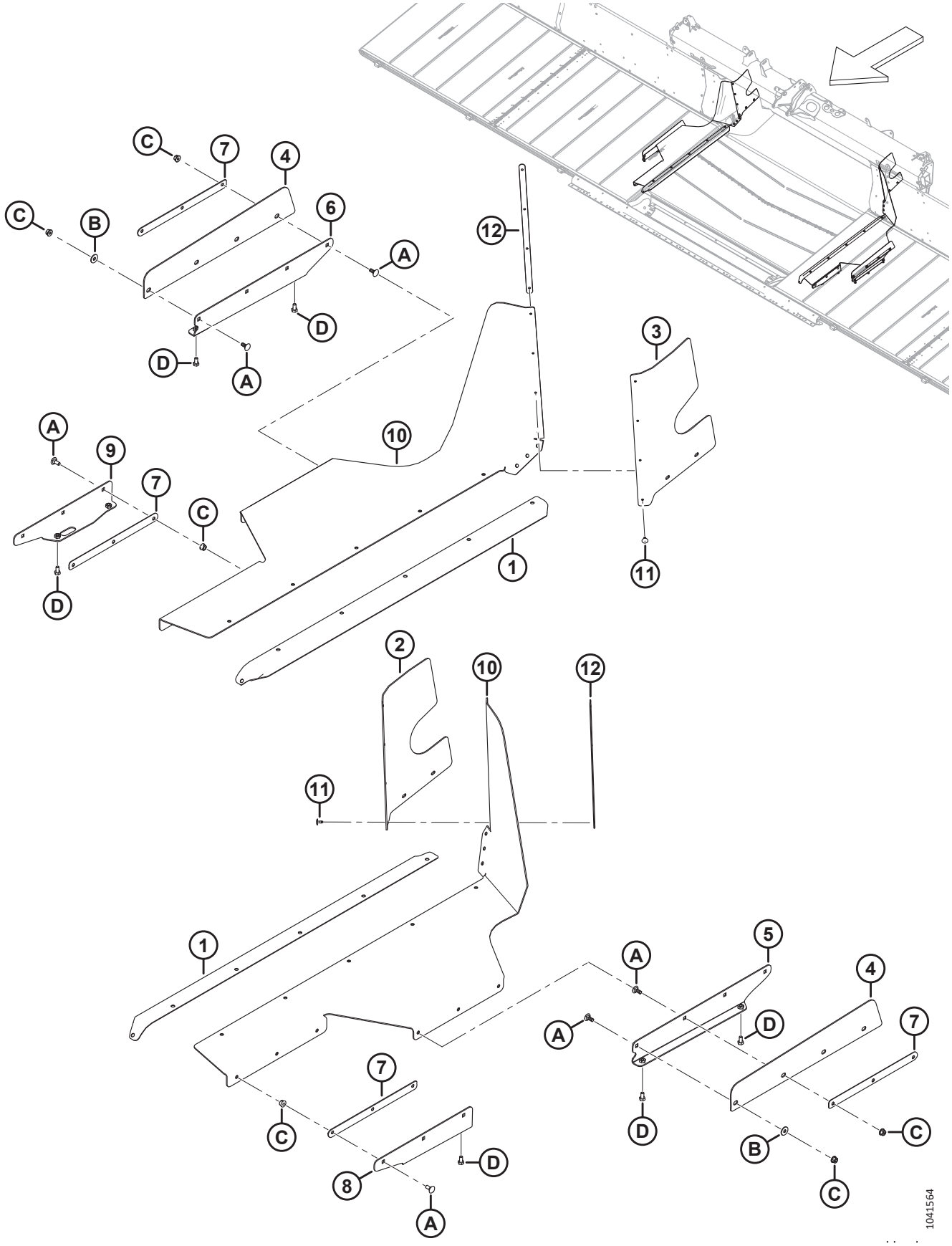

(ОПЦИЯ) ПОЛНЫЙ КОМПЛЕКТ СТЫКОВОЧНЫХ ВКЛАДЫШЕЙ FM200 — СЕРИЯ FD2

Ссылка	Номер детали	Описание	Кол-во	Серийный номер
	B7217	КОМПЛЕКТ — ПОЛНЫЙ КОМПЛЕКТ СТЫКОВОЧНЫХ ВКЛАДЫШЕЙ FD2 [766]		
1	322750	УПЛОТНЕНИЕ — ДЕКА ПОДАЮЩЕГО ПОЛОТНА	2	
2	328348	НАКЛАДКА — ЛЕВ. ЗАДН. ВЕРХН.	1	
3	328349	НАКЛАДКА— ПРАВ. ЗАДН. ВЕРХН.	1	
4	344409	ВКЛАДЫШ — СТОРОНА СТОЙКИ [767]	2	
	344336	КОМПЛЕКТ — ДЛЯ ОБСЛУЖИВАНИЯ, ТОЛЬКО ПОЛНЫЙ КОМПЛЕКТ ВКЛАДЫШЕЙ [768]	ПРИ НЕОБХОДИМОСТИ	
5	344412	ОПОРА — БОКОВОГО ВКЛАДЫША, ЛЕВАЯ, СВАРНАЯ [769]	1	
	344336	КОМПЛЕКТ — ДЛЯ ОБСЛУЖИВАНИЯ, ТОЛЬКО ПОЛНЫЙ КОМПЛЕКТ ВКЛАДЫШЕЙ [768]	A/R	
6	344413	ОПОРА — БОКОВОГО ВКЛАДЫША, ПРАВАЯ, СВАРНАЯ [770]	1	
	344336	КОМПЛЕКТ — ДЛЯ ОБСЛУЖИВАНИЯ, ТОЛЬКО ПОЛНЫЙ КОМПЛЕКТ ВКЛАДЫШЕЙ [768]	A/R	
7	301065	ПЛАСТИНА — ФИКСАТОР ВКЛАДЫША	4	
8	301049	ОПОРА — СТОРОНА ВКЛАДЫША, ЛЕВАЯ, СВАРНАЯ	1	
9	301047	ОПОРА — СТОРОНА ВКЛАДЫША, ПРАВАЯ, СВАРНАЯ	1	
10	301034	ЩИТОК — ПОЛНЫЙ КОМПЛЕКТ ВКЛАДЫШЕЙ, ГИБКИЙ	2	
11	293053	ЗАКЛЕПКА — ВЫТЯЖНАЯ	8	
12	276770	ПЛАСТИНА — ФИКСАТОР ВКЛАДЫША	2	
A	197171	БОЛТ — С ПОЛУКРУГЛОЙ ГОЛОВКОЙ И КВАДРАТНЫМ ПОДГОЛОВКОМ, M8 × 1,25 × 20-8.8-ЦИНК		
B	184709	ШАЙБА — ПЛОСКАЯ, БОЛЬШАЯ M8-200HV		
C	135337	ГАЙКА — ФЛАНЦЕВАЯ, ШЕСТИГРАННАЯ, СТОПОРН., M8 × 1,25-8-AA1J		
D	50139	БОЛТ — С ШЕСТИГР. ГОЛОВКОЙ, РЕЗЬБА ПО ВСЕЙ ДЛИНЕ M8 × 1,25 × 16-8.8-AA1J		

766. Только для европейского рынка. Обеспечивает дополнительное уплотнение между копирующим модулем и жаткой. Комплекты можно приобрести только через отдел комплексных товаров.
767. Ранее имел номер MD № 314671 в замененном комплекте B7217. Для обслуживания замененной детали закажите комплект для обслуживания MD № 344336.
768. Полный комплект для обслуживания вкладышей используется для обслуживания замененных деталей вкладышей (MD № 301067, 301069, 314419, 314420 и 314671).
769. Ранее имела номера MD № 314419 и MD № 301069 в замененном комплекте B7217. Для обслуживания замененных деталей закажите комплект для обслуживания MD № 344336.
770. Ранее имела номера MD № 314420 и MD № 301067 в замененном комплекте B7217. Для обслуживания замененных деталей закажите комплект для обслуживания MD № 344336.

188 (Опция) Накладки и соединения FM200

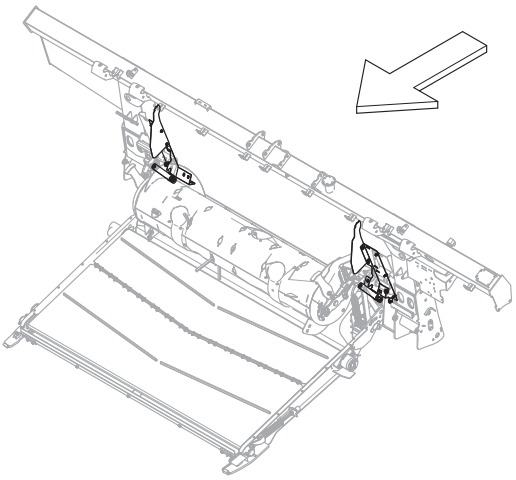

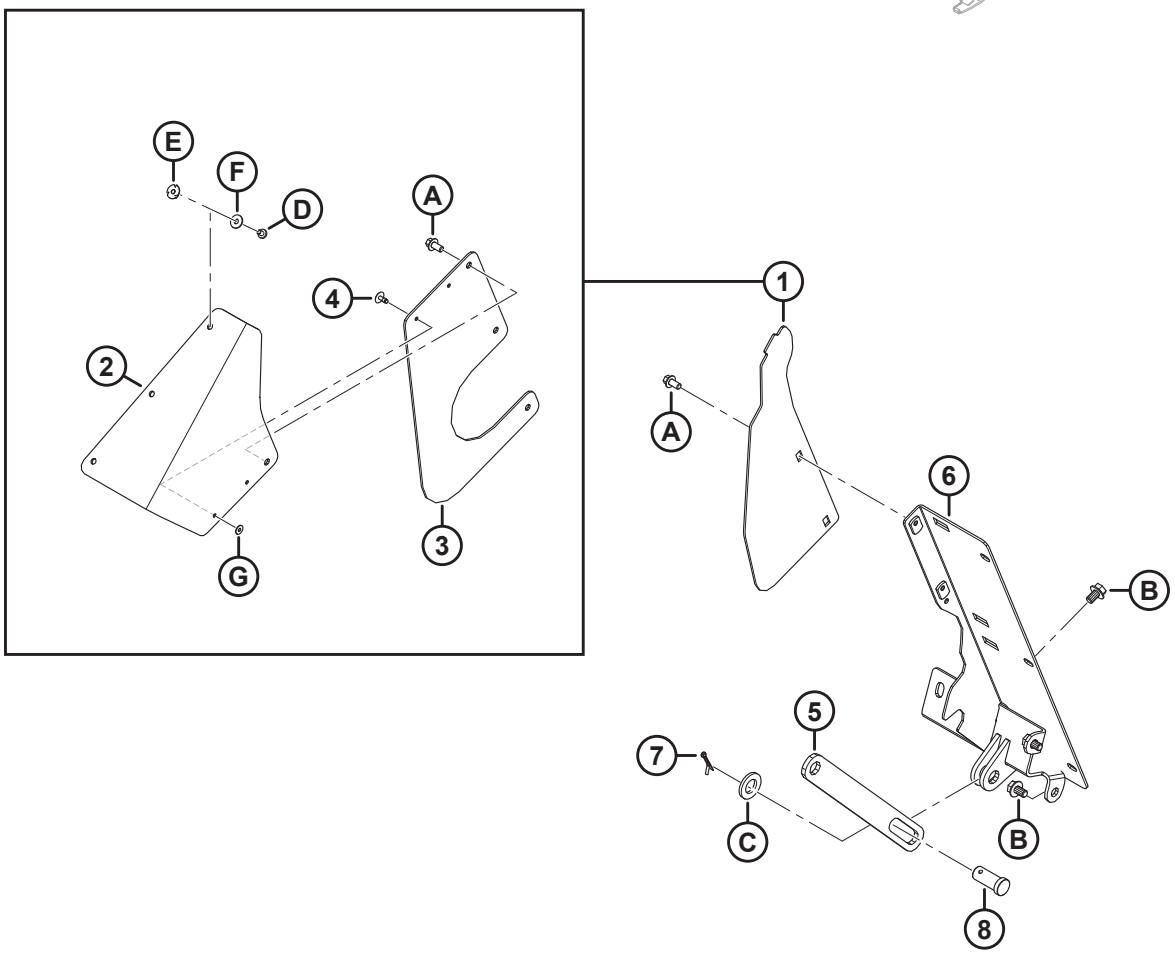

1039547

(ОПЦИЯ) НАКЛАДКИ И СОЕДИНЕНИЯ FM200

Ссылка	Номер детали	Описание	Кол-во	Серийный номер
	B7342	КОМПЛЕКТ — ВКЛАДЫШИ ПЕРЕХОДНИКА И СОЕДИНЕНИЯ FM200 [771]		
1	357512	КОМПЛЕКТ — ПЫЛЬНИК, БОКОВОЙ [772]	ПРИ НЕО-БХО-ДИМ-ОСТИ	
2	357174	ЩИТОК — ВКЛАДЫШ ПЫЛЕЗАЩИТНОЙ КРЫШКИ	2	
3	357173	КРЫШКА — СТОРОНА ПОДАЮЩЕГО ШНЕКА	2	
4	293053	ЗАКЛЕПКА — ВЫТЯЖНАЯ	4	
5	322914	ШТАНГА — ОПОРА ШНЕКА, ОГРАНИЧИТЕЛЬ	1	
6	NSS	НАКЛАДКА — СВАРН. ЛЕВ.	1	
	NSS	НАКЛАДКА — СВАРН. ПРАВ.	1	
7	18648	ШТИФТ — ШПЛИНТ 3/16 ДИАМ. × 1,25 ОЦИНК.	2	
8	11814	ШТИФТ — С ОТВЕРСТИЕМ ПОД ШПЛИНТ, 23,8 ММ, 30 ММ, ОЦИНК.	2	
A	136485	БОЛТ — ФЛАНЦЕВЫЙ, С ШЕСТИГР. ГОЛОВКОЙ, РЕЗЬБА ПО ВСЕЙ ДЛИНЕ M8 × 1,25 × 16-8.8-AA1J		
B	136151	БОЛТ — ФЛАНЦЕВЫЙ, С ШЕСТИГР. ГОЛОВКОЙ, РЕЗЬБА ПО ВСЕЙ ДЛИНЕ M10 × 1,5 × 16-8.8-AA1J		
C	112130	ШАЙБА — ЗАКАЛ. ASTM F4363/4 ДЮЙМА НОМ. ID AB0C		
D	252291	ВИНТ — С ПЛОСК. ЦИЛИНДР. ГОЛ. M6 × 1 × 8-8.8-AA1J		
E	252051	ГАЙКА — БАРАШКОВАЯ M6		
F	184706	ШАЙБА — ПЛОСКАЯ, БОЛЬШАЯ M6-200HV		
G	293054	ШАЙБА — ПЛОСКАЯ БОЛЬШАЯ M5-200HV-AA1J [773]		

771. Комплект вкладышей переходника и соединений FM200 используется для переоборудования копирующих модулей FM200 комбайнов John Deere серии X9 для возможности их использования с комбайнами других марок и моделей. Комплекты можно приобрести только через отдел комплексных товаров.
772. Этот комплект используется для обслуживания агрегатов с замененными боковыми пыльниками (MD № 347558). В комплект входят два щитка вкладыша пылезащитной крышки (MD № 357174), две боковые крышки подающего шнека (MD № 357173), четыре вытяжных заклепки (MD № 293053) и крепеж.
773. Шайба (MD № 293054) не входит в комплект, заказывайте эту шайбу отдельно.

189 (Опция) Оборудование для холмистой местности

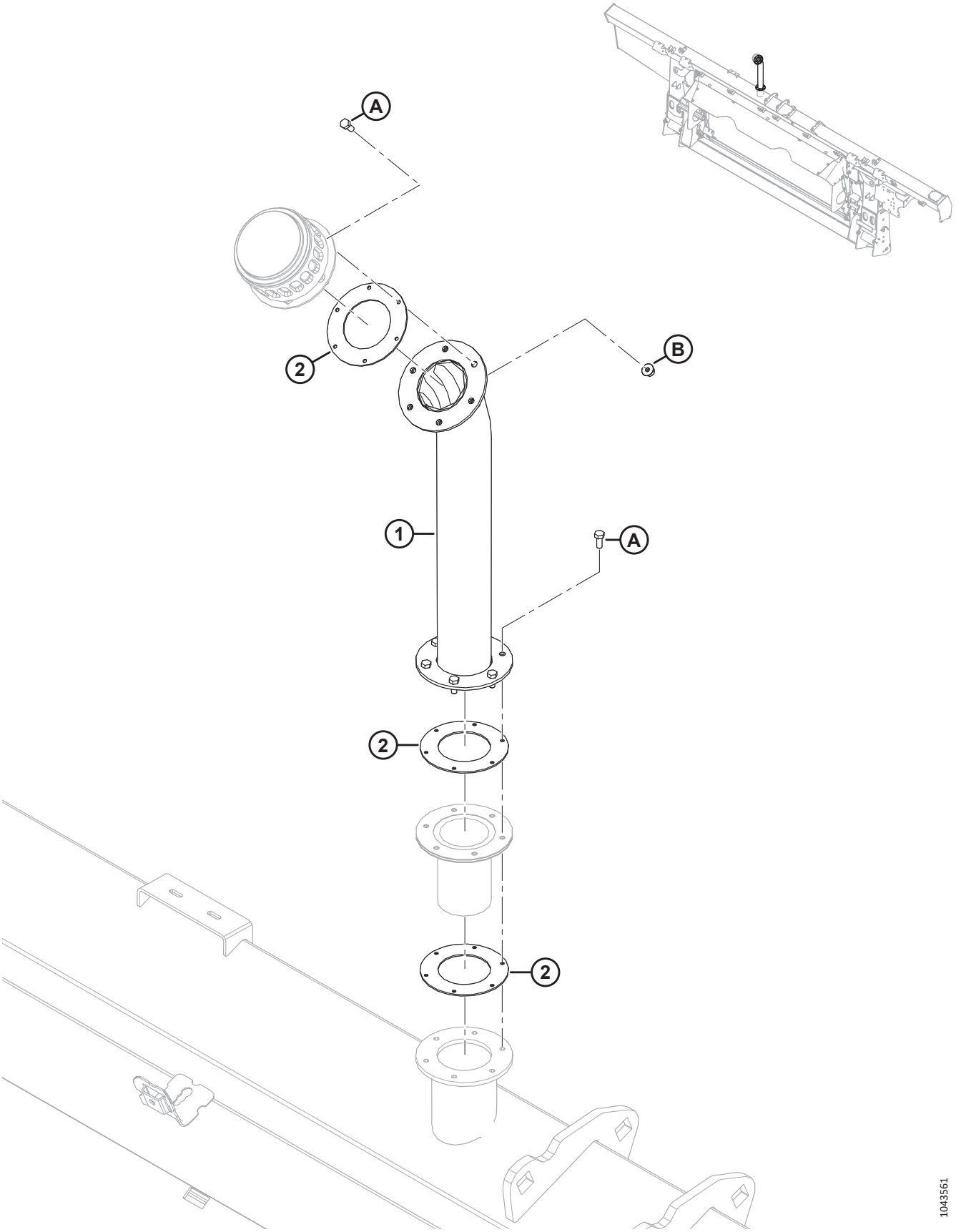

(ОПЦИЯ) ОБОРУДОВАНИЕ ДЛЯ ХОЛМИСТОЙ МЕСТНОСТИ

Ссылка	Номер детали	Описание	Кол-во	Серийный номер
	B7452	**КОМПЛЕКТ — УДЛИНИТЕЛЬ ДЛЯ ЗАЛИВКИ В ГИДРОБАК** [774]		
	284975	**КОМПЛЕКТ — УДЛИНИТЕЛЬ ДЛЯ ЗАЛИВКИ В ГИДРОБАК** [775]		
1	NSS	УДЛИНЕНИЕ ДЛЯ ЗАПОЛНЕНИЯ ГИДРАВЛИЧЕСКОГО БАКА	1	
2	**312706**	**КОМПЛЕКТ — ПРОКЛАДКИ ДЛЯ ОТВЕРСТИЯ ДЛЯ ЗАЛИВКИ МАСЛА** [776]	**ПРИ НЕОБХОДИМОСТИ**	
	166450	НАКЛЕЙКА — ОСТОРОЖНО, ГОРЯЧАЯ ПОВЕРХНОСТЬ	2	
A	320397	ВИНТ — С ШЕСТИГР. ГОЛОВКОЙ, РЕЗЬБА ПО ВСЕЙ ДЛИНЕ M5 × 0,8 × 12-8.8-ПЛОСК. (2022 ГОДА И ПОЗДНЕЕ) [777]		421190-
	135873	ВИНТ — СТАНОЧНАЯ ОБРАБОТКА № 10-32 × 0,5 ДЮЙМА ШЕСТИГР. (МОДЕЛЬНЫЙ ГОД 2021 И РАНЕЕ) [777]		–421189
B	**136635**	**ГАЙКА — ФЛАНЦЕВАЯ, ШЕСТИГРАННАЯ, ЦЕНТР., СТОПОРН. M5 × 0,8-8-AA1J**		

774. Комплект включает удлинитель для заливки в гидробак (не продается отдельно), 3 прокладки (не продаются отдельно), 2 наклейки (MD № 166450), 12 винтов с метрической резьбой (MD № 320397), 6 гаек с метрической резьбой (MD № 136635) и инструкции. Для машин до 2021 модельного года включительно с отверстиями с дюймовой резьбой необходимо отдельно заказать винты с дюймовой резьбой (MD № 135873). Комплекты можно приобрести только через отдел комплексных товаров.
775. Комплект включает удлинитель для заливки в гидробак (не продается отдельно), 3 прокладки (не продаются отдельно), 2 наклейки (MD № 166450),12 винтов с метрической резьбой (MD № 320397), 6 гаек с метрической резьбой (MD № 136635) и инструкции. Для машин до 2021 модельного года включительно с отверстиями с дюймовой резьбой необходимо отдельно заказать винты с дюймовой резьбой (MD № 135873).
776. Комплект прокладок для отверстия для заливки масла включает две прокладки (не продаются отдельно).
777. На агрегатах 2021 модельного года и ранее используйте винт в британской системе измерений (MD № 135873), чтобы резьба метрического болта не перерезала резьбу по британской системе измерений.

190 Чистики (дополнительное оборудование)

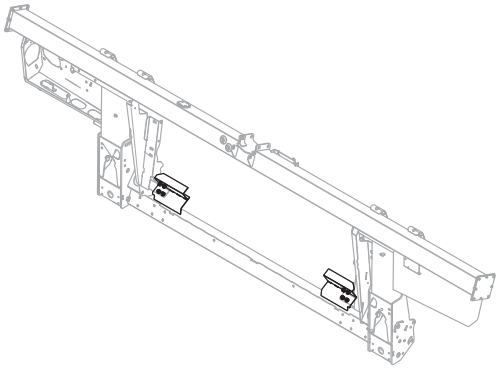

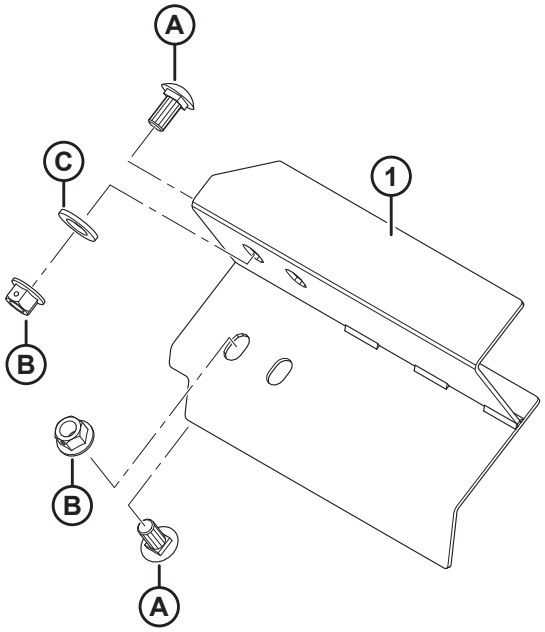

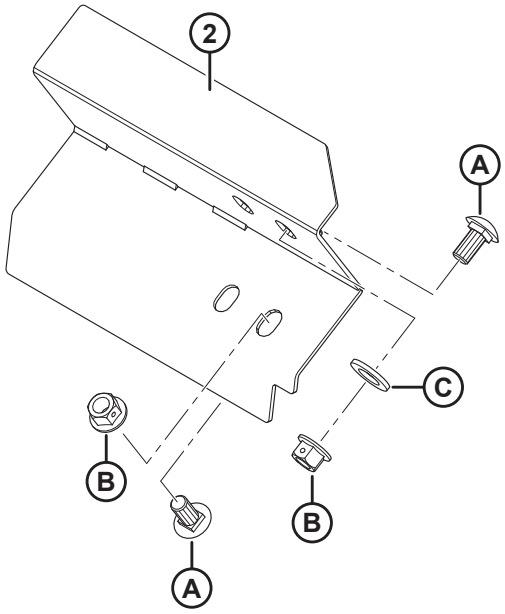

1023852

ЧИСТИКИ (ДОПОЛНИТЕЛЬНОЕ ОБОРУДОВАНИЕ)

Ссылка	Номер детали	Описание	Кол-во	Серийный номер
	B6042	КОМПЛЕКТ — ОГРАНИЧИТЕЛИ, ДЛИНА 265 ММ (БЕЗ ВЫРЕЗА) [778]		
	B6044	КОМПЛЕКТ — ЧИСТИКИ, ДЛИНА 325 ММ [778]		
	B6045	КОМПЛЕКТ — ЧИСТИКИ, ДЛИНА 365 ММ [778]		
	B6046	КОМПЛЕКТ — ЧИСТИКИ, ДЛИНА 403 ММ [778]		
	B6213	КОМПЛЕКТ — ЧИСТИКИ, ДЛИНА 515 ММ [778]		
1	213523	СЪЕМНИК — СВАРНАЯ КОНСТРУКЦИЯ, ЛЕВЫЙ (ДЛИНА 265 ММ, БЕЗ ВЫРЕЗА)	1	
	213573	СЪЕМНИК — СВАРНАЯ КОНСТРУКЦИЯ, ЛЕВЫЙ (ДЛИНА 325 ММ)	1	
	213567	СЪЕМНИК — СВАРНАЯ КОНСТРУКЦИЯ, ЛЕВЫЙ (ДЛИНА 365 ММ)	1	
	213561	СЪЕМНИК — СВАРНАЯ КОНСТРУКЦИЯ, ЛЕВЫЙ (ДЛИНА 403 ММ)	1	
	213579	СЪЕМНИК — СВАРНАЯ КОНСТРУКЦИЯ, ЛЕВЫЙ (ДЛИНА 515 ММ)	1	
2	213525	СЪЕМНИК — СВАРНАЯ КОНСТРУКЦИЯ, ПРАВЫЙ (ДЛИНА 265 ММ, БЕЗ ВЫРЕЗА)	1	
	213574	СЪЕМНИК — СВАРНАЯ КОНСТРУКЦИЯ, ПРАВЫЙ (ДЛИНА 325 ММ)	1	
	213568	СЪЕМНИК — СВАРНАЯ КОНСТРУКЦИЯ, ПРАВЫЙ (ДЛИНА 365 ММ)	1	
	213562	СЪЕМНИК — СВАРНАЯ КОНСТРУКЦИЯ, ПРАВЫЙ (ДЛИНА 403 ММ)	1	
	213580	СЪЕМНИК — СВАРНАЯ КОНСТРУКЦИЯ, ПРАВЫЙ (ДЛИНА 515 ММ)	1	
A	135903	БОЛТ — С ПОЛУКРУГЛОЙ ГОЛОВКОЙ И КВАДРАТНЫМ ПОДГОЛОВКОМ, M12 × 1,75 × 25-8.8-A3L		
B	136431	ГАЙКА — ФЛАНЦЕВАЯ, ШЕСТИГРАННАЯ, СТОПОРНАЯ, ЦЕНТР. M12 × 1,75-10-A3L		
C	184717	ШАЙБА — ПЛОСКАЯ СТАНД. M16-200HV-AA1J		

778. Комплекты можно приобрести только через отдел комплексных товаров.

Указатель

795 486
1709 512
4761 126
4762 ..... 328, 336
5512 470
6647 470
7642 ..... 300, 480, 564
9213 486
9333 486
11695 126
11814 ..... 492, 578
13125 ..... 4, 8, 68, 70, 72, 362
13617 528
16235 152
16266 12
16681 ..... 142, 144, 146, 148, 150
17006 460
18598 490
18600 ..... 328, 336
18601 ..... 206, 210, 286, 288, 492, 506
18603 ..... 126, 536
18604 60
18605 ..... 60, 152
18606 ..... 126, 434, 440
18607 ..... 2, 142, 144, 146, 148, 150, 152, 156, 160, 164, 350, 470
18608 ..... 326, 348, 356, 406, 506, 512
18609 ..... 348, 408, 506, 534
18619 362
18621 ..... 132, 134, 136, 142, 144, 148, 150
18624 ..... 418, 426
18626 ..... 138, 140
18629 ..... 138, 140
18637 ..... 26, 28, 32
18638 ..... 484, 490
18648 ..... 132, 134, 136, 138, 140, 332, 350, 364, 408, 492, 578
18669 ..... 336, 338
18671 ..... 58, 152, 334, 348, 364, 408, 502
18704 ..... 2, 142, 144, 148, 150
18768 ..... 434, 440
18798 ..... 352, 454
18867 ..... 26, 28, 32
18898 ..... 514, 518
18916 ..... 352, 408
19542 364
19958 ..... 146, 152
20312 506
21010 528
21032 348
21061 460
21194 126
21235 ..... 482, 486
21301 ..... 154, 158, 164, 166
21363 458
21383 374
21540 ..... 2, 334, 512
21572 420
21763 ..... 200, 228, 236, 250, 296, 298, 338, 348, 436, 440, 460, 534, 538, 548, 552, 570
21859 ..... 434, 438
22072 64
23163 556
23164 310
23165 ..... 310, 450, 556
26429 364
30144 ..... 132, 134, 136
30228 410
30316 ..... 472, 476
30368 374
30441 ..... 36, 40
30463 512
30505 ..... 38, 40, 488, 492
30515 374
30520 ..... 152, 348, 408
30627 ..... 64, 436, 442, 476, 506
30628 ..... 300, 532
30629 ..... 132, 134, 136
30630 ..... 156, 162, 164, 166
30631 ..... 62, 450
30632 ..... 436, 442, 468
30636 510
30655 ..... 62, 156, 160
30660 ..... 226, 230, 234, 240, 244, 248, 252, 256, 450
30661 ..... 434, 438
30693 536
30701 470
30702 470
30715 ..... 62, 352, 358, 372, 516, 520
30716 ..... 422, 430
30753 ..... 226, 234, 240, 244, 246, 252, 256, 502, 538
30856 62
30934 ..... 434, 440
30971 ..... 198, 202, 206, 208, 212, 216, 220, 224, 260, 262, 266, 454, 460, 542, 544
31465 490
31774 ..... 2, 156, 162, 164, 506
32070 ..... 310, 556
36651 ..... 472, 476
39272 356
40095 472
40701 ..... 198, 252, 256, 266, 272, 276, 280, 544, 560
40702 ..... 198, 228, 236, 250, 460, 536, 542, 544, 560

УКАЗАТЕЛЬ

40703.....198, 250, 252, 272, 276, 280, 460, 534, 542, 544
40704..... 198, 228, 236, 250, 460, 534, 542, 544
42592..... 38
43219..... 304
44209.....198, 202, 206, 208, 286, 288, 542, 544, 560
44210.....204, 208, 212, 216, 220, 224, 262, 266, 432, 438, 460, 542, 546
45427..... 536
47225.....336, 338
49227..... 198, 238, 244, 256, 536, 542, 544, 560
49232..... 198, 266, 544, 560
49306.....434, 438
49378.....364, 404
49904..... 504
50071..... 300
50083..... 482
50139..... 328, 516, 520, 576
50140..... 450
50154..... 484
50155.....2, 50, 52, 54, 160, 166, 484, 488
50186..... 374
50193.....12, 196, 324, 404
50219.....198, 202, 220, 224, 272, 274, 280, 534, 544, 560
50220..... 202, 460, 540, 542, 546
50223..... 204, 208, 432, 438
52129.....2
100500 .....58, 92, 100, 106, 110, 116, 122, 504
100577 202
100709 130
100710 130
100712 130
100714 130
100715 130
100717 130
100718 130
100719 130
100720 130
100721 130
100722 130
100723 130
100726 130
100862 526
101007 .....350, 408
101095 .....418, 426
101897 .....26, 28, 32
102264 .....8, 68, 70, 72, 362, 418, 426, 534
102629 130
102630 130
102711 202
103361 326
103575 202
103879 .....146, 152
108172 ..... 412, 414, 436, 442
109773 .....550, 552
111521 .....154, 160
111528 .....516, 518
111545 540
112130 .....48, 492, 578
112823 .....262, 266
113152 130
113153 130
113222 .....58, 92, 100, 106, 110, 116, 122, 504
113229 126
113561 356
113566 354
113813 326
113937 ..... 92, 100, 106, 110, 116, 122
115146 .....312, 556
115670 ..... 92, 100, 106, 110, 116, 122
115759 310
118011 526
118239 356
119529 .....422, 430
119558 .....422, 424, 426
119560 422
119565 422
119593 .....418, 426
119623 420
119641 420
119653 .....422, 424
119654 .....422, 424, 426
119655 422
119656 422
119666 418
119667 418
119672 .....420, 426
119691 .....418, 426
119692 .....424, 426
119693 .....424, 426
119694 424
119696 .....420, 426
119697 .....420, 426
119705 418
119706 418
119725 .....420, 426
119726 .....422, 430
119737 430
119738 .....418, 426
119745 426
119757 .....418, 426
119766 422
120845 .....36, 40
120901 126
123180 .....480, 496, 564
123318 464
123406 490
123978 534
125377 .....236, 250, 252

129313 310
129800 560
129801 560
129976 560
129977 560
130283 524
132117 556
132531 36
132607 ..... 36, 40
133047 506
133136 536
133372 526
133631 472
133632 474
133634 472
133641 478
133877 480
133942 454
133992 ..... 348, 408
134010 562
134011 562
134437 462
134442 ..... 296, 298, 434, 440, 548
134728 ..... 296, 298, 548
134730 ..... 296, 298, 548
135156 ..... 352, 408, 484, 488
135157 490
135226 252
135234 534
135235 446
135248 420
135266 ..... 200, 238, 244
135290 488
135319 366
135335 ..... 196, 458
135336 20
135337 ..... 4, 8, 10, 20, 26, 28, 32, 38, 42, 44, 48, 60, 66, 68, 70, 72, 152, 190, 194, 214, 218, 222, 224, 264, 266, 304, 308, 328, 336, 340, 358, 366, 372, 436, 442, 450, 500, 528, 530, 562, 568, 576
135369 ..... 352, 484, 488
135377 304
135400 540
135401 ..... 328, 468
135443 ..... 226, 238, 244, 252, 262, 266, 272, 274, 280
135444 ..... 228, 236, 250, 544
135523 366
135554 ..... 460, 540
135626 524
135630 ..... 398, 402, 524
135696 ..... 20, 364
135716 348
135723 ..... 498, 574
135734 540
135778 ..... 198, 220, 224, 226, 228, 232, 236, 238, 242, 246, 250, 252, 254, 272, 274, 280, 324, 332, 534, 544, 560
135780 ..... 198, 206, 208, 286, 288, 542
135783 ..... 326, 420, 428, 458, 470
135785 ..... 20, 26, 28, 32, 36, 264, 268, 272, 276, 282, 328, 420, 428, 436, 442, 450, 492, 522, 532
135786 ..... 198, 544, 560
135788 ..... 198, 206, 208, 212, 216, 220, 224, 260, 262, 266, 460, 542, 544
135789 ..... 460, 542, 546
135799 ..... 4, 8, 14, 20, 26, 28, 32, 36, 56, 60, 132, 134, 136, 138, 140, 176, 178, 180, 188, 190, 192, 194, 196, 206, 210, 214, 218, 264, 268, 272, 276, 282, 300, 326, 334, 336, 338, 344, 352, 364, 380, 384, 420, 428, 436, 442, 446, 450, 472, 476, 478, 484, 492, 494, 498, 500, 508, 516, 520, 522, 528, 532, 558, 566, 574
135800 ..... 412, 414
135821 ..... 460, 542, 544
135865 ..... 198, 220, 224, 228, 236, 238, 242, 246, 252, 254, 270, 272, 274, 278, 280, 332, 444, 534, 544, 560
135866 ..... 198, 206, 208, 284, 286, 288, 460, 542, 544, 546, 560
135867 ..... 198, 204, 208, 212, 216, 220, 224, 262, 266, 432, 438, 544
135868 ..... 198, 206, 208, 212, 216, 220, 224, 258, 260, 262, 266, 460, 542, 544, 546
135873 ..... 454, 580
135888 544
135889 260
135894 ..... 20, 38, 42, 44, 48, 304, 308
135900 ..... 64, 436, 442, 484
135903 ..... 26, 28, 32, 40, 42, 44, 48, 142, 144, 146, 148, 150, 558, 582
135952 202
135957 ..... 204, 208, 432, 438
135959 162
135995 ..... 506, 534
136005 ..... 78, 82, 86, 90, 398, 402
136036 ..... 78, 82, 86, 90, 342, 390, 392, 394, 398, 402, 528
136050 532
136057 ..... 62, 72
136088 512
136095 ..... 226, 232, 236, 238, 242, 246, 250, 252, 254, 534
136106 540
136113 ..... 436, 516, 520
136122 ..... 2, 6, 132, 134, 136, 138, 334
136124 2
136137 60
136141 62
136143 ..... 2, 142, 144, 146, 148, 150, 152

УКАЗАТЕЛЬ

136144 ..... 236, 252, 534
136145 ..... 226, 232, 246, 270, 274, 280
136146 ..... 228, 238, 242, 254, 270, 274, 280
136150 ..... 226, 232, 246
136151 ..... 8, 56, 68, 70, 72, 176, 178, 180, 290, 292, 294, 380, 384, 512, 536, 562, 578
136159 ..... 326, 336
136178 ..... 20, 336, 340, 344, 494, 496, 506, 566, 572
136209 ..... 156, 162, 164, 168
136211 ..... 68, 70, 72, 290, 292, 294
136220 ..... 544, 560
136231 ..... 20, 516, 520
136240 ..... 236, 250, 252
136244 ..... 206, 208, 286, 288
136245 ..... 206, 208, 212, 216, 260, 262
136248 528
136249 444
136269 ..... 202, 454
136291 ..... 156, 160, 404, 488
136300 ..... 190, 194, 304, 308, 420
136302 450
136308 ..... 528, 538
136310 ..... 138, 140
136312 342
136324 166
136325 ..... 270, 274, 280
136326 ..... 272, 274, 280
136327 ..... 262, 266
136339 ..... 12, 364, 422, 450
136342 ..... 12, 364, 422, 450
136355 ..... 206, 210, 214, 218, 260, 264
136378 ..... 404, 492
136395 ..... 188, 190, 194, 378, 384, 446
136399 196
136401 ..... 156, 160
136431 ..... 4, 20, 26, 28, 32, 38, 40, 42, 44, 48, 64, 126, 142, 144, 146, 148, 150, 156, 160, 164, 168, 174, 176, 178, 180, 188, 190, 352, 358, 364, 378, 384, 404, 408, 436, 442, 458, 484, 488, 500, 510, 528, 536, 538, 558, 568, 582
136440 ..... 132, 136, 138, 326, 350, 408, 420, 428, 484, 488, 536
136441 484
136442 ..... 206, 210, 214, 218, 226, 230, 234, 236, 240, 244, 248, 250, 256
136443 162
136445 152
136446 ..... 156, 162, 164, 352
136473 62
136476 ..... 62, 558
136477 334
136485 ..... 152, 302, 304, 308, 366, 454, 516, 518, 578
136486 ..... 214, 218, 222, 224, 264, 266
136492 10
136495 ..... 62, 206, 210, 214, 218
136506 500
136512 ..... 2, 62
136513 ..... 2, 64
136524 202
136527 262
136540 ..... 226, 230, 234, 244, 246, 256, 272, 276, 280
136561 ..... 302, 304, 450
136592 ..... 156, 160, 516, 520
136595 304
136596 506
136604 302
136613 302
136635 ..... 304, 580
136640 ..... 4, 20, 188, 190, 192, 378, 384
136653 444
136654 444
136655 ..... 298, 338, 502, 548, 552, 570
136671 6
136701 ..... 2, 132, 136, 138
136702 ..... 156, 160
136704 506
136736 ..... 20, 488
136741 ..... 286, 288
136746 ..... 222, 224
136748 ..... 8, 308, 340
136749 ..... 14, 344, 418, 426
136755 536
136757 488
136759 ..... 38, 42, 44, 48, 156, 160, 366, 450, 480
136773 ..... 336, 340, 352, 358, 452
136779 ..... 214, 218, 220, 264
136824 ..... 42, 46, 48, 60, 306, 308
136842 ..... 156, 160
136848 2
136850 202
136857 352
136882 ..... 156, 160
136887 2
136900 462
137092 410
137118 412
137375 ..... 126, 154, 158, 434, 440
137476 ..... 154, 158, 164, 166
137519 410
137529 ..... 174, 378, 384
137721 ..... 154, 158, 166
137754 410
137825 ..... 158, 166
137980 ..... 172, 378, 382
139003 130
140225 556
140250 164
141220 356
142777 472
143107 126

УКАЗАТЕЛЬ

144531 ..... 354, 406
144724 350
145249 ..... 36, 40
145840 ..... 26, 28, 32
148798 48
151691 488
151793 486
152009 404
152193 60
152274 458
152395 536
152439 ..... 46, 48, 142, 144, 148, 150, 500, 568
152520 ..... 62, 138, 140, 528
152602 ..... 128, 326
152655 ..... 4, 20, 56, 194, 366, 378, 384, 416, 458, 498, 536, 574
152668 ..... 8, 156, 160, 166, 196, 226, 234, 248, 272, 276, 280, 302, 308, 340, 358, 450, 506
152670 452
152702 ..... 352, 404
152730 ..... 36, 152, 156, 160, 162, 164, 166, 488, 540
152731 ..... 374, 458
152732 ..... 36, 132, 134, 136, 138, 140, 366, 442, 446
152779 ..... 352, 364, 458
153151 560
156178 ..... 132, 134, 136
156501 504
156696 454
156741 506
156743 ..... 488, 506
156948 558
158174 202
159020 530
164061 ..... 154, 158, 164, 166
164213 ..... 154, 158, 164, 166
164214 ..... 154, 158, 164, 166
164215 152
164216 152
165168 196
165218 310
165524 ..... 16, 312, 350
165588 196
165735 ..... 36, 40
166450 580
167307 562
170851 ..... 228, 238, 244, 256
172259 40
172340 ..... 434, 438
172558 488
174131 556
174304 ..... 126, 434, 440
174418 60
174436 310
174849 ..... 172, 378, 382, 396, 400
174879 ..... 138, 140
181475 420
181649 486
183506 482
183508 ..... 482, 486
184303 ..... 220, 224, 226, 228, 232, 238, 242, 246, 252, 254
184461 ..... 204, 208, 212, 216, 220, 224, 432, 438
184463 ..... 460, 538, 542, 546
184584 ..... 412, 414
184587 468
184597 ..... 172, 378, 384
184642 ..... 308, 340
184643 358
184644 ..... 226, 234, 246, 272, 276, 280
184646 ..... 62, 352, 358
184648 532
184649 4
184652 ..... 372, 422, 430, 532
184656 ..... 230, 236, 250, 268, 336, 340, 364
184657 ..... 8, 516, 518, 558
184659 506
184661 ..... 4, 14, 40, 436, 442, 452
184662 ..... 40, 196, 334, 336, 338, 472, 478, 484, 500, 506
184663 126
184664 ..... 326, 334, 374, 506
184665 ..... 4, 20, 364, 436, 442, 458
184667 ..... 4, 26, 28, 156, 160, 358, 420, 428
184669 ..... 126, 162, 510, 514, 518, 558
184672 358
184673 ..... 126, 364
184675 480
184677 ..... 62, 328
184679 356
184681 62
184683 ..... 68, 70, 72, 302
184685 ..... 62, 304
184688 ..... 68, 70, 72
184692 ..... 196, 206, 210, 214, 218, 226, 230, 234, 236, 240, 244, 248, 250, 256
184694 ..... 2, 50, 52, 54, 528
184695 364
184696 ..... 14, 128, 388, 452
184697 ..... 172, 374, 378, 384
184701 302
184705 ..... 62, 68, 70, 74, 304, 552
184706 ..... 22, 340, 456, 578
184708 ..... 66, 74, 156, 160, 352, 452
184709 ..... 50, 62, 336, 340, 356, 366, 422, 430, 516, 520, 530, 576
184711 ..... 20, 36, 40, 64, 196, 306, 308, 458, 528, 532
184712 ..... 4, 436, 442, 506
184714 ..... 78, 82, 84, 90, 160, 166, 364, 458, 536, 540, 558

УКАЗАТЕЛЬ

184717 .....138, 140, 142, 144, 148, 150, 334, 356, 420, 428, 582
184718 .....2, 18
184721 222
184977 60
187137 .....494, 496, 566
187428 .....482, 486
187477 470
187518 488
187660 534
188470 .....328, 334
190752 530
191353 .....154, 160
191489 ..... 8, 26, 30, 32, 42, 44, 48, 152, 436, 442
193187 354
193240 346
193241 346
193242 346
193243 346
194082 454
194521 472
197122 488
197135 ..... 156, 160, 336, 338
197171 .....26, 28, 32, 452, 500, 528, 530, 568, 576
197229 304
197230 .....302, 308, 340
197263 .....480, 494, 496, 564, 566, 574
197275 36
197319 .....508, 558
197320 .....352, 454, 558
206340 304
209045 460
210661 348
210690 346
210918 352
210985 .....348, 408
212250 506
213084 ..... 494, 496, 564, 566, 572
213110 488
213112 488
213363 534
213418 522
213419 522
213420 486
213459 .....550, 552
213523 582
213525 582
213546 482
213552 482
213554 482
213561 582
213562 582
213567 582
213568 582
213573 582
213574 582
213579 582
213580 582
213608 480
213633 530
213634 530
213635 530
213649 482
213654 482
213656 480
213657 480
213659 482
213660 480
213679 482
213713 .....514, 518
213731 484
213733 484
213750 482
213801 482
213802 482
213851 .....482, 486
213857 486
213859 482
220084 310
220107 8
220317 486
220766 472
220807 322
220814 322
220817 318
220824 318
220831 320
220832 320
220834 320
220835 322
220836 318
220939 .....172, 378, 384
220941 ..... 172, 378, 382, 410
226280 .....78, 82, 84, 90, 342, 398, 402
226295 .....78, 82, 84, 90, 392, 394, 398, 402
226400 126
226861 .....82, 90
226926 126
226927 126
226941 ..... 92, 100, 106, 110, 116, 122
226983 ..... 92, 100, 106, 110, 116, 122
227656 36
227747 36
227914 .....36, 40
228292 ..... 154, 158, 164, 166
228299 .....154, 158
228301 .....154, 158, 166
228302 164
228316 .....174, 378, 384
228319 .....172, 376, 382

228322 152
228338 ..... 138, 140
228381 ..... 142, 144, 146, 148, 150
228382 ..... 158, 166
228384 ..... 158, 166
228385 ..... 158, 166
228460 ..... 154, 160
228477 ..... 154, 160
228478 ..... 154, 160
228479 ..... 154, 160
228485 ..... 154, 160
228604 ..... 154, 158
228611 ..... 154, 158
228614 154
228619 158
228848 158
229064 62
229340 58
230968 ..... 354, 406
231368 522
231448 492
231765 530
232219 ..... 220, 224
232233 ..... 214, 218, 220, 224, 262, 266
232395 ..... 220, 224, 226, 228, 232, 238, 242, 246, 252, 254
232397 ..... 212, 216, 220, 224, 262, 266
232405 ..... 262, 266
232676 302
232762 388
232806 196
233371 ..... 434, 438
233443 ..... 434, 440
233445 ..... 434, 440
233446 ..... 436, 442
233447 ..... 434, 440
233450 ..... 432, 438
233513 ..... 432, 438
233514 ..... 434, 440
233516 440
233519 432
233552 440
233621 ..... 434, 440
233622 ..... 434, 440
233623 ..... 434, 440
233625 ..... 434, 440
233635 390
233654 434
233655 434
233656 434
233657 434
233658 434
233659 434
233660 434
233661 434
233662 440
233663 440
233664 440
233665 440
233668 440
233669 440
233705 ..... 434, 440
233706 ..... 434, 440
233724 ..... 432, 438
233725 ..... 432, 438
233736 432
233738 432
233740 438
233741 438
233745 310
233748 342
233770 342
233799 390
233800 390
233841 364
233870 324
233874 324
233891 ..... 336, 338
233900 ..... 336, 338
233906 ..... 336, 338
233912 300
233913 300
233914 300
233920 326
233950 ..... 336, 338
233964 ..... 336, 338
233975 326
237363 558
240010 530
240013 530
240254 530
240264 530
245093 314
245158 ..... 432, 438
245316 ..... 526, 538
245428 316
245432 316
245433 316
245753 540
245966 492
247222 350
248117 480
248144 486
248145 480
248261 506
248285 482
248348 492
248349 492
248388 486
248538 480

УКАЗАТЕЛЬ

248643 ..... 302, 304
248833 530
248914 530
251879 302
251881 302
252002 ..... 214, 218, 264
252051 ..... 454, 530, 578
252176 196
252179 ..... 420, 430
252187 ..... 484, 488
252188 ..... 484, 488
252236 452
252272 ..... 350, 408, 528
252284 18
252288 488
252291 ..... 454, 530, 578
252292 452
252303 2
252307 ..... 204, 208, 432, 438
252351 462
252398 452
252421 ..... 336, 338
252423 130
252462 458
252541 ..... 14, 484, 488
252564 506
252581 ..... 6, 132, 136, 138
252621 ..... 432, 438
252638 484
252639 ..... 166, 490
252655 366
252687 ..... 172, 192, 378, 384, 398, 402
252691 ..... 484, 488
252692 534
252694 560
252701 484
252703 ..... 480, 494, 496, 564, 566, 574
252794 ..... 236, 240, 244, 252, 256
252795 ..... 198, 236, 252, 286, 288
252807 ..... 516, 518
252814 ..... 460, 540
252839 66
252902 ..... 198, 220, 224
252958 346
254183 536
255461 ..... 226, 232, 246, 254
255930 34
257054 130
257089 130
258041 58
258298 58
258318 ..... 514, 518
258326 404
258343 404
258346 58
258373 60
258383 2
258384 60
258391 ..... 60, 324, 330, 362
258399 58
258454 416
258458 416
258481 58
258582 58
258585 58
258586 60
258601 60
258622 60
258627 58
258637 2
258703 ..... 514, 518
258732 404
258740 58
258757 58
258758 62
258761 60
258791 60
258792 310
258815 58
258817 58
258822 60
258823 60
258829 58
258831 58
258835 2
258837 66
258843 2
258846 62
258849 58
258850 58
258876 ..... 396, 400, 514, 518
258893 72
258901 58
258932 72
258940 58
258953 58
258963 58
258969 58
258980 60
258986 60
258989 60
258990 60
258997 68
258998 68
266277 2
273052 ..... 410, 414
273078 ..... 154, 158
273122 ..... 142, 144, 146, 148, 150
273138 ..... 142, 144, 148, 150
273258 ..... 154, 158

273259 ..... 154, 158
273278 ..... 142, 148, 150
273281 ..... 144, 146
273283 ..... 142, 148
273284 ..... 144, 146, 150, 152
273285 ..... 262, 266
273304 ..... 142, 144, 146, 148, 150
273309 152
273347 ..... 174, 378, 382
273373 174
273375 ..... 176, 178, 180
273376 174
273440 312
273453 386
273523 ..... 176, 178, 180, 376, 382
273524 ..... 174, 378, 382, 418, 426
273536 ..... 174, 378, 382
273576 160
273594 386
273615 374
273637 ..... 146, 152
273653 ..... 138, 140
273666 ..... 174, 176, 178, 180
273680 ..... 132, 134, 136
273689 386
273758 ..... 154, 158
273759 164
273760 166
273770 166
273772 152
273777 ..... 142, 144, 146, 148, 150, 152, 418
273787 140
273788 138
273789 138
273790 ..... 132, 134
273791 136
273795 ..... 132, 134, 136
273813 ..... 188, 376
273823 188
273831 ..... 142, 144, 146, 148, 150, 152, 404
273860 ..... 132, 134, 136
273861 ..... 142, 144, 146, 148, 150
273875 ..... 154, 158
273877 172
273907 ..... 154, 158, 386
273926 ..... 154, 158, 164, 166
273963 ..... 154, 158, 386
273968 ..... 192, 376, 382
275199 44
275200 44
275211 36
275232 ..... 36, 40
275265 44
275266 44
275286 ..... 28, 32
275287 ..... 28, 32
275319 ..... 28, 32
275320 ..... 28, 32
275324 36
275332 40
275348 36
275375 36
275404 26
275405 26
275460 28
275461 28
275483 28
275484 28
275504 44
275505 44
275513 44
275514 44
275521 ..... 432, 438
275524 432
275530 432
275532 432
275533 432
275542 ..... 432, 438
275543 ..... 432, 438
275563 ..... 26, 28
275614 432
275623 ..... 26, 28
275624 438
275625 438
275640 48
275641 48
275675 32
275676 32
275688 48
275690 48
275691 440
275692 438
275770 48
275779 48
275837 28
275860 40
275864 ..... 40, 396, 400
275877 36
275879 36
275902 36
275954 48
275960 48
275965 32
276062 ..... 514, 518
276117 ..... 514, 518
276140 482
276180 484
276183 488
276206 482
276326 556

УКАЗАТЕЛЬ

276770 ..... 514, 518, 576
276790 462
276839 ..... 396, 400, 480
279085 310
279528 310
283002 126
283008 444
283012 280
283014 274
283015 280
283016 274
283017 274
283018 274
283035 ..... 212, 262
283036 ..... 212, 262
283037 220
283038 220
283039 220
283046 204
283047 204
283048 204
283049 284
283050 284
283051 258
283052 258
283053 232
283055 232
283056 232
283057 ..... 226, 232, 246, 254
283058 ..... 226, 232, 246, 254
283059 ..... 226, 228, 232, 238, 242, 246, 254
283060 226
283061 ..... 432, 438
283062 ..... 432, 438
283063 ..... 204, 208, 212, 216
283065 ..... 204, 208
283066 444
283068 ..... 212, 216
283069 ..... 212, 216
283070 ..... 212, 216, 262
283074 ..... 238, 242
283075 ..... 238, 242
283077 ..... 432, 438
283078 238
283079 238
283080 238
283081 286
283082 286
283091 ..... 220, 262, 266
283092 ..... 262, 266
283096 ..... 228, 238, 242, 254, 270, 274, 278
283097 284
283098 220
283099 220
283102 204
283104 204
283108 220
283109 220
283141 232
283143 232
283144 232
283145 238
283146 238
283147 238
283159 284
283160 284
283161 286
283162 286
283164 258
283172 208
283173 208
283174 208
283175 216
283176 216
283180 232
283182 232
283183 232
283184 242
283185 242
283186 242
283190 288
283191 288
283192 288
283193 288
283194 286
283195 286
283199 260
283200 258
283201 204
283202 ..... 204, 208, 212, 216
283203 212
283204 212
283205 258
283231 204
283232 204
283233 204
283246 226
283247 226
283248 226
283249 226
283251 228
283327 228
283378 ..... 212, 216, 262
283409 204
283410 204
283411 204
283412 ..... 212, 216
283413 ..... 212, 216
283417 ..... 232, 246
283419 ..... 232, 246

283420 ..... 232, 246
283421 ..... 212, 216
283422 ..... 212, 216
283426 212
283427 212
283428 ..... 242, 254
283429 ..... 242, 254
283430 ..... 242, 254
283431 ..... 242, 254
283432 ..... 242, 254
283433 ..... 242, 254
283434 284
283435 284
283436 286
283437 286
283438 ..... 286, 288
283439 ..... 286, 288
283440 216
283441 216
283442 216
283443 216
283447 246
283449 246
283450 246
283451 254
283452 254
283453 254
283456 204
283457 204
283458 204
283459 284
283460 284
283461 258
283462 258
283463 208
283464 208
283465 208
283466 288
283467 288
283468 258
283469 258
283470 258
283471 258
283500 ..... 198, 202
283502 ..... 198, 202
283507 ..... 254, 278
283508 224
283509 224
283555 ..... 434, 440
283560 ..... 284, 288
283561 224
283562 224
283563 224
283564 224
283565 224
283566 224
283567 202
283569 202
283571 ..... 432, 438
283579 444
283773 ..... 270, 274, 278
283776 280
283777 280
283783 332
283785 ..... 236, 250, 252
283786 250
283791 ..... 226, 232, 246, 254
283797 ..... 206, 208, 214, 218, 226, 232, 246
283807 ..... 206, 208, 214, 218, 226, 232, 246
283818 ..... 228, 238, 242, 256
283820 ..... 228, 238, 242, 254
283822 246
283823 246
283824 246
283830 278
283831 278
283832 278
283833 278
283836 278
283837 278
283838 280
283839 280
283849 ..... 68, 70, 72, 290, 292, 294
283889 ..... 236, 252
283906 ..... 228, 238, 242, 254
283907 ..... 228, 238, 242, 254
283909 ..... 228, 236, 250
283910 ..... 228, 236, 250
283984 ..... 206, 208, 214, 218
283987 ..... 230, 236, 250, 266
283988 ..... 228, 236, 250, 266
283989 ..... 228, 236, 250, 266
284215 348
284548 348
284549 356
284550 356
284705 ..... 326, 334
284706 ..... 326, 334
284707 ..... 326, 334
284708 ..... 326, 334
284709 ..... 326, 334
284710 ..... 326, 334
284900 554
284975 580
286087 126
286089 ..... 126, 130
286257 ..... 76, 82, 84, 90, 396, 400
286315 ..... 76, 82, 392, 396, 400
286316 ..... 76, 80, 392, 396, 400
286317 ..... 80, 370, 402

УКАЗАТЕЛЬ

286318 ..... 76, 84, 90, 368, 394, 396
286319 ..... 76, 80, 84, 88, 368, 370, 394, 396, 400
286320 90
286321 ..... 368, 370
286322 ..... 368, 370
286323 ..... 368, 370
286329 ..... 76, 82, 396, 400
286330 ..... 84, 88, 394
286331 ..... 76, 80, 84, 88, 394, 396, 400
286332 ..... 80, 370, 402
286333 90
286362 ..... 106, 110, 118, 122
286363 ..... 106, 112, 118, 124
286440 ..... 92, 100, 106, 110, 116, 122
286445 130
286461 ..... 92, 98, 104, 110, 116, 122, 392, 394, 396, 400
286462 ..... 92, 98, 104, 110, 116, 122
286463 ..... 104, 110, 116, 122
286464 ..... 106, 110, 116, 122
286465 ..... 104, 110, 116, 122
286466 ..... 106, 110, 116, 122
286475 ..... 94, 100, 106, 112, 118, 124, 392, 394, 396, 400
286476 ..... 94, 100, 106, 112, 118, 124, 392, 394, 396, 400
286477 ..... 94, 100, 106, 112, 118, 124, 392, 394, 396, 400
286478 ..... 94, 100, 106, 112, 118, 124
286479 ..... 24, 94, 100, 106, 112, 118, 124, 396, 400
286481 ..... 92, 100, 106, 110, 116, 122, 396, 400
286483 130
286485 130
286486 130
286488 130
286489 130
286490 130
286493 ..... 92, 98, 104, 108, 116, 120
286502 8
286503 8
286562 ..... 92, 98, 102, 108, 114, 120
286563 ..... 102, 108, 114, 120
286564 ..... 92, 98, 114, 120
286565 ..... 98, 104, 108, 114
286566 ..... 92, 98
286567 98
286574 104
286575 ..... 104, 114
286576 108
286578 120
286579 ..... 92, 98, 102, 108, 114, 120
286580 ..... 102, 108, 114, 120
286581 ..... 92, 98, 114, 120
286582 ..... 98, 104, 108, 114
286583 ..... 92, 98
286584 98
286591 104
286592 ..... 104, 114
286593 108
286595 120
286597 92
286598 96
286599 96
286600 96
286609 92
286610 96
286611 96
286612 96
286616 102
286617 102
286618 108
286619 114
286620 120
286621 ..... 94, 100, 106, 112, 118, 124
286627 ..... 92, 98, 104, 110, 116, 122
286628 ..... 104, 110, 116, 122
286629 ..... 106, 110, 116, 122
286663 80
286664 80
286665 80
286666 80
286667 80
286668 76
286669 76
286670 76
286671 76
286673 88
286674 88
286675 88
286676 88
286677 88
286678 88
286679 84
286680 84
286681 84
286682 84
286683 370
286684 370
286685 370
286686 370
286687 370
286688 370
286689 370
286690 368
286691 368
286692 368
286693 368
286703 126
286705 ..... 76, 82, 84, 90
286725 8
286741 8

286758 ..... 92, 98, 102, 108, 114, 120
286759 ..... 102, 108, 114, 120
286760 ..... 92, 98, 114, 120
286761 ..... 98, 104, 108
286763 ..... 92, 98
286764 98
286767 104
286768 ..... 104, 114
286769 108
286770 120
286779 92
286780 96
286781 96
286782 96
286787 102
286788 102
286789 108
286790 114
286791 120
286826 126
286861 ..... 106, 110, 116, 122, 402
286862 ..... 106, 110, 116, 122
286863 ..... 106, 110, 116, 122
286865 104
286866 ..... 104, 108
286867 114
286868 120
286870 104
286871 ..... 104, 108
286872 114
286873 120
286875 104
286876 ..... 104, 108
286877 114
286878 120
286886 102
286887 102
286888 108
286889 114
286890 120
287031 572
287032 572
287449 ..... 332, 534
287450 ..... 332, 534
287451 534
287701 346
287702 556
287705 556
287859 550
287887 ..... 494, 496, 572
287888 ..... 494, 496, 572
287889 ..... 496, 566, 572
287890 ..... 496, 566, 572
287939 530
288195 310
288438 2
289220 4
289235 12
289261 4
289341 4
289346 56
289347 56
289349 4
289356 56
289357 56
289358 4
289359 12
289375 18
289380 18
289439 18
289483 18
289487 18
289519 18
289520 18
289618 18
289621 18
289654 14
289742 4
289759 196
289762 312
289763 312
289869 196
289880 ..... 132, 134, 136
289924 18
289925 18
291484 302
291485 302
292692 ..... 348, 408
293053 ..... 454, 514, 518, 576, 578
293054 ..... 456, 578
295211 530
295212 530
295213 530
295261 ..... 514, 518
295407 528
295766 528
295770 526
295853 ..... 526, 538
295927 ..... 536, 544
295929 ..... 236, 250
295992 ..... 514, 518
301034 576
301047 576
301049 576
301065 576
301126 ..... 514, 518
301127 ..... 514, 518
301318 534
301427 ..... 482, 486, 502
301441 486

УКАЗАТЕЛЬ

301513 504
301629 558
301633 504
301805 492
301806 492
301807 492
301971 466
301992 488
301993 488
301994 482
302204 ..... 312, 350, 556
303021 350
303033 350
303169 356
303251 ..... 350, 408
303283 350
303341 350
303379 346
303380 348
303486 348
303491 348
303492 ..... 348, 408
303520 408
303525 ..... 346, 408
303691 346
303693 346
303766 346
303832 348
303839 ..... 346, 408
303898 350
303961 346
304040 ..... 514, 518
304494 494
304514 482
304520 482
304521 486
304611 444
304658 454
304668 454
304931 486
308056 482
308536 480
308538 482
308648 ..... 482, 488
308658 534
308725 ..... 458, 466
308726 ..... 458, 470
308732 458
308740 458
308755 458
308774 522
308848 470
308850 482
308852 470
308859 482
308878 512
308879 512
311038 186
311054 410
311055 410
311068 410
311069 410
311190 170
311193 170
311195 184
311207 170
311210 ..... 170, 376
311233 ..... 206, 208, 214, 218, 226, 232, 246
311237 ..... 142, 144, 148, 150
311238 ..... 142, 144, 148, 150
311284 140
311285 ..... 132, 134
311303 170
311306 ..... 170, 376
311318 304
311321 ..... 410, 414
311322 ..... 410, 414
311325 ..... 172, 376, 382
311327 ..... 172, 376, 382
311347 ..... 376, 382
311354 ..... 228, 236, 250
311359 ..... 146, 152
311360 ..... 228, 238, 244, 256
311365 ..... 170, 376, 382
311368 ..... 170, 382
311405 170
311408 170
311451 ..... 228, 238, 242, 256
311461 ..... 228, 236, 250
311462 ..... 228, 238, 242, 254
311464 344
311493 310
311523 ..... 170, 376, 382, 396, 400
311524 192
311611 ..... 132, 136, 138
311612 ..... 132, 136
311613 ..... 132, 136, 138
311615 ..... 174, 376, 382
311617 ..... 174, 378, 382
311620 ..... 154, 158
311627 ..... 132, 136
311632 152
311643 ..... 184, 186
311644 ..... 184, 186
311645 ..... 184, 186
311646 ..... 184, 186
311647 184
311648 184
311658 184
311672 ..... 174, 376, 382

311675 170
311676 170
311694 190
311695 194
311724 166
311729 ..... 190, 376, 382
311745 170
311746 170
311752 ..... 190, 376
311753 ..... 194, 376
311789 392
311790 394
311795 192
311822 ..... 192, 376
311863 382
311864 382
311868 382
311870 382
311882 386
311906 ..... 188, 376, 382
311949 140
311959 414
311964 ..... 188, 190, 376, 382
311965 ..... 194, 376, 382
311972 414
312134 ..... 270, 274, 280
312654 ..... 206, 208, 214, 218, 226, 228, 232, 238, 244, 246, 256
312655 ..... 228, 236, 238, 242, 250, 254
312673 372
312675 196
312680 196
312704 2
312706 580
312777 196
313007 330
313011 324
313012 324
313020 324
313035 ..... 190, 194
313064 300
313114 ..... 326, 334
313192 300
313303 18
313304 18
313366 ..... 326, 332
313368 ..... 326, 332
313374 372
313406 346
313425 346
313432 18
313441 326
313461 364
313496 ..... 270, 274, 280
313497 ..... 270, 274, 280
313499 ..... 270, 274, 278
313500 ..... 270, 274, 278
313501 ..... 444, 448
313502 ..... 444, 448
313510 310
313511 ..... 270, 274, 280
313523 270
313524 270
313525 270
313526 270
313529 280
313530 280
313556 278
313557 278
313566 344
313643 300
313705 344
313713 18
313725 310
313728 556
313729 310
313730 312
313733 310
313734 ..... 8, 534
313744 444
313745 444
313748 332
313749 444
313750 444
313753 332
313767 12
313776 330
313777 330
313780 446
313783 18
313787 312
313788 444
313789 446
313790 446
313791 330
313792 330
313793 324
313794 ..... 136, 324
313797 444
313798 448
313799 448
313800 448
313801 444
313802 448
313803 450
313804 448
313805 448
313806 448
313807 448
313808 444

313809 448
313810 448
313811 448
313812 448
313813 448
313814 448
313815 448
313816 450
313817 448
313818 448
313819 448
313820 448
313821 448
313822 448
313824 448
313825 448
313826 448
313827 448
313828 448
313829 450
313830 450
313831 450
313832 452
313833 448
313834 448
313835 448
313836 448
313837 450
313838 450
313839 450
313841 448
313843 452
313844 450
313845 450
313846 452
313847 450
313848 450
313849 450
313859 ..... 326, 334
313869 448
313881 ..... 310, 450
313882 448
313883 448
313884 448
313914 324
313920 310
313921 324
313922 324
313940 300
313964 ..... 142, 144, 146, 148, 150, 152
313965 196
314062 480
314076 550
314082 466
314136 ..... 482, 486
314169 ..... 482, 486
314173 472
314174 472
314276 504
314292 534
314389 540
314391 542
314392 542
314394 542
314395 538
314396 538
314397 534
314399 536
314401 542
314402 540
314416 534
314417 534
314537 540
314581 326
314585 560
314586 560
314587 560
314588 560
314591 544
314592 544
314593 544
314594 544
314595 544
314605 544
314606 544
314645 534
314657 478
314680 ..... 500, 568
314697 544
314928 454
316044 348
316095 ..... 346, 408
316096 ..... 346, 408
316110 346
316118 346
316119 346
316284 ..... 346, 408
316293 350
316330 ..... 348, 406
316358 346
316639 ..... 310, 350
316649 ..... 310, 350
316662 ..... 310, 408
316793 ..... 348, 406
316794 346
316847 ..... 348, 406
316848 ..... 348, 406
316851 ..... 348, 406
316859 ..... 352, 408
316860 ..... 352, 408

319051 36
319095 ..... 22, 396, 400
319098 22
319099 22
319100 22
319101 22
319102 22
319103 22
319104 22
319105 ..... 22, 396, 400
319180 ..... 50, 52, 54
319191 40
319222 ..... 26, 28, 32
319223 ..... 26, 28, 32
319225 ..... 42, 44, 48
319228 44
319229 ..... 50, 52, 54
319230 ..... 52, 54
319231 ..... 50, 52, 54
319265 40
319287 48
319345 24
319346 22
319347 22
319366 ..... 26, 28, 32
319376 44
319377 ..... 44, 48
319378 ..... 44, 48
319394 ..... 26, 28
319403 32
319404 32
319474 60
319508 58
319509 58
319540 22
319542 60
319548 72
319549 72
319550 72
319563 72
319564 72
319583 40
319587 42
319588 42
319662 22
319707 36
319708 36
319878 326
320011 ..... 350, 408
320026 ..... 6, 126
320039 356
320060 ..... 352, 408
320089 128
320108 62
320109 60
320110 60
320122 326
320148 ..... 22, 68, 70, 72
320154 352
320160 62
320161 64
320167 ..... 36, 62
320168 ..... 132, 136, 138
320169 2
320171 2
320175 ..... 174, 378, 384
320176 ..... 358, 516, 520
320179 174
320180 ..... 156, 160, 164, 166, 174, 176, 178, 180, 188, 190, 378, 384, 470
320181 ..... 26, 30, 32
320182 40
320187 ..... 172, 378, 384
320190 ..... 30, 34, 50, 52, 54, 66, 68, 70, 72, 364, 420
320192 ..... 172, 378, 384, 386
320196 ..... 132, 134, 136
320199 62
320205 ..... 350, 356, 418
320206 ..... 36, 40
320207 ..... 142, 144, 146, 148, 150, 152
320208 358
320213 356
320214 126
320215 128
320218 ..... 12, 336, 340
320219 358
320220 ..... 366, 446
320236 62
320246 ..... 68, 70, 72
320248 300
320251 64
320259 502
320274 220
320290 ..... 26, 30, 32, 42, 44, 48
320304 4
320311 126
320327 20
320331 334
320336 ..... 68, 70, 72, 290, 292, 294
320358 ..... 522, 528
320360 ..... 392, 394, 396, 400, 458
320388 454
320389 506
320390 ..... 308, 340, 506
320397 454
320404 366
320409 ..... 308, 340
320410 ..... 308, 340
320441 ..... 420, 428
320448 ..... 50, 52, 54, 68, 70, 72, 290, 292, 294

УКАЗАТЕЛЬ

320486 62
320500 504
322022 534
322046 504
322142 462
322148 ..... 460, 464
322149 464
322157 464
322158 464
322160 464
322161 464
322192 466
322193 466
322195 466
322197 466
322219 504
322256 542
322372 480
322377 486
322383 548
322397 480
322409 466
322456 472
322486 472
322555 524
322557 504
322561 458
322668 512
322676 ..... 514, 518
322750 576
322770 480
322870 454
322872 454
322914 ..... 492, 578
322915 472
322916 472
322917 472
322918 472
322924 472
322925 472
322926 472
322961 502
322962 502
322970 ..... 138, 492
322981 504
322996 474
322997 474
323003 ..... 286, 288
323023 ..... 228, 236, 250
323032 ..... 68, 70, 72
323049 348
323051 ..... 68, 70, 72
323082 66
323083 66
323086 66
323087 66
323130 ..... 296, 298
323145 ..... 296, 298
323157 70
323158 70
323164 ..... 290, 292, 294
323165 294
323166 ..... 292, 294
323169 ..... 292, 294
323172 ..... 292, 294
323207 298
323208 298
323209 298
323210 298
323211 298
323212 298
323343 228
323344 228
323345 228
323346 262
323347 262
323348 262
323349 262
323350 270
323351 270
323352 270
323353 270
323355 258
323356 228
323361 274
323362 274
323381 296
323428 ..... 262, 266
323429 ..... 262, 266
323499 338
323516 310
323519 262
323659 236
323660 236
323661 236
323662 266
323663 236
323664 252
323665 250
323666 250
323667 266
323668 252
323669 252
323670 250
323671 252
323672 252
323673 250
323674 252
323687 138
323688 138

323694 338
323698 548
323718 298
323772 ..... 290, 292, 294
323773 ..... 68, 70, 72, 290
323795 ..... 290, 292, 294
323808 266
323826 284
323827 284
323828 286
323829 286
323937 304
323994 324
323995 324
327086 ..... 310, 350, 408
327089 ..... 348, 408
327179 346
327255 348
327294 356
327304 354
327428 346
327429 346
327532 356
327534 350
327535 350
327561 346
327563 356
327588 356
327600 ..... 350, 406
327649 354
327655 408
327656 408
327659 356
327664 356
327672 348
327680 356
327682 406
327692 356
327694 354
327695 356
327696 356
327704 346
327710 352
327716 350
327717 ..... 310, 354, 406
327738 350
327739 356
327740 356
327745 350
327749 348
327751 348
327755 348
327756 346
327771 354
327786 348
327798 ..... 350, 408
327802 ..... 310, 354, 406
327807 ..... 354, 406
327808 ..... 354, 406
327817 356
328085 ..... 500, 568
328089 548
328120 470
328128 528
328133 504
328142 556
328143 528
328152 ..... 466, 470
328154 ..... 466, 470
328156 ..... 468, 470
328157 466
328158 468
328159 468
328160 468
328161 466
328162 466
328164 466
328165 466
328174 466
328175 466
328176 ..... 466, 470
328178 462
328181 466
328183 470
328184 468
328185 466
328186 466
328187 466
328188 466
328196 470
328197 470
328198 470
328199 470
328200 470
328201 470
328202 470
328203 470
328261 462
328262 ..... 460, 464
328269 464
328283 464
328288 462
328290 462
328291 462
328292 462
328293 462
328306 462
328307 462
328308 462
328309 462

УКАЗАТЕЛЬ

328310 462
328311 462
328312 462
328313 462
328318 548
328348 ..... 514, 518, 576
328349 ..... 514, 518, 576
328370 458
328411 548
328420 480
328491 504
328534 304
328538 504
328539 304
328547 304
328549 550
328550 550
328555 554
328556 304
328560 548
328562 556
328565 556
328713 458
328756 500
328758 500
328760 500
328763 500
328874 560
330622 60
335133 544
335144 506
335160 570
335301 ..... 14, 364
335851 58
335887 542
335891 530
335912 530
335924 ..... 174, 376, 382
335981 526
337117 478
337124 482
337143 ..... 494, 496, 564
337152 ..... 396, 400, 480, 496, 564
337206 480
337276 486
337284 ..... 482, 486
337362 492
337366 492
337407 ..... 514, 518
337427 464
337429 464
337430 464
337431 464
337432 464
337433 464
337440 462
337441 462
337456 ..... 514, 518
337457 ..... 514, 518
337463 ..... 514, 518
337464 ..... 514, 518
337634 504
337635 504
337636 504
337707 474
337709 474
337711 ..... 474, 476
337712 474
337715 474
337716 474
337717 474
337718 474
337720 474
337721 474
337722 476
337723 474
337727 474
337731 474
337732 474
337770 464
337773 464
337774 ..... 458, 460, 462
337777 ..... 500, 568
337778 ..... 500, 568
337779 ..... 500, 568
337780 ..... 500, 568
337804 486
337821 504
337823 464
340049 316
340050 322
340051 318
340052 320
340076 452
340077 450
340078 450
340091 374
340095 388
340096 388
340113 4
340122 4
340125 ..... 514, 518
340131 556
340132 556
340146 ..... 174, 376, 382
340164 312
340183 304
340191 ..... 138, 140
340193 4
340210 364

340212 364
340215 4
340216 158
340218 304
340224 ..... 142, 144, 146, 148, 150
340289 338
340492 396
340493 400
340571 146
340648 138
340672 60
340681 ..... 42, 44, 48
340683 290
340841 ..... 42, 44, 48
340897 60
340954 338
340955 ..... 308, 338
340956 ..... 308, 338
344336 576
344409 576
344412 576
344413 576
347141 558
347185 458
347300 558
347342 556
347349 466
347405 466
347410 466
347416 466
347417 466
347483 526
347487 526
347500 518
347553 526
347665 522
347691 530
347692 530
347722 478
347775 518
347778 518
347923 504
347949 536
347963 514
347975 468
347976 468
347977 468
347978 468
347979 ..... 542, 544
352001 ..... 308, 338
352163 ..... 308, 338
352697 510
357012 474
357064 474
357173 ..... 454, 578
357174 ..... 454, 578
357195 558
357230 526
357233 496
357234 496
357299 504
357455 506
357492 504
357512 ..... 454, 578
357797 10
357937 462
357945 552
360004 362
360035 138
360044 374
360045 374
360069 362
360072 362
360076 364
360077 362
360079 362
360103 364
360105 366
360106 362
360108 364
360110 364
360114 362
360119 362
360120 364
360122 362
360127 14
360134 362
360144 154
360150 44
360151 ..... 44, 48
360168 362
360175 8
360176 8
360186 156
360199 170
360201 170
360212 308
360299 ..... 68, 70, 72
360358 ..... 324, 336, 338
360361 4
360374 18
360375 18
360376 182
360378 18
360379 18
360405 314
360406 314
360407 314
360408 314
360409 314

360410 314
360411 314
360449 16
360509 ..... 28, 32
360526 ..... 336, 338
360540 ..... 170, 376, 382, 396, 400
360541 310
360551 ..... 336, 338
360553 16
360559 ..... 336, 338
360655 556
360679 410
360714 332
360716 556
360720 364
360723 362
360734 364
360756 506
360774 330
360784 18
360785 18
360812 332
360818 332
360823 308
360824 308
360828 308
360835 ..... 2, 64
360840 308
360847 364
360848 362
360850 364
360862 364
360863 364
360869 360
360870 126
360871 360
360875 324
360924 530
360925 530
360927 530
360939 362
360940 362
360971 506
360987 324
360992 324
368017 506
368221 454
368225 4
368226 4
368239 308
368338 308
368376 560
368380 522
368386 314
368394 314
368424 314
368425 314
368457 526
368460 526
368631 556
368863 468
500303 ..... 308, 338, 504
500448 570

B

B6042 582
B6044 582
B6045 582
B6046 582
B6213 582
B6288 346
B6400 572
B6413 432
B6414 432
B6415 432
B6416 432
B6417 438
B6418 438
B6419 438
B6460 406
B6801 372
B7022 342
B7023 342
B7027 416
B7028 404
B7029 444
B7030 344
B7038 472
B7039 472
B7041 470
B7043 558
B7048 550
B7052 550
B7082 270
B7083 274
B7113 278
B7114 278
B7116 278
B7117 258
B7118 258
B7119 258
B7120 258
B7121 258
B7122 390
B7123 390
B7127 284
B7128 284
B7130 284
B7131 288

B7155..... 392
B7156..... 394
B7180..... 474
B7181..... 474
B7193..... 278
B7195..... 284
B7196..... 548
B7217..... 576
B7230..... 374
B7238..... 388
B7241..... 570
B7302.....418, 422
B7303..... 430
B7304..... 424
B7305..... 424
B7306..... 424
B7307..... 426
B7312..... 478
B7314..... 500
B7317..... 478
B7326..... 474
B7338..... 258
B7339..... 284
B7340..... 270
B7342..... 578
B7343..... 496
B7344..... 496
B7345..... 496
B7346..... 362
B7347.....500, 568
B7348.....500, 568
B7350..... 338
B7357..... 376
B7358..... 376
B7359..... 376
B7362..... 382
B7365..... 396
B7366..... 400
B7391..... 354
B7392..... 354
B7395..... 426
B7396..... 426
B7398.....354, 406
B7431..... 550
B7452..... 580
B7464..... 444
B7466..... 444
B7480.....324, 330
B7489..... 548
B7490..... 548
B7506..... 550
B7507..... 560

C

C2086..... 418
C2087..... 418
C2088..... 418
C2089..... 418
C2169..... 418
C2170..... 418
C2171..... 406
C2173..... 354

КЛИЕНТЫ
MacDon.com

ДИЛЕРЫ
Portal.MacDon.com

Торговые марки используемой продукции производителей дистрибьютеров являются их собственностью

Отпечатано в Канаде