FFT FLEX-FLOAT TECHNOLOGY®

MacDon®

Серія FD2
Жатка FlexDraper® із модулем копіювання контуру ґрунту FM200

Посібник з експлуатації

262903 Редакція A

Переклад оригінальної інструкції

Виготовлено за технологією MacDon FLEX-FLOAT®

Спеціалісти зі збирання врожаю.

Жатка FlexDraper® серії FD2

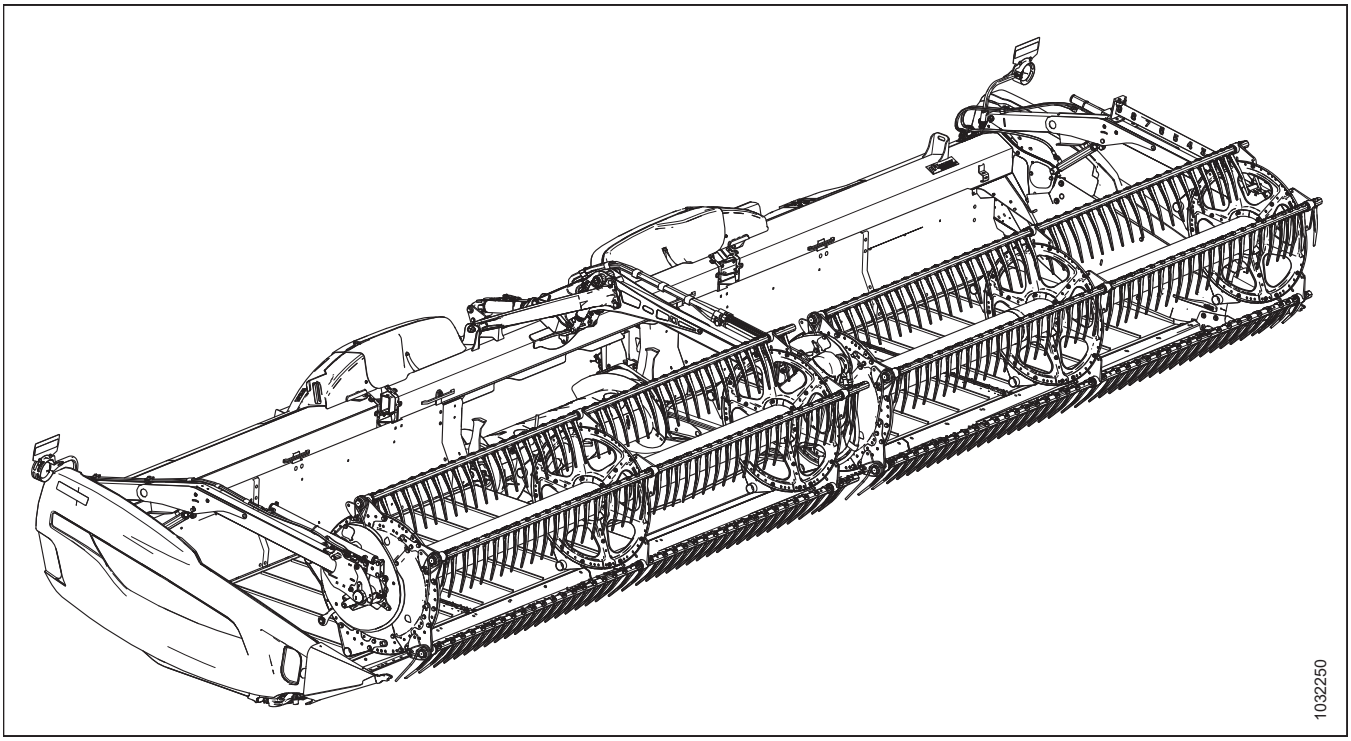

Опубліковано: листопад 2024 р

© 2024 MacDon Industries, Ltd.

Інформація, що міститься в цьому документі, базується на відомостях, які доступні та достовірні на момент друку. Компанія MacDon Industries, Ltd. не дає жодних явних або передбачуваних запевнень чи гарантій будь-якого роду щодо інформації, яка міститься у цьому документі. Компанія MacDon Industries, Ltd. залишає за собою право вносити зміни у будь-який час без попередження.

Декларація відповідності

EC Declaration of Conformity

[1] MacDon

MacDon Industries Ltd.
680 Moray Street,
Winnipeg, Manitoba, Canada
R3J 3S3

[2] Combine Header

[3] MacDon FD2 Series

[4] As per Shipping Document

[5] 22-Apr-24

[6] _____
Adrienne Tankeu
Product Integrity

EN

We, [1]

Declare, that the product:

Machine Type: [2]

Name & Model: [3]

Serial Number(s): [4]

fulfils all the relevant provisions of the Directive 2006/42/EC.

Harmonized standards used, as referred to in Article 7(2):

EN ISO 4254-1:2015
EN ISO 4254-1:2015/A1:2021
EN ISO 4254-7:2017

Place and date of declaration: [5]

Identity and signature of the person empowered to draw up the declaration: [6]

Name and address of the person authorized to compile the technical file:

Guillaume Quenot
General Manager, MacDon Europe GmbH
Hagenauer Straße 59
65203 Wiesbaden (Germany)
gquenot@macdon.com

BG

Ние, [1]

декларираме, че следният продукт:

Тип машина: [2]

Наименование и модел: [3]

Сериен номер(а) [4]

отговаря на всички приложими разпоредби на директива 2006/42/ЕО.

Използвани са следните хармонизирани стандарти според чл. 7(2):

EN ISO 4254-1:2015
EN ISO 4254-1:2015/A1:2021
EN ISO 4254-7:2017

Място и дата на декларацията: [5]

Име и подпис на лицето, упълномощено да изготви декларацията: [6]

Име и адрес на лицето, упълномощено да състави техническия файл:

Гуиллауме Яуенот
Управител, MacDon Europe GmbH
Hagenauer Straße 59
65203 Wiesbaden (Германия)
gquenot@macdon.com

CZ

My, [1]

Prohlašujeme, že produkt:

Typ zařízení: [2]

Název a model: [3]

Sériové(á) číslo)a): [4]

splňuje všechna relevantní ustanovení směrnice 2006/42/EC.

Byly použity harmonizované standardy, jak je uvedeno v článku 7(2):

EN ISO 4254-1:2015
EN ISO 4254-1:2015/A1:2021
EN ISO 4254-7:2017

Místo a datum prohlášení: [5]

Identita a podpis osoby oprávněné k vydání prohlášení: [6]

Jméno a adresa osoby oprávněné k vyplnění technického souboru:

Guillaume Quenot
generální ředitel, MacDon Europe GmbH
Hagenauer Straße 59
65203 Wiesbaden (Německo)
gquenot@macdon.com

DA

Vi, [1]

erklærer, at prduktet:

Maskintype [2]

Navn og model: [3]

Serienummer (-numre): [4]

Opfylder alle bestemmelser i direktiv 2006/42/EF.

Anvendte harmoniserede standarder, som henvist til i paragraf 7(2):

EN ISO 4254-1:2015
EN ISO 4254-1:2015/A1:2021
EN ISO 4254-7:2017

Sted og dato for erklæringen: [5]

Identitet på og underskrift fra den person, som er bemyndiget til at udarbejde erklæringen: [6]

Navn og adresse på den person, som er bemyndiget til at udarbejde den tekniske fil:

Guillaume Quenot
Direktør, MacDon Europe GmbH
Hagenauer Straße 59
D-65203 Wiesbaden (Tyskland)
gquenot@macdon.com

DE

Wir, [1]

Erklären hiermit, dass das Produkt:

Maschinentyp: [2]

Name & Modell: [3]

Seriennummer (n): [4]

alle relevanten Vorschriften der Richtlinie 2006/42/EG erfüllt.

Harmonisierte Standards wurden, wie in folgenden Artikeln angegeben, verwendet 7(2):

EN ISO 4254-1:2015
EN ISO 4254-1:2015/A1:2021
EN ISO 4254-7:2017

Ort und Datum der Erklärung: [5]

Name und Unterschrift der Person, die dazu befugt ist, die Erklärung auszustellen: [6]

Name und Anschrift der Person, die dazu berechtigt ist, die technischen Unterlagen zu erstellen:

Guillaume Quenot
General Manager, MacDon Europe GmbH
Hagenauer Straße 59
65203 Wiesbaden
gquenot@macdon.com

ES

Nosotros [1]

declaramos que el producto:

Tipo de máquina: [2]

Nombre y modelo: [3]

Números de serie: [4]

cumple con todas las disposiciones pertinentes de la directriz 2006/42/EC.

Se utilizaron normas armonizadas, según lo dispuesto en el artículo 7(2):

EN ISO 4254-1:2015
EN ISO 4254-1:2015/A1:2021
EN ISO 4254-7:2017

Lugar y fecha de la declaración: [5]

Identidad y firma de la persona facultada para draw redactar la declaración: [6]

Nombre y dirección de la persona autorizada para elaborar el expediente técnico:

Guillaume Quenot
Gerente general - MacDon Europe GmbH
Hagenauer Straße 59
65203 Wiesbaden (Alemania)
gquenot@macdon.com

ET

Meie, [1]

deklareerime, et toode

Seadme tüüp: [2]

Nimi ja mudel: [3]

Seerianumbrid: [4]

vastab kõigile direktiivi 2006/42/EÜ asjakohastele sätetele.

Kasutatud on järgnevaid harmoniseeritud standardeid, millele on viidatud ka punktis 7(2):

EN ISO 4254-1:2015
EN ISO 4254-1:2015/A1:2021
EN ISO 4254-7:2017

Deklaratsiooni koht ja kuupäev: [5]

Deklaratsiooni koostamiseks volitatud isiku nimi ja allkiri: [6]

Tehnilise dokumendi koostamiseks volitatud isiku nimi ja aadress:

Guillaume Quenot
Peadirektor, MacDon Europe GmbH
Hagenauer Straße 59
65203 Wiesbaden (Saksamaa)
gquenot@macdon.com

FR

Nous soussignés, [1]

Déclarons que le produit :

Type de machine : [2]

Nom et modèle : [3]

Numéro(s) de série : [4]

Est conforme à toutes les dispositions pertinentes de la directive 2006/42/EC.

Utilisation des normes harmonisées, comme indiqué dans l'Article 7(2):

EN ISO 4254-1:2015
EN ISO 4254-1:2015/A1:2021
EN ISO 4254-7:2017

Lieu et date de la déclaration : [5]

Identité et signature de la personne ayant reçu le pouvoir de rédiger cette déclaration : [6]

Nom et adresse de la personne autorisée à constituer le dossier technique :

Guillaume Quenot
Directeur général, MacDon Europe GmbH
Hagenauer Straße 59
65203 Wiesbaden (Allemagne)
gquenot@macdon.com

EC Declaration of Conformity

IT

Noi, [1]

Dichiariamo che il prodotto:

Tipo di macchina: [2]

Nome e modello: [3]

Numero(i) di serie: [4]

soddisfa tutte le disposizioni rilevanti della direttiva 2006/42/CE.

Utilizzo degli standard armonizzati, come indicato nell'Articolo 7(2):

EN ISO 4254-1:2015
EN ISO 4254-1:2015/A1:2021
EN ISO 4254-7:2017

Luogo e data della dichiarazione: [5]

Nome e firma della persona autorizzata a redigere la dichiarazione: [6]

Nome e persona autorizzata a compilare il file tecnico:

Guillaume Quenot
General Manager, MacDon Europe GmbH
Hagenauer Straße 59
65203 Wiesbaden (Germania)
gquenot@macdon.com

HU

Mi, [1]

Ezennel kijelentjük, hogy a következő termék:

Gép típusa: [2]

Név és modell: [3]

Sériaszám(ok): [4]

teljesíti a következő irányelv összes vonatkozó előírásait: 2006/42/EK.

Az alábbi harmonizált szabványok kerültek alkalmazásra a 7(2) cikkely szerint:

EN ISO 4254-1:2015
EN ISO 4254-1:2015/A1:2021
EN ISO 4254-7:2017

A nyilatkozattétel ideje és helye: [5]

Azon személy kiléte és aláírása, aki jogosult a nyilatkozat elkészítésére: [6]

Azon személy neve és aláírása, aki felhatalmazott a műszaki dokumentáció összeállítására:

Guillaume Quenot
Vezérigazgató, MacDon Europe GmbH
Hagenauer Straße 59
65203 Wiesbaden (Németország)
gquenot@macdon.com

LT

Mes, [1]

Pareiškiame, kad šis produktas:

Mašinos tipas: [2]

Pavadinimas ir modelis: [3]

Serijos numeris (-iai): [4]

atitinka taikomus reikalavimus pagal Direktyvą 2006/42/EB.

Naudojami harmonizuoti standartai, kai nurodoma straipsnyje 7(2):

EN ISO 4254-1:2015
EN ISO 4254-1:2015/A1:2021
EN ISO 4254-7:2017

Deklaracijos vieta ir data: [5]

Asmens tapatybės duomenys ir parašas asmens, įgalioto sudaryti šią deklaraciją: [6]

Vardas ir pavardė asmens, kuris įgaliotas sudaryti šį techninį failą:

Guillaume Quenot
Generalinis direktorius, MacDon Europe GmbH
Hagenauer Straße 59
65203 Wiesbaden (Vokietija)
gquenot@macdon.com

LV

Mēs, [1]

Deklarējam, ka produkts:

Mašīnas tips: [2]

Nosaukums un modelis: [3]

Sērijas numurs(-i): [4]

Atbilst visām būtiskajām Direktīvas 2006/42/EK prasībām.

Piemēroti šādi saskaņotie standarti , kā minēts 7. panta 2. punktā:

EN ISO 4254-1:2015
EN ISO 4254-1:2015/A1:2021
EN ISO 4254-7:2017

Deklarācijas parakstīšanas vieta un datums: [5]

Tās personas vārds, uzvārds un paraksts, kas ir pilnvarota sagatavot šo deklarāciju: [6]

Tās personas vārds, uzvārds un adrese, kas ir pilnvarota sastādīt tehnisko dokumentāciju:

Guillaume Quenot
Ģenerāldirektors, MacDon Europe GmbH
Hagenauer Straße 59
65203 Wiesbaden (Vācija)
gquenot@macdon.com

NL

Wij, [1]

Verklaren dat het product:

Machinetype: [2]

Naam en model: [3]

Serienummer(s): [4]

voldoet aan alle relevante bepalingen van de Richtlijn 2006/42/EC.

Geharmoniseerde normen toegepast, zoals vermeld in Artikel 7(2):

EN ISO 4254-1:2015
EN ISO 4254-1:2015/A1:2021
EN ISO 4254-7:2017

Plaats en datum van verklaring: [5]

Naam en handtekening van de bevoegde persoon om de verklaring op te stellen: [6]

Naam en adres van de geautoriseerde persoon om het technisch dossier samen te stellen:

Guillaume Quenot
Algemeen directeur, MacDon Europe GmbH
Hagenauer Straße 59
65203 Wiesbaden (Duitsland)
gquenot@macdon.com

PO

My niżej podpisani, [1]
Oświadczamy, że produkt:

Typ urządzenia: [2]

Nazwa i model: [3]

Numer seryjny/numery seryjne: [4]

spełnia wszystkie odpowiednie przepisy dyrektywy 2006/42/WE.

Zastosowaliśmy następujące (zharmonizowane) normy zgodnie z artykułem 7(2):

EN ISO 4254-1:2015
EN ISO 4254-1:2015/A1:2021
EN ISO 4254-7:2017

Data i miejsce oświadczenia: [5]

Imię i nazwisko oraz podpis osoby upoważnionej do przygotowania deklaracji: [6]

Imię i nazwisko oraz adres osoby upoważnionej do przygotowania dokumentacji technicznej:

Guillaume Quenot
Dyrektor generalny, MacDon Europe GmbH
Hagenauer Straße 59
65203 Wiesbaden (Niemcy)
gquenot@macdon.com

PT

Nós, [1]

Declaramos, que o produto:

Tipo de máquina: [2]

Nome e Modelo: [3]

Número(s) de Série: [4]

cumpre todas as disposições relevantes da Directiva 2006/42/CE.

Normas harmonizadas aplicadas, conforme referido no Artigo 7(2):

EN ISO 4254-1:2015
EN ISO 4254-1:2015/A1:2021
EN ISO 4254-7:2017

Local e data da declaração: [5]

Identidade e assinatura da pessoa autorizada a elaborar a declaração: [6]

Nome e endereço da pessoa autorizada a compilar o ficheiro técnico:

Guillaume Quenot
Gerente Geral, MacDon Europa Ltda.
Hagenauer Straße 59
65203 Wiesbaden (Alemanha)
gquenot@macdon.com

RO

Noi, [1]
Declarăm, că următorul produs:

Tipul maşinii: [2]

Denumirea şi modelul: [3]

Număr (numere) serie: [4]

corespunde tuturor dispoziţiilor esenţiale ale directivei 2006/42/EC.

Au fost aplicate următoarele standarde armonizate conform articolului 7(2):

EN ISO 4254-1:2015
EN ISO 4254-1:2015/A1:2021
EN ISO 4254-7:2017

Data şi locul declaraţiei: [5]

Identitatea şi semnătura persoanei împuternicite pentru întocmirea declaraţiei: [6]

Numele şi semnătura persoanei autorizate pentru întocmirea cărţii tehnice:

Guillaume Quenot
Manager General, MacDon Europe GmbH
Hagenauer Straße 59
65203 Wiesbaden (Germania)
gquenot@macdon.com

SR

Mi, [1]

Izjavljujemo da proizvod

Tip mašine: [2]

Naziv i model: [3]

Serijski broj(evi): [4]

Ispunjava sve relevantne odredbe direktive 2006/42/EC.

Korišæeni su usklađeni standardi kao što je navedeno u èlanu 7(2):

EN ISO 4254-1:2015
EN ISO 4254-1:2015/A1:2021
EN ISO 4254-7:2017

Datum i mesto izdavanja deklaracije: [5]

Identitet i potpis lica ovlašæenog za sastavljanje deklaracije: [6]

Ime i adresa osobe ovlašæene za sastavljanje tehniène datoteke:

Guillaume Quenot
Generalni direktor, MacDon Europe GmbH
Hagenauer Straße 59
65203 Wiesbaden (Nemačka)
gquenot@macdon.com

SV

Vi, [1]

Intygar att produkten:

Maskintyp: [2]

Namn och modell: [3]

Serienummer: [4]

uppfyller alla relevanta villkor i direktivet 2006/42/EG.

Harmonierade standarder används, såsom anges i artikel 7(2):

EN ISO 4254-1:2015
EN ISO 4254-1:2015/A1:2021
EN ISO 4254-7:2017

Plats och datum för intyget: [5]

Identitet och signatur för person med befogenhet att upprätta intyget: [6]

Namn och adress för person behörig att upprätta den tekniska dokumentationen:

Guillaume Quenot
Administrativ chef, MacDon Europe GmbH
Hagenauer Straße 59
65203 Wiesbaden (Tyskland)
gquenot@macdon.com

SL

Mi, [1]

izjavljamo, da izdelek:

Vrsta stroja: [2]

Ime in model: [3]

Serijska/-e številka/-e: [4]

ustreza vsem zadevnim določbam Direktive 2006/42/ES.

Uporabljeni usklajeni standardi, kot je navedeno v členu 7(2):

EN ISO 4254-1:2015
EN ISO 4254-1:2015/A1:2021
EN ISO 4254-7:2017

Kraj in datum izjave: [5]

Istovetnost in podpis osebe, opolnomočene za pripravo izjave: [6]

Ime in naslov osebe, pooblaščene za pripravo tehnične datoteke:

Guillaume Quenot
Generalni direktor, MacDon Europe GmbH
Hagenauer Straße 59
65203 Wiesbaden (Nemčija)
gquenot@macdon.com

SK

My, [1]

týmto prehlasujeme, že tento výrobok:

Typ zariadenia: [2]

Názov a model: [3]

Výrobné číslo: [4]

spĺňa príslušné ustanovenia a základné požiadavky smernice č. 2006/42/ES.

Použité harmonizované normy, ktoré sa uvádzajú v Článku č. 7(2):

EN ISO 4254-1:2015
EN ISO 4254-1:2015/A1:2021
EN ISO 4254-7:2017

Miesto a dátum prehlásenia: [5]

Meno a podpis osoby oprávnenej vypracovať toto prehlásenie: [6]

Meno a adresa osoby oprávnenej zostaviť technický súbor:

Guillaume Quenot
Generálny riaditeľ MacDon Europe GmbH
Hagenauer Straße 59
65203 Wiesbaden (Nemecko)
gquenot@macdon.com

EC Declaration of Conformity

[1] MacDon

MacDon Industries Ltd.
680 Moray Street,
Winnipeg, Manitoba, Canada
R3J 3S3

[2] Float Module

[3] MacDon FM200

[4] As per Shipping Document

[5] 22-Apr-24

[6] _____
Adrienne Tankeu
Product Integrity

EN

We, [1]

Declare, that the product:

Machine Type: [2]

Name & Model: [3]

Serial Number(s): [4]

fulfils all the relevant provisions of the Directive 2006/42/EC.

Harmonized standards used, as referred to in Article 7(2):

EN ISO 4254-1:2015
EN ISO 4254-1:2015/A1:2021
EN ISO 4254-7:2017

Place and date of declaration: [5]

Identity and signature of the person empowered to draw up the declaration: [6]

Name and address of the person authorized to compile the technical file:

Guillaume Quenot
General Manager, MacDon Europe GmbH
Hagenauer Straße 59
65203 Wiesbaden (Germany)
gquenot@macdon.com

BG

Ние, [1]

декларираме, че следният продукт:

Тип машина: [2]

Наименование и модел: [3]

Сериен номер(а) [4]

отговаря на всички приложими разпоредби на директива 2006/42/ЕО.

Използвани са следните хармонизирани стандарти според чл. 7(2):

EN ISO 4254-1:2015
EN ISO 4254-1:2015/A1:2021
EN ISO 4254-7:2017

Място и дата на декларацията: [5]

Име и подпис на лицето, упълномощено да изготви декларацията: [6]

Име и адрес на лицето, упълномощено да състави техническия файл:

Гуиллауме Яуенот
Управител, MacDon Europe GmbH
Hagenauer Straße 59
65203 Wiesbaden (Германия)
gquenot@macdon.com

CZ

My, [1]

Prohlašujeme, že produkt:

Typ zařízení: [2]

Název a model: [3]

Sériové(á) číslo)a): [4]

splňuje všechna relevantní ustanovení směrnice 2006/42/EC.

Byly použity harmonizované standardy, jak je uvedeno v článku 7(2):

EN ISO 4254-1:2015
EN ISO 4254-1:2015/A1:2021
EN ISO 4254-7:2017

Místo a datum prohlášení: [5]

Identita a podpis osoby oprávněné k vydání prohlášení: [6]

Jméno a adresa osoby oprávněné k vyplnění technického souboru:

Guillaume Quenot
generální ředitel, MacDon Europe GmbH
Hagenauer Straße 59
65203 Wiesbaden (Německo)
gquenot@macdon.com

DA

Vi, [1]

erklærer, at prduktet:

Maskintype [2]

Navn og model: [3]

Serienummer (-numre): [4]

Opfylder alle bestemmelser i direktiv 2006/42/EF.

Anvendte harmoniserede standarder, som henvist til i paragraf 7(2):

EN ISO 4254-1:2015
EN ISO 4254-1:2015/A1:2021
EN ISO 4254-7:2017

Sted og dato for erklæringen: [5]

Identitet på og underskrift fra den person, som er bemyndiget til at udarbejde erklæringen: [6]

Navn og adresse på den person, som er bemyndiget til at udarbejde den tekniske fil:

Guillaume Quenot
Direktør, MacDon Europe GmbH
Hagenauer Straße 59
D-65203 Wiesbaden (Tyskland)
gquenot@macdon.com

DE

Wir, [1]

Erklären hiermit, dass das Produkt:

Maschinentyp: [2]

Name & Modell: [3]

Seriennummer (n): [4]

alle relevanten Vorschriften der Richtlinie 2006/42/EG erfüllt.

Harmonisierte Standards wurden, wie in folgenden Artikeln angegeben, verwendet 7(2):

EN ISO 4254-1:2015
EN ISO 4254-1:2015/A1:2021
EN ISO 4254-7:2017

Ort und Datum der Erklärung: [5]

Name und Unterschrift der Person, die dazu befugt ist, die Erklärung auszustellen: [6]

Name und Anschrift der Person, die dazu berechtigt ist, die technischen Unterlagen zu erstellen:

Guillaume Quenot
General Manager, MacDon Europe GmbH
Hagenauer Straße 59
65203 Wiesbaden
gquenot@macdon.com

ES

Nosotros [1]

declaramos que el producto:

Tipo de máquina: [2]

Nombre y modelo: [3]

Números de serie: [4]

cumple con todas las disposiciones pertinentes de la directriz 2006/42/EC.

Se utilizaron normas armonizadas, según lo dispuesto en el artículo 7(2):

EN ISO 4254-1:2015
EN ISO 4254-1:2015/A1:2021
EN ISO 4254-7:2017

Lugar y fecha de la declaración: [5]

Identidad y firma de la persona facultada para draw redactar la declaración: [6]

Nombre y dirección de la persona autorizada para elaborar el expediente técnico:

Guillaume Quenot
Gerente general - MacDon Europe GmbH
Hagenauer Straße 59
65203 Wiesbaden (Alemania)
gquenot@macdon.com

ET

Meie, [1]

deklareerime, et toode

Seadme tüüp: [2]

Nimi ja mudel: [3]

Seerianumbrid: [4]

vastab kõigile direktiivi 2006/42/EÜ asjakohastele sätetele.

Kasutatud on järgnevaid harmoniseeritud standardeid, millele on viidatud ka punktis 7(2):

EN ISO 4254-1:2015
EN ISO 4254-1:2015/A1:2021
EN ISO 4254-7:2017

Deklaratsiooni koht ja kuupäev: [5]

Deklaratsiooni koostamiseks volitatud isiku nimi ja allkiri: [6]

Tehnilise dokumendi koostamiseks volitatud isiku nimi ja aadress:

Guillaume Quenot
Peadirektor, MacDon Europe GmbH
Hagenauer Straße 59
65203 Wiesbaden (Saksamaa)
gquenot@macdon.com

FR

Nous soussignés, [1]

Déclarons que le produit :

Type de machine : [2]

Nom et modèle : [3]

Numéro(s) de série : [4]

Est conforme à toutes les dispositions pertinentes de la directive 2006/42/EC.

Utilisation des normes harmonisées, comme indiqué dans l'Article 7(2):

EN ISO 4254-1:2015
EN ISO 4254-1:2015/A1:2021
EN ISO 4254-7:2017

Lieu et date de la déclaration : [5]

Identité et signature de la personne ayant reçu le pouvoir de rédiger cette déclaration : [6]

Nom et adresse de la personne autorisée à constituer le dossier technique :

Guillaume Quenot
Directeur général, MacDon Europe GmbH
Hagenauer Straße 59
65203 Wiesbaden (Allemagne)
gquenot@macdon.com

The Harvesting Specialists MacDon

EC Declaration of Conformity

IT

Noi, [1]

Dichiariamo che il prodotto:

Tipo di macchina: [2]

Nome e modello: [3]

Numero(i) di serie: [4]

soddisfa tutte le disposizioni rilevanti della direttiva 2006/42/CE.

Utilizzo degli standard armonizzati, come indicato nell'Articolo 7(2):

EN ISO 4254-1:2015
EN ISO 4254-1:2015/A1:2021
EN ISO 4254-7:2017

Luogo e data della dichiarazione: [5]

Nome e firma della persona autorizzata a redigere la dichiarazione: [6]

Nome e persona autorizzata a compilare il file tecnico:

Guillaume Quenot
General Manager, MacDon Europe GmbH
Hagenauer Straße 59
65203 Wiesbaden (Germania)
gquenot@macdon.com

HU

Mi, [1]

Ezennel kijelentjük, hogy a következő termék:

Gép típusa: [2]

Név és modell: [3]

Sériaszám(ok): [4]

teljesíti a következő irányelv összes vonatkozó előírásait: 2006/42/EK.

Az alábbi harmonizált szabványok kerültek alkalmazásra a 7(2) cikkely szerint:

EN ISO 4254-1:2015
EN ISO 4254-1:2015/A1:2021
EN ISO 4254-7:2017

A nyilatkozattétel ideje és helye: [5]

Azon személy kiléte és aláírása, aki jogosult a nyilatkozat elkészítésére: [6]

Azon személy neve és aláírása, aki felhatalmazott a műszaki dokumentáció összeállítására:

Guillaume Quenot
Vezérigazgató, MacDon Europe GmbH
Hagenauer Straße 59
65203 Wiesbaden (Németország)
gquenot@macdon.com

LT

Mes, [1]

Pareiškiame, kad šis produktas:

Mašinos tipas: [2]

Pavadinimas ir modelis: [3]

Serijos numeris (-iai): [4]

atitinka taikomus reikalavimus pagal Direktyvą 2006/42/EB.

Naudojami harmonizuoti standartai, kai nurodoma straipsnyje 7(2):

EN ISO 4254-1:2015
EN ISO 4254-1:2015/A1:2021
EN ISO 4254-7:2017

Deklaracijos vieta ir data: [5]

Asmens tapatybės duomenys ir parašas asmens, įgalioto sudaryti šią deklaraciją: [6]

Vardas ir pavardė asmens, kuris įgaliotas sudaryti šį techninį failą:

Guillaume Quenot
Generalinis direktorius, MacDon Europe GmbH
Hagenauer Straße 59
65203 Wiesbaden (Vokietija)
gquenot@macdon.com

LV

Mēs, [1]

Deklarējam, ka produkts:

Mašīnas tips: [2]

Nosaukums un modelis: [3]

Sērijas numurs(-i): [4]

Atbilst visām būtiskajām Direktīvas 2006/42/EK prasībām.

Piemēroti šādi saskaņotie standarti , kā minēts 7. panta 2. punktā:

EN ISO 4254-1:2015
EN ISO 4254-1:2015/A1:2021
EN ISO 4254-7:2017

Deklarācijas parakstīšanas vieta un datums: [5]

Tās personas vārds, uzvārds un paraksts, kas ir pilnvarota sagatavot šo deklarāciju: [6]

Tās personas vārds, uzvārds un adrese, kas ir pilnvarota sastādīt tehnisko dokumentāciju:

Guillaume Quenot
Ģenerāldirektors, MacDon Europe GmbH
Hagenauer Straße 59
65203 Wiesbaden (Vācija)
gquenot@macdon.com

NL

Wij, [1]

Verklaren dat het product:

Machinetype: [2]

Naam en model: [3]

Serienummer(s): [4]

voldoet aan alle relevante bepalingen van de Richtlijn 2006/42/EC.

Geharmoniseerde normen toegepast, zoals vermeld in Artikel 7(2):

EN ISO 4254-1:2015
EN ISO 4254-1:2015/A1:2021
EN ISO 4254-7:2017

Plaats en datum van verklaring: [5]

Naam en handtekening van de bevoegde persoon om de verklaring op te stellen: [6]

Naam en adres van de geautoriseerde persoon om het technisch dossier samen te stellen:

Guillaume Quenot
Algemeen directeur, MacDon Europe GmbH
Hagenauer Straße 59
65203 Wiesbaden (Duitsland)
gquenot@macdon.com

PO

My niżej podpisani, [1]
Oświadczamy, że produkt:

Typ urządzenia: [2]

Nazwa i model: [3]

Numer seryjny/numery seryjne: [4]

spełnia wszystkie odpowiednie przepisy dyrektywy 2006/42/WE.

Zastosowaliśmy następujące (zharmonizowane) normy zgodnie z artykułem 7(2):

EN ISO 4254-1:2015
EN ISO 4254-1:2015/A1:2021
EN ISO 4254-7:2017

Data i miejsce oświadczenia: [5]

Imię i nazwisko oraz podpis osoby upoważnionej do przygotowania deklaracji: [6]

Imię i nazwisko oraz adres osoby upoważnionej do przygotowania dokumentacji technicznej:

Guillaume Quenot
Dyrektor generalny, MacDon Europe GmbH
Hagenauer Straße 59
65203 Wiesbaden (Niemcy)
gquenot@macdon.com

PT

Nós, [1]

Declaramos, que o produto:

Tipo de máquina: [2]

Nome e Modelo: [3]

Número(s) de Série: [4]

cumpre todas as disposições relevantes da Directiva 2006/42/CE.

Normas harmonizadas aplicadas, conforme referido no Artigo 7(2):

EN ISO 4254-1:2015
EN ISO 4254-1:2015/A1:2021
EN ISO 4254-7:2017

Local e data da declaração: [5]

Identidade e assinatura da pessoa autorizada a elaborar a declaração: [6]

Nome e endereço da pessoa autorizada a compilar o ficheiro técnico:

Guillaume Quenot
Gerente Geral, MacDon Europa Ltda.
Hagenauer Straße 59
65203 Wiesbaden (Alemanha)
gquenot@macdon.com

RO

Noi, [1]

Declarăm, că următorul produs:

Tipul maşinii: [2]

Denumirea şi modelul: [3]

Număr (numere) serie: [4]

corespunde tuturor dispoziţiilor esenţiale ale directivei 2006/42/EC.

Au fost aplicate următoarele standarde armonizate conform articolului 7(2):

EN ISO 4254-1:2015
EN ISO 4254-1:2015/A1:2021
EN ISO 4254-7:2017

Data şi locul declaraţiei: [5]

Identitatea şi semnătura persoanei împuternicite pentru întocmirea declaraţiei: [6]

Numele şi semnătura persoanei autorizate pentru întocmirea cărţii tehnice:

Guillaume Quenot
Manager General, MacDon Europe GmbH
Hagenauer Straße 59
65203 Wiesbaden (Germania)
gquenot@macdon.com

SR

Mi, [1]

Izjavljujemo da proizvod

Tip mašine: [2]

Naziv i model: [3]

Serijski broj(evi): [4]

Ispunjava sve relevantne odredbe direktive 2006/42/EC.

Korišæeni su usklađeni standardi kao što je navedeno u èlanu 7(2):

EN ISO 4254-1:2015
EN ISO 4254-1:2015/A1:2021
EN ISO 4254-7:2017

Datum i mesto izdavanja deklaracije: [5]

Identitet i potpis lica ovlašæenog za sastavljanje deklaracije: [6]

Ime i adresa osobe ovlašæene za sastavljanje tehniène datoteke:

Guillaume Quenot
Generalni direktor, MacDon Europe GmbH
Hagenauer Straße 59
65203 Wiesbaden (Nemačka)
gquenot@macdon.com

SV

Vi, [1]

Intygar att produkten:

Maskintyp: [2]

Namn och modell: [3]

Serienummer: [4]

uppfyller alla relevanta villkor i direktivet 2006/42/EG.

Harmonierade standarder används, såsom anges i artikel 7(2):

EN ISO 4254-1:2015
EN ISO 4254-1:2015/A1:2021
EN ISO 4254-7:2017

Plats och datum för intyget: [5]

Identitet och signatur för person med befogenhet att upprätta intyget: [6]

Namn och adress för person behörig att upprätta den tekniska dokumentationen:

Guillaume Quenot
Administrativ chef, MacDon Europe GmbH
Hagenauer Straße 59
65203 Wiesbaden (Tyskland)
gquenot@macdon.com

SL

Mi, [1]

izjavljamo, da izdelek:

Vrsta stroja: [2]

Ime in model: [3]

Serijska/-e številka/-e: [4]

ustreza vsem zadevnim določbam Direktive 2006/42/ES.

Uporabljeni usklajeni standardi, kot je navedeno v členu 7(2):

EN ISO 4254-1:2015
EN ISO 4254-1:2015/A1:2021
EN ISO 4254-7:2017

Kraj in datum izjave: [5]

Istovetnost in podpis osebe, opolnomočene za pripravo izjave: [6]

Ime in naslov osebe, pooblaščene za pripravo tehnične datoteke:

Guillaume Quenot
Generalni direktor, MacDon Europe GmbH
Hagenauer Straße 59
65203 Wiesbaden (Nemčija)
gquenot@macdon.com

SK

My, [1]

týmto prehlasujeme, že tento výrobok:

Typ zariadenia: [2]

Názov a model: [3]

Výrobné číslo: [4]

spĺňa príslušné ustanovenia a základné požiadavky smernice č. 2006/42/ES.

Použité harmonizované normy, ktoré sa uvádzajú v Článku č. 7(2):

EN ISO 4254-1:2015
EN ISO 4254-1:2015/A1:2021
EN ISO 4254-7:2017

Miesto a dátum prehlásenia: [5]

Meno a podpis osoby oprávnenej vypracovať toto prehlásenie: [6]

Meno a adresa osoby oprávnenej zostaviť technický súbor:

Guillaume Quenot
Generálny riaditeľ MacDon Europe GmbH
Hagenauer Straße 59
65203 Wiesbaden (Nemecko)
gquenot@macdon.com

UK Declaration of Conformity

[1] MacDon

MacDon Industries Ltd.
680 Moray Street,
Winnipeg, Manitoba, Canada
R3J 3S3

[2] Combine Header

[3] MacDon FD2 Series

[4] As per Shipping Document

[5] 22-Apr-24

[6] _____
Adrienne Tankeu
Product Integrity

We, [1]

Declare, that the product:

Machine Type: [2]

Name & Model: [3]

Serial Number(s): [4]

fulfills all relevant provisions of the Supply of Machinery (Safety) Regulations 2008

Designated standards used are :

EN ISO 4254-1:2015

EN ISO 4254-1:2015/A1:2021

EN ISO 4254-7:2017

Place and date of declaration: [5]

Identity and signature of the person empowered to draw up the declaration: [6]

UK Declaration of Conformity

[1] MacDon

MacDon Industries Ltd.
680 Moray Street,
Winnipeg, Manitoba, Canada
R3J 3S3

[2] Float Module

[3] MacDon FM200

[4] As per Shipping Document

[5] 22-Apr-24

[6] _____
Adrienne Tankeu
Product Integrity

We, [1]

Declare, that the product:

Machine Type: [2]

Name & Model: [3]

Serial Number(s): [4]

fulfills all relevant provisions of the Supply of Machinery (Safety) Regulations 2008

Designated standards used are :

EN ISO 4254-1:2015

EN ISO 4254-1:2015/A1:2021

EN ISO 4254-7:2017

Place and date of declaration: [5]

Identity and signature of the person empowered to draw up the declaration: [6]

Вступ

У цьому навчальному посібнику міститься інформація про жатку FlexDraper® серії FD2 і модуль копіювання контуру ґрунту FM200. Використовуйте його разом із посібником з експлуатації комбайна.

Ваша машина

Жатку FlexDraper® серії FD2 розроблено спеціально для роботи в будь-яких умовах прямого різання — на ґрунті або над ним — із використанням триелементної гнучкої рами для точного повторення контурів ґрунту. Для сумісних комбайнів модуль копіювання контуру ґрунту FM200 забезпечує просте приєднання до жатки FlexDraper® серії FD2.

Під час підготовки машини до роботи або виконання регулювань керуйтеся всіма документами MacDon, що містять рекомендовані налаштування обладнання. Невиконання цієї вимоги може негативно позначитися на експлуатаційних характеристиках обладнання й терміні його служби, а також призвести до виникнення небезпечних ситуацій.

Ваша гарантія

Компанія MacDon надає гарантію на свою продукцію за умови належної експлуатації й обслуговування придбаного обладнання відповідно до вимог цього посібника. Дилер має передати покупцеві екземпляр документа про умови надання обмеженої гарантії на продукцію компанії MacDon Industries. Гарантія втрачає чинність, якщо обладнання зазнало шкоди за таких умов:

- аварія;
- неправильна експлуатація;
- неналежне поводження;
- неправильне або недобросовісне технічне обслуговування;
- експлуатація обладнання в ненормальний або непередбачений спосіб;
- недотримання інструкцій виробника під час експлуатації машини, обладнання, вузлів або частин.

Ваш посібник

Перед експлуатацією уважно прочитайте весь наведений матеріал.

Використовуйте цей посібник як перше джерело інформації про машину. За умови дотримання інструкцій жатка служитиме довгі роки.

У цьому документі застосовано наведені нижче ухвалені правила.

- Права й ліва сторони визначаються за положенням оператора. Передня частина жатки повернута до стебел рослин; задньою частиною жатка кріпиться до модуля копіювання контуру ґрунту та комбайна.
- Якщо не зазначено інше, застосовуються стандартні значення моменту затягування, наведені в главі *7.1 Характеристики моменту затягування, стор. 839*.

Потрібну інформацію в цьому посібнику можна знайти за допомогою змісту й покажчика. Перегляньте зміст, щоб ознайомитися зі способом упорядкування інформації.

Тримайте цей посібник під рукою і передавайте його новим операторам та власникам. Ящик (A) для зберігання посібника розташовано позаду жатки, за правою зовнішньою стійкою.

ПРИМІТКА:

Стежте за оновленням документів компанії MacDon. Найновіші версії та всі доступні переклади можна завантажити з нашого сайту (*www.macdon.com*) або з порталу для дилерів (*https://portal.macdon.com*) (потрібно ввести дані для входу).

Якщо знадобиться допомога, інформація або додаткові копії цього посібника, зверніться до дилера MacDon.

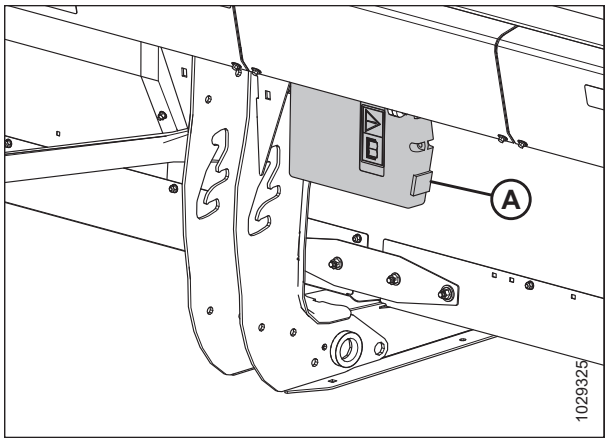

Рисунок 1: Місце зберігання посібника

Цей посібник доступний такими мовами:

- Болгарська
- Чеська
- Данська
- Англійська
- Естонська
- Французька
- Німецька
- Угорська
- Італійська
- Латвійська
- Литовська
- Польська
- Португальська
- Румунська
- Російська
- Іспанська
- Шведська
- Українська

Короткий огляд змін

Нижче наведено список основних змін порівняно з попередньою версією цього документа.

Розділ	Короткий огляд змін	Тільки для внутрішнього використання
Декларація відповідності, стор. i	Оновлено документи, пов'язані з декларацією відповідності для моделей 2025 року.	Технічні публікації
1.6 Заходи безпеки під час зварювання, стор. 7	Додано інформацію про від'єднання джгута швидкості полотна від модульної гідравлічної системи.	Підтримка продукту
1.9 Розташування наклейок із попереджувальними знаками, стор. 12	Оновлено розміщення наклейки «Прочитайте посібник / небезпека розприскування рідини».	ECN 65051
2.2 Технічні характеристики продукту, стор. 28	Оновлено розрахункову вагу жатки та додано FD261 до технічних характеристик.	Технічні публікації
Фіксація запобіжних упорів мотовила, стор. 40	Додано детальнішу інформацію про ввімкнення запобіжного упору центрального важеля. Додано стрілку на ілюстрації, щоб показати напрямок, у якому має переміщуватися штифт для фіксації важеля мотовила.	Якість продукції
Перевірка й регулювання бокових щитків жатки, стор. 46	Виправлені помилки на ілюстрації та у кроках для перевірки двоступеневої системи кріплення бокового щитка.	Підтримка продукту
Установлення бокових щитків жатки, стор. 50	Додано значення моменту затягування для гвинта у верхній частині важеля бокового щитка.	ECN 65318
3.5 Органи керування в кабіні, стор. 60	Додано посилання на функції інтеграції CNH.	ECN 64693
3.5.1 Інтегровані елементи керування жатки — комбайни Case і New Holland, стор. 61	Додано тему.	ECN 64693
3.5.6 Елементи керування в кабіні John Deere — серії X9 і S7, стор. 75	Додано серію John Deere S7 до назв усіх тем про інтеграцію комбайнів John Deere X9.	ECN 65430
Приєднання жатки до комбайна Case IH, стор. 83	Відредаговано процедуру для комбайнів AF11.	Проектно-конструкторські роботи
Приєднання жатки до комбайна New Holland серії CR, CX або CH, стор. 133	Відредаговано процедуру для комбайнів CR11.	Проектно-конструкторські роботи
3.7.3 Оптимізація жатки для прямого комбайнування каноли, стор. 164	Додано перехресне посилання для перевірки/налаштування зазору між шнеком і піддоном.	Підтримка продукту
Вирівнювання висоти контурних коліс, стор. 221	Додано крок для синхронізації циліндрів, якщо переміщення не синхронізовано.	Підтримка продукту

Розділ	Короткий огляд змін	Тільки для внутрішнього використання
Перевірка й регулювання копіювання контуру ґрунту жаткою, стор. 235	Додано крок для перевірки напруги датчика копіювання контуру ґрунту після регулювання голки індикатора копіювання контуру ґрунту.	Підтримка продукту
Зміна конфігурації пружини модуля копіювання контуру ґрунту — важелі модуля копіювання контуру ґрунту з двома отворами, стор. 242	Додано FD261.	Технічні публікації
Зміна конфігурації пружини модуля копіювання контуру ґрунту — важелі модуля копіювання контуру ґрунту з двома отворами, стор. 242	Додано розділювачі культур у відсіку для копіювання контуру ґрунту до діаграми калькулятора ваги.	Підтримка продукту
Установлення гнучкого обмежувача вигину, стор. 252	Виправлено помилку, через яку пластина обмежувача перебувала в неправильному положенні.	Технічні публікації
3.9.10 Інформація про швидкість ножа, стор. 265	Додано інформацію про швидкість ножа для FD261.	Технічні публікації
Перевірка та регулювання орієнтації датчика висоти мотовила, стор. 269	Оновлено процедуру для відображення нового датчика висоти мотовила.	ECN 65242
Заміна датчика висоти мотовила, стор. 270	Оновлено процедуру для відображення нового датчика висоти мотовила.	ECN 65242
Перевірка та регулювання напруги датчика висоти мотовила, стор. 271	Додано нову процедуру для перевірки напруги датчика висоти мотовила.	ECN 65242
3.10 Система автоматичного контролю висоти жатки, стор. 311	З розділу «Автоматичне керування висотою жатки» цього посібника видалено розділ «John Deere серії 60», оскільки він більше не підтримується.	Проектно-конструкторські роботи
3.10.16 Комбайни John Deere серії X9 і S7, стор. 491	Додано серію John Deere S7 до назв усіх тем про автоматичне керування висотою жатки серії John Deere X9.	ECN 65430
Калібрування функції автоматичного контролю висоти жатки — John Deere серії X9 і S7, стор. 494	Додано примітку про комплект для визначення висоти ContourMax™ (B7350).	Підтримка продукту
Використання функції автоматичного контролю висоти жатки — John Deere серії X9 і S7, стор. 501	Додано S7 і примітку про комплект для визначення висоти ContourMax™ (B7350).	Підтримка продукту
Зрізання над рівнем ґрунту — жатки, обладнані ContourMax™, стор. 503	Виправлено описаний взаємозв’язок між налаштуванням твердості ґрунту в комбайні й індикатора копіювання контуру ґрунту жатки.	Підтримка продукту

Розділ	Короткий огляд змін	Тільки для внутрішнього використання
Різання на рівні землі – жатки, обладнані ContourMax™, стор. 505	Виправлено описаний взаємозв'язок між налаштуванням твердості ґрунту в комбайні й індикатора копіювання контуру ґрунту жатки.	Підтримка продукту
Перевірка натягу приводного ланцюга подавального шнека — ретельний метод, стор. 622	Створено нову тему для відображення змін у кришці привода шнека.	ECN 65253
Конфігурація із загостреними протиріжучими пальцями на жатках з подвійним ножем D1541 — FD241 та FD261, стор. 647	Додано FD261.	Технічні публікації
Конфігурація з коротким протиріжучим пальцем на жатках з подвійним ножем — всі, крім FD241 і FD261, стор. 665	Додано FD261.	Технічні публікації
Конфігурація з коротким протиріжучим пальцем на жатках з подвійним ножем — FD241 і FD261, стор. 666	Додано FD261.	Технічні публікації
4.10.7 Перевірка відривних гачків, стор. 705	Змінено назву гаків, які використовуються для приєднання модуля FM200 до жатки: з гаків «тримачі з'єднувального елемента» на «відривні гаки».	Підтримка продукту
4.12.3 Регулювання висоти деки бокового полотна, стор. 713	Додано FD261.	Технічні публікації
Регулювання зазора між мотовилом і ножовим брусом, стор. 735	Додано примітку та посилання про видалення повітря із системи підйому мотовила.	ECN 65213
4.13.4 Видалення повітря з гідравлічної системи підйому мотовила, стор. 739	Додано процедуру.	ECN 65213
4.14.4 Датчик швидкості мотовила, стор. 770	Додано таблицю сумісності комбайнів.	ECN 65347
Заміна датчика швидкості мотовила, стор. 770	Додано нову мультибрендову процедуру заміни датчика швидкості обертання мотовила й видалено застарілі процедури.	ECN 65347
4.17.3 Зміна положення вертикального ножа VertiBlade™, стор. 796	Оновлено процедуру.	ECN 65405
5.1.5 Верхній поперечний шнек повної довжини, стор. 803	Додано номер комплекту для верхнього поперечного шнека (додаткове обладнання).	ECN 64892
—	Вилучено опис прутків кінцевого дефлектора (додаткове обладнання), оскільки вони використовуються тільки для налаштованих для бокової подачі жаток косарки.	Підтримка продукту
5.3.6 Комплект подовжувача для гідравлічного бака, стор. 811	Оновлено додатковий пакет; B7542 був B6057.	ECN 64693

Розділ	Короткий огляд змін	Тільки для внутрішнього використання
5.4.11 Комплект ліхтарів для підсвічування стерні, стор. 819	Оновлено інформацію про пакет.	ECN 65052
6.7 Модуль керування усуненням несправностей — комбайни John Deere серії X9, стор. 835	Додано тему про усунення несправностей.	ECN 65268
6.8 Усунення кодів несправностей жатки для комбайнів John Deere серії X9, стор. 836	Додано тему про усунення несправностей.	ECN 65268
Внутрішня сторона задньої обкладинки	Виправлено помилки в назвах виробів.	Технічні публікації
—	Додано відсутні сумісні моделі комбайнів: Комбайни і CLAAS 5000	Підтримка продукту

Записування Модель і серійний номер

Запишіть номер моделі, серійний номер та рік випуску жатки, модуля копіювання контуру ґрунту й додаткових транспортних/стабілізуючих коліс (якщо встановлено) у відведених для цього місцях.

Жатка FlexDraper® серії FD2

Модель жатки: _____

Серійний номер: _____

Рік випуску моделі: _____

Табличка (A) із серійним номером жатки розташована на задній панелі жатки, поруч із лівим щитком зчеплення.

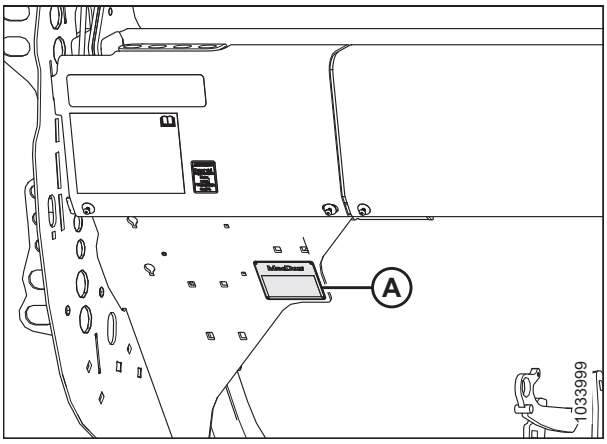

Рисунок 2: Розташування таблички із серійним номером жатки

Модуль копіювання контуру ґрунту FM200 для комбайна

Серійний номер: _____

Модельний рік: _____

Табличка (A) із серійним номером модуля копіювання контуру ґрунту розташована вгорі зліва на модулі копіювання контуру ґрунту.

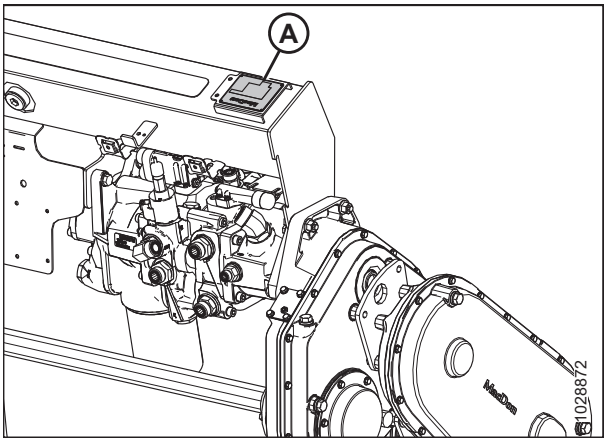

Рисунок 3: Розташування таблички із серійним номером модуля копіювання контуру ґрунту

Додаткова транспортна система EasyMove™

Серійний номер: _____

Модельний рік: _____

Табличка (A) із серійним номером транспортної системи EasyMove™ розташована з правого боку на вузлі моста.

ПРИМІТКА:

Транспортна система є необов’язковою, і ваша машина може бути не оснащена нею.

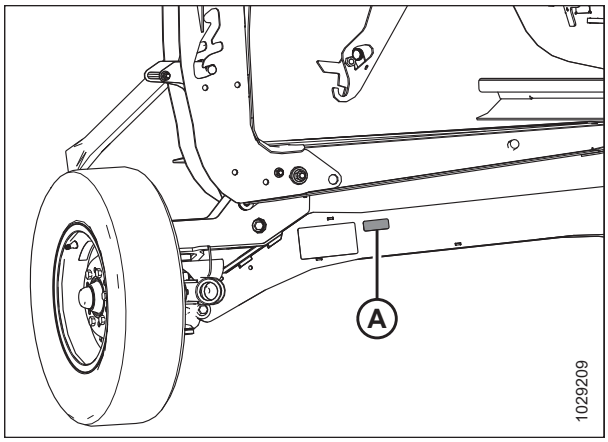

Рисунок 4: Додаткова транспортна система EasyMove™

Декларація відповідності i
Вступ vii
Короткий огляд змін ix
Записування Модель і серійний номер xiii

Глава 1: Безпека 1

1.1 Попереджувальні символи 1
1.2 Сигнальні слова 1
1.3 Загальні правила безпеки 2
1.4 Заходи безпеки під час технічного обслуговування 4
1.5 Заходи безпеки під час роботи з гідравлічною системою 6
1.6 Заходи безпеки під час зварювання 7
1.7 Виведення з експлуатації та утилізація сільськогосподарського обладнання 9
1.8 Попереджувальні знаки 11
1.8.1 Нанесення наклейок із попереджувальними знаками 11
1.9 Розташування наклейок із попереджувальними знаками 12
1.10 Читання попереджувальних знаків 17

Глава 2: Огляд продукту 27

2.1 Визначення 27
2.2 Технічні характеристики продукту 28
2.3 Габарити жатки FlexDraper® серії FD2 32
2.4 Ідентифікація компонентів жатки FlexDraper® серії FD2 34
2.5 Ідентифікація компонентів модуля копіювання контуру ґрунту FM200 35

Глава 3: Експлуатація 39

3.1 Відповідальність власника/оператора 39
3.2 Безпека під час експлуатації 39
3.2.1 Запобіжні упори жатки 40
3.2.2 Запобіжні упори мотовила 40
Фіксація запобіжних упорів мотовила 40
Розблокування запобіжних упорів мотовила 42
3.2.3 Бокові щитки жатки 43
Відкривання бокових щитків жатки 43
Закривання бокових щитків жатки 44
Перевірка й регулювання бокових щитків жатки 46
Знімання бокових щитків жатки 50
Установлення бокових щитків жатки 50
3.2.4 Кришка привода мотовила 51
Демонтаж кришки привода мотовила 51
Установка кришки привода мотовила 53
3.2.5 Гнучка кришка з’єднувального механізму 54
Зняття внутрішніх кришок гнучкого з’єднувального механізму 54
Установлення внутрішніх кришок гнучкого з’єднувального механізму 55
Знімання зовнішніх гнучких кришок з’єднувальних механізмів 55

Установлення зовнішніх кришок гнучкого з’єднувального механізму ... 56
3.2.6 Щоденна перевірка під час запуску ... 59
3.3 Період обкатки ... 59
3.4 Вимкнення комбайна ... 60
3.5 Органи керування в кабіні ... 60
3.5.1 Інтегровані елементи керування жатки — комбайни Case і New Holland ... 61
3.5.2 Керування швидкістю бокового полотна — комбайни Case IH ... 61
3.5.3 Функція заднього ходу мотовила — комбайни Case IH ... 63
3.5.4 Функція заднього ходу мотовила — New Holland серії CR і CH ... 66
3.5.5 Елементи керування в кабіні CLAAS ... 68
Програмування багатофункціонального важільного перемикача (з інтеграційним комплектом CLAAS) ... 69
Керування циліндром регулювання кута нахилу жатки ... 70
Керування швидкістю полотна — CLAAS TRION серії 600 і 700 ... 71
Керування швидкістю полотна — CLAAS Lexion серії 5000, 6000, 7000 або 8000 ... 73
Перегляд годин роботи жатки ... 74
3.5.6 Елементи керування в кабіні John Deere — серії X9 і S7 ... 75
Призначення кнопок важеля швидкості руху — John Deere серії X9 і S7 ... 75
Призначення кнопок консолі — John Deere серії X9 і S7 ... 77
Використання функції вирівнювання крила як перемикача нахилу — John Deere серії X9 і S7 ... 79
Одночасне призначення елементів керування швидкістю полотна на важелі швидкості руху — John Deere серії X9 і S7 ... 80
Блокування/розблокування функції нахилу подвійним натисканням — John Deere серії X9 і S7 ... 81
3.6 Приєднання та від’єднання жатки ... 82
3.6.1 Комбайни Case IH ... 83
Приєднання жатки до комбайна Case IH ... 83
Від’єднання жатки від комбайна Case IH ... 89
3.6.2 Комбайни Challenger®, Gleaner® і Massey Ferguson® ... 93
Приєднання жатки до комбайна Challenger®, Gleaner® або Massey Ferguson® ... 93
Від’єднання жатки від комбайна Challenger®, Gleaner® або Massey Ferguson® ... 98
3.6.3 Комбайни CLAAS ... 101
Приєднання жатки до комбайна CLAAS ... 101
Від’єднання жатки від комбайна CLAAS ... 111
3.6.4 Комбайни серії IDEAL™ ... 115
Приєднання жатки до комбайна серії IDEAL™ ... 115
Від’єднання жатки від комбайна серії IDEAL™ ... 119
3.6.5 Комбайни John Deere ... 122
Приєднання жатки до комбайна John Deere ... 122
Від’єднання жатки від комбайна John Deere ... 129
3.6.6 Комбайни New Holland ... 133
Приєднання жатки до комбайна New Holland серії CR, CX або CH ... 133
Від’єдання жатки від комбайна New Holland серії CR, CX або CH ... 140
3.6.7 Комбайни Rostselmash ... 145
Приєднання жатки до комбайна Rostselmash ... 145
Від’єднання жатки від комбайна Rostselmash ... 149
3.7 Підготовка жатки до роботи ... 152
3.7.1 Навісне обладнання жатки ... 152
3.7.2 Налаштування жатки ... 152

3.7.3 Оптимізація жатки для прямого комбайнування каноли 164
3.7.4 Налаштування мотовила 165
3.7.5 Налаштування розділювача культур у відсіку для копіювання контуру ґрунту (додатково) 167
3.8 Налаштування модуля копіювання контуру ґрунту 170
3.8.1 Конфігурації продуктивності подавального шнека FM200 171
Ультравузька конфігурація — спіральна лопать шнека 174
Вузька конфігурація — спіральна лопать шнека 178
Середня конфігурація — спіральна лопать шнека 181
Широка конфігурація — спіральна лопать шнека 183
Ультраширока конфігурація — спіральна лопать шнека 186
Спіральна лопать шнека 188
3.8.2 Зняття пальців подавального шнека 196
3.8.3 Установка пальців подавального шнека 198
3.8.4 Налаштування положення шнека 200
3.8.5 Перевірка й регулювання пружин подавального шнека 202
3.8.6 Очисні решітки 203
3.9 Експлуатаційні змінні жатки 203
3.9.1 Зрізання над рівнем ґрунту 204
Регулювання стабілізуючих коліс 204
Регулювання транспортних коліс EasyMove™ 206
Висування/втягування контурних коліс 207
Висування/втягування контурних коліс за допомогою інтегрованих елементів керування — Case і New Holland 209
Висування/втягування контурних коліс за допомогою інтегрованих елементів керування — CLAAS Lexion серії 700 210
Висування/втягування контурних коліс за допомогою інтегрованих елементів керування — CLAAS Lexion серії 5000, 6000, 7000, 80000 214
Висування/втягування контурних коліс за допомогою інтегрованих елементів керування — John Deere серії X9 і S7 217
Вирівнювання висоти контурних коліс 221
3.9.2 Зрізання на рівні ґрунту 223
Регулювання внутрішніх копіювальних башмаків 224
Регулювання зовнішніх копіювальних башмаків 225
3.9.3 Кут жатки 226
Регулювання кута жатки з комбайна 227
3.9.4 Копіювання контуру ґрунту жаткою 234
Перевірка й регулювання копіювання контуру ґрунту жаткою 235
Зміна конфігурації пружини модуля копіювання контуру ґрунту — важелі модуля копіювання контуру ґрунту з двома отворами 242
Блокування/розблокування модуля копіювання контуру ґрунту жатки 247
Експлуатація в гнучкому режимі 248
Експлуатація в жорсткому режимі 250
Зняття гнучкого обмежувача вигину 251
Установлення гнучкого обмежувача вигину 252
3.9.5 Перевірка й регулювання балансу крила 253
3.9.6 Швидкість мотовила 260
Додаткові ведучі зірочки мотовила 260
3.9.7 Швидкість руху відносно землі 262
3.9.8 Швидкість бокового полотна 263
Регулювання швидкості бокового полотна 263

3.9.9 Швидкість полотняного транспортера 265
3.9.10 Інформація про швидкість ножа 265
Перевірка швидкості ножа 266
3.9.11 Висота мотовила 268
Перевірка та регулювання орієнтації датчика висоти мотовила 269
Заміна датчика висоти мотовила 270
Перевірка та регулювання напруги датчика висоти мотовила 271
3.9.12 Поздовжнє положення мотовила 272
Регулювання поздовжнього положення мотовила 273
Переставлення циліндрів поздовжнього положення мотовила 274
Перевірка та регулювання напруги датчика поздовжнього положення 279
Перевірка та регулювання орієнтації датчика поздовжнього положення 280
3.9.13 Кут нахилу пальців мотовила 282
Налаштування ексцентрика мотовила 282
Регулювання ексцентрика мотовила 284
3.9.14 Верхній поперечний шнек 286
Регулювання положення верхнього поперечного шнека — два або три шнеки 286
Перевірка тертя верхнього поперечного шнека 289
3.9.15 Розділювачі культур 290
Знімання розділювачів культур 290
Установлення розділювачів культур 292
Знімання розділювачів культур для копіювання контуру ґрунту 293
Установлення розділювачів культур для копіювання контуру ґрунту 295
Регулювання розділювачів культур для копіювання контуру ґрунту 298
3.9.16 Прутки розділювача культур 308
Зняття прутків розділювача культур 309
Установка прутків розділювача культур 309
Додаткові прутки розділювача для косіння рису 310
3.10 Система автоматичного контролю висоти жатки 311
3.10.1 Рекомендовані вихідні напруги датчиків для комбайнів 312
3.10.2 Ручна перевірка меж напруги 313
3.10.3 Адаптер із напругою 10 В — лише комбайни New Holland 317
3.10.4 Комбайни Case IH серії 130 і 140 середнього класу 317
Короткий огляд налаштувань жатки — Case IH серії 130, 140, 150 і 160 317
Перевірка діапазону напруги з кабіни комбайна — Case IH серії 5130, 5140, 6130, 6140, 7130 і 7140 318
Налаштування жатки на дисплеї комбайна — Case IH серії 5130, 5140, 6130, 6140, 7130 і 7140 321
Калібрування автоматичного контролю висоти жатки — комбайни Case IH серії 5130, 5140, 6130, 6140, 7130 і 7140 з версією програмного забезпечення нижче 28.00 324
Установлення попередньої висоти зрізання — Case IH 5130, 5140, 6130, 6140, 7130 і 7140 326
3.10.5 Комбайни Case IH серії 120, 230, 240, 250 і 260 329
Короткий огляд налаштувань жатки — Case IH серії 120, 230, 240, 250 і 260 329
Перевірка діапазону напруги з кабіни комбайна — комбайни Case IH серії, 120, 230, 240 і 250 330
Калібрування автоматичного контролю висоти жатки — комбайни Case IH серії 120, 230, 240 і 250 з версією програмного забезпечення нижче 28.00 333
Калібрування автоматичного контролю висоти жатки — для комбайнів Case IH із версією програмного забезпечення 28.00 або новішою 338
Перевірка напруги датчика висоти мотовила — комбайни Case IH 344
Налаштування попередньої висоти зрізання — комбайни Case IH серії 120, 230, 240 і 250 346
Сумісність датчика руху мотовила — комбайни Case IH 347

3.10.6 Комбайни Challenger® і Massey Ferguson® серії 6 і 7 348
Короткий огляд налаштувань жатки — комбайни Challenger® і Massey Ferguson® серії 6 і 7 348
Перевірка діапазону напруги з кабіни комбайна — Challenger® і Massey Ferguson® 349
Задіювання автоматичного контролю висоти жатки — Challenger® і Massey Ferguson® 351
Калібрування автоматичного контролю висоти жатки — Challenger® і Massey Ferguson® 352
Регулювання висоти жатки — Challenger® і Massey Ferguson® 355
Регулювання швидкості підйому/опускання жатки — Challenger® і Massey Ferguson® 356
Налаштування чутливості автоматичного контролю висоти жатки — Challenger® і Massey Ferguson® 357
3.10.7 Комбайни CLAAS/CAT Lexion серії 500 і моделі 600 358
Калібрування автоматичного контролю висоти жатки — комбайни CLAAS/CAT Lexion серії 500 і моделі 600 358
Висота зрізання — комбайни CLAAS/CAT Lexion серії 500 і моделі 600 362
Налаштування чутливості автоматичного контролю висоти жатки — комбайни CLAAS/CAT Lexion серії 500 і моделі 600 364
Регулювання швидкості полотна — комбайни CLAAS/CAT Lexion серії 500 і моделі 600 367
3.10.8 Комбайни CLAAS Lexion серії 600 і 700 370
Калібрування функції автоматичного контролю висоти жатки — CLAAS Lexion серії 600 і 700 370
Налаштування висоти зрізання — CLAAS Lexion серії 600 і 700 374
Налаштування чутливості автоматичного контролю висоти жатки — CLAAS Lexion серії 600 і 700 375
Регулювання автоматичного контролю швидкості — CLAAS Lexion серії 600 і 700 376
Калібрування датчика висоти мотовила та датчика поздовжнього положення мотовила — CLAAS Lexion серії 600 і 700 378
Регулювання автоматичного контролю висоти — CLAAS Lexion серії 600 і 700 382
3.10.9 Комбайни CLAAS Lexion серії 5000, 6000, 7000 і 8000 та CLAAS Trion серії 600 та 700 383
Короткий огляд налаштувань жатки — комбайни CLAAS Lexion серії 5000, 6000, 7000 і 8000 і CLAAS Trion серії 600 і 700 383
Налаштування жатки — комбайни CLAAS Lexion серії 5000, 6000, 7000 і 8000 і CLAAS Trion серії 600 і 700 384
Калібрування автоматичного контролю висоти жатки — комбайни CLAAS Lexion серії 5000, 6000, 7000 і 8000 і CLAAS Trion серії 600 і 700 386
Налаштування попередньої висоти зрізання та мотовила — комбайни CLAAS Lexion серії 5000, 6000, 7000 і 8000 і CLAAS Trion серії 600 і 700 390
Налаштування чутливості автоматичного контролю висоти жатки — комбайни CLAAS Lexion серії 5000, 6000, 7000 і 8000 і CLAAS Trion серії 600 і 700 390
Регулювання автоматичного контролю швидкості мотовила — комбайни CLAAS Lexion серії 5000, 6000, 7000 і 8000 і CLAAS Trion серії 600 і 700 392
Калібрування датчика висоти мотовила і датчика поздовжнього положення мотовила — комбайни CLAAS Lexion серії 5000, 6000, 7000 і 8000 і CLAAS Trion серії 600 і 700 393
3.10.10 Комбайни Gleaner® серії R65, R66, R75, R76 і серії S до 2016 р. 396
Короткий огляд налаштувань жатки — Gleaner® серії R65, R66, R75, R76 і серії S до 2016 р. 396
Перевірка діапазону напруги з кабіни комбайна — Gleaner® серії R65, R66, R75, R76 і серії S до 2016 р. 397
Увімкнення автоматичного контролю висоти жатки — Gleaner® серії R65/R66/R75/R76 і S до 2016 р. 399
Калібрування автоматичного контролю висоти — Gleaner® серії R65, R66, R75, R76 і S до 2016 р. 401
Вимкнення акумулятора — Gleaner® серії R65, R66, R75, R76 і серії S до 2016 р. 404
Регулювання швидкості підіймання/опускання жатки — Gleaner® серії R65, R66, R75, R76 і серії S до 2016 р. 405
Регулювання тиску на ґрунт — Gleaner® серії R65, R66, R75, R76 і серії S до 2016 р. 405
Регулювання чутливості автоматичного контролю висоти жатки — Gleaner® R65, R66, R75, R76 і серії S до 2016 р. 407

Усунення несправностей у разі появи попереджувальних сигналів і помилок під час діагностики — Gleaner® серії R65, R66, R75, R76 і серії S до 2016 р. ... 408
3.10.11 Комбайни Gleaner® серії S9 ... 409
Короткий огляд налаштувань жатки — Gleaner® серії S9 ... 409
Налаштування жатки — Gleaner® серії S9 ... 410
Налаштування мінімальної швидкості мотовила та калібрувального мотовила — серія Gleaner® S9 ... 415
Налаштування параметрів автоматичного контролю жатки — Gleaner® серії S9 ... 417
Калібрування функції автоматичного контролю висоти жатки — Gleaner® серії S9 ... 419
Робота з функцією автоматичного контролю висоти жатки — Gleaner® серії S9 ... 424
Перегляд експлуатаційних параметрів жатки в полі — Gleaner® серії S9 ... 426
3.10.12 Комбайни серії IDEAL™ ... 427
Короткий огляд налаштувань жатки — серія IDEAL™ ... 427
Налаштування жатки — серія IDEAL™ ... 428
Установлення мінімальної швидкості й калібрування мотовила — серія IDEAL™ ... 434
Налаштування параметрів автоматичного контролю жатки — серія IDEAL™ ... 435
Калібрування жатки — серія IDEAL™ ... 437
Використання жатки — серія IDEAL™ ... 441
Перегляд експлуатаційних параметрів жатки — серія IDEAL™ ... 443
3.10.13 Комбайни John Deere серії 70 ... 444
Перевірка діапазону напруги з кабіни комбайна — John Deere серії 70 ... 444
Калібрування швидкості підняття/опускання камери — John Deere серії 70 ... 448
Налаштування швидкості ручного підйому/опускання жатки — John Deere серії 70 ... 449
Калібрування системи автоматичного контролю висоти жатки — John Deere серії 70 ... 450
Установлення чутливості автоматичного контролю висоти жатки — John Deere серії 70 ... 453
3.10.14 Комбайни John Deere серій S і T ... 454
Короткий огляд налаштувань жатки — комбайни John Deere серії S і T ... 454
Перевірка діапазону напруги з кабіни комбайна — John Deere серії S і T ... 455
Налаштування швидкості ручного підйому/опускання жатки— John Deere серії S і T ... 459
Калібрування автоматичного контролю висоти жатки — John Deere серії S і T ... 460
Установлення чутливості автоматичного контролю висоти жатки — John Deere серії S і T ... 465
Установлення попередньо налаштованої висоти зрізання — John Deere серії S і T ... 466
Калібрування діапазону поздовжнього нахилу похилої камери — John Deere серії S і T, моделі, випущені у 2015 році та пізніше ... 469
Перевірка напруги датчика висоти мотовила — John Deere серії S і T ... 471
Калібрування датчиків висоти мотовила та поздовжнього положення мотовила — John Deere серії S і T, моделі, випущені у 2015 році та пізніше ... 474
3.10.15 Комбайни John Deere серії S700 ... 476
Короткий огляд налаштувань жатки — комбайни John Deere серії S700 ... 476
Налаштування жатки — John Deere серії S700 ... 477
Перевірка діапазону напруги з кабіни комбайна — John Deere серії S700 ... 480
Калібрування похилої камери — John Deere серії S700 ... 483
Калібрування жатки — John Deere серії S700 ... 486
3.10.16 Комбайни John Deere серії X9 і S7 ... 491
Короткий огляд налаштувань жатки — комбайни John Deere серії X9 і S7 ... 491
Налаштування жатки на дисплеї CommandCenter™ ... 492
Калібрування функції автоматичного контролю висоти жатки — John Deere серії X9 і S7 ... 494
Перевірка діапазону напруги з кабіни комбайна — John Deere серії X9 і S7 ... 498
Використання функції автоматичного контролю висоти жатки — John Deere серії X9 і S7 ... 501
3.10.17 Комбайни New Holland серії CR і CX — 2014 і попередніх років ... 507
Короткий огляд налаштувань жатки — комбайни серії New Holland CR і CX — 2014 і попередніх років ... 507
Перевірка діапазону напруги з кабіни комбайна — New Holland серії CR і CX ... 508

Налаштування функції автоматичного контролю висоти жатки — New Holland серії CR і CX 511
Калібрування функції автоматичного контролю висоти жатки — New Holland серії CR і CX..... 512
Калібрування максимальної висоти стерні — New Holland серії CR і CX..... 515
Регулювання швидкості підіймання — New Holland серії CR і CX 516
Регулювання швидкості опускання жатки — New Holland серії CR і CX 517
Налаштування автоматичного контролю чутливості висоти жатки — New Holland серії CR і CX 518
Налаштування попередньої висоти зрізання — New Holland серії CR і CX..... 518
3.10.18 Комбайни New Holland — серії CR (2015 і наступних років) і CH 520
Короткий огляд налаштувань жатки — комбайни New Holland серії CR (2015 і наступних років) і CH 520
Перевірка діапазону напруги з кабіни комбайна — New Holland серії CR і CH..... 522
Налаштування функції автоматичного контролю висоти жатки — New Holland серії CR і CH 525
Налаштування швидкості мотовила — New Holland серії CR і CH..... 528
Калібрування функції автоматичного контролю висоти жатки — New Holland серії CR і CH 529
Калібрування датчика висоти мотовила та датчика поздовжнього положення мотовила — New Holland серії CR і CH..... 533
Перевірка напруги датчика висоти мотовила — New Holland серії CR і CH..... 536
Налаштування попередньої висоти зрізання — New Holland серії CR і CH..... 537
Налаштування максимальної робочої висоти — New Holland серії CR і CH 539
Налаштування поздовжнього положення мотовила, нахилу та типу жатки — New Holland серії CR і CH..... 540
3.10.19 Комбайни Rostselmash — RSM 161, T500 і TORUM 785 542
Короткий огляд налаштувань жатки — комбайни Rostselmash серії RSM 161, T500 і TORUM 785 542
Калібрування функції автоматичного контролю висоти жатки — Rostselmash RSM 161, T500 і TORUM 785 542
Вмикання автоматичного контролю висоти жатки — Rostselmash RSM 161, T500 і TORUM 785 544
Калібрування швидкості мотовила — Rostselmash RSM 161, T500 і TORUM 785..... 545
Робочий жатка — Rostselmash RSM 161, T500 і TORUM 785 547
3.11 Очищення ножового бруса від засмічення 548
3.12 Очищення полотняного транспортера модуля копіювання контуру ґрунту від засмічення 549
3.13 Транспортний засіб..... 549
3.13.1 Транспортування жатки на комбайні 549
3.13.2 Буксирування 550
Приєднання жатки до буксирувального транспортного засобу 551
Заходи безпеки, пов’язані з буксируванням жатки 551
3.13.3 Переобладнання з положення для транспортування в робоче (додатково) 552
Переміщення лівого зовнішнього колеса з положення для транспортування в робоче — додаткові колеса ContourMax™ 552
Зняття буксирної тяги..... 553
Зберігання буксирної тяги 557
Переміщення передніх (лівих) коліс у робоче положення 558
Переміщення задніх (правих) коліс у робоче положення 561
3.13.4 Переобладнання з робочого положення в положення для транспортування (додатково) 563
Переміщення лівого підвісного колеса з робочого в транспортне положення — ™опція ContourMax 563
Переміщення передніх (лівих) коліс у положення для транспортування 564
Переміщення задніх (правих) коліс у положення для транспортування 566
Виймання буксирної тяги з місця зберігання 568
Приєднання буксирної тяги 569

Глава 4: Технічне й сервісне обслуговування 573

4.1 Підготовка машини до сервісного обслуговування 573

4.2 Вимоги до технічного обслуговування 573

4.2.1 Графік/відомість технічного обслуговування 574

4.2.2 Перевірка під час обкатки 577

4.2.3 Сервісне обслуговування обладнання — перед початком сезону 577

4.2.4 Сервісне обслуговування обладнання — наприкінці сезону 578

4.2.5 Перевірка гідравлічних шлангів і трубопроводів 579

4.3 Змащення 580

4.3.1 Інтервали змащення 580

Кожні 10 годин 580

Кожні 25 годин 581

Кожні 50 годин 582

Кожні 100 годин 586

Кожні 250 годин 588

Кожні 500 годин 590

4.3.2 Процедура змащення 591

4.3.3 Змащування приводного ланцюга мотовила 593

4.3.4 Змащення приводного ланцюга шнека 593

4.3.5 Змащування головного редуктора привода жатки 595

Перевірка рівня оливи в головному редукторі привода жатки 595

Додавання оливи в головний редуктор привода жатки 596

Заміна оливи в головному редукторі привода жатки 596

4.3.6 Змащування знижувального редуктора привода жатки 597

Перевірка рівня оливи в знижувальному редукторі привода жатки 597

Додавання оливи в знижувальний редуктор привода жатки 598

Заміна оливи в знижувальному редукторі привода жатки 599

4.4 Гідравлічна система 600

4.4.1 Перевірка рівня масла в гідравлічному баці 600

4.4.2 Додавання оливи до гідравлічного бака 601

4.4.3 Заміна оливи в гідравлічному баку 602

4.4.4 Заміна оливного фільтра 602

4.5 Електрична система 604

4.5.1 Заміна ламп освітлювальних приладів 604

4.6 Привод жатки 605

4.6.1 Зняття приводного вала 605

4.6.2 Установка приводного вала 608

4.6.3 Зняття захисного кожуха приводного вала 611

4.6.4 Установка захисного кожуха приводного вала 613

4.6.5 Регулювання натягу ланцюга — головний редуктор 615

4.6.6 Регулювання натягу ланцюга — знижувальний редуктор 616

4.7 Подавальний шнек 618

4.7.1 Перевірка зазору між подачею та шнеком 618

4.7.2 Перевірка натягу ланцюга подавального шнека 620

Перевірка натягу приводного ланцюга подавального шнека — швидкий метод 621

Перевірка натягу приводного ланцюга подавального шнека — ретельний метод 622

4.7.3 Регулювання натягу приводного ланцюга подавального шнека ... 626
4.7.4 Спіральна лопать шнека ... 628
4.7.5 Пальці шнека ... 629
Зняття пальців подавального шнека ... 629
Установка пальців подавального шнека ... 631
Перевірка синхронізації пальців шнека ... 633
Регулювання синхронізації пальців шнека ... 634
4.8 Ножовий брус ... 636
4.8.1 Заміна сегментів ножа ... 636
4.8.2 Зняття ножа ... 639
4.8.3 Установка ножа ... 640
4.8.4 Запасні ножі ... 642
4.8.5 Загострені протиріжучі пальці ножа та притиски ... 642
Конфігурація із загостреними протиріжучими пальцями на жатках з одним ножем ... 644
Конфігурація із загостреними протиріжучими пальцями на жатці з подвійним ножем — FD235 ... 645
Конфігурація із загостреними протиріжучими пальцями на жатках з подвійним ножем — FD240 ... 646
Конфігурація із загостреними протиріжучими пальцями на жатках з подвійним ножем D1541 — FD241 та FD261 ... 647
Конфігурація із загостреними протиріжучими пальцями на жатці з подвійним ножем D245 — FD245 ... 648
Конфігурація загострених ножів на жатці подвійного ножа — FD250 ... 649
Регулювання протиріжучих пальців ножа й захисної пластини ... 650
Заміна загострених протиріжучих пальців ножа ... 652
Перевірка положення притиску — загострені протиріжучі пальці ножа ... 655
Регулювання притиску — загострені протиріжучі пальці ножа ... 656
Заміна загостреного центрального протиріжучого пальця — жатка з подвійним ножем ... 658
Перевірка центрального притиску на жатці з подвійним ножем — загострені протиріжучі пальці ... 660
Регулювання центрального притиска на жатці з подвійним ножем — загострені протиріжучі пальці ... 662
4.8.6 Короткі протиріжучі пальці ножа та притиски ... 663
Конфігурація захисного пристрою короткого ножа на жатках з одним ножем ... 664
Конфігурація з коротким протиріжучим пальцем на жатках з подвійним ножем — всі, крім FD241 і FD261 ... 665
Конфігурація з коротким протиріжучим пальцем на жатках з подвійним ножем — FD241 і FD261 ... 666
Заміна коротких протиріжучих пальців ножа або крайових протиріжучих пальців ножа ... 667
Перевірка положення притиску — короткі протиріжучі пальці ножа ... 669
Регулювання притиску — короткі протиріжучі пальці ножа ... 671
Заміна центрального протиріжучого пальця ножа — жатки з подвійним ножем ... 672
Перевірка центрального притиска на жатках з подвійним ножем — короткі протиріжучі пальці ... 674
Регулювання центрального притиска на жатках з подвійним ножем — короткі протиріжучі пальці ... 676
4.8.7 Щиток головки ножа ... 678
Установка щитка головки ножа ... 678
4.9 Приводна система ножа ... 679
4.9.1 Редуктор привода ножа ... 679
Перевірка рівня оливи в редукторі привода ножа ... 680
Перевірка монтажних болтів ... 681

Заміна оливи в редукторі привода ножа 681
4.10 Дека полотняного транспортера 682
4.10.1 Заміна полотняного транспортера 682
4.10.2 Перевірка й регулювання натягу полотняного транспортера 685
4.10.3 Приводний ролик полотняного транспортера 687
Знімання приводного ролика полотняного транспортера 687
Установлення приводного ролика полотняного транспортера 689
Зняття підшипника приводного ролика полотняного транспортера — 690
Установлення підшипника приводного ролика полотняного транспортера 693
4.10.4 Натяжний ролик полотняного транспортера 693
Знімання натяжного ролика полотняного транспортера 693
Установлення натяжного ролика полотняного транспортера 696
Заміна підшипника натяжного ролика полотняного транспортера 699
4.10.5 Опускання піддона деки полотняного транспортера 702
4.10.6 Піднімання піддона деки полотняного транспортера 704
4.10.7 Перевірка відривних гачків 705
4.11 Очисні решітки 706
4.11.1 Зняття очисних решіток 706
4.11.2 Установка очисних решіток 707
4.12 Жатка з боковим полотном 708
4.12.1 Зняття бокових полотен 708
4.12.2 Установлення бокових полотен 710
4.12.3 Регулювання висоти деки бокового полотна 713
4.12.4 регулювання натягу бокового полотна 715
4.12.5 Регулювання ходу бокового полотна 717
4.12.6 Огляд підшипника ролика полотна 718
4.12.7 Знімання натяжного ролика деки бокового полотна 719
4.12.8 Заміна підшипника натяжного ролика деки бокового полотна 721
4.12.9 Установлення натяжного ролика деки бокового полотна 723
4.12.10 Знімання приводного ролика бокового полотна 725
4.12.11 Заміна підшипника приводного ролика бокового полотна 727
4.12.12 Установлення приводного ролика бокового полотна 729
4.13 Мотовило 731
4.13.1 Зазор між мотовилом і ножовим брусом 732
Вимірювання зазора між мотовилом і ножовим брусом 732
Регулювання зазора між мотовилом і ножовим брусом 735
4.13.2 Верхній вигин мотовила 737
Регулювання форми мотовила 737
4.13.3 Центрування мотовила 738
4.13.4 Видалення повітря з гідравлічної системи підйому мотовила 739
4.13.5 Пальці мотовила 740
Зняття сталевих пальців мотовила 740
Установлення сталевих пальців мотовила 741
Зняття пластмасових пальців мотовила 742
Установлення пластмасових пальців мотовила 743
4.13.6 Втулки граблища 744
Знімання втулок із мотовила 744

Установлення втулок на мотовила 747
4.13.7 Бокові щитки мотовила 751
Заміна бокових щитків мотовила на зовнішньому кінці ексцентрика 751
Заміна бокових щитків мотовила на внутрішньому кінці ексцентрика 753
Заміна бокових щитків мотовила на зовнішньому кінці хвостовика 755
Заміна бокових щитків мотовила на внутрішньому кінці хвостовика 757
Заміна опор бокових щитків мотовила 759
4.14 Привод мотовила 761
4.14.1 Приводний ланцюг мотовила 761
Ослаблення приводного ланцюга мотовила 761
Натягування приводного ланцюга мотовила 762
4.14.2 Ведуча зірочка мотовила 764
Знімання ведучої одинарної зірочки мотовила 764
Установлення ведучої одинарної зірочки мотовила 765
Зняття додаткової подвійної зірочки привода мотовила 765
Установка додаткової подвійної зірочки привода мотовила 768
4.14.3 Зміна положення ланцюга для регулювання швидкості мотовила в умовах установлення комплекту з двома швидкостями 770
4.14.4 Датчик швидкості мотовила 770
Заміна датчика швидкості мотовила 770
4.15 Контурні колеса — додатково 773
4.15.1 Перевірка крутного моменту болта колеса —™ Опція 773
4.15.2 Вирівнювання висоти контурних коліс 774
4.15.3 Змащування системи контурних коліс 777
4.15.4 Перевірка зазору контурного колеса в осьовому напрямку 779
4.15.5 Контурні колеса — механічний індикатор обнулення 781
4.16 Транспортна система — додатково 783
4.16.1 Перевірка моменту затягування колісного болта 783
4.16.2 Перевірка моменту затягування болтів транспортного вузла 783
4.16.3 Перевірка тиску в шинах 785
4.16.4 Зміна з'єднання зчеплення буксирної тяги зі зчіпного пристрою на скобу 786
4.16.5 Зміна з'єднання зчеплення буксирної тяги зі скоби на зчіпний пристрій 788
4.17 ™ Вертикальний ніж VertiBlade™ (опція) 790
4.17.1 Заміна сегментів вертикального ножа 790
4.17.2 Змазка вертикальних ножів 794
4.17.3 Зміна положення вертикального ножа VertiBlade™ 796

Глава 5: Додаткове й навісне обладнання 801

5.1 Комплекти для подавання зрізаної культури 801
5.1.1 Комплект для піднімання стебел рослин 801
5.1.2 Комплект штативів для зберігання підіймачів стебел рослин 801
5.1.3 Комплект кронштейнів для зберігання розділювачів культур 802
5.1.4 Розділювачі культур для копіювання контуру ґрунту 802
5.1.5 Верхній поперечний шнек повної довжини 803
5.1.6 Комплект пальців мотовила для полеглих культур 804
5.1.7 Комплект розділювача для косіння рису 804

5.1.8 Комплект навісного обладнання для соняшнику 805
5.1.9 Комплект вертикальних ножів VertiBlade™ 806
5.2 Комплекти ножових брусів 807
5.2.1 Комплект уловлювача каміння 807
5.2.2 Чотириточкові протиріжучі пальці 807
5.3 Комплекти для модуля копіювання контуру ґрунту FM200 808
5.3.1 Комплект адаптера датчика 10 В 808
5.3.2 Комплекти дефлекторів для спрямовування культур 808
5.3.3 Розширений центральний завантажувач .....
5.3.4 Комплект для подовження зносостійкої спіральної лопаті подавального шнека 810
5.3.5 Комплект завантажувача для повного ущільнення 810
5.3.6 Комплект подовжувача для гідравлічного бака 811
5.3.7 Комплекти вилок автоматичного контролю висоти та нахилу жатки 811
5.3.8 Комплект очисних решіток 812
5.4 Комплекти для жатки 813
5.4.1 Комплект контурних коліс ContourMax™ 813
5.4.2 Комплект ножного перемикача ContourMax™ 814
5.4.3 Транспортна система EasyMove™ 815
5.4.4 Комплект внутрішніх сталевих кінцевих пальців 816
5.4.5 Комплект зовнішніх сталевих кінцевих пальців 816
5.4.6 Комплект пластмасових пальців мотовила 817
5.4.7 Комплект сталевих пальців мотовила 817
5.4.8 Комплект стабілізатора для роботи на схилах 818
5.4.9 Комплект стабілізуючих коліс 818
5.4.10 Комплект сталевих копіювальних башмаків 819
5.4.11 Комплект ліхтарів для підсвічування стерні 819

Глава 6: Усунення несправностей 821

6.1 Втрати культури на ножовому брусі 821
6.2 Скошування та компоненти ножа 823
6.3 Подача матеріалу мотовилом 826
6.4 Усунення несправностей, пов’язаних із жаткою і полотнами 828
6.5 Зрізання харчових бобів 830
6.6 Коди помилок багатофункціональної муфти CLAAS 833
6.7 Модуль керування усуненням несправностей — комбайни John Deere серії X9 835
6.8 Усунення кодів несправностей жатки для комбайнів John Deere серії X9 836

Глава 7: Посилання 839

7.1 Характеристики моменту затягування 839
7.1.1 Специфікації метричних болтів 839
7.1.2 Технічні характеристики метричних болтів – литий алюміній 841
7.1.3 Гідравлічні патрубки з ущільнювальними втулками – регульовані 842
7.1.4 Гідравлічні патрубки з ущільнювальними втулками – нерегульовані 844

7.1.5 Гідравлічні патрубки з торцевим ущільнювальним кільцем 844
7.1.6 Патрубки з конічною трубною різьбою 846
7.2 Таблиця переведення одиниць вимірювання 847

Покажчик 849

Рекомендовані рідини й мастильні матеріали 861

Глава 1: Безпека

Розуміння й послідовне дотримання цих процедур безпеки допоможе забезпечити безпеку операторів машини та сторонніх осіб.

1.1 Попереджувальні символи

Попереджувальний символ указує на важливу інформацію, пов'язану з технікою безпеки, у цьому посібнику й на попереджувальних знаках, розміщених на обладнанні.

Символ означає:

- **УВАГА!**
- **БУДЬТЕ ОБЕРЕЖНИМИ!**
- **НЕ ЗАБУВАЙТЕ ПРО БЕЗПЕКУ!**

Уважно прочитайте напис на попереджувальному знаку й дотримайтеся наведених вказівок.

Правил безпеки важливо дотримуватися, оскільки аварії й нещасні випадки:

- становлять небезпеку для життя та здоров'я;
- призводять до матеріальних збитків;
- можуть бути попереджені.



Рисунок 1.1: Попереджувальний символ

1.2 Сигнальні слова

Три сигнальні слова – **НЕБЕЗПЕЧНО**, **ПОПЕРЕДЖЕННЯ** й **УВАГА!** – використовуються для попередження про небезпечні ситуації. Два сигнальні слова – **ВАЖЛИВО** й **ПРИМІТКА** – ідентифікують інформацію, не пов'язану з безпекою.

Вибір сигнального слова залежить від ступеня небезпеки.

НЕБЕЗПЕЧНО

Указує на неминуче небезпечну ситуацію, яка, якщо їй не запобігти, призведе до загибелі або серйозної травми.

ПОПЕРЕДЖЕННЯ

Указує на потенційно небезпечну ситуацію, яка, якщо їй не запобігти, може призвести до загибелі або серйозної травми. Також може використовуватися для попередження про небезпеку в разі недотримання техніки безпеки.

УВАГА

Указує на потенційно небезпечну ситуацію, яка, якщо їй не запобігти, може призвести незначних травм або травм середнього ступеня тяжкості. Також може використовуватися для попередження про небезпеку в разі недотримання техніки безпеки.

ВАЖЛИВО:

Указує на ситуацію, яка, якщо їй не запобігти, може призвести до несправності або пошкодження машини.

ПРИМІТКА:

Надає додаткову інформацію або рекомендації.

1.3 Загальні правила безпеки

Експлуатація, сервісне обслуговування та збирання машини створює кілька ризиків для безпеки. Ці ризики можна зменшити або виключити, дотримуючись відповідних процедур безпеки та використовуючи відповідні засоби індивідуального захисту.

УВАГА

Нижче наведено загальні заходи безпеки для сільського господарства, які потрібно внести до технологічної інструкції для машин і обладнання всіх типів.

Одягайте відповідний захисний одяг і використовуйте всі необхідні для виконання майбутньої роботи засоби індивідуального захисту. **НЕ** ризикуйте. Вам можуть знадобитися такі засоби:

- каска;
- захисне взуття з нековзкою підошвою;
- захисні окуляри;
- захисні надміцні рукавиці;
- одяг для роботи в умовах підвищеної вологості;
- респіратор або фільтр-маска.

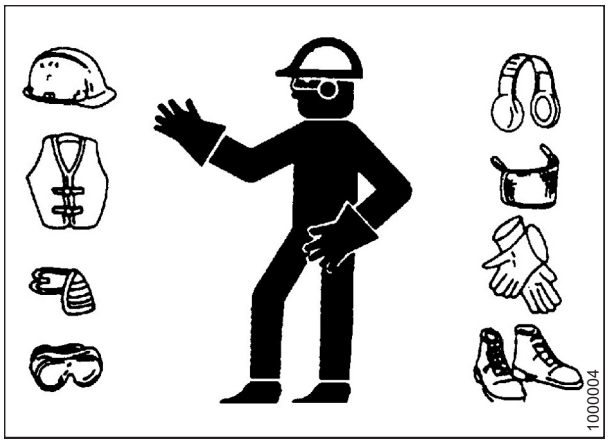

Рисунок 1.2: Засоби захисту

Окрім того, дотримуйтеся заходів безпеки, що наведені нижче.

- Пам’ятайте, що гучний шум може призвести до порушення слуху. Використовуйте відповідні засоби захисту від шуму, наприклад, навушники або затички для вух.

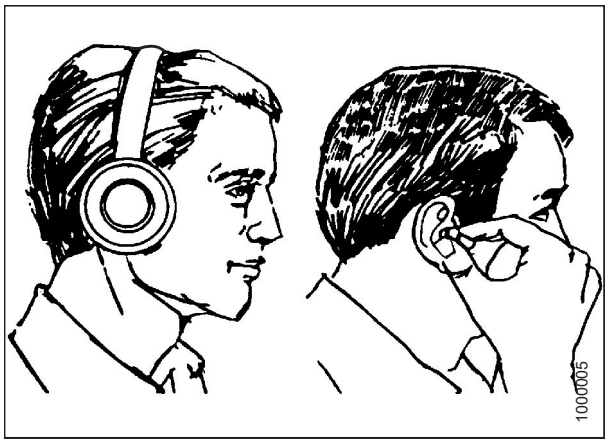

Рисунок 1.3: Засоби захисту

- Приготуйте аптечку на випадок екстрених ситуацій.
- Забезпечте наявність у машині справного вогнегасника. Навчіться ним користуватися.
- Не дозволяйте дітям наближатися до машин та обладнання.
- Пам’ятайте, що аварії часто відбуваються, коли оператори втомилися або намагаються швидше закінчити роботу. Обміркуйте найбезпечніший спосіб виконання завдання. **НЕ** ігноруйте ознаки втоми.

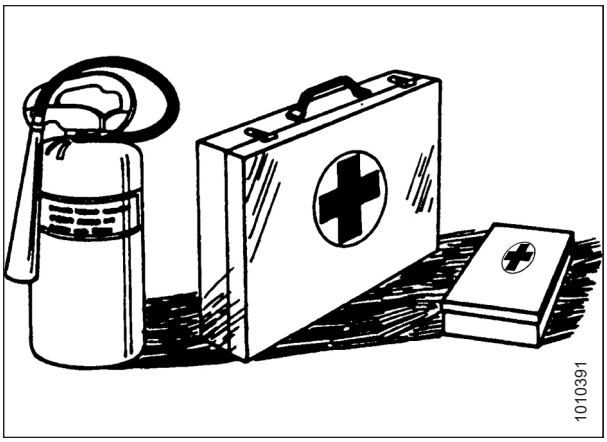

Рисунок 1.4: Засоби захисту

- Одяг потрібно підібрати за розміром, довге волосся слід ховати під головний убір. **НІКОЛИ** не надягайте речі, які вільно звисають, наприклад шарфи чи браслети.
- Забезпечте наявність усіх захисних пристроїв. **ЗАБОРОНЯЄТЬСЯ** змінювати й знімати захисне обладнання. Упевніться, що захисні кожухи приводного вала можуть обертатися незалежно від вала, а також вільно висуватися.
- Використовуйте тільки ті запасні частини й матеріали для обслуговування, які виготовлено або схвалено виробником обладнання. Запасні частини інших виробників можуть не відповідати встановленим вимогам до міцності, конструкції або безпеки.



Рисунок 1.5: Безпека під час роботи з обладнанням

- Стежте, щоб руки, ноги, одяг і волосся не потрапили в частини, що рухаються. **НІКОЛИ** не намагайтеся усувати перешкоди або діставати предмети, які застрягли в механізмі, якщо двигун не вимкнено.
- **ЗАБОРОНЯЄТЬСЯ** змінювати конструкцію машини. Несанкціоновані зміни можуть негативно вплинути на функціональність та/або знизити рівень безпечності машини. Крім того, це може скоротити строк служби машини.
- Щоб уникнути травм або смерті через неочікуваний запуск машини, **ЗАВЖДИ** вимикайте двигун і виймайте ключ із замка запалювання, перш ніж залишати сидіння оператора з будь-якої причини.

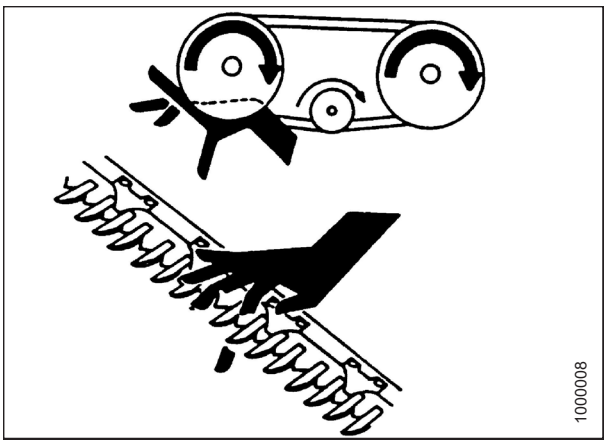

Рисунок 1.6: Безпека під час роботи з обладнанням

- Зона, у якій виконується технічне обслуговування машини, має бути сухою і чистою. Мокра та/або замаслена підлога може бути дуже слизькою. Плями вологи на підлозі можуть становити небезпеку під час роботи з електрообладнанням. Перевіряйте, щоб усі електричні розетки та інструменти було правильно заземлено.
- Забезпечте належне освітлення робочої зони.
- Підтримуйте машини чистими. Потрапляння соломи й січки на гарячий двигун може призвести до пожежі. **НЕ** допускайте накопичення рідкого або консистентного мастила на майданчиках обслуговування, драбинах або елементах керування. Очистьте машини, перед їх зберіганням.
- **ЗАБОРОНЕНО** використовувати для очищення бензин, гас або інші леткі речовини. Ці матеріали токсичні та/або вогненебезпечні.
- Готуючи машини й обладнання до зберігання, накрийте всі гострі й виступаючі деталі, щоб запобігти травмуванню в разі випадкового контакту.



Рисунок 1.7: Безпека під час роботи з обладнанням

1.4 Заходи безпеки під час технічного обслуговування

Для безпечного обслуговування обладнання необхідно дотримуватися відповідних процедур безпеки та використовувати відповідні засоби індивідуального захисту.

Щоб гарантувати безпеку під час технічного обслуговування машини, дотримуйтеся наведених нижче інструкцій.

- Перед початком експлуатації та/або технічного обслуговування машини перегляньте посібник з експлуатації й усі матеріали, пов’язані з безпекою.
- Перед виконанням обслуговування, регулювання або ремонту машини переведіть усі важелі в нейтральне положення, зупиніть двигун, задійте стоянкове гальмо машини, витягніть ключ із замка запалювання й дочекайтеся зупинки всіх рухомих частин.
- Дотримуйтеся стандартних норм виконання робіт:
  - ділянки, на яких виконується технічне обслуговування, мають бути сухими та чистими;
  - електричні розетки та інструменти має бути правильно заземлено;
  - забезпечте належне освітлення робочої зони.

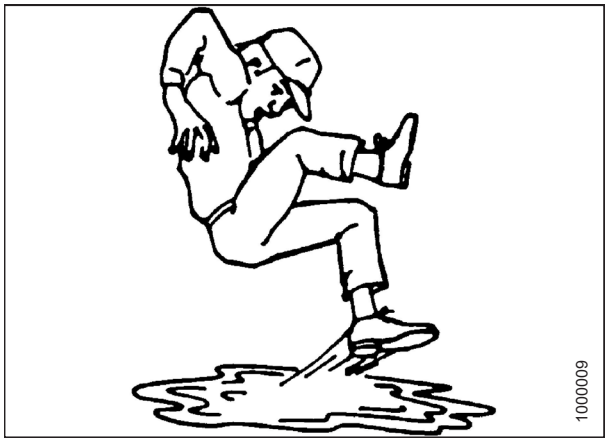

Рисунок 1.8: Волога підлога є ризиком для безпеки

- Перед обслуговуванням та/або від'єднанням машини скиньте тиск у гідравлічних контурах.
- Перед подаванням тиску в гідравлічну систему переконайтеся, що всі компоненти герметичні, а сталеві труби, шланги та з'єднання справні.
- Стежте, щоб руки, ноги, одяг і волосся не потрапили в частини, що рухаються та (або) обертаються.
- Під час виконання технічного обслуговування, ремонту або регулювання стежте, щоб у робочій зоні не було сторонніх, особливо дітей.
- Перед виконанням робіт під машиною встановіть транспортний фіксатор або поставте під рамою запобіжні упори.
- Якщо обслуговування машини виконують одночасно кілька осіб, не забувайте, що обертання від руки приводного вала або іншого вузла з механічним приводом (наприклад, щоб відкрити доступ до змащувального патрубка) надає руху елементам привода в інших місцях (ремені, шківи, ножі). Ніколи не торкайтеся компонентів, які рухаються.
- Під час роботи на машині використовуйте засоби захисту.
- Працюючи з деталями ножа, користуйтеся захисними надміцними рукавицями.

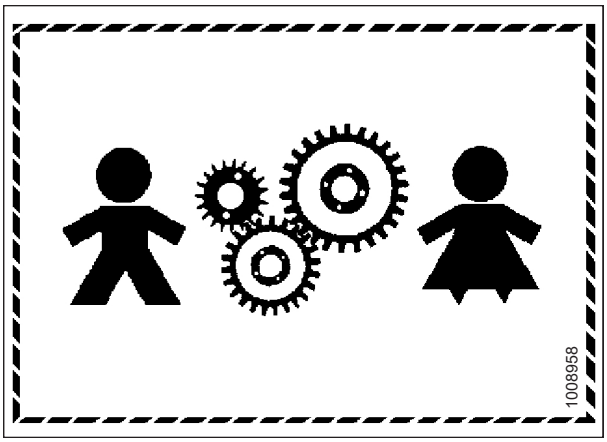

Рисунок 1.9: Обладнання НЕБЕЗПЕЧНЕ для дітей

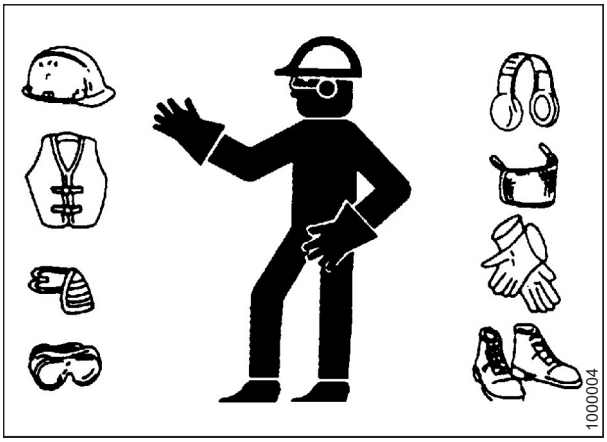

Рисунок 1.10: Засоби індивідуального захисту

1.5 Заходи безпеки під час роботи з гідравлічною системою

Оскільки гідравлічна рідина перебуває під високим тиском, витік гідравлічної рідини може становити серйозну небезпеку. Під час перевірки герметичності гідравлічної системи та обслуговування гідравлічного обладнання дотримуйтеся належних заходів безпеки.

- Перш ніж залишити сидіння оператора, завжди встановлюйте всі гідравлічні важелі керування в положення **NEUTRAL** (Нейтральне).
- Переконайтеся, що всі компоненти гідравлічної системи чисті та справні.
- Замінюйте всі зношені, пошкоджені, стиснуті або перекручені шланги, а також сталеві трубки.
- **ЗАБОРОНЯЄТЬСЯ** виконувати ремонт гідравлічних ліній, патрубків або шлангів підручними засобами за допомогою клейкої стрічки, хомутів, замазки або зварювання. Гідравлічна система працює під дуже великим тиском. Деталі, відремонтовані не спеціалістами, можуть неочікувано вийти з ладу, що створить небезпечну ситуацію.

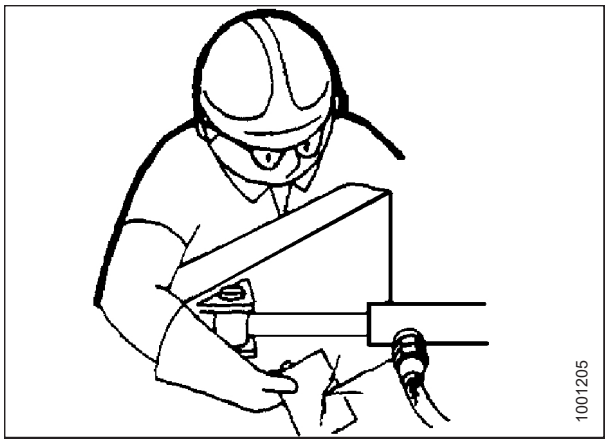

Рисунок 1.11: Перевірка наявності течі в гідравлічній системі

- Під час перевірки герметичності гідравлічної системи використовуйте спеціальні засоби захисту рук і очей. Для виявлення витоку використовуйте шматок картону, а не руки.
- У разі отримання травми від направленого потоку гідравлічної рідини високого тиску негайно зверніться за медичною допомогою. Пошкодження шкіри гідравлічною рідиною може викликати інфікування або токсичну реакцію.



Рисунок 1.12: Небезпечний тиск гідравлічної рідини

- Перед подаванням тиску в гідравлічну систему впевніться, що всі компоненти герметичні, а сталеві труби, шланги та з’єднання справні.

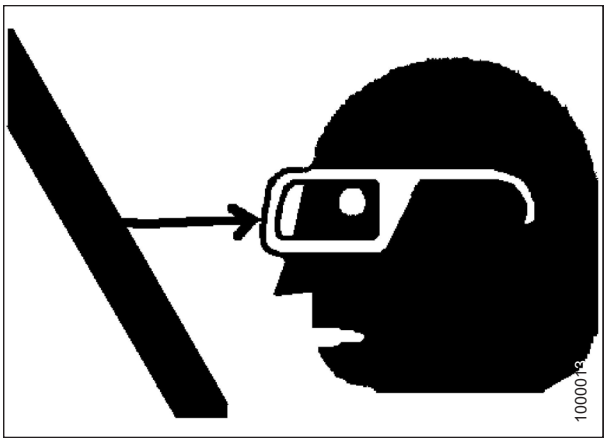

Рисунок 1.13: Безпека під час роботи з обладнанням

1.6 Заходи безпеки під час зварювання

Щоб запобігти пошкодженню чутливого електронного обладнання, **НІКОЛИ** не намагайтеся виконувати зварювальні роботи на з роторним диском причіпного типу, під’єднаній до комбайна.

⚠ ПОПЕРЕДЖЕННЯ

НІКОЛИ не намагайтеся виконувати зварювальні роботи на жатці, під’єднаній до комбайна. Якщо виконувати зварювання на жатці, під’єднаній до комбайна, можна серйозно пошкодити чутливе й дороге електронне обладнання. Неможливо передбачити можливі наслідки впливу високої сили струму, зокрема виникнення несправності в подальшому або зменшення терміну експлуатації.

Додаткові заходи безпеки під час зварювання викладено в посібнику з експлуатації комбайна.

Перед виконанням зварювальних робіт на жатці **НЕОБХІДНО** від’єднати жатку від комбайна, а потім — електричні компоненти від жатки:

Модуль регулювання швидкості полотна

1. У модулі FM200 від’єднайте модуль регулювання швидкості полотна (A) від електромагніту (B) між рамою та жаткою.

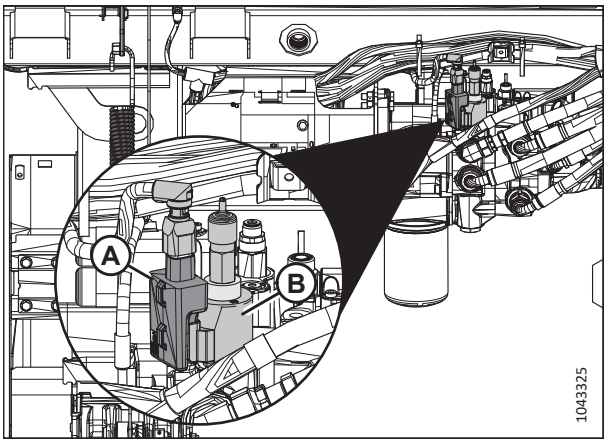

Рисунок 1.14: Модуль регулювання швидкості полотна — вбудована гідравлічна система

2. Від’єднайте роз’єм (A) регулювання швидкості полотна (A) на клапанній коробці під насосом модульної гідравлічної системи.

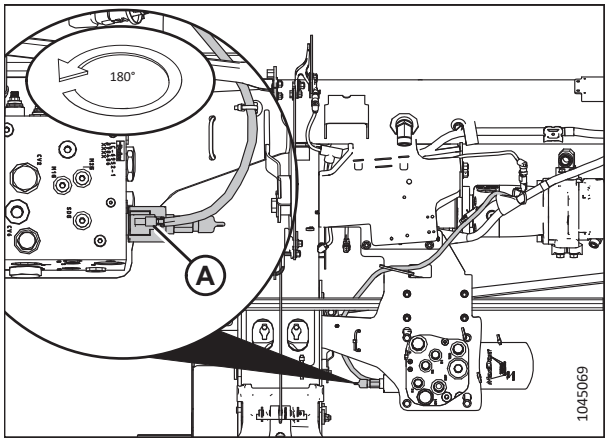

Рисунок 1.15: Модуль регулювання швидкості полотна — модульна гідравлічна система

Модуль інтеграції John Deere серії X9 і S7

3. На рамі FM200 між жаткою та адаптером від’єднайте модуль інтеграції John Deere X9 (A), від’єднавши перемичку (B) від модуля.

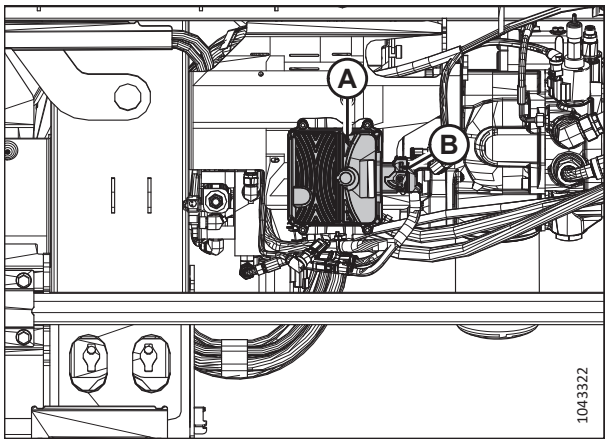

Рисунок 1.16: Модуль інтеграції John Deere серії X9

4. Щоб від’єднати перемичку від модуля, натисніть на виступ (A), щоб розблокувати важіль (B).

5. Натискайте на важіль (B) донизу, доки він не опиниться в показаному положенні. Від’єднайте перемичку від модуля.

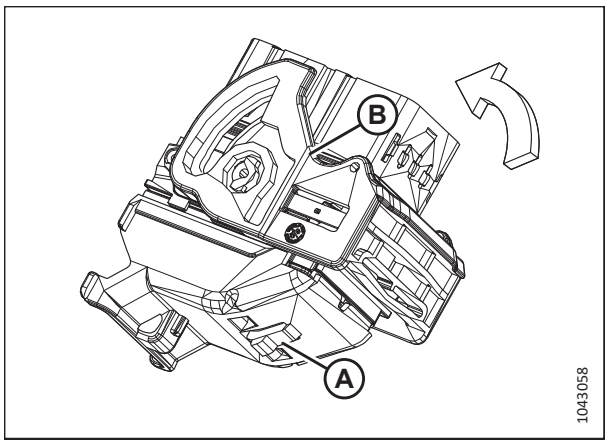

Рисунок 1.17: Від’єднання перемички від модуля керування

Модуль інтеграції CLAAS

6. На рамі FM200 між жаткою та адаптером від'єднайте модуль інтеграції CLAAS (A), від'єднавши роз'єм (B).

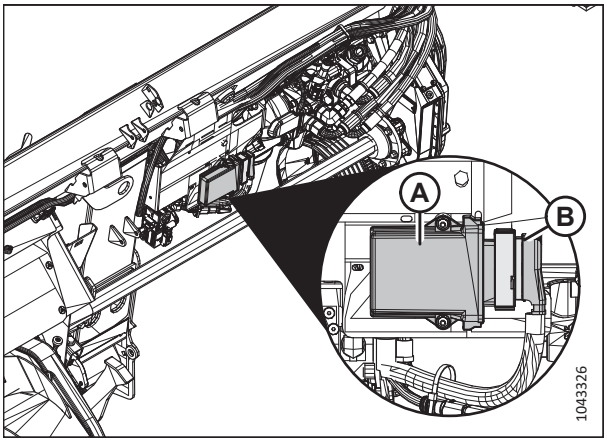

Рисунок 1.18: Модуль інтеграції CLAAS

7. Щоб від'єднати роз'єм, повільно потягніть засувку (A), щоб відкрутити роз'єм від модуля інтеграції.

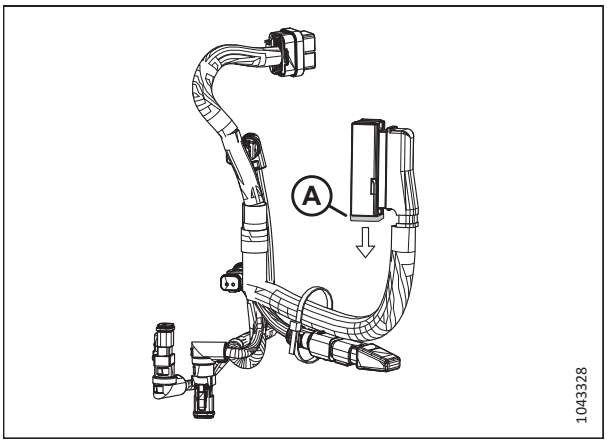

Рисунок 1.19: Джгут інтеграції CLAAS

1.7 Виведення з експлуатації та утилізація сільськогосподарського обладнання

Якщо сільськогосподарське обладнання більше не придатне для експлуатації, і його необхідно вивести з експлуатації та утилізувати, обережно поводьтеся з матеріалами, які підлягають вторинній переробці, зокрема з чорними та кольоровими металами, гумою та пластмасою, рідинами, як-от мастильні матеріали, холодоагенти та паливо, а також небезпечними матеріалами, що містяться в акумуляторах, деяких лампочках та електронному обладнанні, і слідкуйте, щоб вони не потрапили в навколишнє середовище.

Дотримуйтеся місцевих норм і правил.

Вироби, позначені символом (A), **НЕ МОЖНА** утилізувати разом із побутовими відходами.



Рисунок 1.20: Символ «НЕ утилізувати разом із побутовими відходами»

Матеріали із символом (B) підлягають вторинній переробці, як зазначено на етикетці.

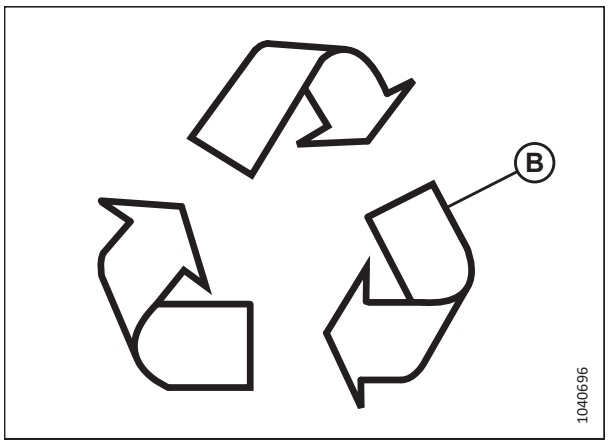

Рисунок 1.21: Символ вторинної переробки

- Використовуйте відповідні засоби індивідуального захисту під час демонтажу й експлуатації об’єктів і матеріалів.
- Використовуйте відповідні засоби індивідуального захисту під час використання об’єктів, які містять залишки пестицидів, добрив або інших сільськогосподарських хімікатів. Під час використання й утилізації цих об’єктів дотримуйтеся місцевих правил.
- Безпечно вивільняйте накопичену енергію з компонентів підвіски, пружин, гідравлічних і електричних систем.
- Пакувальні матеріали також підлягають вторинній переробці або повторному використанню.
- Пластик, на етикетці якого вказано технічні характеристики матеріалу, як-от PP TV 20, підлягає вторинній переробці або повторному використанню. Його **ЗАБОРОНЯЄТЬСЯ** утилізувати разом із побутовими відходами.
- Поверніть акумулятори продавцю або здайте їх у пункт прийому. Акумулятори містять небезпечні речовини. Акумулятори **ЗАБОРОНЯЄТЬСЯ** утилізувати разом із побутовими відходами.
- Дотримуйтеся місцевих правил для належної утилізації небезпечних матеріалів, як-от мастила, гідравлічні рідини, гальмівні рідини та паливо.
- Віддайте холодоагенти для утилізації кваліфікованим фахівцям у спеціалізованих підприємствах. Холодоагенти **ЗАБОРОНЯЄТЬСЯ** викидати в атмосферу.

1.8 Попереджувальні знаки

Попереджувальні знаки – це наклейки, розміщені на частинах машини, які пов’язані з ризиком травмування або вимагають від оператора вжити додаткових заходів безпеки перед використанням елементів керування. Зазвичай вони мають жовтий колір.

- Стежте, щоб попереджувальні знаки завжди були чистими й легко читалися.
- Замініть відсутні або нерозбірливі знаки.
- У разі заміни оригінальної деталі, на якій знаходився попереджувальний знак, переконайтеся, що такий же знак міститься на запасній деталі.
- Запасні попереджувальні знаки можна придбати у свого дилера.

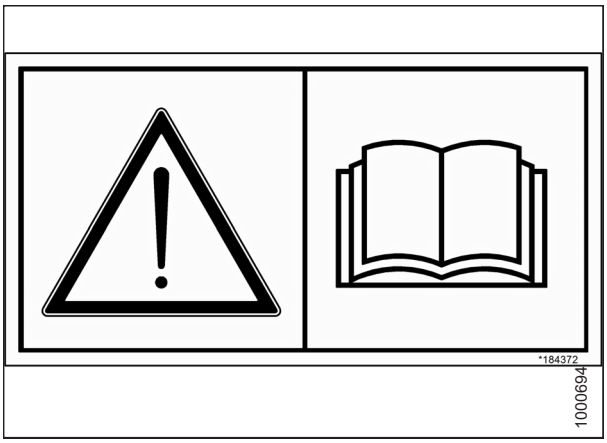

Рисунок 1.22: Наклейка з символом посібника з експлуатації

1.8.1 Нанесення наклейок із попереджувальними знаками

Зношені або пошкоджені наклейки з попереджувальними знаками потрібно буде видаляти й замінювати.

1. Виберіть точне місце розміщення наклейки.
2. Очистьте й висушіть місце для наклейки.
3. Зніміть меншу частину роздільної підкладки наклейки.
4. Розмістіть наклейку на місці й повільно зніміть другу частину паперової підкладки, поступово розгладжуючи наклейку.

5. Проколіть невеликі повітряні кишені булавкою і розгладьте їх.

1.9 Розташування наклейок із попереджувальними знаками

Попереджувальні знаки — це, зазвичай, жовті наклейки, які розміщуються на машині в тих місцях, де існує ризик травмування або де оператору необхідно вжити додаткових запобіжних заходів перед початком роботи.

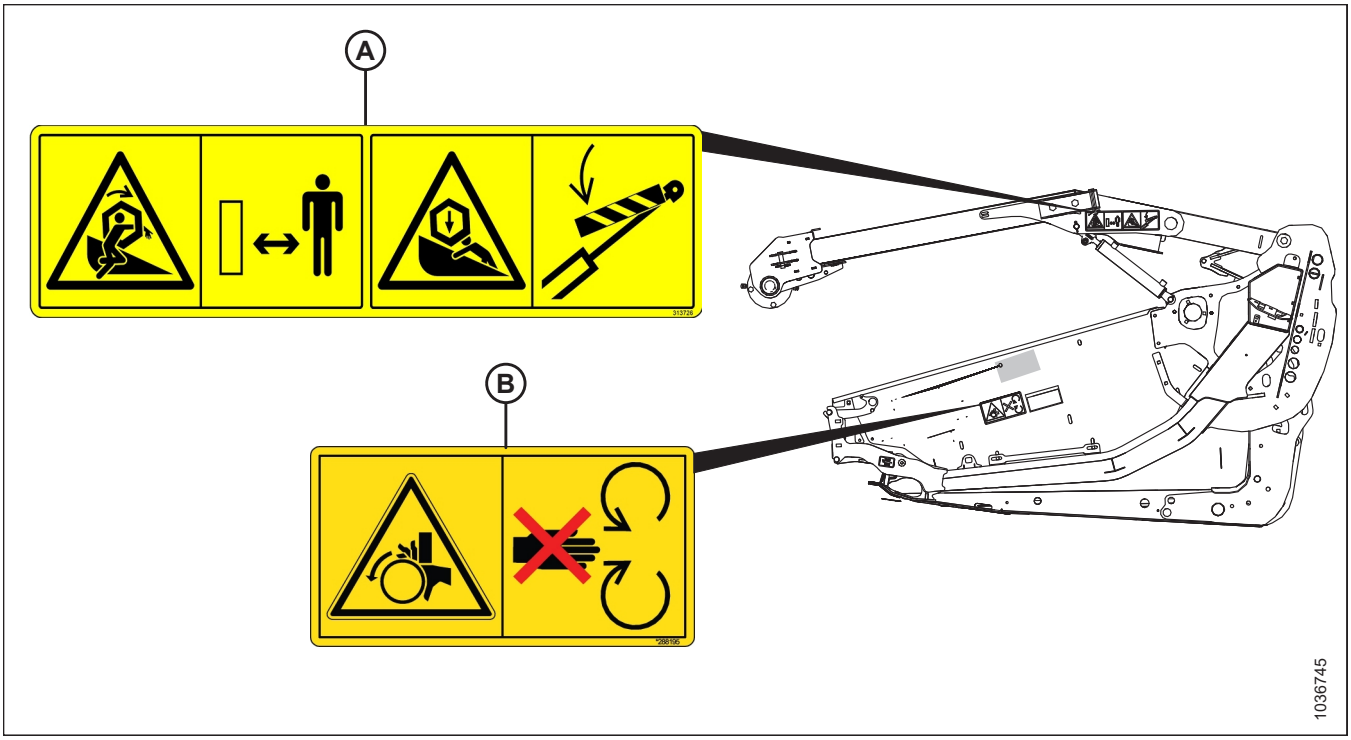

Рисунок 1.23: Важелі мотовила та щитки зчеплення

A — MD #360541 — небезпека затягування/роздавлювання мотовилом (2 шт.) **B — MD #288195 — небезпека від деталі, що обертається (2 шт.)**

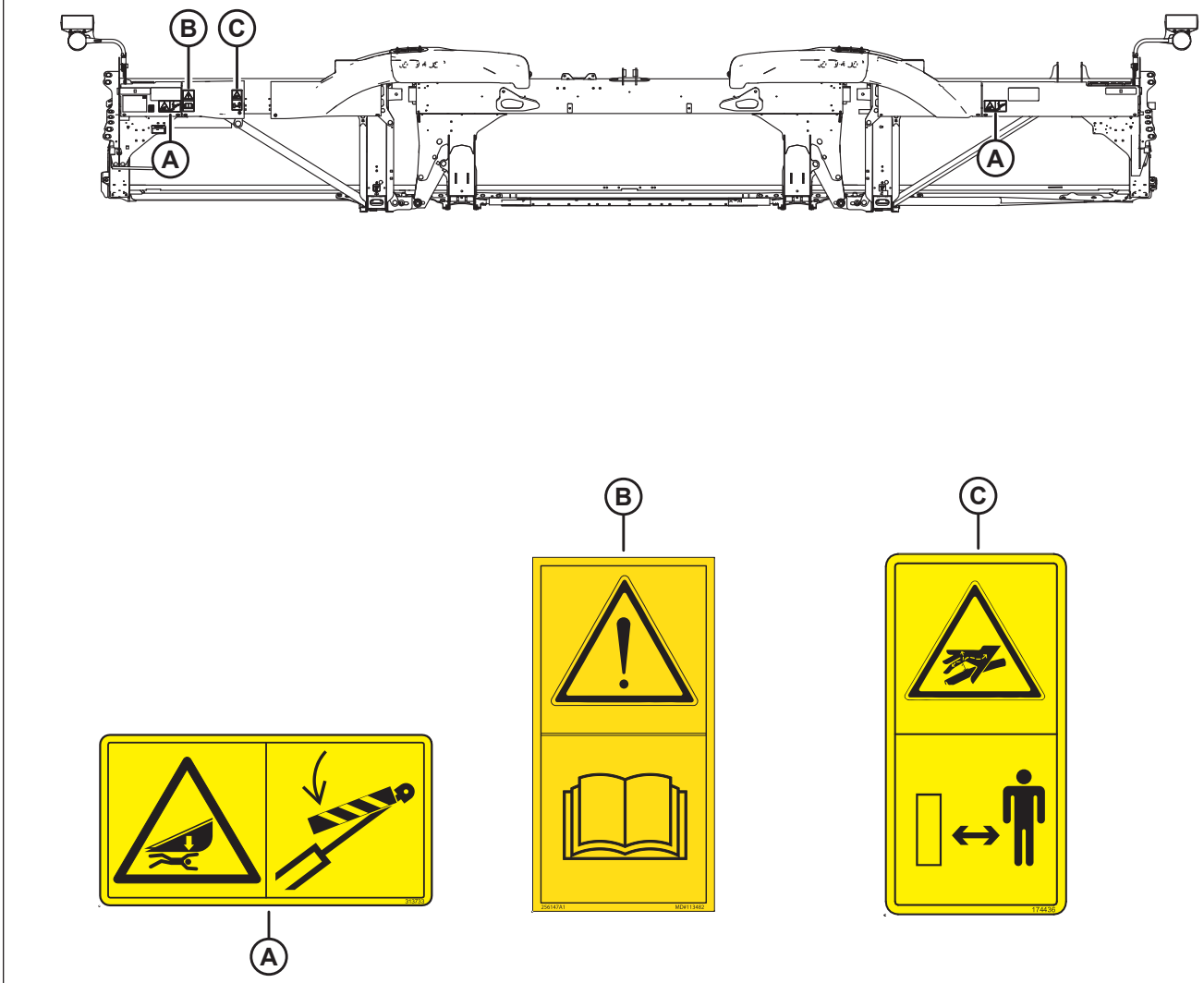

Рисунок 1.24: Задня труба, FD225

A — MD #313733 — небезпека роздавлювання жаткою

B — MD #113482 — небезпека загального характеру

C — MD #174436 — рідина під високим тиском

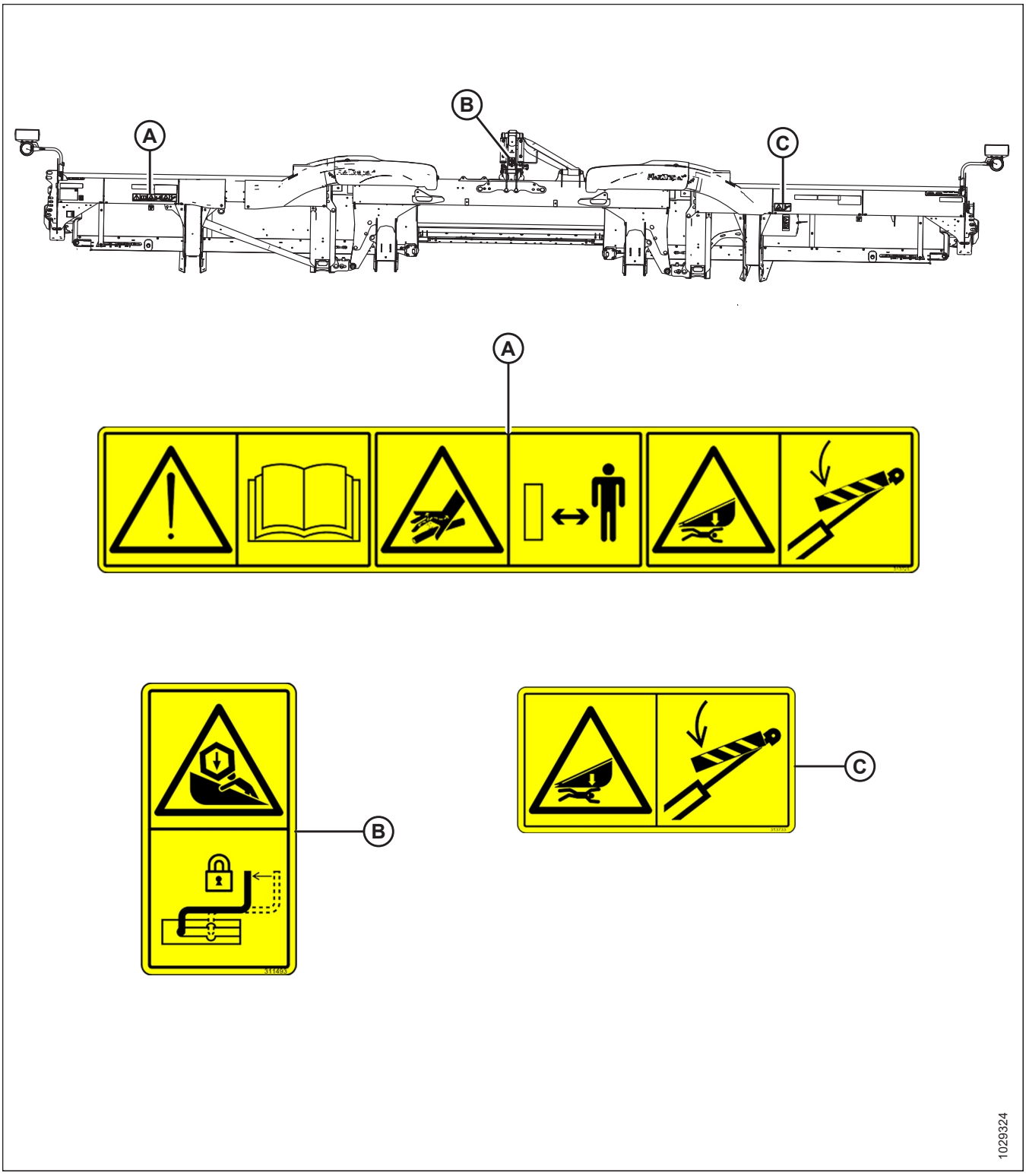

Рисунок 1.25: Задня труба, FD230 і більше

A – MD #313725 – прочитайте посібник з експлуатації / рідина під високим тиском / небезпека від жатки
B – MD #311493 – замок центрального упора
C – MD #313733 – небезпека роздавлювання жаткою

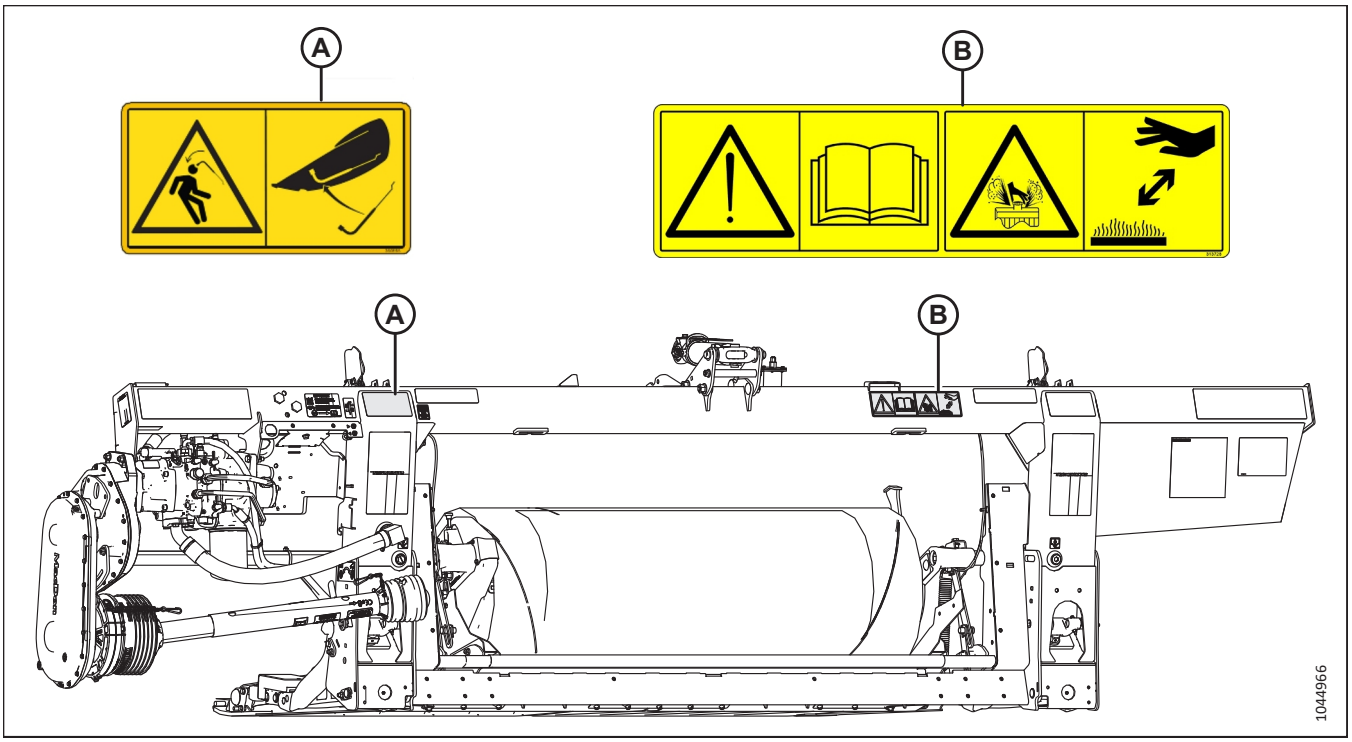

Рисунок 1.26: Модуль копіювання контуру ґрунту FM200

A —MD #360655 — небезпека від вивільненої енергії пружини

B —MD #313728 — прочитайте посібник / небезпека розприскування рідини

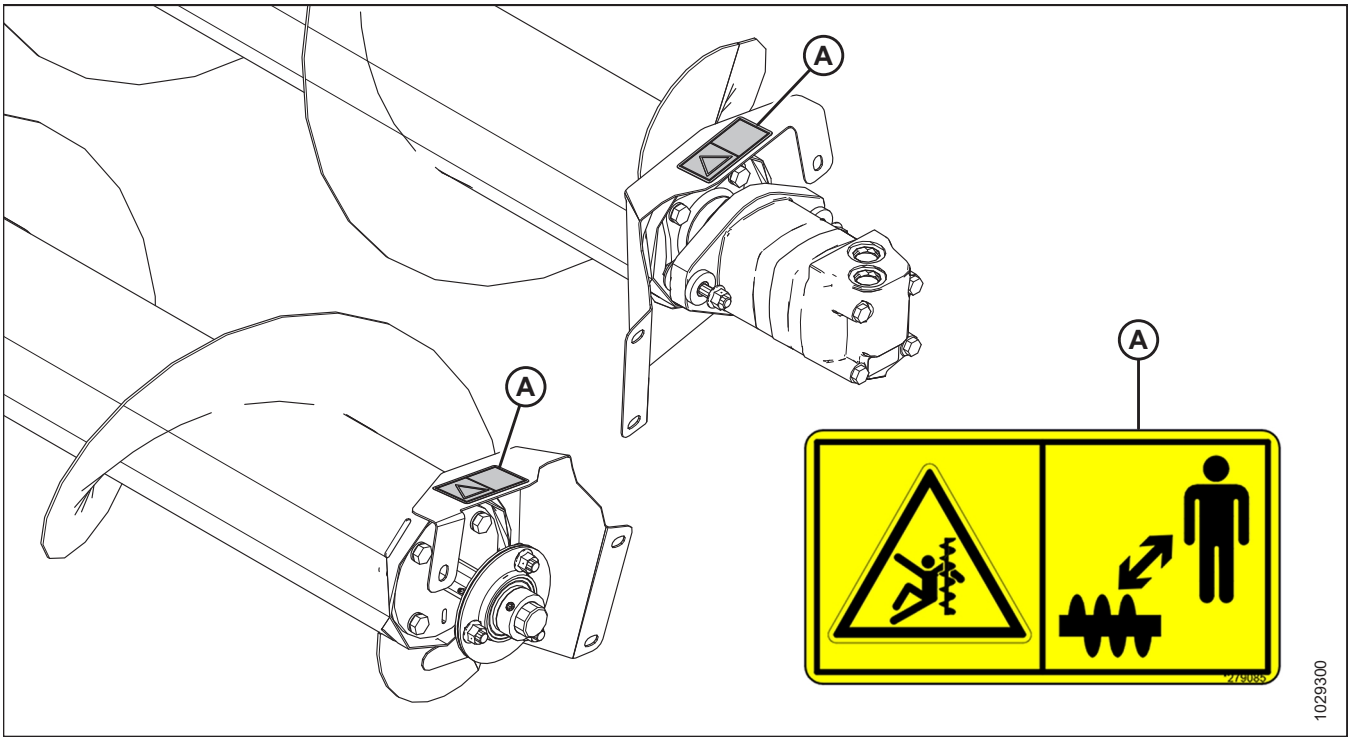

Рисунок 1.27: Верхній поперечний шнек (додаткове обладнання)

A – MD #279085 – попередження про шнек

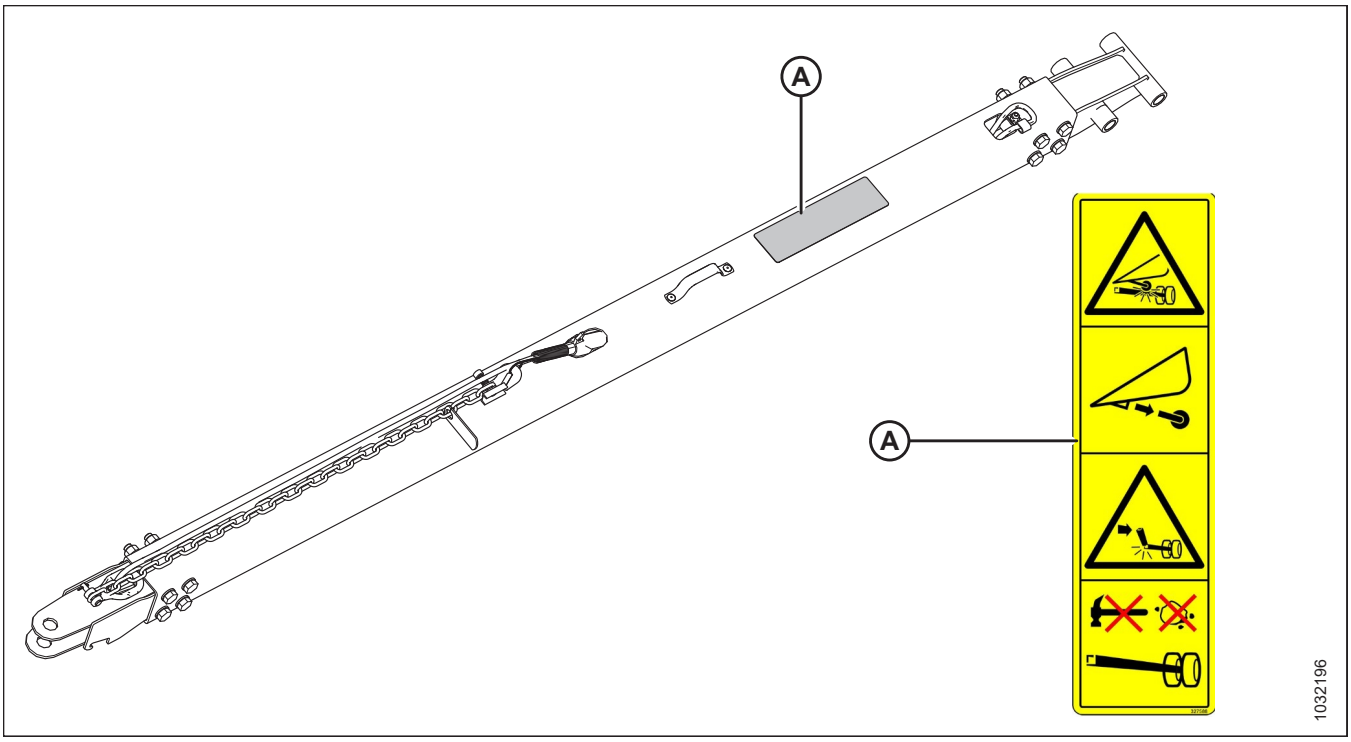

Рисунок 1.28: Транспортна система — буксирна тяга (зображено коротку тягу; аналогічна центральна та довга тяга) (додаткове обладнання)

A – MD #327588 – небезпека пошкодження під час зчеплення

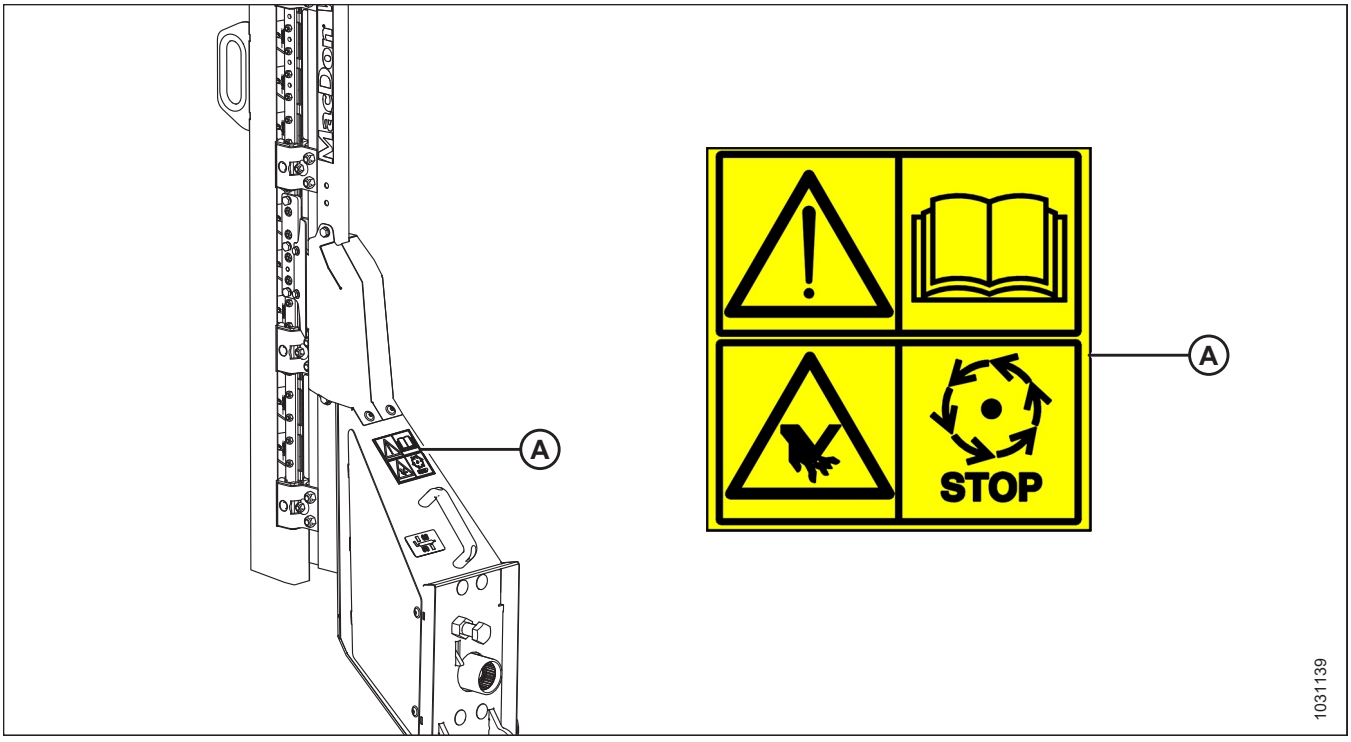

Рисунок 1.29: Вертикальний ніж (необов’язково)

A – MD #313881 – небезпека від ножа

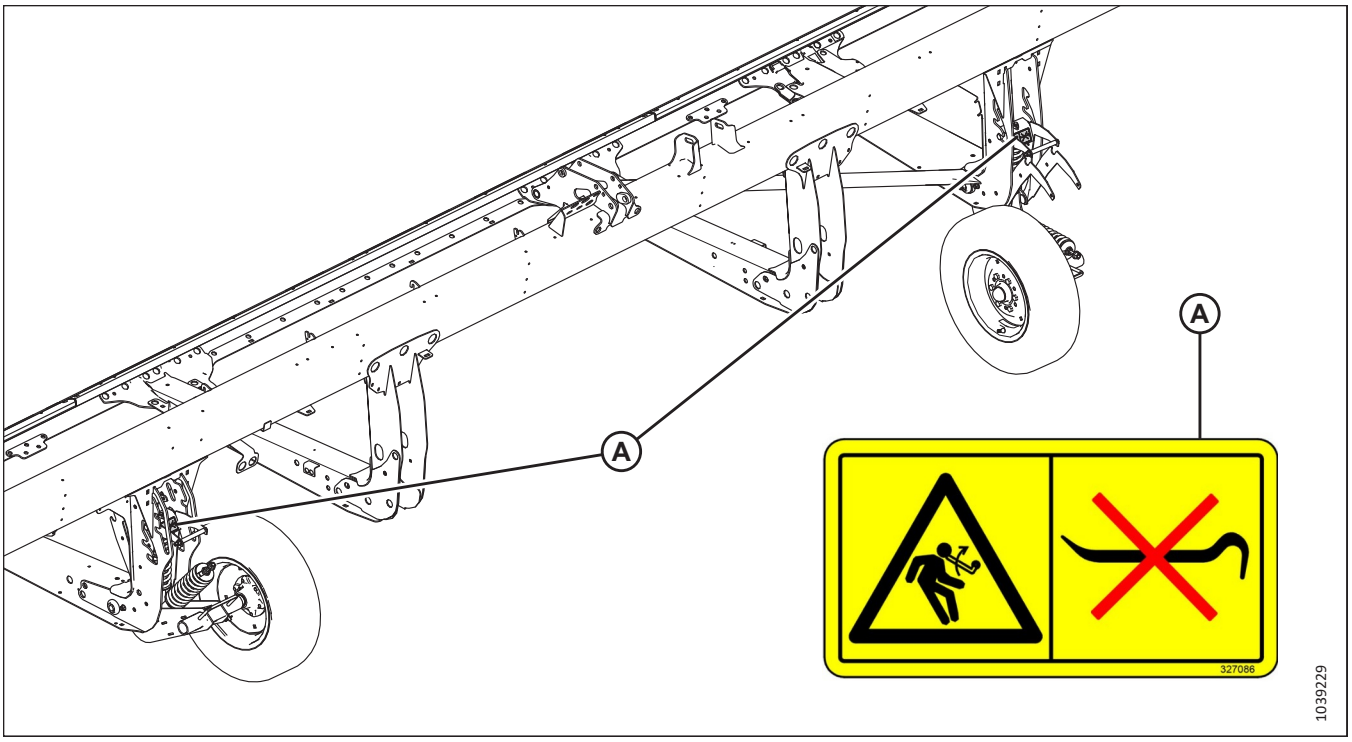

Рисунок 1.30: Стабілізуючі колеса (додаткове обладнання)

A – MD #327086 – небезпека від вивільненої енергії пружини

1.10 Читання попереджувальних знаків

Ілюстрації на попереджувальних знаках слугують для передачі важливої інформації про безпеку або технічне обслуговування обладнання.

MD #174436

Небезпека від оливи під високим тиском

ПОПЕРЕДЖЕННЯ

Гідравлічна рідина під високим тиском може проникнути через шкіру людини, що може призвести до серйозної шкоди здоров'ю, як-от гангрена, яка може бути смертельною. Щоб запобігти цьому, виконайте наведені нижче дії:

- **НЕ** підходьте близько до витоків гідравлічної рідини.
- **ЗАБОРОНЯЄТЬСЯ** перевіряти руками відсутність витоків гідравлічної рідини.
- Перш ніж ослабити будь-які гідравлічні патрубки, скиньте тиск у гідравлічній системі.
- У разі травмування зверніться за невідкладною медичною допомогою. Для видалення гідравлічної рідини, яка проникла через шкіру, необхідне **НЕГАЙНЕ** хірургічне втручання.



Рисунок 1.31: MD #174436

MD #220799

Небезпека втрати керування

ПОПЕРЕДЖЕННЯ

Щоб запобігти серйозній шкоді здоров'ю або смерті внаслідок втрати контролю над машиною, увімкніть механізм блокування буксирної тяги.

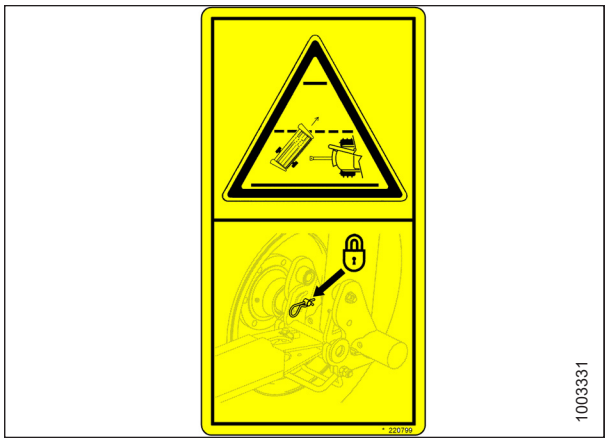

Рисунок 1.32: MD #220799

MD #279085

Небезпека затягування шнеком

НЕБЕЗПЕЧНО

Щоб запобігти травмуванню шнеком, що обертається, дотримуйтеся наведених нижче інструкцій:

- Не підходьте до шнека під час роботи машини.
- Вимкніть двигун і витягніть ключ із замка запалювання перед технічним обслуговуванням шнека.
- **НЕ** торкайтеся рухомих частин під час роботи машини.



Рисунок 1.33: MD #279085

MD #288195

Небезпека защемлення частиною, що обертається

УВАГА!

Щоб запобігти шкоді здоров'ю, дотримуйтеся наведених нижче інструкцій:

- Вимкніть двигун і вийміть ключ із замка запалювання, перш ніж відкривати щиток.
- **НЕ** експлуатуйте машину, якщо не встановлено щитки.

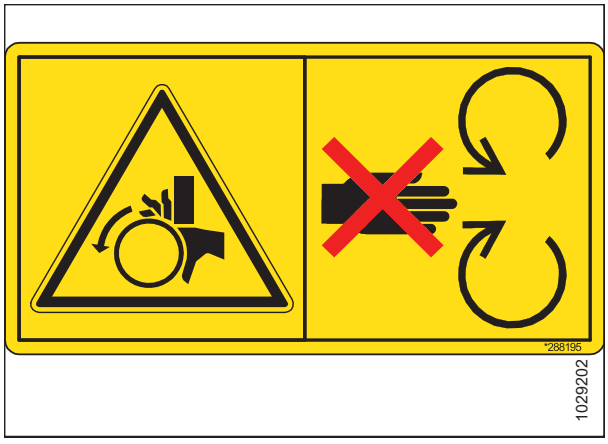

Рисунок 1.34: MD #288195

MD #311493

Небезпека роздавлювання мотовилом

НЕБЕЗПЕЧНО

Щоб запобігти шкоді здоров'ю або смерті в результаті падіння піднятого мотовила, дотримуйтеся наведених нижче рекомендацій:

- Повністю підніміть мотовило.
- Перед виконанням робіт на мотовилі або під ним вимкніть двигун, витягніть ключ із замка запалювання та встановіть механічний фіксатор на кожному опорному важелі мотовила.

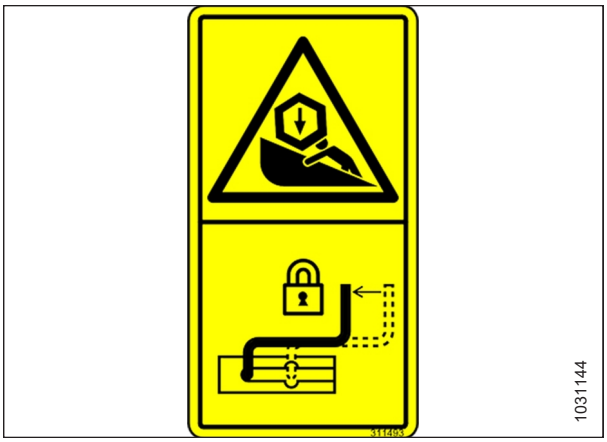

Рисунок 1.35: MD #311493

MD #313725

Див. посібник / рідина під високим тиском / небезпека роздавлювання жаткою

НЕБЕЗПЕЧНО

Щоб запобігти шкоді здоров'ю або смерті в результаті неправильної чи небезпечної експлуатації машини, дотримуйтеся наведених нижче рекомендацій:

- Прочитайте посібник з експлуатації й дотримуйтеся всіх інструкцій із техніки безпеки. У разі відсутності посібника зверніться до дилера.
- **НЕ** допускайте ненавчених осіб до експлуатації машини.
- Оператори повинні щорічно проходити інструктаж із техніки безпеки.
- Перевірте наявність усіх попереджувальних знаків. Вони мають бути розбірливі.
- Переконайтеся у відсутності людей поблизу машини перед запуском двигуна та слідкуєте, щоб ніхто не наближався до машини під час роботи.
- Забороняється перевозити на машині сторонніх осіб.
- Усі захисні кожухи має бути встановлено; тримайтеся на відстані від рухомих частин.
- Перш ніж покинути місце оператора, вимкніть привод жатки, увімкніть нейтральну передачу й дочекайтеся повної зупинки руху.
- Вимкніть двигун і витягніть ключ із замка запалювання перед сервісним обслуговуванням машини.
- Перед обслуговуванням пристрою в піднятому положенні встановіть запобіжні упори, щоб запобігти його раптовому падінню.
- Під час руху проїзною частиною використовуйте знак тихохідного транспортного засобу й проблискові попереджувальні сигнали (якщо це не заборонено законом).

Щоб запобігти шкоді здоров'ю або смерті в результаті падіння піднятої жатки, дотримуйтеся наведених нижче рекомендацій:

- Повністю підніміть жатку, вимкніть двигун, вийміть ключ із замка запалювання та встановіть на комбайні механічні фіксатори перш ніж виконувати будь-які роботи під жаткою.
- Як варіант, повністю опустіть жатку на землю, вимкніть двигун і вийміть ключ із замка запалювання, перш ніж виконувати будь-які роботи з обслуговування жатки.

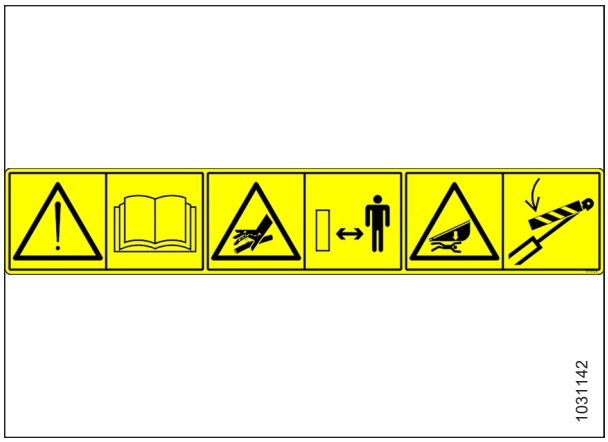

Рисунок 1.36: MD #313725

ПОПЕРЕДЖЕННЯ

Щоб запобігти серйозній шкоді здоров'ю, гангрені або смерті, дотримуйтеся наведених нижче рекомендацій:

- **НЕ** підходьте близько до витоків гідравлічної рідини.
- **ЗАБОРОНЯЄТЬСЯ** перевіряти руками відсутність витоків.
- Перш ніж ослабити гідравлічні патрубки, скиньте тиск у гідравлічній системі.
- Олива під високим тиском може легко проникнути через шкіру та призвести до серйозної шкоди здоров'ю, гангрени або смерті.
- У разі травмування зверніться за невідкладною медичною допомогою. Для видалення оливи необхідне термінове хірургічне втручання.

MD #313728

Небезпека загального характеру, пов’язана з експлуатацією та сервісним обслуговуванням машини / небезпека розпилювання гарячої рідини

НЕБЕЗПЕЧНО

Щоб запобігти шкоді здоров’ю або смерті в результаті неправильної чи небезпечної експлуатації машини, дотримуйтеся наведених нижче рекомендацій:

- Прочитайте посібник з експлуатації й дотримуйтеся всіх інструкцій із техніки безпеки. У разі відсутності посібника зверніться до дилера.
- **НЕ** допускайте ненавчених осіб до експлуатації машини.
- Усі оператори повинні щорічно проходити інструктаж із техніки безпеки.
- Перевірте наявність усіх попереджувальних знаків. Вони мають бути розбірливі.
- Переконайтеся у відсутності людей поблизу машини перед запуском двигуна та слідкуєте, щоб ніхто не наближався до машини під час роботи.
- Забороняється перевозити на машині сторонніх осіб.
- Усі захисні кожухи має бути встановлено; тримайтеся на відстані від рухомих частин.
- Перш ніж покинути місце оператора, вимкніть привод жатки, увімкніть нейтральну передачу й дочекайтеся повної зупинки руху.
- Вимкніть двигун і витягніть ключ із замка запалювання перед сервісним обслуговуванням машини.
- Перед обслуговуванням пристрою в піднятому положенні встановіть запобіжні упори, щоб запобігти його раптовому падінню.
- Під час руху проїзною частиною використовуйте знак тихохідного транспортного засобу й проблискові попереджувальні сигнали (якщо це не заборонено законом).

УВАГА!

Щоб запобігти травмуванню гарячими рідинами, дотримуйтеся наведених нижче рекомендацій:

- Зауважте, рідина знаходиться під тиском і може бути гарячою.
- **НЕ** знімайте ковпачок заливної горловини, доки машина гаряча.
- Перш ніж відкривати ковпачок заливної горловини, дочекайтеся охолодження машини.

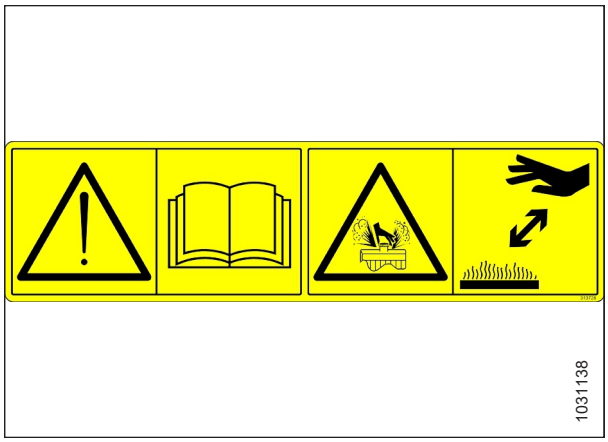

Рисунок 1.37: MD #313728

MD #313733

Небезпека роздавлювання жаткою

НЕБЕЗПЕЧНО

Щоб запобігти шкоді здоров'ю або смерті в результаті падіння піднятої жатки, дотримуйтеся наведених нижче рекомендацій:

- Повністю підніміть жатку, вимкніть двигун, вийміть ключ із замка запалювання та встановіть на комбайні механічні фіксатори перш ніж виконувати роботи під жаткою.
- Як варіант, повністю опустіть жатку на землю, вимкніть двигун і вийміть ключ із замка запалювання, перш ніж виконувати будь-які роботи з обслуговування машини.

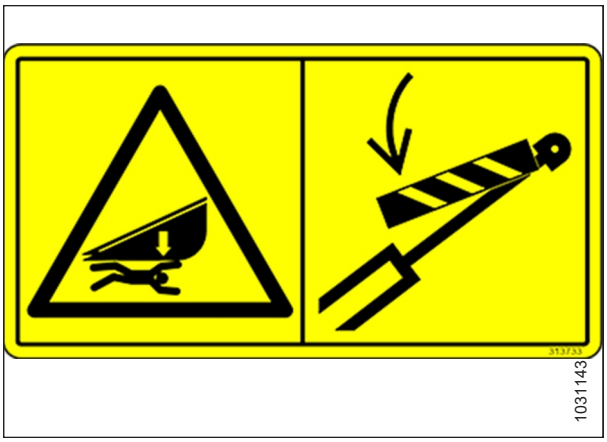

Рисунок 1.38: MD #313733

MD #313881

Небезпека загального характеру, пов’язана з експлуатацією та сервісним обслуговуванням машини / небезпека від ножа

НЕБЕЗПЕЧНО

Щоб запобігти шкоді здоров’ю або смерті в результаті неправильної чи небезпечної експлуатації машини, дотримуйтеся наведених нижче рекомендацій:

- Прочитайте посібник з експлуатації й дотримуйтеся всіх інструкцій із техніки безпеки. У разі відсутності посібника зверніться до дилера.
- **НЕ** допускайте ненавчених осіб до експлуатації машини.
- Усі оператори повинні щорічно проходити інструктаж із техніки безпеки.
- Перевірте наявність усіх попереджувальних знаків. Вони мають бути розбірливі.
- Переконайтеся у відсутності людей поблизу машини перед запуском двигуна та слідкуєте, щоб ніхто не наближався до машини, під час роботи.
- Забороняється перевозити на машині сторонніх осіб.
- Усі захисні кожухи має бути встановлено; тримайтеся на відстані від рухомих частин.
- Перш ніж покинути місце оператора, вимкніть привод жатки, увімкніть нейтральну передачу й дочекайтеся повної зупинки руху.
- Перед виконанням сервісного обслуговування, регулювання, змащення, очищення або звільнення машини від засмічення вимкніть двигун і витягніть ключ із замка запалювання.
- Перед обслуговуванням пристрою в піднятому положенні встановіть запобіжні упори, щоб запобігти його раптовому падінню.
- Під час руху проїзною частиною використовуйте знак тихохідного транспортного засобу й проблискові попереджувальні сигнали (якщо це не заборонено законом).

ПОПЕРЕДЖЕННЯ

Щоб запобігти травмуванню гострим ріжучим ножем, дотримуйтеся наведених нижче рекомендацій:

- Під час роботи з ножем одягайте відповідні рукавички.
- Переконайтеся, що під час демонтажу або обертання ножа поруч нікого немає.



Рисунок 1.39: MD #313881

MD #327086

Небезпека вивільнення енергії стисненої пружини

ПОПЕРЕДЖЕННЯ

Щоб запобігти шкоді здоров'ю, дотримуйтеся наведених нижче інструкцій:

- Під час обслуговування компонентів колісної осі пружина допоміжного підйомника втрачає противагу та перебуває під напругою.
- **НЕ** намагайтеся витягнути регулювальну ручку з позиційного отвору, не знявши попередньо натяг допоміжних пружин.



Рисунок 1.40: MD #327086

MD #327588

Небезпека пошкодження зчеплення

НЕБЕЗПЕЧНО

Щоб запобігти серйозній шкоді здоров'ю або смерті, дотримуйтеся наведених нижче рекомендацій:

- Якщо встановлено систему додаткових контурних коліс, перед транспортуванням жатки зніміть ліве контурне колесо.
- **НЕ** буксируйте жатку, якщо транспортний зчіпний пристрій пошкоджено.

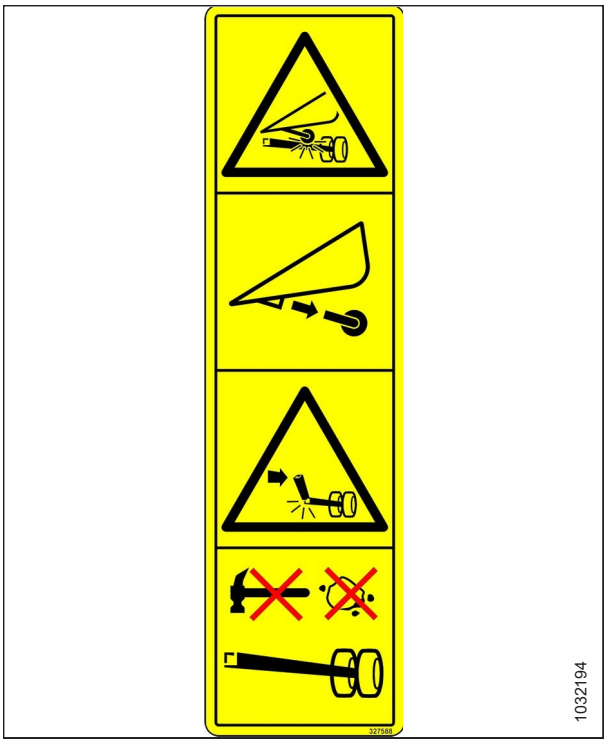

Рисунок 1.41: MD #327588

MD #360541

Небезпека затягування мотовилом, що обертається / роздавлювання мотовилом

НЕБЕЗПЕЧНО

Щоб запобігти травмам унаслідок затягування мотовилом, що обертається, дотримуйтеся наведених нижче інструкцій:

- Не підходьте до жатки під час роботи машини.
- Щоб запобігти шкоді здоров'ю в результаті падіння піднятого мотовила, перед виконанням робіт на ньому або під ним повністю підніміть мотовило, вимкніть двигун, витягніть ключ із замка запалювання та встановіть механічний фіксатор на кожному опорному важелі мотовила.

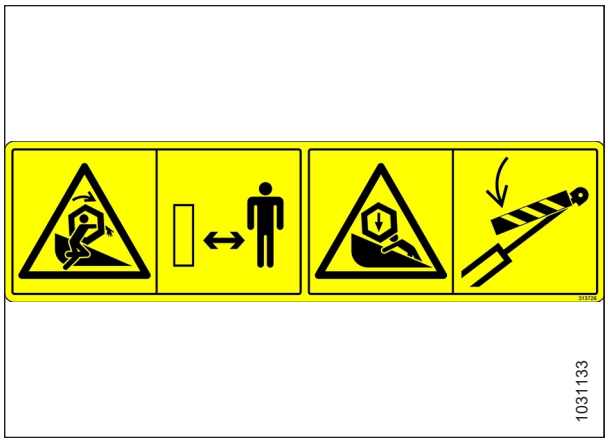

Рисунок 1.42: MD #360541

MD #360655

Небезпека вивільнення енергії стисненої пружини

ПОПЕРЕДЖЕННЯ

Щоб запобігти серйозній шкоді здоров'ю, дотримуйтеся наведених нижче рекомендацій:

- Перемістивши важіль регулювання тиску на ґрунт до центра, вийміть багатофункціональний інструмент і покладіть його в місце для зберігання.
- **НЕ** використовуйте багатофункціональний інструмент для висування важеля регулювання тиску на ґрунт.
- Якщо повернути багатофункціональний інструмент у місце для зберігання не вдалося, він може відскочити догори та вивільнити накопичену енергію пружини, що може призвести до травмування.



Рисунок 1.43: MD #360655

Глава 2: Огляд продукту

Ознайомтеся з цим розділом, щоб дізнатися визначення технічних термінів, які використовуються в цьому посібнику, технічні характеристики машини та розташування ключових компонентів.

2.1 Визначення

У цьому посібнику використовуються терміни, скорочення та абревіатури, що зазначені нижче.

Таблиця 2.1 Визначення

Термін	Визначення
AHHC	Automatic header height control (Автоматичний контроль висоти жатки).
API	Американський нафтовий інститут (American Petroleum Institute)
Болт	Виріб для кріплення з головкою і зовнішньою різьбою, що забезпечує з'єднання за допомогою гайки
Центральний з'єднувальний елемент	Гідроциліндр або регульоване вручну з'єднання типу стяжної муфти між жаткою та транспортним засобом, що використовується для зміни кута жатки відносно транспортного засобу
CGVW	Повна маса машини в зборі із жаткою (Combined gross vehicle weight)
Жатка для експорту	Жатка, конфігурація якої типова для країн за межами Північної Америки
Жатка серії FD2	Жатки MacDon FlexDraper® FD225, FD230, FD235, FD240, FD241, FD245, FD250 і FD261
FFFT	Число граней після затягування від руки (метод затягування кріплень на певне число граней після затягування від руки)
Затягування від руки	Еталонне положення, у якому задані поверхні ущільнення або компоненти контактують один з одним. Патрубок затягнуто вручну до моменту, коли він більше не ослаблений і більше не піддається затягуванню вручну
FM200	Модуль копіювання контуру ґрунту, що використовується з полотняними жатками серії D2жатками FlexDraper® серії FD2 для комбайнування
FSI	Індикатор налаштування копіювання контуру ґрунту (Float setting indicator)
GVW	Повна маса машини (Gross vehicle weight)
Жорстке з'єднання	З'єднання, виконане з використанням кріплення з нестисливих матеріалів
Шестигранний ключ	Інструмент із шестигранним профілем, який використовується для затягування болтів і гвинтів із шестигранним заглибленням у головці (внутрішнім шестигранником), також відомий як ключ Алена
IHS (Integrated Hydraulic System)	Вбудована гідравлічна система
MHS (Modular Hydraulic System)	Модульна гідравлічна система
н/з	Не застосовується
Жатка для Північної Америки	Жатка, конфігурація якої типова для країн Північної Америки
Гайка	Виріб для кріплення з внутрішньою різьбою, що забезпечує з'єднання за допомогою болта
ORB	Ущільнювальна втулка (O-ring boss) – деталь, яка зазвичай використовується в отворах каналів клапанних коробок, насосів і електродвигунів

Таблиця 2.1 Визначення (продовження)

Термін	Визначення
ORFS	Торцеве ущільнювальне кільце (O-ring face seal) – деталь, яка зазвичай використовується для з'єднання шлангів і труб. Для її позначення також використовується абревіатура ORS, що розшифровується як O-Ring Seal (ущільнювальне кільце)
PTO	Механізм відбору потужності (Power take-off)
об/хв	Оберти за хвилину
SAE	Товариство автомобільних інженерів (Society of Automotive Engineers)
Гвинт	Виріб для кріплення з головкою і зовнішньою різьбою, який закручується в деталі із внутрішньою різьбою або створює різьбу під час вкручування
М'яке з'єднання	Гнучке з'єднання, що включає кріплення, у якому матеріали з'єднання стискаються або розслабляються протягом певного періоду часу
ходів/хв	Число ходів за хвилину
Натяг	Осьове навантаження на болт або гвинт, зазвичай вимірюється в ньютонах або фунтах. Цей термін може також використовуватися для опису сили, з якою ремінь діє на шків або зірочку
TFFT	Число обертів після затягування від руки (Turns from finger tight)
Момент затягування	Добуток сили на довжину важеля зазвичай вимірюється в ньютон-метрах (Н·м), фут-фунтах (фунт-сила-фут) або дюйм-фунтах (фунт-сила-дюйм)
Кут затягування	Процедура затягування, за якої кріплення спочатку затягується у вказаному обсязі (зазвичай затягування від руки), після чого гайка закручується ще на вказану кількість кутових градусів до кінцевого положення
Напруження під час затягування	Співвідношення між моментом затягування під час збирання, який прикладається до деталі для кріплення, та осьовим навантаженням, яке воно передає на болт чи гвинт
UCA	Верхній поперечний шнек
Несинхронізований (привод ножа)	Забезпечує несинхронізований рух у ножовому брусі двох ножів із незалежним приводом від одного або двох гідромоторів
Шайба	Тонка циліндрична деталь для кріплення з отвором або прорізом у центрі, що використовується як розділювач, елемент розподілу навантаження або стопорний механізм

2.2 Технічні характеристики продукту

У таблиці з технічними характеристиками наведено довідкову інформацію про конкретну конфігурацію машини. Таблиця містить інформацію про габарити, масу, діапазони ефективності та функції.

ПРИМІТКА:

Зміни в технічні характеристики можуть вноситися без попередження.

У таблицях із технічними характеристиками використовуються наведені нижче символи та буквені позначення.

— S: стандарт / O_F: додаткове обладнання (встановлюється на заводі) / O_D: додаткове обладнання (встановлюється на дилерському підприємстві) / –: не передбачено

Ножовий брус		
Ефективна ширина зрізу (відстань між точками розділювача культур; ширина зрізу плюс збирання розділювача)		
FD225	7,7 м (301 дюйм)	S
FD230	9,2 м (361 дюйм)	S

FD235		10,7 м (421 дюйм)	S
FD240		12,2 м (481 дюйм)	S
FD241		12,5 м (493 дюйми)	S
FD245		13,7 м (541 дюйм)	S
FD250		15,3 м (601 дюйм)	S
FD261		18,6 м (733 дюймів)	S
Діапазон піднімання ножового бруса		Відрізняється залежно від моделі комбайна	S
Ніж			
Привод одинарного ножа (FD225–FD240): гідромотор, установлений на закритому посиленому редукторі привода ножа MacDon на жатці ліворуч.			O_F
Привод подвійного ножа (FD235-FD261): один гідромотор, несинхронізований, установлений на закритому міцному редукторі привода ножів MacDon із кожного боку жатки.			O_F
Хід ножа		76 мм (3 дюйми)	S
Швидкість одинарного ножа (число ходів за хвилину)	FD225, FD235	1200–1400 ходів/хв	S
Швидкість одинарного ножа (число ходів за хвилину)	FD230	1200-1500 ходів/хв	S
Швидкість одинарного ножа (число ходів за хвилину)	FD240	1200-1300 ходів/хв	S
Швидкість подвійного ножа (число ходів за хвилину)	FD235, FD240, FD241, FD245, FD250, FD261	1200-1500 ходів/хв	S
Сегменти ножа			
З верхньою насічкою, особливо грубе різання, ClearCut™, швидка заміна, болтове кріплення, 1,5 насічки на сантиметр (4 насічки на дюйм)			O
З верхньою насічкою, особливо грубе різання, ClearCut™, швидка заміна, болтове кріплення, 3,5 насічки на сантиметр (9 насічок на дюйм)			S
З верхньою насічкою, особливо грубе різання, ClearCut™, швидка заміна, болтове кріплення, 5,5 насічки на сантиметр (14 насічок на дюйм)			O
Перекривання ножа в центрі (жатки з подвійним ножем)		3 мм (1/8 дюйма)	S
Протиріжучі пальці й притиски			
Протиріжучий палець: ClearCut™ загострений, кований, подвійна термічна обробка (DHT) **Притиск**: кований, одинарний регулювальний болт			O_F
Протиріжучий палець: Чотириточковий, кований, подвійної термічної обробки **притиск** ClearCut™: кований, одинарний регулювальний болт			O_F
Протиріжучий палець: ClearCut™ PlugFree™, кований, подвійна термічна обробка (double heat treated, DHT) **Притиск**: кований, подвійні регулювальні болти			O_F
Захисні пластини ножового бруса та стандартні копіювальні башмаки			
У серії FD2 захисні пластини розміщено по всій ширині ножового бруса.			S
FD225		4 копіювальні башмаки	S
FD230, FD235, FD240, FD241, FD245, FD250, FD261		6 копіювальних башмаків	S
Кут протиріжучого пальця (ножовий брус на ґрунті)			
Утягнутий центральний з’єднувальний елемент		1,7 градуса	S
Висунутий центральний з’єднувальний елемент		8,9 градуса	S

Полотняний транспортер і деки			
Ширина полотна		1,27 м (50 дюймів)	S
Привод полотна		Гідравлічний	S
Швидкість полотна: визначається модулем копіювання контуру ґрунту FM200		0–209 м/хв 0–(687 футів/хв)	S
Ширина отвору подачі		1905 мм (75 дюймів)	S
Ексцентрикове мотовило PR15			
Кількість зубців граблища		5 або 6	
Діаметр центральної труби		203 мм (8 дюймів)	S
Радіус наконечника пальця	Заводські характеристики	800 мм (31 1/2 дюйма)	S
Радіус наконечника пальця	Діапазон регулювання	766–800 мм (30 3/16–31 1/2 дюйма)	S
Ефективний діаметр мотовила (за вибраним режимом роботи ексцентрика)		1,650 м (65 дюймів)	S
Довжина пальця		290 мм (11 дюймів)	S
Крок пальців (номінальний, шахове розміщення на почергових планках)		100 мм (4 дюйми)	S
Привод мотовила		Гідравлічний	S
Швидкість мотовила (регулювання з кабіни, відрізняється залежно від моделі комбайна)		0–67 об/хв	S

Діапазон гнучкості рами жатки

Модель жатки	Угору — стандарт	Униз — стандарт	Угору — обмежувач знято	Униз — обмежувач знято[1]
FD225	102 мм (4 дюйми)	64 мм (2,5 дюйма)	102 мм (4 дюйми)	102 мм (4 дюйми)
FD230	165 мм (6,5 дюйма)	130 мм (5 дюймів)	165 мм (6,5 дюйма)	165 мм (6,5 дюйма)
FD235	205 мм (8 дюймів)	130 мм (5 дюймів)	205 мм (8 дюймів)	205 мм (8 дюймів)
[2] FD240 DR	205 мм (8 дюймів)	130 мм (5 дюймів)	205 мм (8 дюймів)	205 мм (8 дюймів)
[3] FD240 TR	205 мм (8 дюймів)	205 мм (8 дюймів)	205 мм (8 дюймів)	205 мм (8 дюймів)
FD241	205 мм (8 дюймів)	130 мм (5 дюймів)	205 мм (8 дюймів)	205 мм (8 дюймів)
FD245	216 мм (8,5 дюйма)	216 мм (8,5 дюйма)	216 мм (8,5 дюйма)	216 мм (8,5 дюйма)
FD250	216 мм (8,5 дюйма)	216 мм (8,5 дюйма)	216 мм (8,5 дюйма)	216 мм (8,5 дюйма)
FD261	216 мм (8,5 дюйма)	216 мм (8,5 дюйма)	216 мм (8,5 дюйма)	216 мм (8,5 дюйма)

Модуль копіювання контуру ґрунту FM200			
Полотняний транспортер	Ширина	2 м (78 11/16 дюйма)	S

1. Щоб уникнути відрізання пальців мотовила, необхідно забезпечити більший зазор, коли діапазон гнучкості жатки підвищено. Докладну інформацію див. у розділі *Зняття гнучкого обмежувача вигину*.
2. Подвійне мотовило
3. Потрійне мотовило

Полотняний транспортер	Швидкість	107–122 м/хв (350–400 футів/хв)	S
Подавальний шнек	Ширина	1,630 м (64 1/8 дюйма)	S
Подавальний шнек	Зовнішній діаметр	559 мм (22 дюйми)	S
Подавальний шнек	Діаметр труби	356 мм (14 дюймів)	S
Подавальний шнек	Швидкість (відрізняється залежно від моделі комбайна)	191–195 об/хв (відрізняється залежно від моделі комбайна)	S
Місткість баку для оливи		95 літрів (25 галонів США)	S
Тип оливи		Трансмісійно-гідравлічна рідина першого класу	—
В’язкість гідравлічної рідини за 40°C (104°F)		60,1 сСт	–
В’язкість гідравлічної рідини за 100°C (212°F)		9,5 сСт	–
Верхній поперечний шнек			O_D
Зовнішній діаметр		330 мм (13 дюймів)	–
Діаметр труби		152 мм (6 дюймів)	–
Стабілізуюче колесо / транспортна система EasyMove™			O_D
Колеса		38 см (15 дюймів)	–
Шини		225/75 R-15	–

Маса

Діапазон розрахованої маси — базова жатка з модулем копіювання контуру ґрунту — відрізняється залежно від комплектації.

Модель жатки	Регіон ринку	Діапазон ваги — кг (фунти)
FD225	Північна Америка	3369-3470 (7427-7650)
FD230	Північна Америка	3737-3851 (8239-8490)
FD235	Північна Америка	3941-4143 (8688-9134)
FD240	Північна Америка	4083-4416 (9002-9736)
FD241	Експорт	4321-4442 (9526-9793)

FD245	Північна Америка	4566-4692 (10 066-10 344)
	Експорт	4703-4829 (10 368-10 646)
FD250	Північна Америка	4755-4886 (10 483-10 772)
	Експорт	4915-5046 (10 836-11 125)
FD261	Північна Америка	5669 (12498)

2.3 Габарити жатки FlexDraper® серії FD2

Під час експлуатації жатки важливо знати розміри машини.

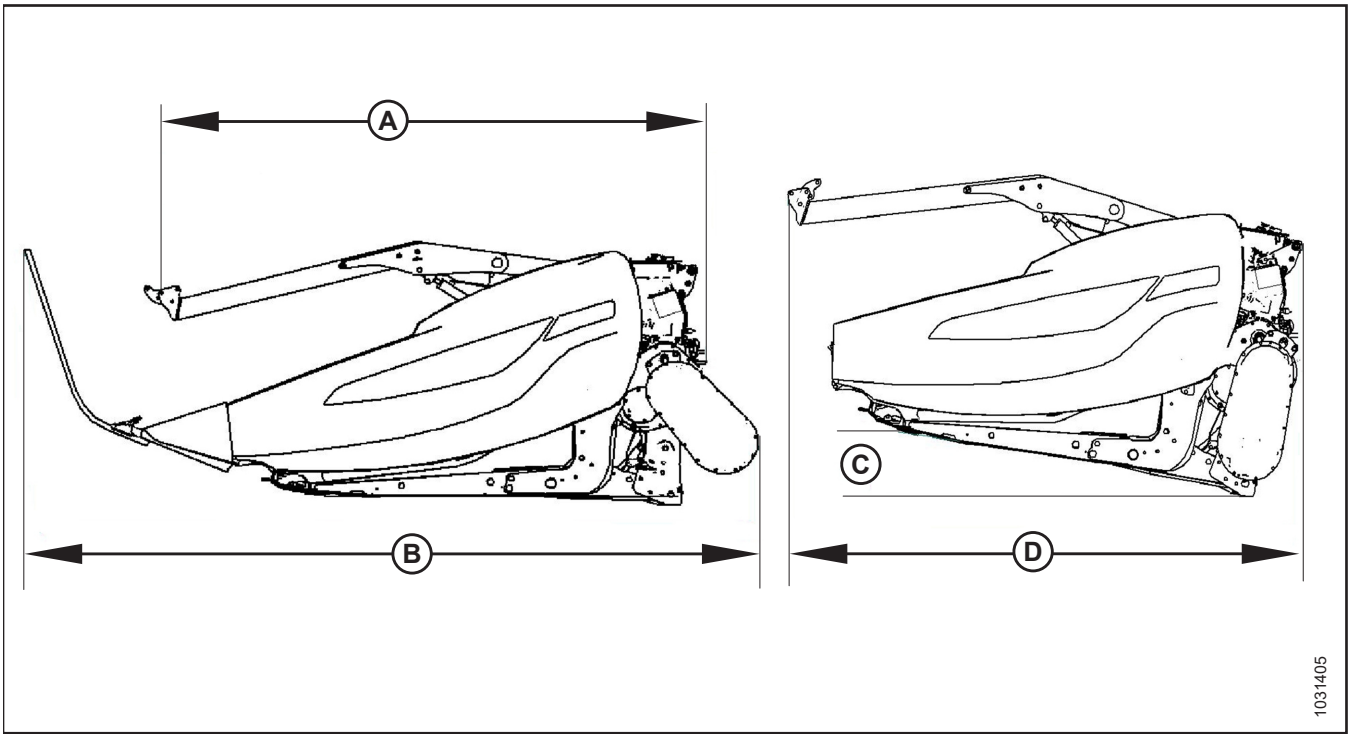

Рисунок 2.1: Габарити жатки

Таблиця 2.2 Габарити жатки

Рама й конструкція		
Вимірювана функція	**Посилання на рисунок *2.1, стор. 32***	**Розмір**
Ширина жатки в робочому режимі	–	Ширина зрізу +500 мм (19 1/5 дюйма)
Ширина ножового брусу	–	Ширина зрізу – 500 мм (19 1/5 дюйма)

Таблиця 2.2 Габарити жатки (продовження)

Рама й конструкція		
Ширина жатки в положенні для транспортування з установленим модулем копіювання контуру ґрунту FM200 (центральний з'єднувальний елемент найменшої довжини)	(A) Редуктор повернуто (зберігання), розділювачі видалено (див. *2.1, стор. 32*)	2,6 м (103 дюйми)
Ширина жатки в положенні для транспортування з установленим модулем копіювання контуру ґрунту FM200 (центральний з'єднувальний елемент найменшої довжини)	(B) Редуктор у робочому стані, установлено стандартні розділювачі (див. *2.1, стор. 32*)	3,5 м (138 дюймів)
Ширина жатки в положенні для транспортування з повністю втягнутим мотовилом і встановленим модулем копіювання контуру ґрунту FM200 (центральний з'єднувальний елемент найменшої довжини)	Редуктор повернуто, розділювачі видалено (див. *2.1, стор. 32*) Для досягнення транспортної ширини (D) необхідно налаштувати кут (C) **ПРИМІТКА:** Розмір (D) можна зменшити за допомогою транспортного причепа з більшим кутом.	8° 2,591 м (102 дюйми)

2.4 Ідентифікація компонентів жатки FlexDraper® серії FD2

Після ознайомлення з основними компонентами жатки оператору буде легше дотримуватися інструкцій з експлуатації та технічного обслуговування, що викладені в цьому посібнику.

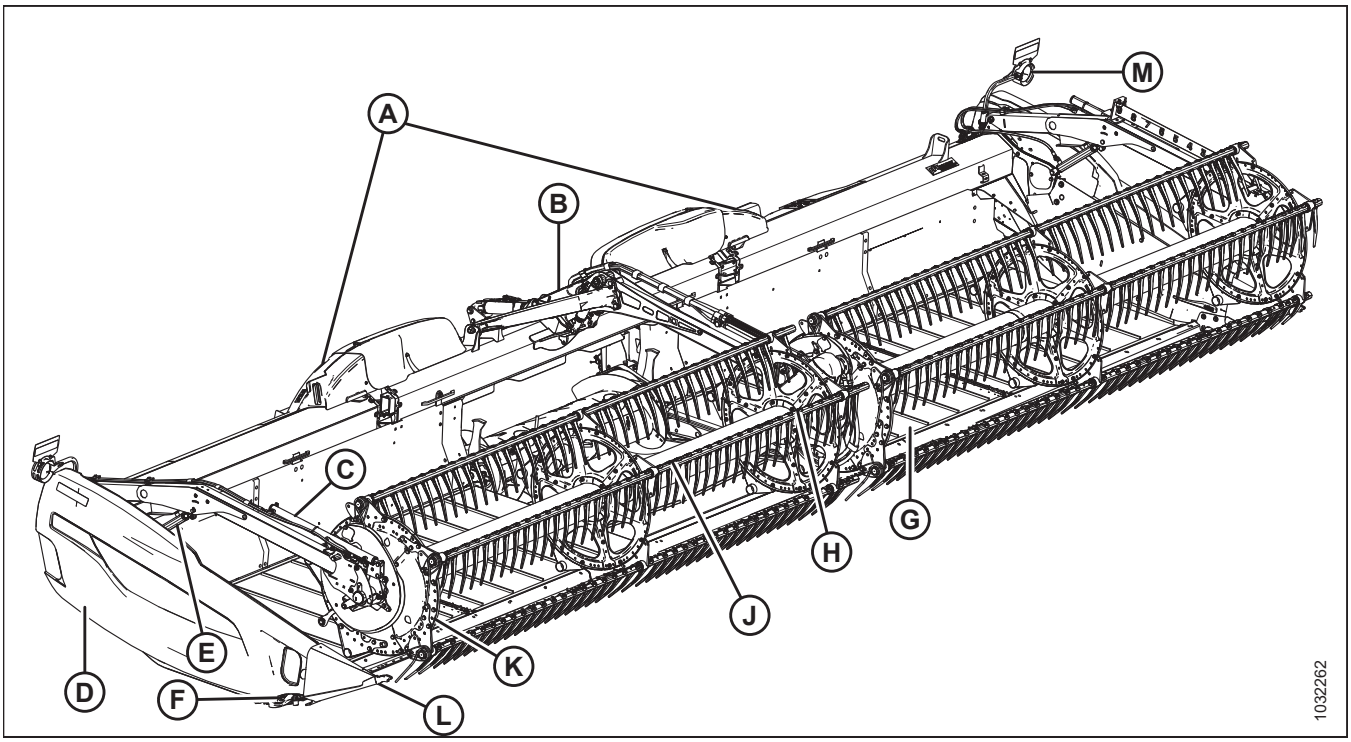

Рисунок 2.2: Компоненти жатки FlexDraper® серії FD2

A — з'єднувальний механізм вирівнювання крил
B — центральний важіль мотовила
C — циліндр поздовжнього положення мотовила
D — боковий щиток
E — підйомний циліндр мотовила
F — редуктор привода ножа (за боковим щитком)
G — бокове полотно
H — центральний привод мотовила
J — ексцентрикове мотовило
K — боковий щиток мотовила
L — розділювач культур
M — ліхтар жатки (окрім Європи)

2.5 Ідентифікація компонентів модуля копіювання контуру ґрунту FM200

Після ознайомлення з основними компонентами жатки оператору буде легше дотримуватися інструкцій з експлуатації та технічного обслуговування, що викладені в цьому посібнику.

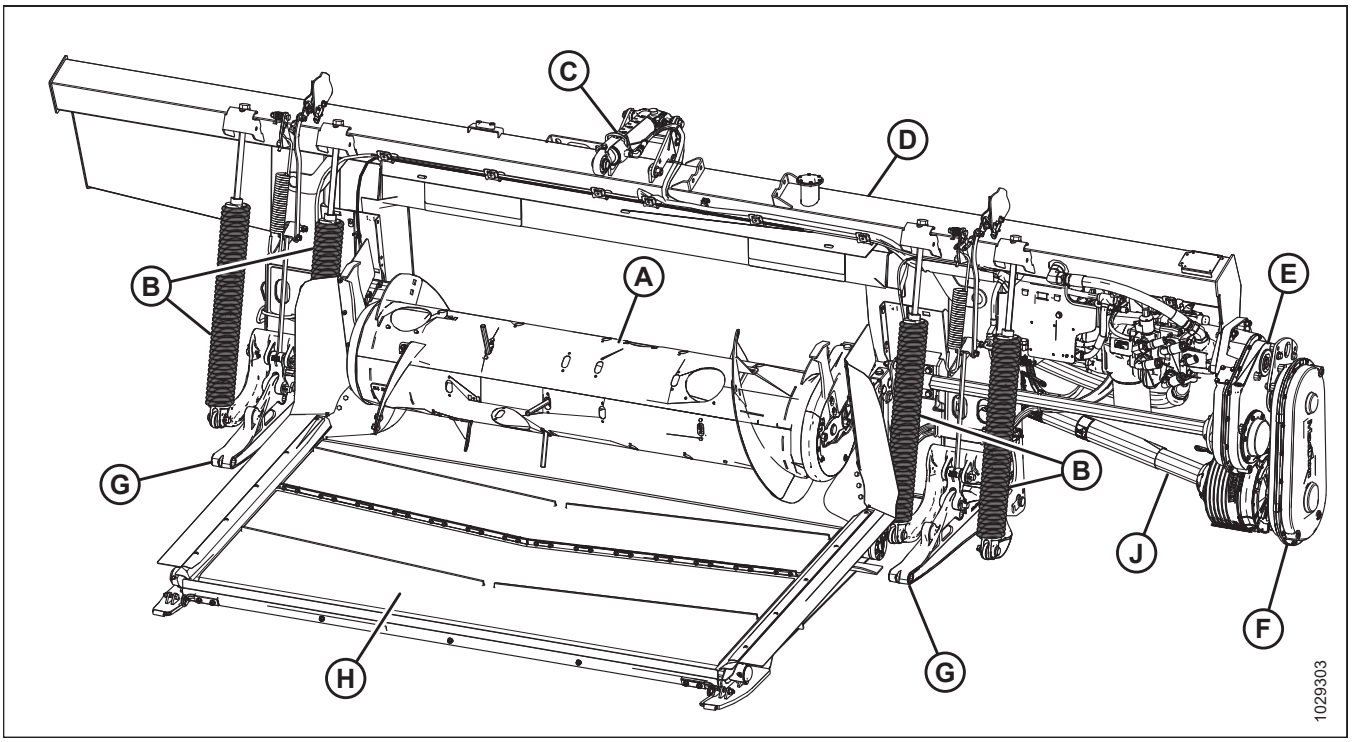

Рисунок 2.3: Модуль копіювання контуру ґрунту FM200 із вбудованою гідравлічною системою (IHS) зі сторони жатки

A — подавальний шнек
B — пружини копіювання жаткою контуру ґрунту (4 шт.)
C — центральний з'єднувальний елемент
D — гідравлічний бак
E — головний редуктор
F — знижувальний редуктор
G — опорні важелі жатки (2 шт.)
H — полотняний транспортер
J — приводний вал

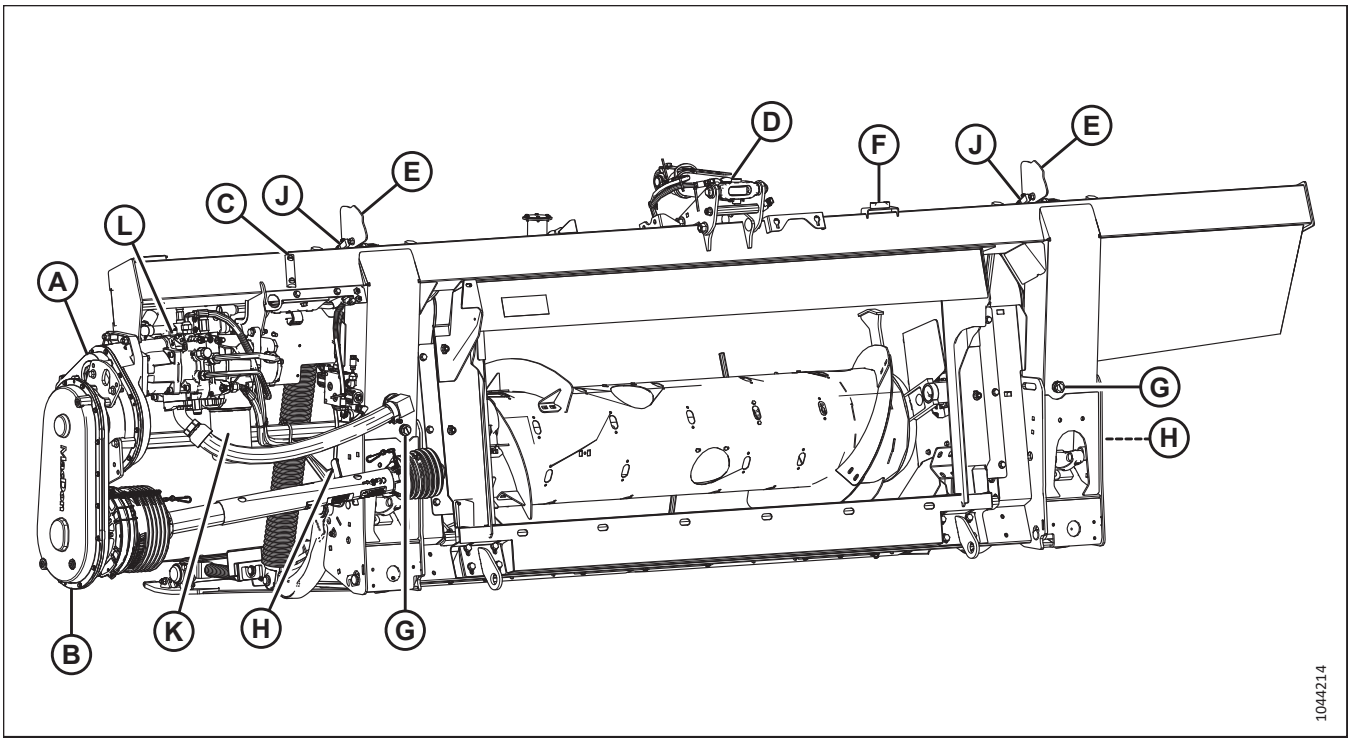

Рисунок 2.4: Модуль копіювання контуру ґрунту FM200 із вбудованою гідравлічною системою (IHS) зі сторони комбайна

A — головний редуктор
B — кінцевий редуктор
C — оглядове віконце рівня оливи в баку
D — центральний з'єднувальний елемент
E — індикатор контролю висоти жатки (2 шт.)
F — бульбашковий рівень
G — зливна заглушка (2 шт.)
H — ручка блокування копіювання контуру ґрунту (x2)
J — датчик автоматичного контролю висоти жатки (AHHC) (2 шт.)
K — гідравлічний фільтр
L — вбудований насос

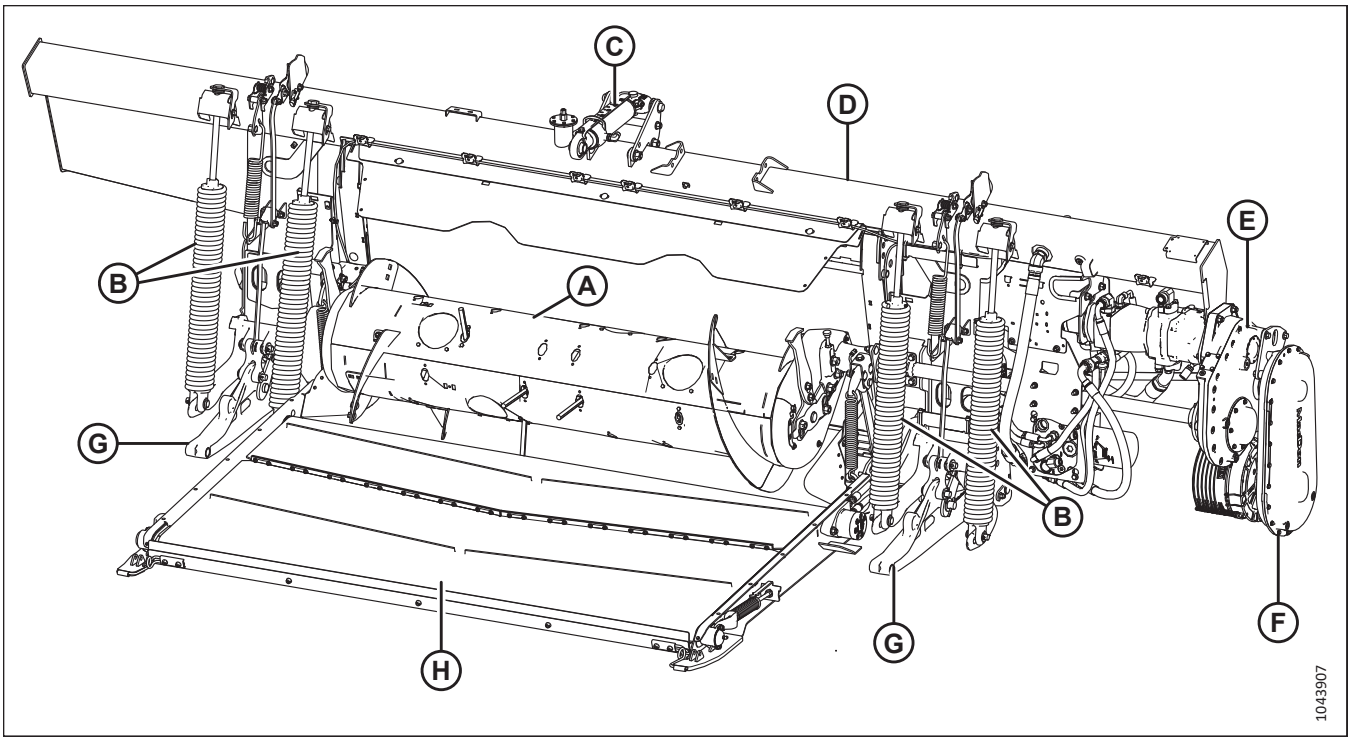

Рисунок 2.5: Модуль копіювання контуру ґрунту FM200 із модульною гідравлічною системою (MHS) зі сторони жатки

A — подавальний шнек
B — пружини копіювання жаткою контуру ґрунту (4 шт.)
C — центральний з'єднувальний елемент
D — гідравлічний бак
E — головний редуктор
F — знижувальний редуктор
G — опорні важелі жатки (2 шт.)
H — полотняний транспортер
J — приводний вал

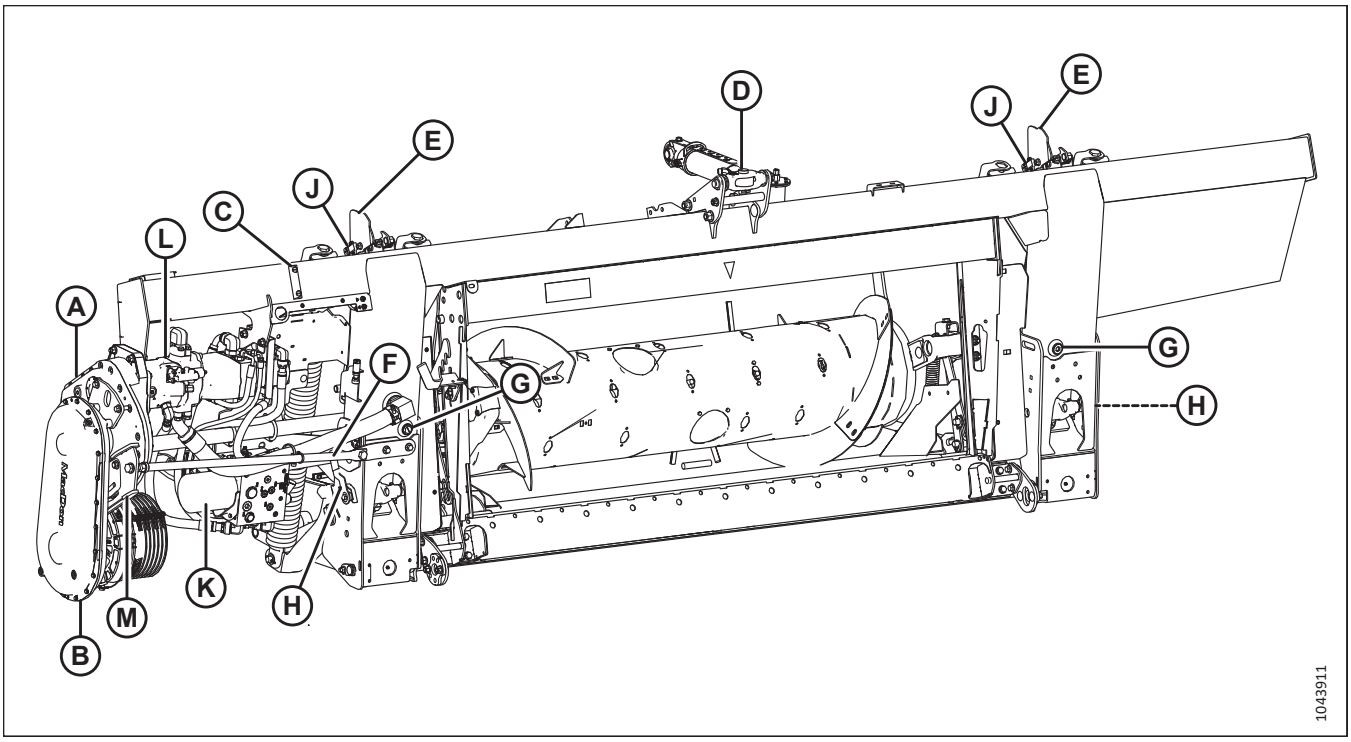

Рисунок 2.6: Модуль копіювання контуру ґрунту FM200 із модульною гідравлічною системою (MHS) зі сторони комбайна

A — головний редуктор
B — кінцевий редуктор
C — оглядове віконце рівня оливи в баку
D — центральний з'єднувальний елемент
E — індикатор контролю висоти жатки (2 шт.)
F — опора привода
G — зливна заглушка (2 шт.)
H — ручка блокування копіювання контуру ґрунту (x2)
J — датчик автоматичного контролю висоти жатки (AHHC) (2 шт.)
K — гідравлічний фільтр
L — модульний насос
M — опора розпірки

Глава 3: Експлуатація

Для безпечної експлуатації машини необхідно ознайомитися з її можливостями.

3.1 Відповідальність власника/оператора

На власника й операторів важкого обладнання накладаються певні обов'язки.

УВАГА

- **Перед експлуатацією жатки необхідно повністю прочитати посібник і взяти до відома наведену в ньому інформацію. Якщо інструкції вам незрозумілі, зверніться до дилера MacDon.**
- **Дотримуйтеся всіх вимог із безпеки, зазначених у посібнику й на попереджувальних наклейках, нанесених на машину.**
- **Не забувайте, що саме ВИ відповідаєте за безпеку. Дотримання відповідних правил техніки безпеки дасть змогу захистити себе й інших людей навколо.**
- **Перш ніж допускати людей до керування жаткою навіть на короткий проміжок часу або на малу відстань, переконайтеся, що цю особу проінструктовано про правильну й безпечну експлуатацію машини.**
- **Щорічно перевіряйте знання всіма операторами вимог техніки безпеки й цього посібника.**
- **Стежте, щоб інші оператори дотримувалися рекомендованих процедур і вживали заходів безпеки. Негайно виправляйте їх помилки, щоб запобігти нещасним випадкам.**
- **ЗАБОРОНЯЄТЬСЯ змінювати конструкцію машини. Несанкціоновані зміни конструкції можуть порушити функціональність і (або) безпеку машини, а також скоротити термін її служби.**
- **Наведена в цьому посібнику інформація про безпеку не замінює правила техніки безпеки, а також вимоги страхування й місцевого законодавства. Переконайтеся, що машина відповідає вимогам, установленим зазначеними нормами.**

3.2 Безпека під час експлуатації

Дотримуйтеся всіх інструкцій із техніки безпеки та експлуатації, що наведені в цьому посібнику.

УВАГА

Дотримуйтеся наведених нижче вимог із техніки безпеки.

- **Дотримуйтеся всіх інструкцій із техніки безпеки й експлуатації, наведених у посібниках з експлуатації. У разі відсутності посібника з експлуатації комбайна отримайте необхідний екземпляр у дилера й уважно його прочитайте.**
- **Запускайте двигун і керуйте машиною тільки із сидіння оператора.**
- **Перед початком експлуатації перевірте роботу всіх елементів керування на безпечній вільній ділянці.**
- **ЗАБОРОНЯЄТЬСЯ перевозити пасажирів на комбайні.**

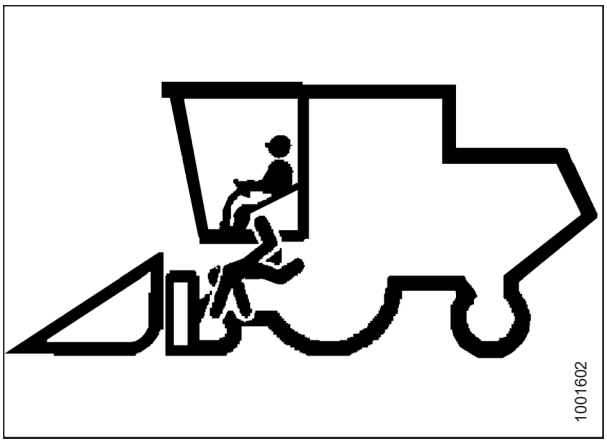

Рисунок 3.1: Перевезення пасажирів забороняється

УВАГА

- **Забороняється запускати або переміщувати машину, не переконавшись, що сторонні особи покинули робочу зону.**
- **Уникайте переміщення по рихлому ґрунту, каменям, канавам або ямам.**
- **Проїжджайте крізь ворота й під верхніми перешкодами повільно.**
- **Під час роботи на схилах рухайтеся схилом вгору чи вниз (якщо можливо). Під час руху схилом вниз не вимикайте зчеплення.**
- **Не намагайтеся піднятися на машину або зійти з неї під час руху.**

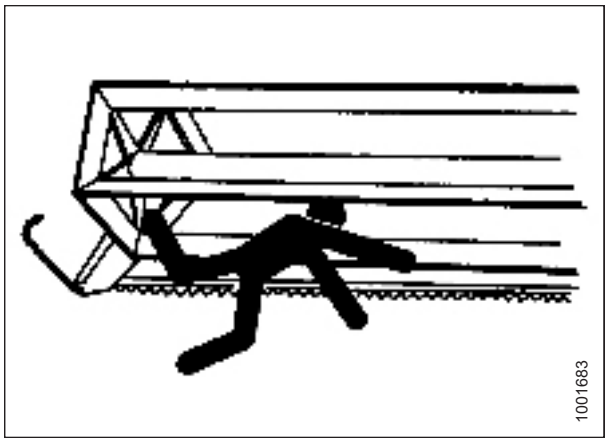

Рисунок 3.2: Безпека оточуючих осіб

- **ЗАБОРОНЯЄТЬСЯ залишати кабіну оператора, якщо ввімкнено двигун.**
- **Щоб уникнути шкоди здоров'ю або смерті через неочікуваний запуск машини, завжди вимикайте двигун і виймайте ключ перед регулюванням чи очищенням машини від засмічення.**
- **Перевірте наявність надмірної вібрації й незвичних шумів. За наявності ознак несправності вимкніть двигун і огляньте машину. Дотримуйтеся процедури зупинки двигуна. Інструкції див. у *3.4 Вимкнення комбайна, стор. 60*.**
- **Працюйте тільки за умови денного освітлення або належного джерела штучного освітлення.**

3.2.1 Запобіжні упори жатки

Запобіжні упори на підйомних циліндрах жатки запобігають їх довільному прибиранню й опусканню жатки. Інструкції з експлуатації наведено в посібнику з експлуатації комбайна.

НЕБЕЗПЕЧНО

Щоб запобігти тілесним ушкодженням або смерті внаслідок неочікуваного запуску машини, завжди зупиняйте двигун, виймайте ключ із замка запалювання й застосовуйте запобіжні упори, перш ніж виконувати будь-які роботи під жаткою.

3.2.2 Запобіжні упори мотовила

Запобіжні упори мотовила розташовано на важелях мотовила. Зафіксовані запобіжні упори мотовила запобігають його несподіваному падінню.

ВАЖЛИВО:

Щоб запобігти пошкодженню запобіжних упорів мотовила, **НЕ** перевозьте жатку із зафіксованими запобіжними упорами.

Фіксація запобіжних упорів мотовила

Установлюйте запобіжні упори мотовила, коли маєте намір працювати на піднятому мотовилі або поруч із ним. Установлені запобіжні упори мотовила запобігають його несподіваному опусканню.

НЕБЕЗПЕЧНО

Переконайтеся, що в зоні проведення робіт відсутні сторонні особи.

НЕБЕЗПЕЧНО

Щоб запобігти травмам або смерті через неочікуваний запуск машини, завжди зупиняйте двигун і виймайте ключ із замка запалювання, перш ніж залишати сидіння оператора з будь-якої причини.

Зовнішні важелі мотовила

1. Підніміть мотовило повністю.
2. Вимкніть двигун і витягніть ключ із замка запалювання.
3. Підніміть запобіжний упор (A) і проштовхніть його вперед, щоб зняти упор із гачка (B).

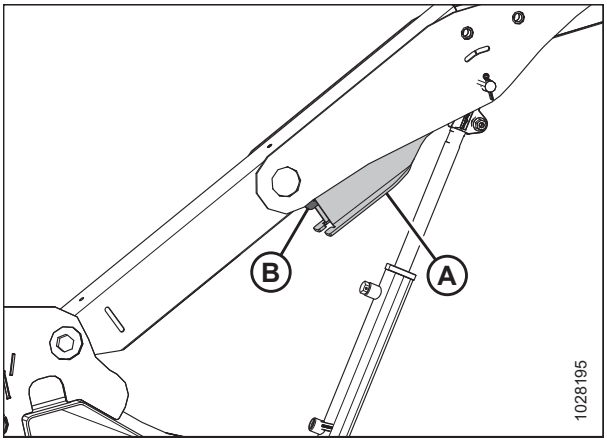

Рисунок 3.3: Зовнішній важіль

4. Опустіть запобіжний упор (A) і встановіть його на вал циліндра, як показано на рисунку. Повторіть цей крок для важеля мотовила з іншого боку.

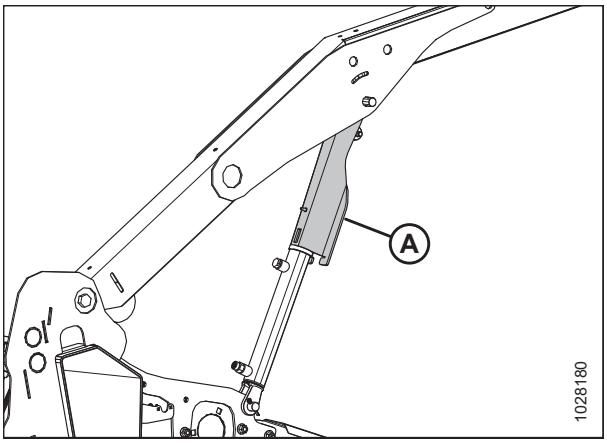

Рисунок 3.4: Установлений запобіжний упор мотовила — зовнішній важіль

Центральний важіль мотовила — жатки з подвійним і потрійним мотовилом

5. Поверніть ручку (A), щоб зменшити натяг пружини та дати пружині змогу перевести штифт у заблоковане положення.

   ПРИМІТКА:

   На рисунку зображено центральний правий важіль жатки з потрійним мотовилом. Центральний лівий важіль знаходиться з іншого боку.

6. Для жаток із потрійним мотовилом необхідно повторити попередній крок на центральному лівому важелі.

7. Опускайте мотовило, доки запобіжні упори не торкнуться зовнішніх кріплень циліндра й штифтів центрального важеля.

8. Вимкніть двигун і витягніть ключ із замка запалювання.

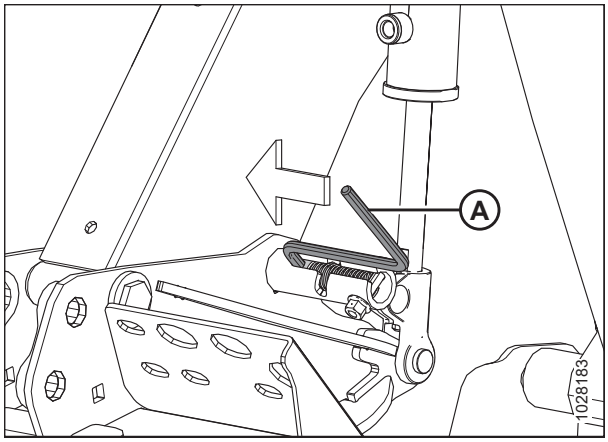

Рисунок 3.5: Установлений на мотовило запобіжний упор — центральний важіль

Розблокування запобіжних упорів мотовила

Від'єднайте запобіжні упори мотовила, щойно завершите працювати на піднятому мотовилі або поруч із ним.

НЕБЕЗПЕЧНО

Переконайтеся, що в зоні проведення робіт відсутні сторонні особи.

НЕБЕЗПЕЧНО

Щоб запобігти травмам або смерті через неочікуваний запуск машини, завжди зупиняйте двигун і виймайте ключ із замка запалювання, перш ніж залишати сидіння оператора з будь-якої причини.

1. Повністю підніміть мотовило.

2. Вимкніть двигун і витягніть ключ із замка запалювання.

Зовнішні важелі мотовила

3. Перемістіть запобіжний упор (A) вгору на гачок (B) під важелем мотовила. Повторіть цей крок для важеля мотовила з іншого боку.

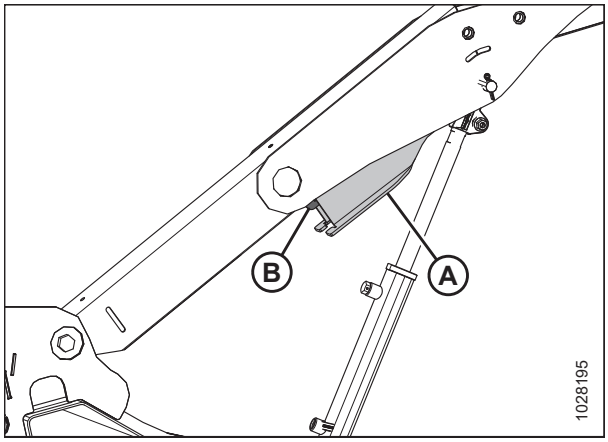

Рисунок 3.6: Запобіжний упор мотовила — правий зовнішній важіль

Центральний важіль мотовила — жатки з подвійним і потрійним мотовилом

4. Перемістіть ручку (A) до зовнішнього краю та в паз (B), щоб перевести штифт у незаблоковане положення.
5. Для жаток із потрійним мотовилом необхідно повторити попередній крок на центральному лівому важелі.
6. Опустіть мотовило до кінця.
7. Вимкніть двигун і витягніть ключ із замка запалювання.

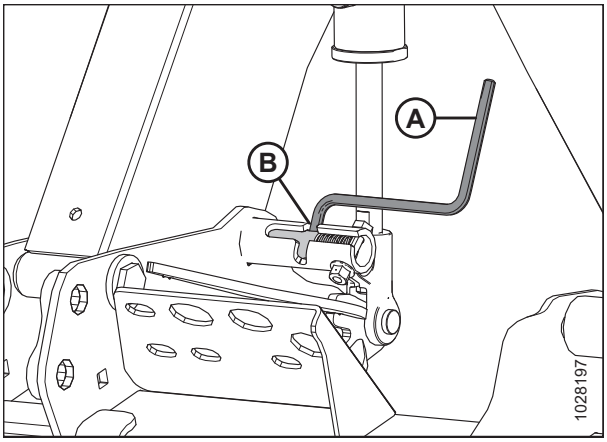

Рисунок 3.7: Запобіжний упор мотовила — центральний важіль

3.2.3 Бокові щитки жатки

Поліетиленові бокові щитки на петлях установлено з кожного боку жатки, щоб захистити критичні компоненти привода.

Відкривання бокових щитків жатки

Бокові щитки жатки закривають компоненти привода ножа, гідравлічні шланги, електричні роз'єми, гайковий ключ для жатки, запасний ніж і необов'язкове транспортне зчеплення. Щоб отримати доступ до компонентів, потрібно відкрити боковий щиток.

1. Натисніть відпускний важіль (B) через отвір для доступу (A) на задньому боці бокового щитка жатки, щоб його розблокувати.

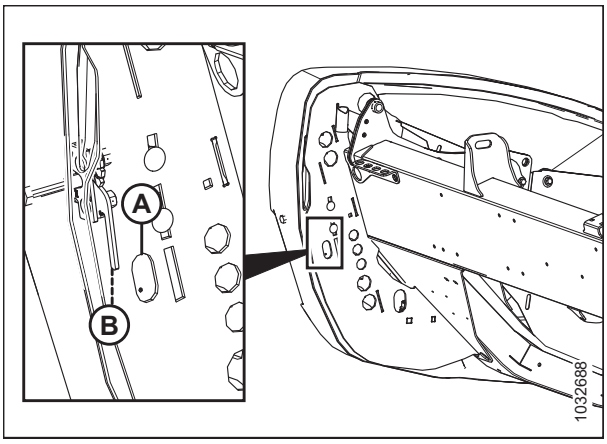

Рисунок 3.8: Лівий боковий щиток жатки

2. Потягніть боковий щиток жатки (A), щоб відкрити його.

   ПРИМІТКА:

   Боковий щиток жатки утримується виступом (B) і відкривається в напрямку (C).

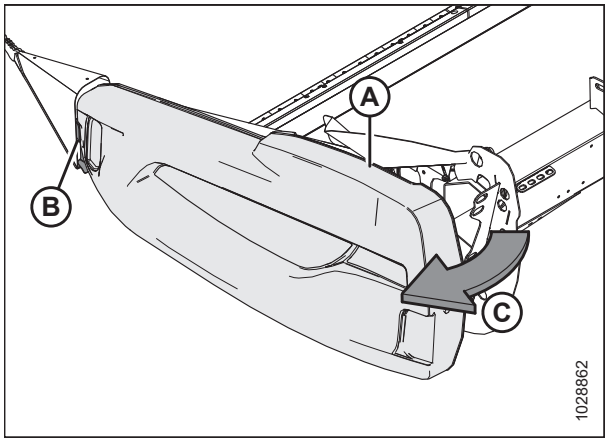

Рисунок 3.9: Лівий боковий щиток жатки

3. Якщо потрібно додатково збільшити зазор, витягніть боковий щиток жатки за межу виступу (A), а потім поверніть щиток у напрямку до задньої частини жатки.

4. Установіть запобіжну засувку (B) на шарнірному важелі (C) і зафіксуйте щиток у повністю відкритому положенні.

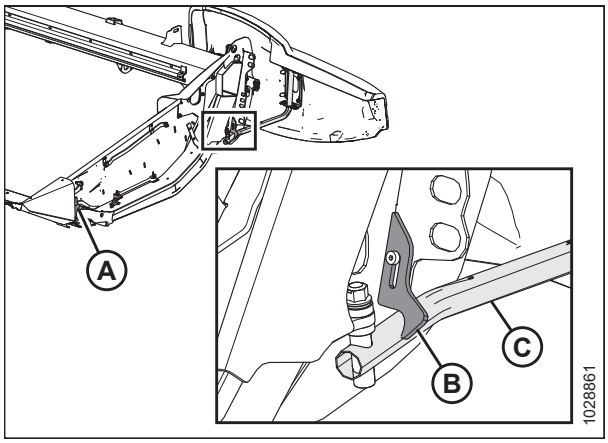

Рисунок 3.10: Лівий боковий щиток жатки

Закривання бокових щитків жатки

Закрийте бокові щитки жатки, щоб захистити компоненти привода, шланги й електричні роз'єми від бруду та сміття.

1. Якщо боковий щиток повністю відкрито й зафіксовано за жаткою, розблокуйте замок (A), щоб вивільнити боковий щиток (B).

2. Проверніть боковий щиток жатки в напрямку до передньої частини жатки.

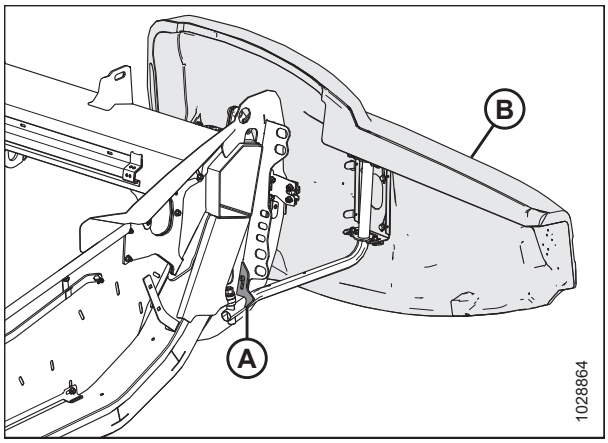

Рисунок 3.11: Лівий боковий щиток жатки

3. Закриваючи боковий щиток (A), переконайтеся, що він не торкається верхньої частини щитка зчеплення (B). Якщо потрібно виконати регулювання, див. розділ *Перевірка й регулювання бокових щитків жатки, стор. 46*.

   ВАЖЛИВО:

   Переконайтеся, що боковий щиток жатки **НЕ** тисне на алюмінієвий щиток зчеплення.

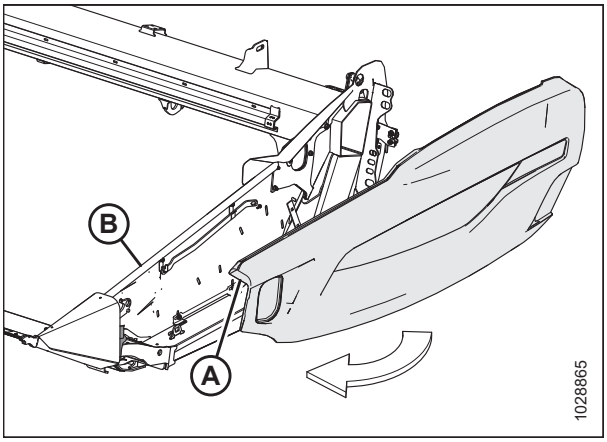

Рисунок 3.12: Лівий боковий щиток жатки

4. Установіть передню частину бокового щитка жатки за шарнірну накладку (B) і всередину конуса розподілювача.

5. Відкиньте боковий щиток жатки в закрите положення в напрямку (A). Сильним натисканням установіть двоступінчасту засувку (C).

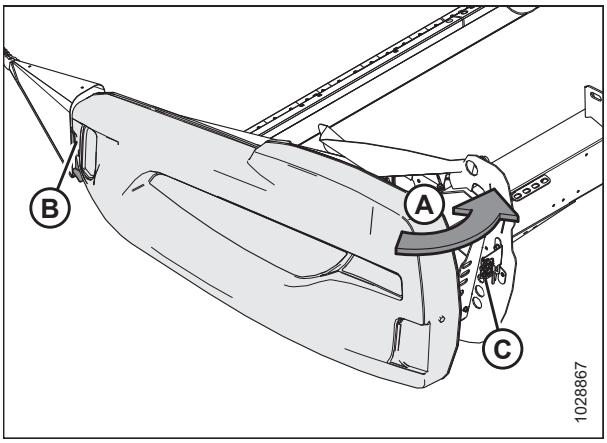

Рисунок 3.13: Лівий боковий щиток жатки

ВАЖЛИВО:

Щоб переконатися, що боковий щиток жатки заблокований, болт (A) має бути зчеплений із двоступінчастою засувкою (B), щоб запобігти відкриванню бокового щитка жатки під час її експлуатації. Якщо потрібно виконати регулювання, див. розділ *Перевірка й регулювання бокових щитків жатки, стор. 46*.

ПРИМІТКА:

Боковий щиток жатки зображено на рисунку прозорим для візуалізації засувки.

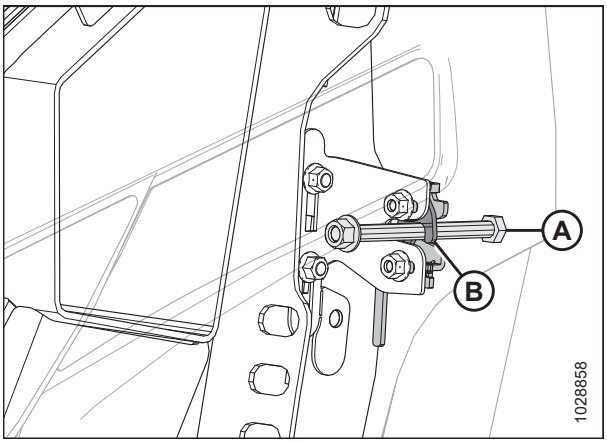

Рисунок 3.14: Двоступінчаста засувка

Перевірка й регулювання бокових щитків жатки

Бокові щитки жатки можуть деформуватися під впливом значних перепадів температур. Щоб компенсувати такі зміни розмірів, передбачено можливість регулювання положення бокового щитка жатки.

НЕБЕЗПЕЧНО

Щоб запобігти тілесним ушкодженням або смерті через неочікуваний запуск машини, завжди зупиняйте двигун і виймайте ключ із замка запалювання, перш ніж залишати сидіння оператора з будь-якої причини.

1. Вимкніть двигун і витягніть ключ із замка запалювання.

   ВАЖЛИВО:

   Переконайтеся, що боковий щиток жатки **НЕ** тисне на алюмінієвий щиток зчеплення.

2. Виміряйте зазор (A) між боковим щитком жатки (B) і щитком зчеплення (C). Він має становити 1–3 мм (1/16–1/8 дюйма).

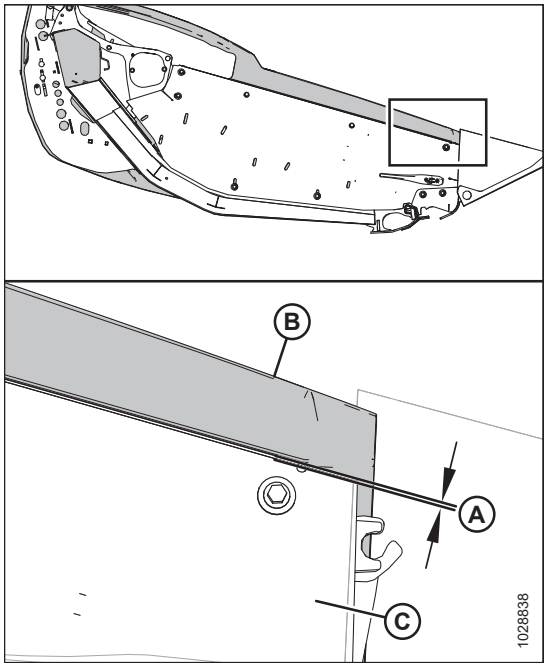

Рисунок 3.15: Зазор між боковим щитком жатки та щитком зчеплення

3. Якщо зазор між боковим щитком жатки та щитком зчеплення недостатній, відрегулюйте опорний кронштейн (A) згідно з наведеними нижче інструкціями:

   a. Ослабте болти (B).

   b. Перемістіть опорний кронштейн (A) угору або вниз для досягнення необхідного зазору.

   c. Знову затягніть кріплення.

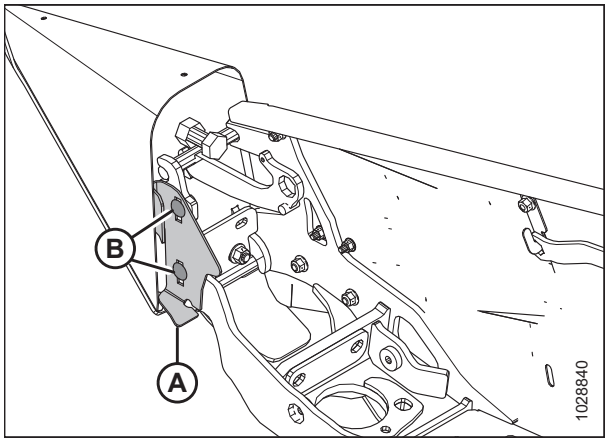

Рисунок 3.16: Опорний кронштейн бокового щитка жатки

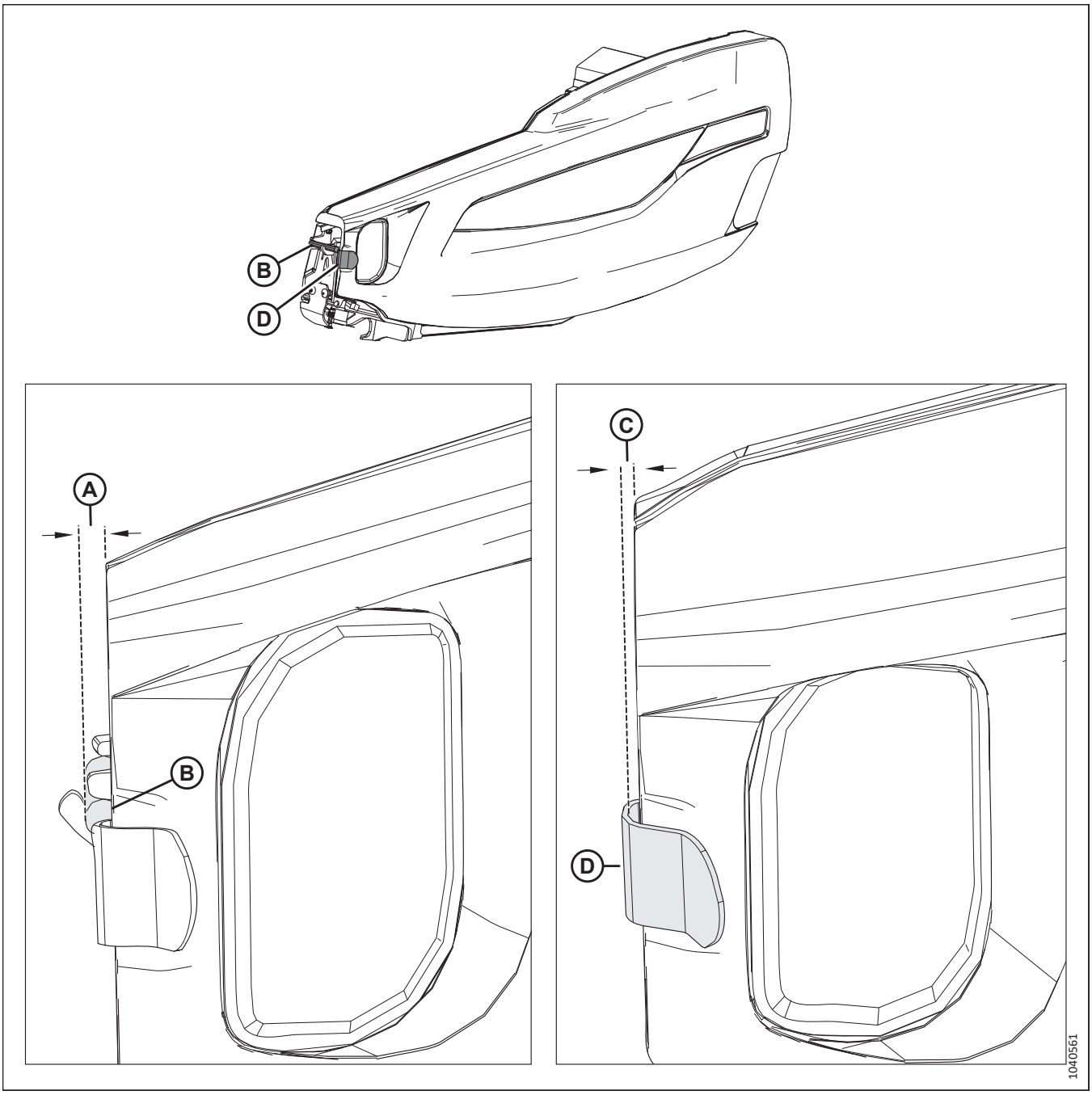

Рисунок 3.17: Специфікації зазору в передній частині бокового щитка

4. Виміряйте зазор (A) між передньою частиною бокового щитка жатки та штифтом (B). Зазор має становити 8–18 мм (1/32–11/16 дюймів)

5. Виміряйте зазор (C) між передньою частиною бокового щитка жатки й опорним кронштейном (D). Зазор має становити 6–10 мм (1/4–3/8 дюймів).

6. Якщо зазори в передній частині бокового щитка недостатні, відрегулюйте положення шарнірного важеля (A) згідно з наведеними нижче інструкціями:
   a. Ослабте чотири гайки (B).
   b. Посуньте кронштейни (C) і шарнірний важіль (A) у поздовжньому положенні для досягнення правильного зазору.
   c. Знову затягніть кріплення.

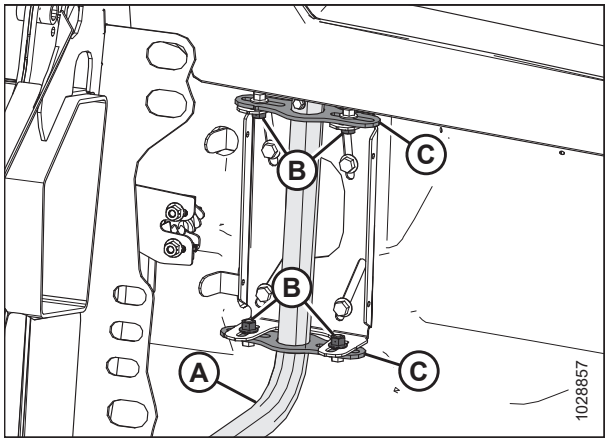

Рисунок 3.18: Лівий боковий щиток жатки

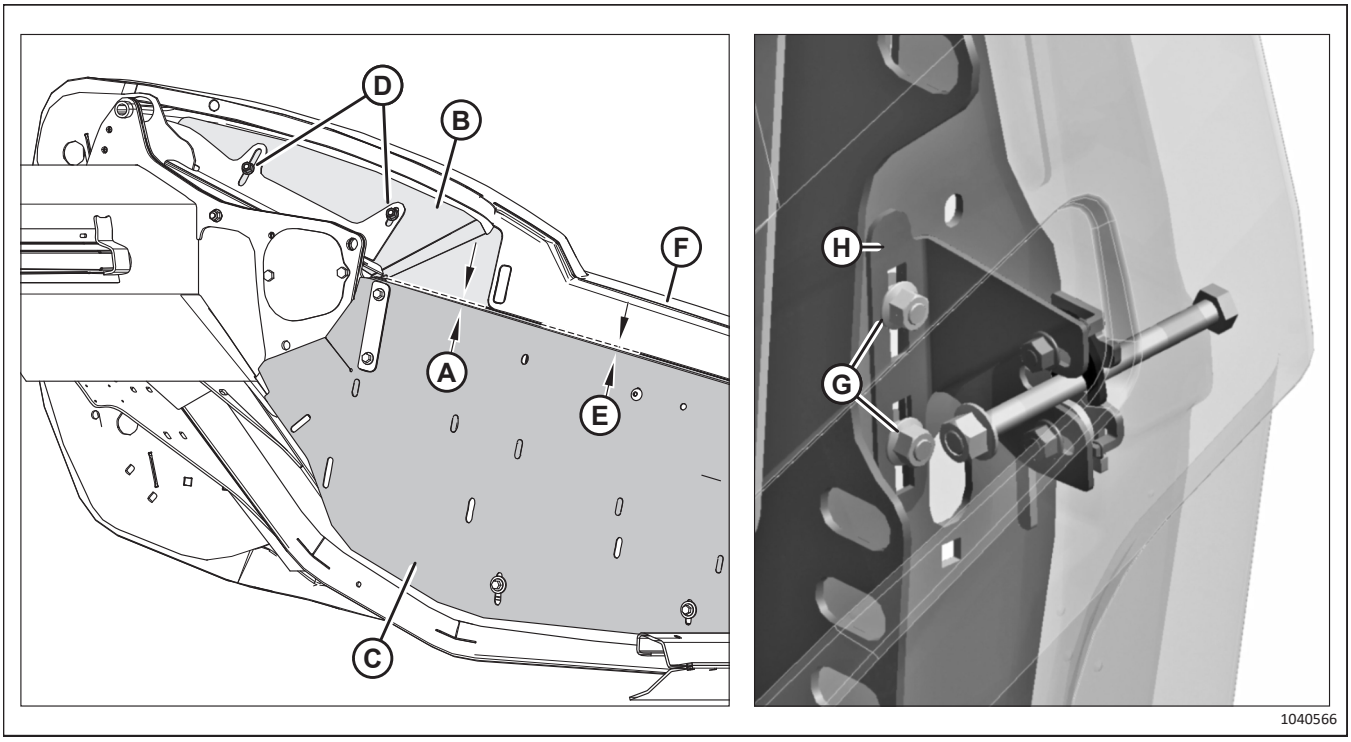

Рисунок 3.19: Специфікація зазору між щитком підголівника та торцевою панеллю

7. Виміряйте зазор (A) між щитком підголівника (B) і торцевою панеллю (C). Зазор має становити не менше 3 мм (1/8 дюйма). Щоб відрегулювати зазор, ослабте дві гайки (D), перемістіть панель підголівника (B) і затягніть гайки (D).

8. Виміряйте зазор (E) між торцевою панеллю (C) та боковим щитком (F). Зазор має становити 1–3 мм (1/16–1/8 дюйма). Щоб відрегулювати зазор, ослабте дві гайки (G), зсуньте кронштейн (H) вгору або вниз і затягніть гайки.

   ПРИМІТКА:

   Переконайтеся, що боковий щиток **НЕ** тисне на панель підголівника (B).

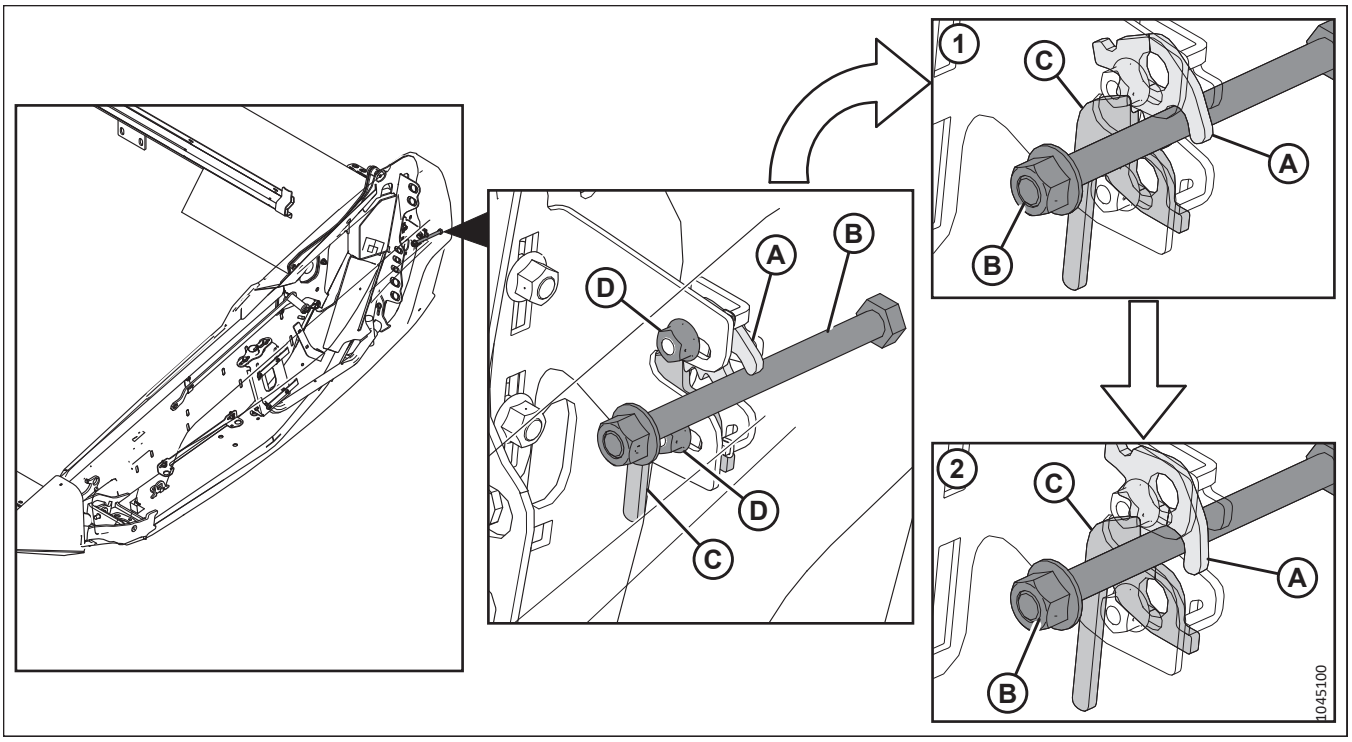

Рисунок 3.20: Двоступінчаста засувка бокового щитка

1 —Перший етап засувки бокового щитка
2 —Другий етап засувки бокового щитка

Коли боковий щиток закритий, засувка (A) має бути зчеплена з болтом (B). Коли боковий щиток повністю закритий, двоступінчаста засувка (A) зчеплюється з важелем (C), щоб зафіксувати болт бокового щитка (B). Переконайтеся, що засувка бокового щитка працює належним чином, виконавши кроки *9, стор. 49*–*11, стор. 49*.

9. Закрийте боковий щиток. Переконайтеся, що болт (B) зчеплений із засувкою (A).
10. Негайно натисніть, щоб відкрити засувку.
11. Спробуйте відкрити боковий щиток.
    - Якщо боковий щиток можна відкрити частково, але **НЕ** повністю, засувка розташована належним чином.
    - Якщо боковий щиток можна відкрити повністю, ослабте гайки (D), перемістіть засувку уздовж прорізів, а потім знову затягніть гайки. Повторіть кроки *9, стор. 49*–*11, стор. 49*.

12. Переконайтеся, що болт (A) затягнутий. Якщо потрібно виконати регулювання, затягуйте гайку (B), доки під нею не зникне зазор.

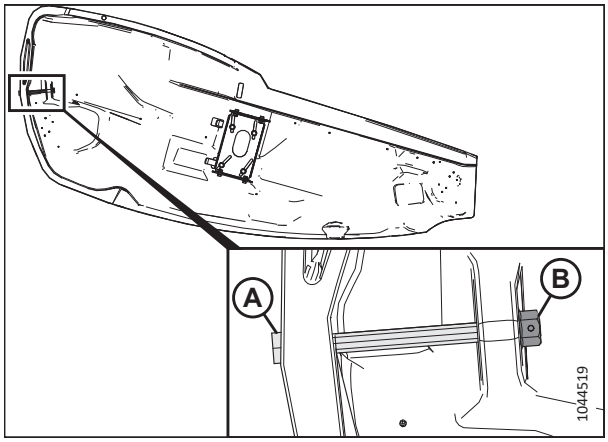

Рисунок 3.21: Болт бокового щитка

Знімання бокових щитків жатки

Зніміть бокові щитки щоб збільшити доступ до компонентів всередині.

НЕБЕЗПЕЧНО

Щоб запобігти тілесним ушкодженням або смерті через неочікуваний запуск машини, завжди зупиняйте двигун і виймайте ключ із замка запалювання, перш ніж залишати сидіння оператора з будь-якої причини.

1. Вимкніть двигун і витягніть ключ із замка запалювання.
2. Повністю відкрийте боковий щиток жатки. Див. інструкції в розділі *Відкривання бокових щитків жатки, стор. 43*.
3. Зафіксуйте засувку (A), щоб запобігти руху бокового щитка.
4. Викрутіть самонарізний гвинт (B).
5. Посуньте боковий щиток жатки вгору та зніміть його з шарнірного важеля (C).
6. Приберіть боковий щиток жатки вбік.

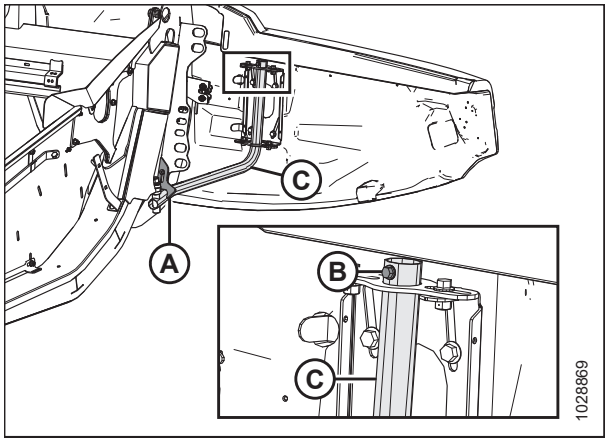

Рисунок 3.22: Лівий боковий щиток жатки

Установлення бокових щитків жатки

Щоб переконатися, що бокові щитки встановлено правильно, дотримуйтеся наведеної тут процедури.

1. Вимкніть двигун і витягніть ключ із замка запалювання.

2. Одягніть боковий щиток жатки на шарнірний важіль (C) і плавно посуньте його вниз.

   ВАЖЛИВО:

   Переконайтеся, що боковий щиток жатки **НЕ** тисне на алюмінієвий щиток зчеплення.

3. Закрутіть самонарізний гвинт (B). Затягніть гвинт із крутним моментом 7 Н·м (5,2 фунт-сила-фута [62 фунт-сила-дюйми]).

4. Розблокуйте засувку (A), щоб забезпечити можливість руху бокового щитка жатки.

5. Закрийте боковий щиток жатки. Див. інструкції в розділі *Закривання бокових щитків жатки, стор. 44*.

   ПРИМІТКА:

   Бокові щитки жатки можуть деформуватися під впливом значних перепадів температур. Щоб компенсувати такі зміни, передбачено можливість регулювання положення бокового щитка жатки. Інструкції див. у розділі *Перевірка й регулювання бокових щитків жатки, стор. 46*.

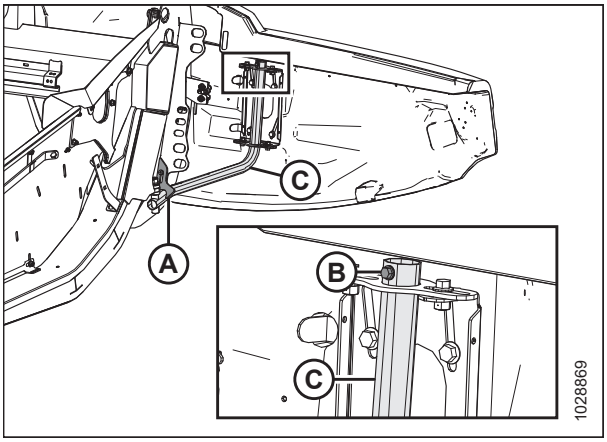

Рисунок 3.23: Лівий боковий щиток жатки

3.2.4 Кришка привода мотовила

Кришка привода мотовила захищає компоненти привода мотовила від бруду та засмічень.

Демонтаж кришки привода мотовила

Зніміть кришку привода мотовила для обслуговування компонентів привода мотовила.

НЕБЕЗПЕЧНО

Щоб запобігти травмам або смерті через неочікуваний запуск машини, завжди зупиняйте двигун і виймайте ключ із замка запалювання, перш ніж залишати сидіння оператора з будь-якої причини.

НЕБЕЗПЕЧНО

Переконайтеся, що в зоні проведення робіт відсутні сторонні особи.

1. Запустіть двигун.

2. Установіть мотовило в крайньому передньому положенні.

3. Опустіть жатку.

4. Вимкніть двигун і витягніть ключ із замка запалювання.

5. Поверніть пружинну засувку (A) й розташуйте її над задньою пластиною.

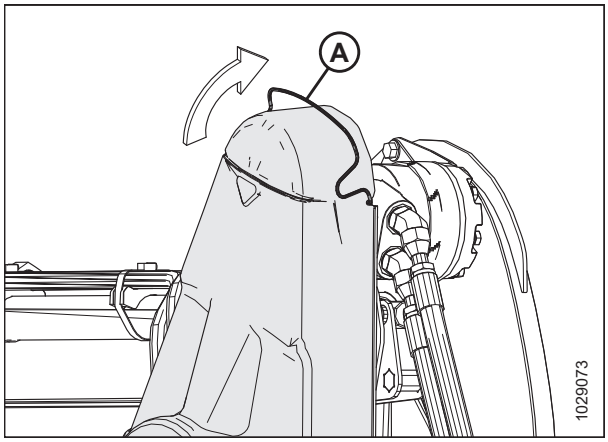

Рисунок 3.24: Верхня кришка привода

6. Відкріпіть верхню кришку (A) від нижньої кришки в розташуваннях (B) і зніміть верхню кришку. Не чіпайте два затискачі, які утримують нижню кришку.

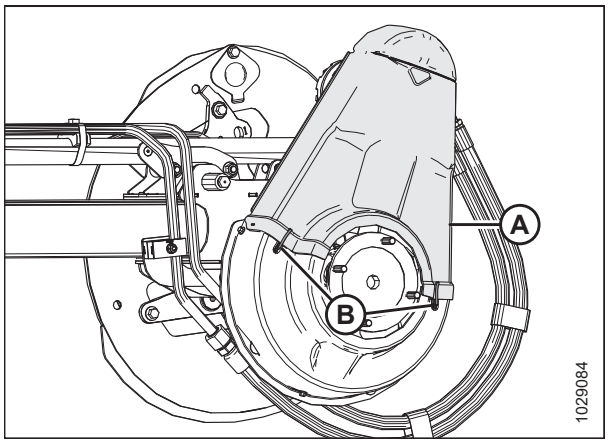

Рисунок 3.25: Верхня кришка привода

7. За потреби зніміть нижню кришку (B), відкрутивши три болти (A).

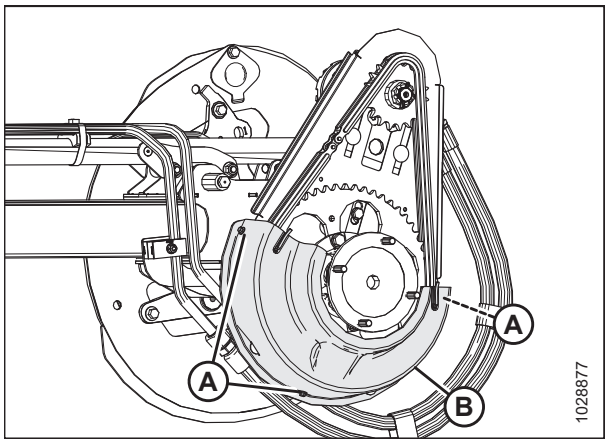

Рисунок 3.26: Нижня кришка привода

Установка кришки привода мотовила

Кришка привода мотовила захищає компоненти привода від засмічень і несприятливих погодних умов. **НЕ** експлуатуйте жатку, якщо не встановлено кришку привода мотовила.

НЕБЕЗПЕЧНО

Щоб запобігти травмам або смерті через неочікуваний запуск машини, завжди зупиняйте двигун і виймайте ключ із замка запалювання, перш ніж залишати сидіння оператора з будь-якої причини.

1. Вимкніть двигун і витягніть ключ із замка запалювання.
2. Установіть нижню кришку (B) (якщо її було раніше знято) на привод мотовила.
3. Закріпіть кришку трьома болтами (A).

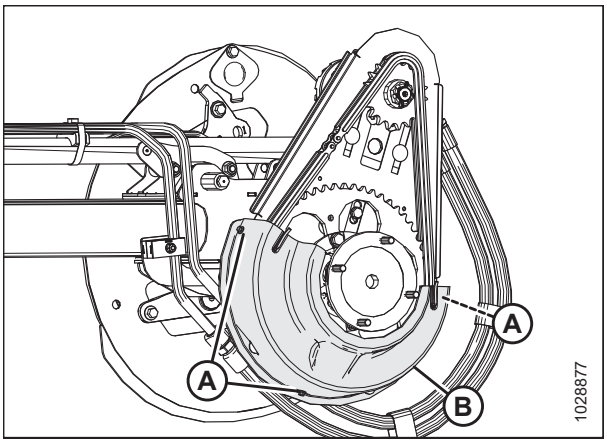

Рисунок 3.27: Нижня кришка привода

4. Установіть верхню кришку (A) на привод мотовила.
5. Закріпіть кришку двома затискачами (B) на нижній кришці.

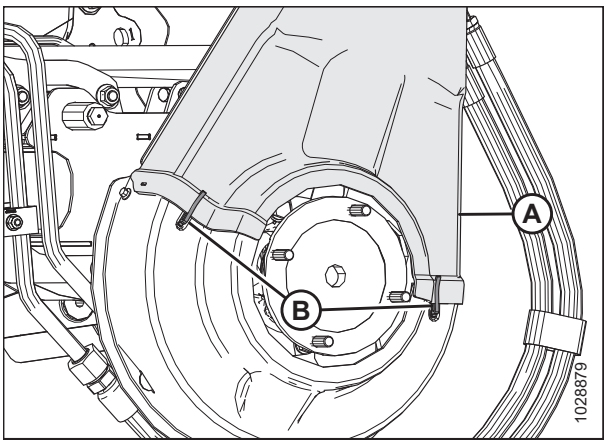

Рисунок 3.28: Верхня кришка привода

6. Поверніть пружинну засувку (A) донизу, щоб зафіксувати верхню кришку на приводі мотовила. Переконайтеся, що V-подібна петля (C) спрямована вниз, а кінець пружини залишається вставленим в отвір у задній пластині (B) з обох боків привода мотовила.

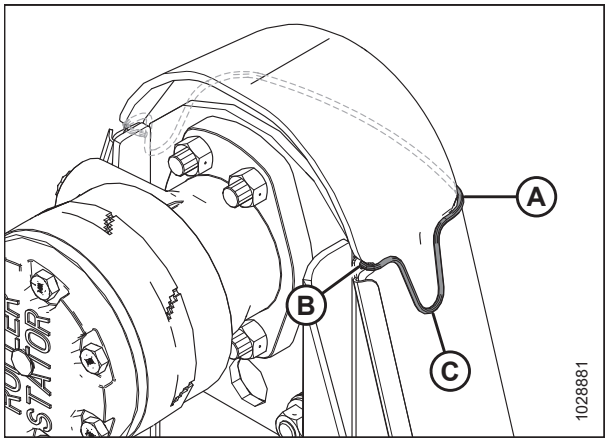

Рисунок 3.29: Привод мотовила

3.2.5 Гнучка кришка з’єднувального механізму

Для захисту механізму балансу крила жатки від сміття й атмосферних опадів на рамі жатки встановлено пластмасові кришки.

Зняття внутрішніх кришок гнучкого з’єднувального механізму

Зніміть кришки гнучкого з’єднувального механізму, щоб отримати доступ до механізму балансу крила жатки або гідравлічних ліній.

НЕБЕЗПЕЧНО

Щоб запобігти травмам або смерті через неочікуваний запуск машини, завжди зупиняйте двигун і виймайте ключ із замка запалювання, перш ніж залишати сидіння оператора з будь-якої причини.

НЕБЕЗПЕЧНО

Переконайтеся, що в зоні проведення робіт відсутні сторонні особи.

1. Опустіть жатку.
2. Вимкніть двигун і витягніть ключ із замка запалювання.
3. Вийміть шпильку (A) та штифт із кільцем (B), які утримують кришку гнучкого з’єднувального механізму (C) на задній трубі.
4. Посуньте гнучку кришку з’єднувального механізму (C) всередину, а потім підніміть її та зніміть.

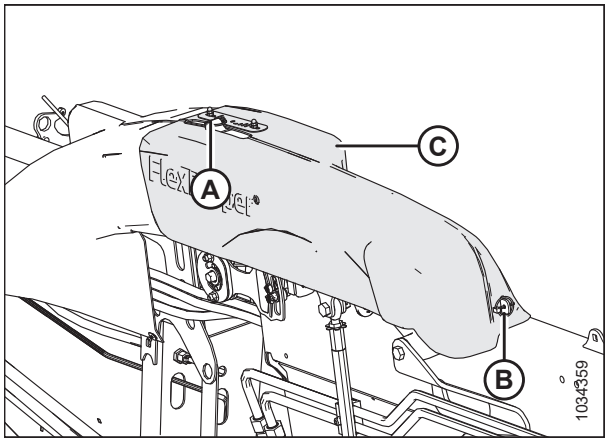

Рисунок 3.30: Внутрішня гнучка кришка з’єднувального механізму — лівий бік

Установлення внутрішніх кришок гнучкого з'єднувального механізму

Внутрішні гнучкі кришки з'єднувальних механізмів захищають механізм балансу крила жатки від засмічень та несприятливих погодних умов. Вони кріпляться до жатки за допомогою штифтів.

НЕБЕЗПЕЧНО

Щоб запобігти тілесним ушкодженням або смерті через неочікуваний запуск машини, завжди зупиняйте двигун і виймайте ключ із замка запалювання, перш ніж залишати сидіння оператора з будь-якої причини.

1. Вимкніть двигун і витягніть ключ із замка запалювання.
2. Опустіть гнучку кришку з'єднувального механізму (A) на з'єднувальний механізм. Переконайтеся, що пази (B) суміщаються з виступами (C) і (D).
3. Посуньте гнучку кришку з'єднувального механізму назовні, щоб виступ (D) опинився за пазом.

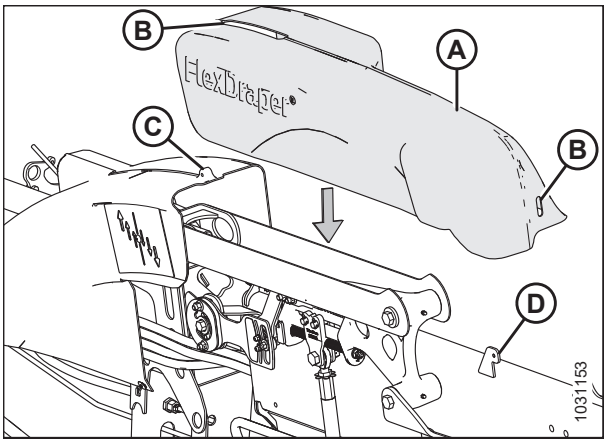

Рисунок 3.31: Внутрішня гнучка кришка з'єднувального механізму — лівий бік

4. Закріпіть кришку гнучкого з'єднувального механізму (C) за допомогою шпильки (A) і штифта з кільцем (B).

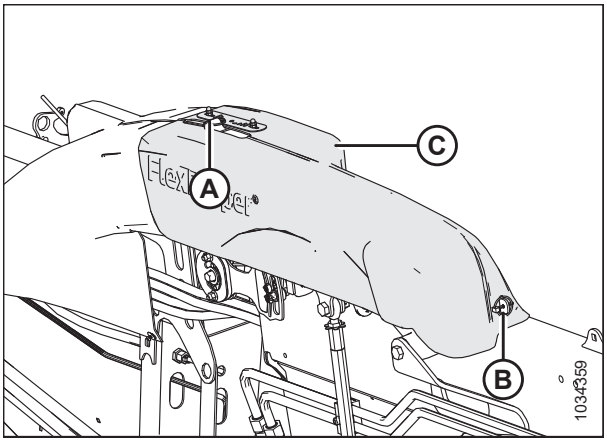

Рисунок 3.32: Внутрішня гнучка кришка з'єднувального механізму — лівий бік

Знімання зовнішніх гнучких кришок з'єднувальних механізмів

Зніміть гнучкі кришки з'єднувальних механізмів, щоб отримати доступ до механізму балансу крила жатки або гідравлічних ліній.

НЕБЕЗПЕЧНО

Щоб запобігти травмам або смерті через неочікуваний запуск машини, завжди зупиняйте двигун і виймайте ключ із замка запалювання, перш ніж залишати сидіння оператора з будь-якої причини.

НЕБЕЗПЕЧНО

Переконайтеся, що в зоні проведення робіт відсутні сторонні особи.

1. Опустіть жатку.
2. Вимкніть двигун і витягніть ключ із замка запалювання.
3. **Жатки FD245, FD250 і FD261:** Викрутіть гвинти (A) і гайки (не зображено), за допомогою яких центральна кришка (B) з'єднувального механізму кріпиться до кронштейна (не зображено).
4. **Жатки FD245, FD250 і FD261:** Викрутіть штифт (C). Зніміть кришку, піднявши її вгору й розташувавши над виступами рами.

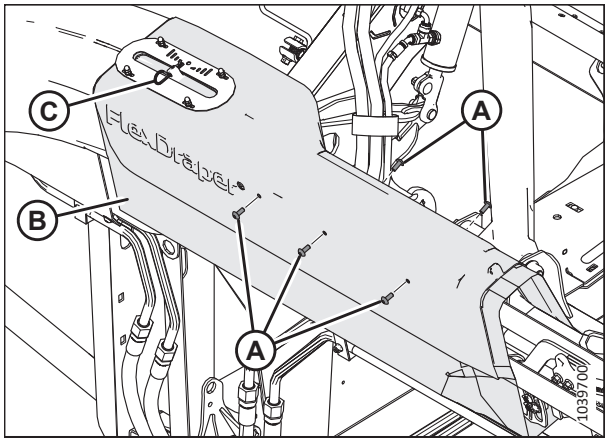

Рисунок 3.33: Центральна кришка з'єднувального механізму — тільки для жаток FD245, FD250 і FD261

5. Зніміть кришку з'єднувального механізму, як описано нижче:
   a. Викрутіть гвинт (A). Гайку інтегровано в затискач гідравлічної лінії.
   b. Викрутіть гвинт (B) і гайку (не зображено).

      ПРИМІТКА:

      Гайка Nyloc вкручується в шестигранну комірку в затискачі гідравлічної лінії. Її можна викрутити.

   c. Викрутіть гвинт (C) і шестигранну гайку.
   d. Підніміть кришку з ручки блокування крила.

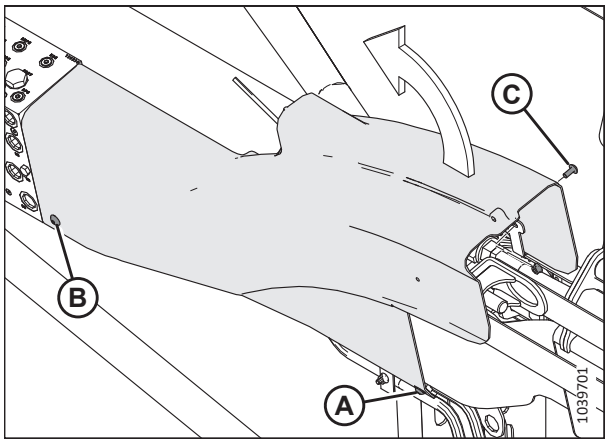

Рисунок 3.34: Зовнішня кришка з'єднувального механізму

Установлення зовнішніх кришок гнучкого з'єднувального механізму

Гнучкі кришки з'єднувальних механізмів захищають механізм балансу крила жатки від засмічень та несприятливих погодних умов.

НЕБЕЗПЕЧНО

Щоб запобігти тілесним ушкодженням або смерті через неочікуваний запуск машини, завжди зупиняйте двигун і виймайте ключ із замка запалювання, перш ніж залишати сидіння оператора з будь-якої причини.

1. Вимкніть двигун і витягніть ключ із замка запалювання.

2. Розташуйте ліву зовнішню кришку з’єднувального механізму так, щоб отвір (A) перебував над замком крила.

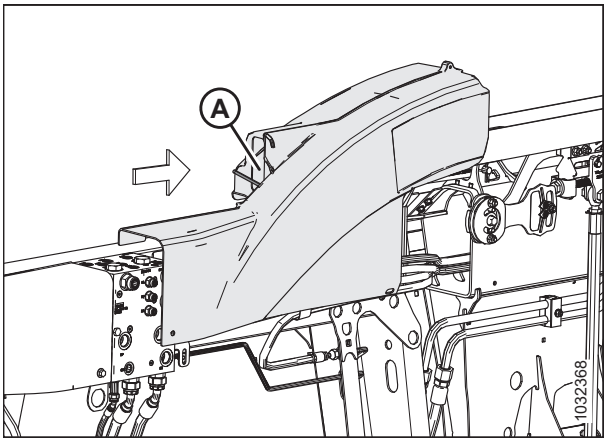

Рисунок 3.35: Ліва кришка з’єднувального механізму — задня частина жатки

3. Розташуйте кришку позаду кронштейна (A) виїмкою на задній трубі й сумістіть кінець так, щоб він перебував на одному рівні з клапанною коробкою (B).

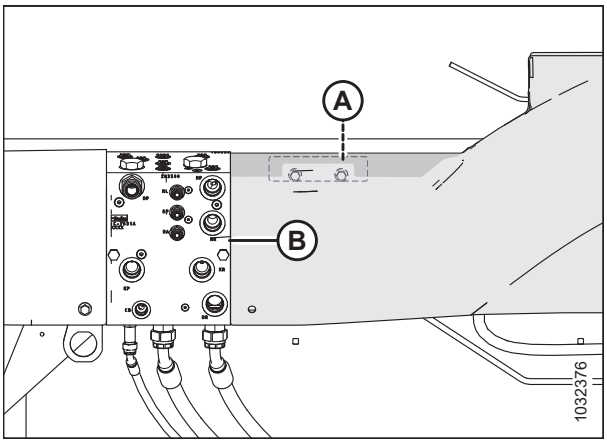

Рисунок 3.36: Ліва кришка з’єднувального механізму — задня частина жатки

4. Закріпіть зовнішню кришку з’єднувального механізму згідно з наведеними нижче інструкціями.
   a. Закрутіть гвинт (A) і гайку Nyloc (B). Гайка вкручується в шестигранну комірку в затискачі гідравлічної лінії.
   b. Закрутіть гвинт (C). Гайку інтегровано в кронштейн.
   c. Закрутіть гвинт (D) і шестигранну гайку (E), щоб закріпити передню частину кришки на кронштейні.

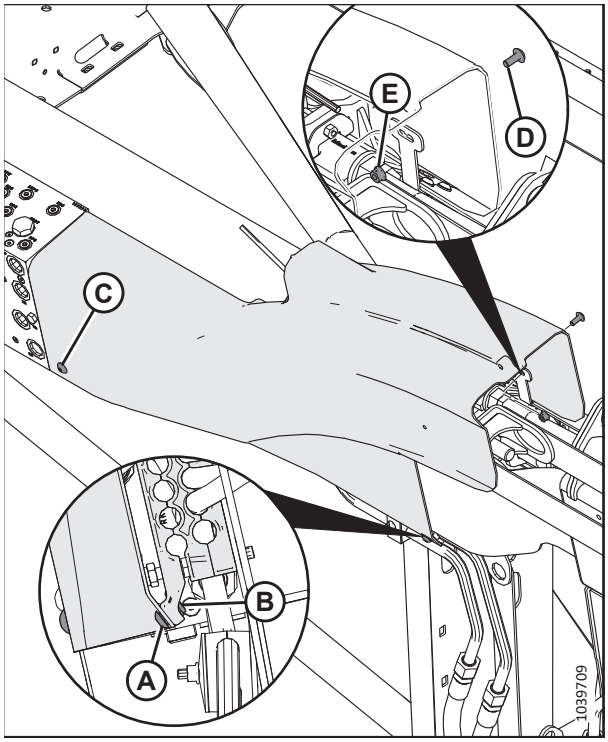

Рисунок 3.37: Зовнішня кришка з’єднувального механізму — задня частина жатки

5. **Жатки FD245, FD250 і FD261:** Розмістіть центральну кришку з’єднувального механізму (B) над кронштейном гнучкого з’єднувального механізму та зовнішньою кришкою з’єднувального механізму.
6. **Жатки FD245, FD250 і FD261:** Вкрутіть гвинти (A) і гайки (не зображено), за допомогою яких центральна кришка (B) з’єднувального механізму кріпиться до кронштейна.
7. **Жатки FD245, FD250 і FD261:** Установіть штифт (C) через отвір у виступі, що міститься поруч з індикатором гнучкості.

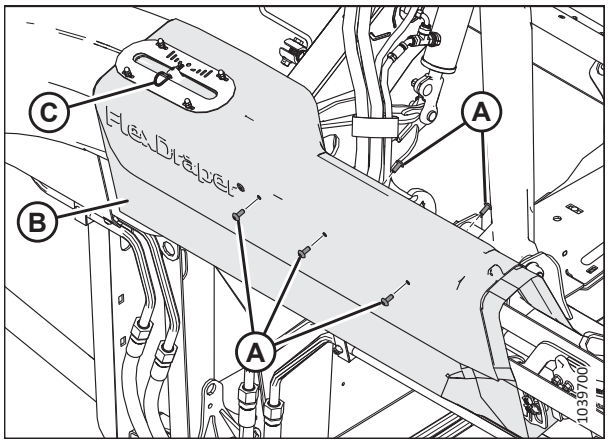

Рисунок 3.38: Центральна кришка з’єднувального механізму — тільки для жаток FD245, FD250 і FD261

3.2.6 Щоденна перевірка під час запуску

Проводьте ці перевірки щодня до початку експлуатації машини.

УВАГА

- **Переконайтеся, що поруч немає сторонніх осіб. Не дозволяйте дітям наближатися до машин та обладнання. Обійдіть машину довкола та переконайтеся, що нікого немає на ній, під нею та поблизу.**
- **Слід одягати тільки щільно прилягаючий одяг і захисне взуття з неслизькою підошвою.**
- **Приберіть потенційно небезпечні предмети з машини та зони навколо неї.**
- **Візьміть із собою захисний одяг та засоби індивідуального захисту, які можуть знадобитися протягом усього дня. НЕ ризикуйте. Можуть знадобитися засоби індивідуального захисту, як-от каска, захисні окуляри, надміцні рукавички, респіратор або фільтруюча маска, а також одяг для роботи в умовах підвищеної вологості.**

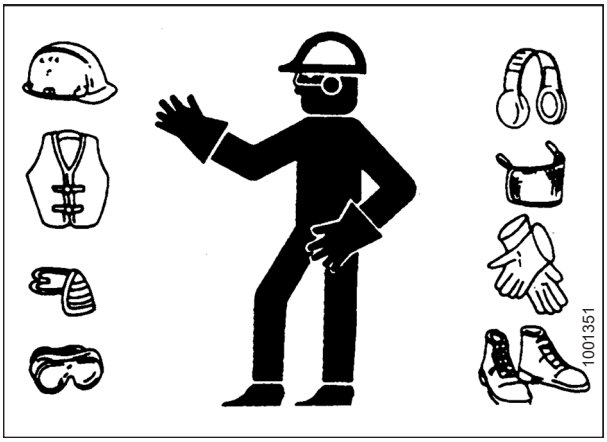

Рисунок 3.39: Засоби захисту

- **Забезпечте захист від шуму. Використовуйте відповідні засоби, як-от навушники або затички для вух, для захисту від неприйнятного або некомфортного рівня шуму.**

Перш ніж запускати машину, проведіть перевірки згідно з наведеними нижче інструкціями.

1. Перевірте машину на предмет течі, а також відсутності, пошкодження чи неналежної роботи будь-яких деталей.

   ВАЖЛИВО:

   Під час перевірки на наявність течі рідин під тиском дотримуйтеся відповідної процедури. Інструкції див. у розділі *4.2.5 Перевірка гідравлічних шлангів і трубопроводів, стор. 579*.

2. Очистьте всі ліхтарі та відбивачі на машині.

3. Виконайте всі щоденні процедури технічного обслуговування. Інструкції див. у розділі *4.2.1 Графік/відомість технічного обслуговування, стор. 574*.

3.3 Період обкатки

Протягом перших 50 годин роботи певні системи на жатці вимагатимуть додаткової уваги. Дотримуйтеся наведеної нижче процедури для продовження строку служби жатки.

ПРИМІТКА:

Будьте особливо пильними, поки ще не звикли до роботи з новою жаткою.

НЕБЕЗПЕЧНО

Перш ніж шукати причини незвичних звуків або намагатися усунути несправності, потрібно зупинити двигун і вийняти ключ із замка запалювання.

НЕБЕЗПЕЧНО

Переконайтеся, що в зоні проведення робіт відсутні сторонні особи.

Після першого приєднання жатки до комбайна виконайте наведені нижче дії.

1. Попрацюйте на машині протягом п’яти хвилин на малій швидкості руху мотовила, полотен і ножів. **З МІСЦЯ ОПЕРАТОРА** стежте за перешкодами, визначаючи їх візуально й на слух.

   ПРИМІТКА:

   Мотовила й бокові полотна не працюватимуть до повного заповнення ліній гідравлічною оливою.

2. Виконайте всі завдання, зазначені в розділі *4.2.2 Перевірка під час обкатки, стор. 577*.

3.4 Вимкнення комбайна

Перш ніж залишити сидіння оператора з будь-якої причини, вимкніть комбайн.

НЕБЕЗПЕЧНО

Щоб запобігти травмам або смерті через неочікуваний запуск машини, завжди зупиняйте двигун і виймайте ключ із замка запалювання, перш ніж залишати сидіння оператора з будь-якої причини.

НЕБЕЗПЕЧНО

Переконайтеся, що в зоні проведення робіт відсутні сторонні особи.

Щоб вимкнути комбайн, дотримуйтеся наведених нижче інструкцій.

1. Припаркуйте комбайн на рівній поверхні.
2. Повністю опустіть жатку.
3. Установіть усі важелі керування в положення NEUTRAL (Нейтральне) або PARK (Парковка).
4. Відключіть привод жатки.
5. Опустіть і повністю втягніть мотовило.
6. Вимкніть двигун і витягніть ключ із замка запалювання.
7. Дочекайтеся повного зупинення руху машини.

3.5 Органи керування в кабіні

Керування жаткою здійснюється з кабіни комбайна.

НЕБЕЗПЕЧНО

Переконайтеся, що в зоні проведення робіт відсутні сторонні особи.

Для отримання інструкцій див. посібник з експлуатації комбайна, щоб дізнатися, де знаходяться органи керування в кабіні:

- Керування ввімкненням/вимкненням жатки
- Висота жатки
- Кут жатки
- Швидкість руху відносно землі
- Швидкість мотовила
- Висота мотовила
- Поздовжнє положення мотовила

Перелік інтегрованих функцій і даних датчиків, доступних для комбайнів Case і New Holland, див. у розділі*3.5.1 Інтегровані елементи керування жатки — комбайни Case і New Holland, стор. 61*.

Щоб відобразити елементи керування для комбайнів серії CLAAS, перейдіть до розділу *3.5.5 Елементи керування в кабіні CLAAS, стор. 68*.

Щоб відобразити елементи керування для комбайнів John Deere серії X9, перейдіть до розділу *3.5.6 Елементи керування в кабіні John Deere — серії X9 і S7, стор. 75*.

3.5.1 Інтегровані елементи керування жатки — комбайни Case і New Holland

Сумісні з комплектом інтеграції комбайни можуть керувати функціями жатки за допомогою багатофункціональної ручки керування та спостерігати за станом датчиків на дисплеях.

Таблиця 3.1 Інтегровані функції жатки

	Функція жатки	Тип інтеграції	Багатофункціональний важіль керування
Функція	Переміщення мотовила вниз	Елемент керування комбайна	Переміщення мотовила вниз
	Переміщення мотовила вгору	Елемент керування комбайна	Переміщення мотовила вгору
	Переміщення мотовила назад	Елемент керування комбайна	Переміщення мотовила назад
	Переміщення мотовила вперед	Елемент керування комбайна	Переміщення мотовила вперед
	Швидкість мотовила	Елемент керування комбайна	Регулятор швидкості мотовила
	Нахил жатки назад	Елемент керування комбайна	Зміщення + переміщення мотовила назад
	Нахил жатки вперед	Елемент керування комбайна	Зміщення + переміщення мотовила вперед
	Втягування контурних коліс	Елемент керування комбайна	Зміщення + переміщення мотовила вгору
	Висування контурних коліс	Елемент керування комбайна	Зміщення + переміщення мотовила вниз
	Швидкість бокового полотна	Елемент керування комбайна	Визначено користувачем
	Підсвічування стерні	Елемент керування комбайна	Польові ліхтарі
Датчик	Автоматичний контроль висоти жатки	Дисплей	—
	Положення підіймання мотовила	Дисплей	—
	Поздовжнє положення мотовила	Дисплей	—
	Швидкість мотовила	Дисплей	—
	Положення колеса ContourMax	Дисплей	—

3.5.2 Керування швидкістю бокового полотна — комбайни Case IH

Швидкість бічного ременя можна регулювати на сенсорному дисплеї з кабіни. Жатка має бути налаштована на інтегроване управління (стандартно для моделей, випущених у 2024 році та пізніше), а комбайн повинен мати

програмне забезпечення версії 36.4 або вище. Для комбайнів і жаток, які не відповідають вимогам, необхідно використовувати звичайний регулятор швидкості полотна.

НЕБЕЗПЕЧНО

Переконайтеся, що в зоні проведення робіт відсутні сторонні особи.

ПРИМІТКА:

З моменту публікації цього документа в елементи керування та дисплей комбайна могли бути внесені зміни. Для отримання найактуальнішої інформації див. посібник з експлуатації комбайна.

1. Виберіть вкладку HEAD 1 (Жатка 1) (A).

   ПРИМІТКА:

   Щоб знайти вкладку HEAD 1 (Жатка 1), можливо, доведеться скористатися бічними стрілками (B).

2. Знайдіть поле HEADER SUB TYPE (Підтип жатки) (C).

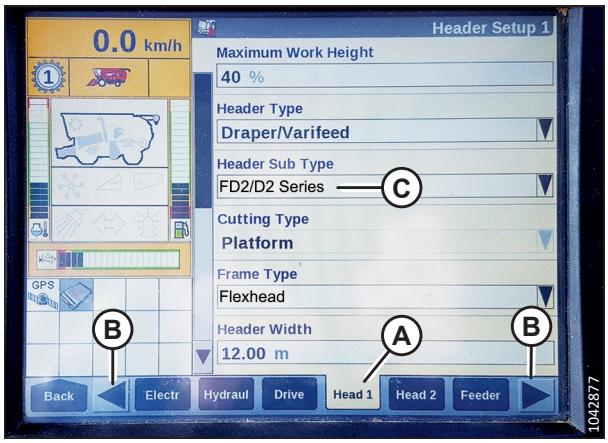

Рисунок 3.40: Дисплей комбайна Case IH

3. У полі HEADER SUB TYPE (Підтип жатки) виберіть:

   - Якщо встановлено програмне забезпечення версії 36.4.X.X або пізнішої, виберіть СЕРІЮ FD2/D2 (A).

     ПРИМІТКА:

     Вибір СЕРІЇ FD2/D2 оптимізує продуктивність АННС на жатках FlexDraper® серії FD2.

   - Якщо встановлено версію програмного забезпечення, що **ПЕРЕДУЄ** версії 36.4.X.X, виберіть 2000 (B).

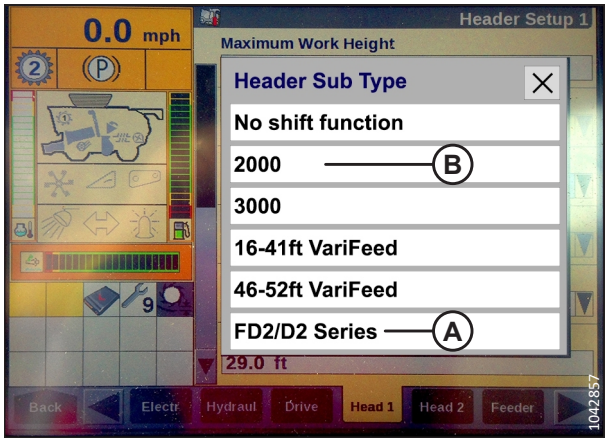

Рисунок 3.41: Дисплей комбайна Case IH

4. Використовуйте смугу прокручування (A), щоб перейти до поля LATERAL BELT
SPD (Швидкість бічного ременя) (B).

   ПРИМІТКА:

   Швидкість бічного ременя можна регулювати за допомогою бічних стрілок (C). Після регулювання швидкості ременя натисніть ENTER (D).

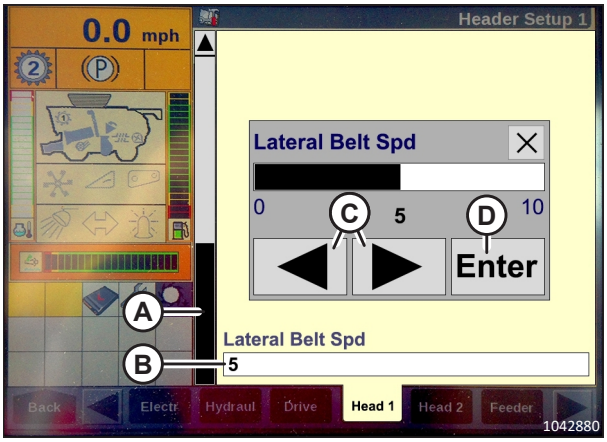

Рисунок 3.42: Дисплей комбайна Case IH

5. Перейдіть на вкладку RUN 4 (Запуск 4) (A).

6. У полі WORK CONDITION (Умови роботи) (B) виберіть AUTO-DEFAULT (АВТО за умовчанням).

   ПРИМІТКА:

   Швидкість бічного ременя можна відрегулювати, вибравши поле LATERAL BELT SPD (Швидкість бічного ременя) (C).

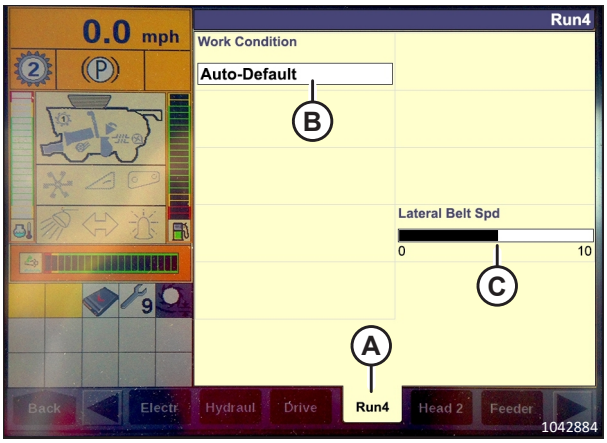

Рисунок 3.43: Дисплей комбайна Case IH

3.5.3 Функція заднього ходу мотовила — комбайни Case IH

Завдяки встановленню комплекту Case 91826802 на флагманських комбайнах Case IH можна забезпечити функцію заднього ходу мотовила разом із похилою камерою.

НЕБЕЗПЕЧНО

Переконайтеся, що в зоні проведення робіт відсутні сторонні особи.

ПРИМІТКА:

З моменту публікації цього документа в елементи керування та дисплей комбайна могли бути внесені зміни. Для отримання найактуальнішої інформації див. посібник з експлуатації комбайна.

1. Виберіть TOOLBOX (ПАНЕЛЬ ІНСТРУМЕНТІВ) (A) на головній сторінці.

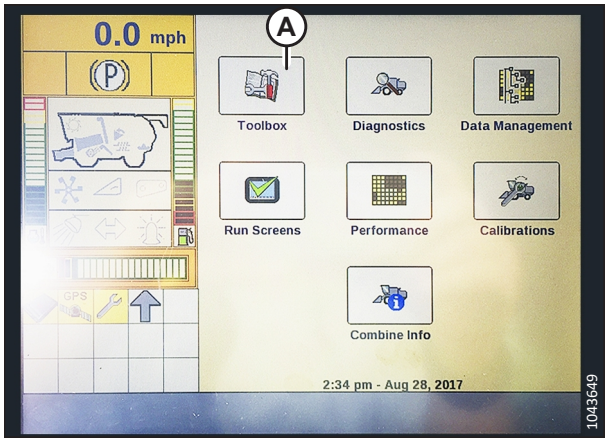

Рисунок 3.44: Дисплей комбайна Case IH

2. Виберіть вкладку HEAD 1 (Жатка 1) (A).

   ПРИМІТКА:

   Щоб знайти вкладку HEAD (Жатка) 1, можливо, доведеться скористатися бічними стрілками (B).

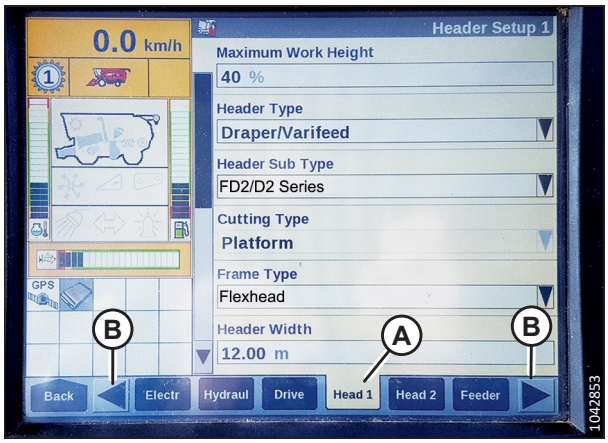

Рисунок 3.45: Дисплей комбайна Case IH

3. Знайдіть поле HEADER SUB TYPE (ТИП ПІДВУЗЛА ЖАТКИ).

4. Виберіть наступне значення в полі HEADER SUB TYPE (Підтип жатки):

   - Якщо встановлено програмне забезпечення версії 36.4.X.X або пізнішої, виберіть СЕРІЮ FD2/D2 (A).

     ПРИМІТКА:

     Вибір СЕРІЇ FD2/D2 оптимізує продуктивність АННС на жатках FlexDraper® серії FD2.

   - Якщо встановлено версію програмного забезпечення, що передує версії 36.4.X.X, виберіть **2000** (B).

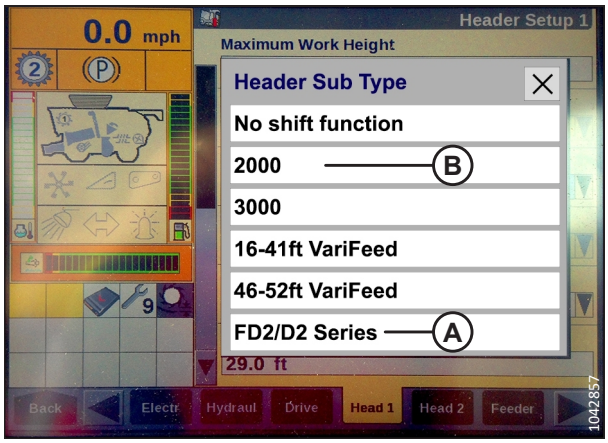

Рисунок 3.46: Дисплей комбайна Case IH

5. Поверніться на сторінку HEAD 1 (Жатка 1) і виберіть FLEXHEAD (FLEXHEAD жорстка) у розкривному меню (A) FRAME TYPE (Тип рами).

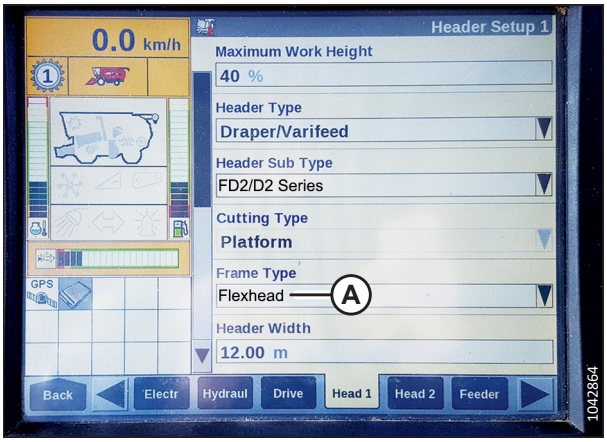

Рисунок 3.47: Дисплей комбайна Case IH

6. Виберіть вкладку HEAD 2 (ЖАТКА 2) (A).
7. У полі HEADER SENSORS (ДАТЧИКИ ЖАТКИ) (B) виберіть ENABLE (УВІМКНУТИ).
8. У полі HEADER PRESSURE FLOAT (ТИСК КОПІЮВАННЯ КОНТУРУ ҐРУНТУ ЖАТКОЮ) (C) виберіть NO (НІ).
9. У полі HEIGHT/TILT RESPONSE (Реакція на висоту/нахил) (D) виберіть значення FAST (Швидко).

   ПРИМІТКА:

   Поле AUTO HEADER LIFT (Автоматичний підйом жатки) (E) можна налаштувати за бажанням користувача.

10. Натисніть стрілку вниз (F), щоб перейти до наступної сторінки.
11. У полі HYDRAULIC REEL (Гідравлічне мотовило) (A) виберіть YES (Так).
12. У полі HYDRAULIC REEL REVERSE (Задній хід гідравлічного мотовила) (B) виберіть YES (Так).

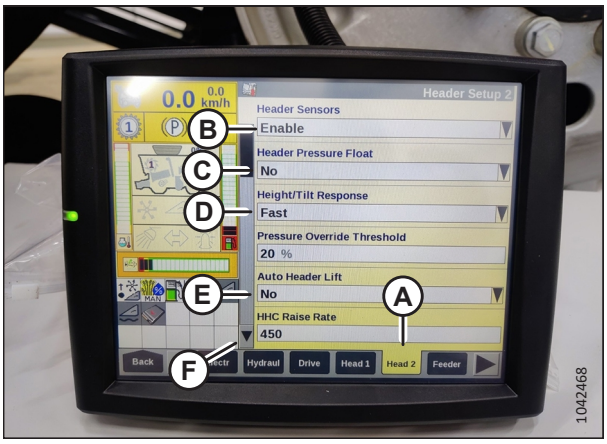

Рисунок 3.48: Дисплей комбайна Case IH



Рисунок 3.49: Дисплей комбайна Case IH

13. У полі OVERLAP MODE (Режим накладання) (A) виберіть значення MANUAL (Вручну).
14. У полі WORK WIDTH RESET (Скидання робочої ширини) (B) виберіть значення MANUAL (Вручну).



Рисунок 3.50: Дисплей комбайна Case IH

3.5.4 Функція заднього ходу мотовила — New Holland серії CR і CH

На комбайнах New Holland серії CR і CH можна налаштувати задній хід мотовила з похилою камерою.

НЕБЕЗПЕЧНО

Переконайтеся, що в зоні проведення робіт відсутні сторонні особи.

ПРИМІТКА:

З моменту публікації цього документа в елементи керування та дисплей комбайна могли бути внесені зміни. Для отримання найактуальнішої інформації див. посібник з експлуатації комбайна.

1. Виберіть TOOLBOX (ПАНЕЛЬ ІНСТРУМЕНТІВ) (A) на головній сторінці.



Рисунок 3.51: Дисплей комбайна New Holland

2. Виберіть вкладку HEAD 1 (Жатка 1) (A).

   ПРИМІТКА:

   Щоб знайти вкладку HEAD (Жатка) 1, можливо, доведеться скористатися бічними стрілками (B).



Рисунок 3.52: Дисплей комбайна New Holland

3. Знайдіть поле HEADER SUB TYPE (ТИП ПІДВУЗЛА ЖАТКИ).

4. Виберіть наступне значення у вікні HEADER SUB TYPE (Підтип жатки):

   - Якщо встановлено програмне забезпечення версії 36.4.X.X або пізнішої, виберіть СЕРІЮ FD2/D2 (A).

     ПРИМІТКА:

     Вибір СЕРІЇ FD2/D2 оптимізує продуктивність АННС на жатках FlexDraper® серії FD2.

   - Якщо встановлено версію програмного забезпечення, що передує версії 36.4.X.X, виберіть 80/90.

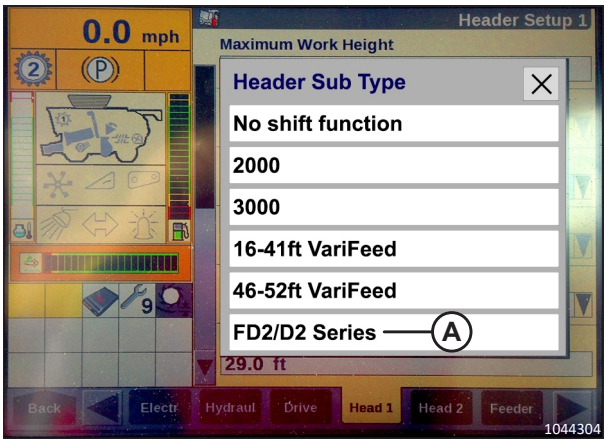

Рисунок 3.53: Дисплей комбайна New Holland

5. Поверніться на сторінку HEAD (Жатка) 1 і виберіть FLEXHEAD (FLEXHEAD жорстка) у розкривному меню (A) FRAME TYPE (Тип рами).

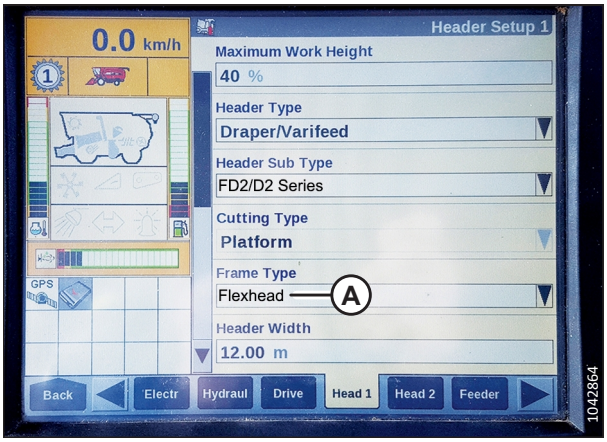

Рисунок 3.54: Дисплей комбайна New Holland

6. Виберіть вкладку HEAD 2 (ЖАТКА 2) (A).
7. У полі HEADER SENSORS (ДАТЧИКИ ЖАТКИ) (B) виберіть ENABLE (УВІМКНУТИ).
8. У полі HEADER PRESSURE FLOAT (ТИСК КОПІЮВАННЯ КОНТУРУ ҐРУНТУ ЖАТКОЮ) (C) виберіть NO (НІ).
9. У полі HEIGHT/TILT RESPONSE (Реакція на висоту/нахил) (D) виберіть значення FAST (Швидко).

   ПРИМІТКА:

   Поле AUTO HEADER LIFT (Автоматичний підйом жатки) (E) можна налаштувати за бажанням користувача.
10. Натисніть стрілку вниз (F), щоб перейти до наступної сторінки.
11. У полі HYDRAULIC REEL (Гідравлічне мотовило) (A) виберіть YES (Так).
12. У полі HYDRAULIC REEL REVERSE (Задній хід гідравлічного мотовила) (B) виберіть YES (Так).



Рисунок 3.55: Дисплей комбайна New Holland



Рисунок 3.56: Дисплей комбайна New Holland

13. У полі OVERLAP MODE (Режим накладання) (A) виберіть значення MANUAL (Вручну).
14. У полі WORK WIDTH RESET (Скидання робочої ширини) (B) виберіть значення MANUAL (Вручну).



Рисунок 3.57: Дисплей комбайна New Holland

3.5.5 Елементи керування в кабіні CLAAS

Налаштування елементів керування на консолі та джойстику забезпечують плавну роботу комбайна.

Наведені нижче моделі сумісні з інтеграцією елементів керування в кабіні:

- CLAAS Lexion 700
- CLAAS Lexion 5000, 6000, 7000 і 8000
- CLAAS TRION 600 і 700

Програмування багатофункціонального важільного перемикача (з інтеграційним комплектом CLAAS)

Для багатофункціонального важільного перемикача можна вибрати функцію, яка використовуватиметься за замовчуванням. Наприклад, під час зрізання на рівні ґрунту функцію за замовчуванням можна встановити так, щоб багатофункціональний важільний перемикач активував циліндр керування положенням. Аналогічно, під час зрізання над рівнем ґрунту функцію за замовчуванням можна змінити так, щоб важільний перемикач керував контурними колесами.

НЕБЕЗПЕЧНО

Переконайтеся, що в зоні проведення робіт відсутні сторонні особи.

ПРИМІТКА:

З моменту публікації цього документа в елементи керування та дисплей комбайна могли бути внесені зміни. Для отримання найактуальнішої інформації див. посібник з експлуатації комбайна.

Щоб призначити функцію керування положенням як функцію важільного перемикача за замовчуванням, виконайте наведені нижче дії.

1. **Якщо комбайн обладнано стандартним важелем:** Натискаючи кнопку REEL FORE (Переміщення мотовила вперед), перемістіть перемикач (A) угору. Натисніть і утримуйте перемикач і кнопку протягом 30 секунд.

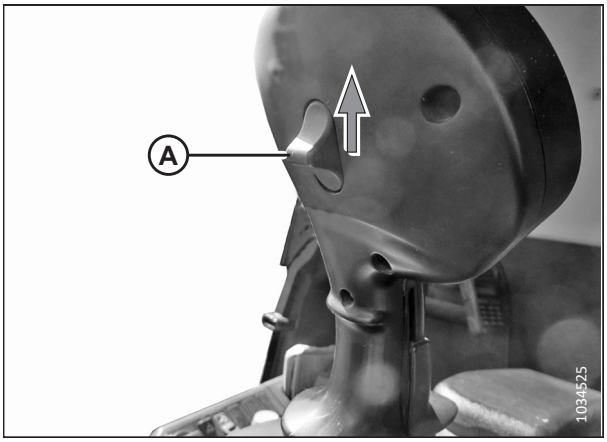

Рисунок 3.58: Стандартний важіль

2. **Якщо комбайн обладнано багатофункціональним важелем CMOTION:** Натискаючи кнопку REEL FORE (Переміщення мотовила вперед), потягніть перемикач багатофункціонального важеля (A) до себе. Натисніть і утримуйте перемикач і кнопку протягом 30 секунд.

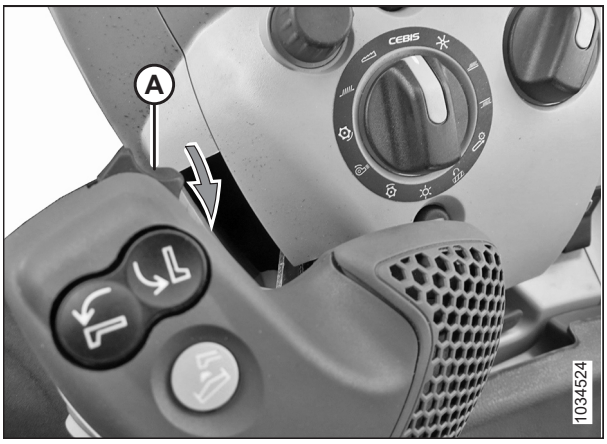

Рисунок 3.59: Важіль CMOTION

Щоб призначити функцію керування контурними колесами як функцію важільного перемикача за замовчуванням, виконайте наведені нижче дії.

3. **Якщо комбайн обладнано стандартним важелем:** Натискаючи кнопку REEL AFT (Переміщення мотовила вперед), перемістіть перемикач (A) угору. Натисніть і утримуйте перемикач і кнопку протягом 30 секунд.

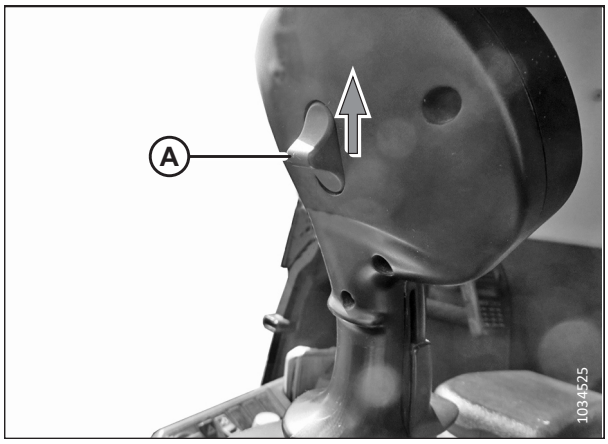

Рисунок 3.60: Стандартний важіль

4. **Якщо комбайн обладнано багатофункціональним важелем CMOTION:** Натискаючи кнопку REEL AFT (Переміщення мотовила вперед), потягніть перемикач багатофункціонального важеля (A) до себе. Натисніть і утримуйте перемикач і кнопку протягом 30 секунд.

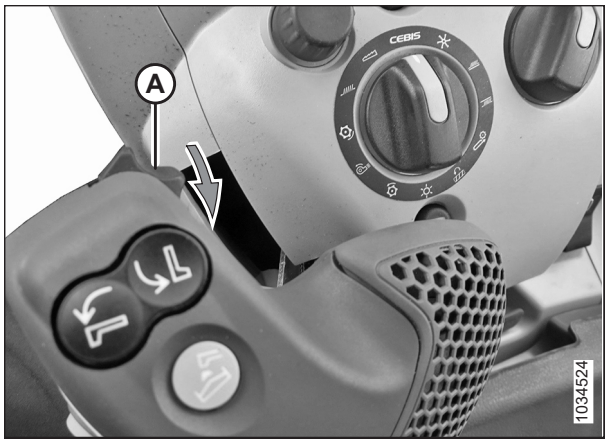

Рисунок 3.61: Важіль CMOTION

Керування циліндром регулювання кута нахилу жатки

Якщо регулювання кута нахилу вибрано як функцію за умовчанням, циліндром можна керувати за допомогою перемикача на передній панелі багатофункціонального важеля.

Під час першого встановлення комплекту керування циліндром регулювання кута нахилу буде встановлено як функцію за умовчанням. Інструкції щодо перемикання функції за умовчанням між нахилом жатки та контурними колесами див. у розділі *Програмування багатофункціонального важільного перемикача (з інтеграційним комплектом CLAAS), стор. 69*.

Якщо комбайн обладнано багатофункціональним важелем (C):

- Щоб висунути циліндр регулювання кута нахилу, натисніть перемикач від себе (у напрямку, зазначеному стрілкою [A]).
- Щоб втягнути циліндр регулювання кута нахилу, потягніть перемикач на себе (у напрямку, зазначеному стрілкою [B]).

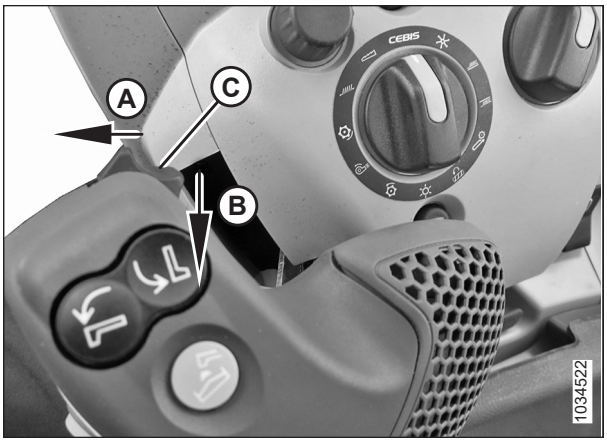

Рисунок 3.62: Важіль CMOTION

Якщо комбайн обладнано стандартним багатофункціональним важелем (C):

- Щоб висунути циліндр регулювання кута нахилу, натисніть перемикач багатофункціонального важеля вниз (у напрямку, зазначеному стрілкою [A]).
- Щоб втягнути циліндр регулювання кута нахилу, натисніть перемикач багатофункціонального важеля вгору (у напрямку, зазначеному стрілкою [B]).

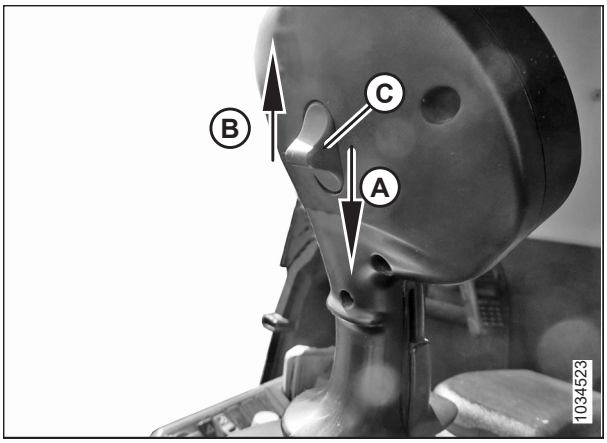

Рисунок 3.63: Стандартний важіль

Керування швидкістю полотна — CLAAS TRION серії 600 і 700

Швидкість полотна жатки можна регулювати за допомогою відповідного вибору в меню SIDE DRAPER SPEED (Швидкість бокового полотна) у CEBIS комбайна.

НЕБЕЗПЕЧНО

Переконайтеся, що в зоні проведення робіт відсутні сторонні особи.

ПРИМІТКА:

З моменту публікації цього документа в елементи керування та дисплей комбайна могли бути внесені зміни. Для отримання найактуальнішої інформації див. посібник з експлуатації комбайна.

1. Задійте жатку.

2. Переконайтеся, що регулятор вибору (A) знаходиться в положенні CEBIS (B).

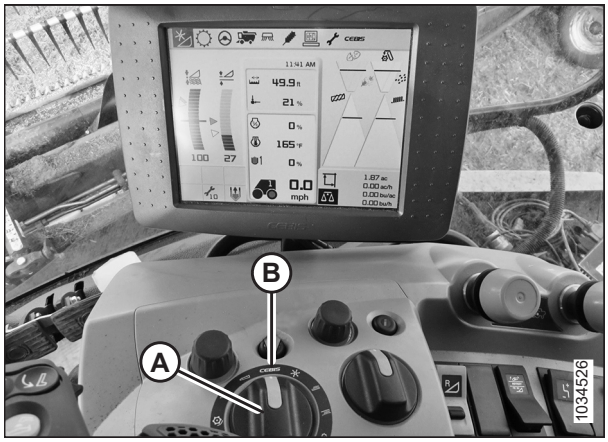

Рисунок 3.64: Положення регулятора CEBIS для регулювання швидкості полотна

3. Поверніть регулятор гарячої клавіші (A) на одну поділку за годинниковою стрілкою, щоб відобразити значки DRAPER SPEED (Швидкість полотна) (B).

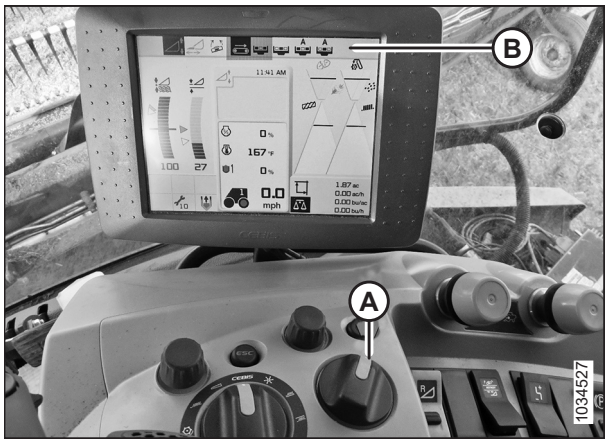

Рисунок 3.65: Положення гарячої клавіші для регулювання швидкості полотна

4. Використовуйте лівий перемикач вибору меню (A), щоб перейти до значка (B) SIDE DRAPER SPEED (Швидкість бокового полотна).

   ПРИМІТКА:

   Щоб значок був активним, жатка має працювати.

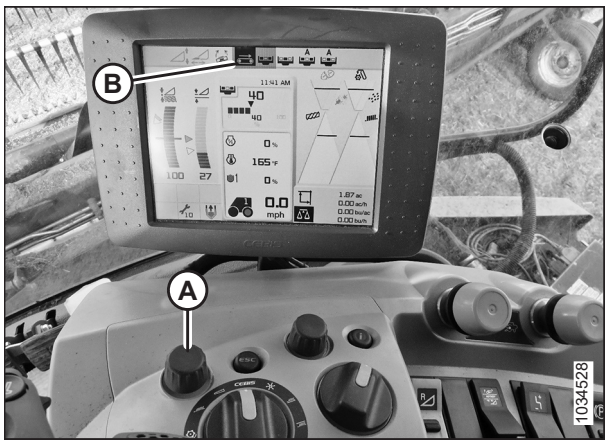

Рисунок 3.66: Значки швидкості полотна

5. Виберіть значок (B) DRAPER SPEED (Швидкість полотна) за допомогою правого перемикача вибору меню (A).

   ПРИМІТКА:

   Інші чотири значки у правій частині панелі меню не відображатимуться.

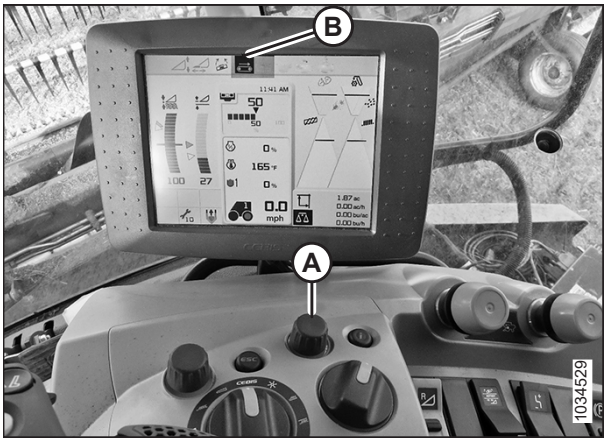

Рисунок 3.67: Значок швидкості полотна на старих машинах CLAAS

6. За допомогою правого перемикача (A) за потреби відрегулюйте швидкість бокового полотна. Зачекайте до п’яти секунд, поки швидкість зміниться.



Рисунок 3.68: Значок швидкості полотна

Керування швидкістю полотна — CLAAS Lexion серії 5000, 6000, 7000 або 8000

Швидкість полотна можна встановити за допомогою меню CONVIO в CEBIS. Щоб можна було змінити швидкість полотна, потрібно запустити жатку.

НЕБЕЗПЕЧНО

Переконайтеся, що в зоні проведення робіт відсутні сторонні особи.

ПРИМІТКА:

З моменту публікації цього документа в елементи керування та дисплей комбайна могли бути внесені зміни. Для отримання найактуальнішої інформації див. посібник з експлуатації комбайна.

1. Задійте жатку.

2. Під значком меню HEADER (Жатка) (A) перейдіть до налаштувань CONVIO (B) і виберіть датчик швидкості полотна (C).

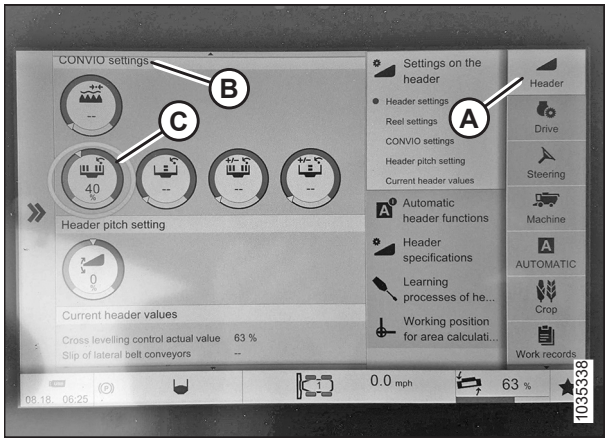

Рисунок 3.69: Вибір швидкості полотна

3. Відрегулюйте швидкість полотна, натиснувши значок + (A) або значок - (B).

4. Натисніть позначку (C), щоб зберегти зміни.

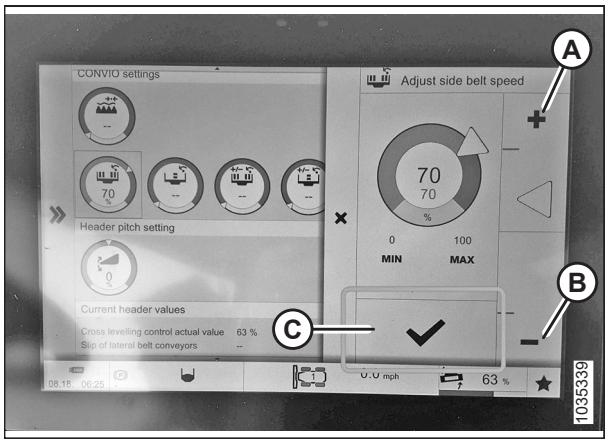

Рисунок 3.70: Вибір швидкості полотна

Перегляд годин роботи жатки

Години роботи жатки можна переглянути через термінал CEBIS.

НЕБЕЗПЕЧНО

Переконайтеся, що в зоні проведення робіт відсутні сторонні особи.

ПРИМІТКА:

З моменту публікації цього документа в елементи керування та дисплей комбайна могли бути внесені зміни. Для отримання найактуальнішої інформації див. посібник з експлуатації комбайна.

1. Переконайтеся, що регулятор вибору (A) знаходиться в положенні CEBIS (B).
2. Використовуючи лівий перемикач вибору меню (C), перейдіть до значка WRENCH/MAINTENANCE (Ключ/Технічне обслуговування) (D). Натисніть лівий перемикач вибору меню.

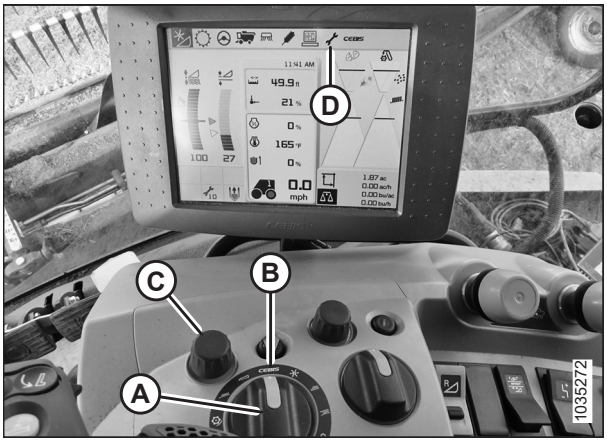

Рисунок 3.71: Положення регулятора CEBIS

На екрані відображаються години роботи жатки й інформація про технічне обслуговування.

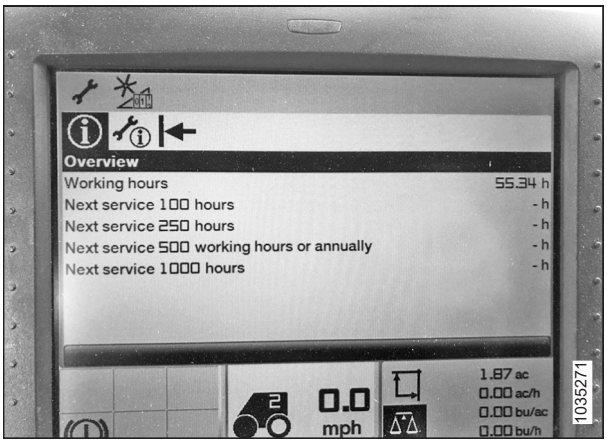

Рисунок 3.72: Години роботи жатки

3.5.6 Елементи керування в кабіні John Deere — серії X9 і S7

Налаштування елементів керування на консолі та джойстику забезпечують плавну роботу комбайна.

Призначення кнопок важеля швидкості руху — John Deere серії X9 і S7

Функцію кнопок на важелі швидкості руху (GSL) в кабіні комбайна можна налаштувати відповідно до уподобань оператора.

НЕБЕЗПЕЧНО

Переконайтеся, що в зоні проведення робіт відсутні сторонні особи.

ПРИМІТКА:

З моменту публікації цього документа в елементи керування та дисплей комбайна могли бути внесені зміни. Для отримання найактуальнішої інформації див. посібник з експлуатації комбайна.

1. Запустіть двигун.

2. Натисніть кнопку HEADER (Жатка) (A) на панелі під дисплеєм. Відкриється сторінка HEADER (Жатка).

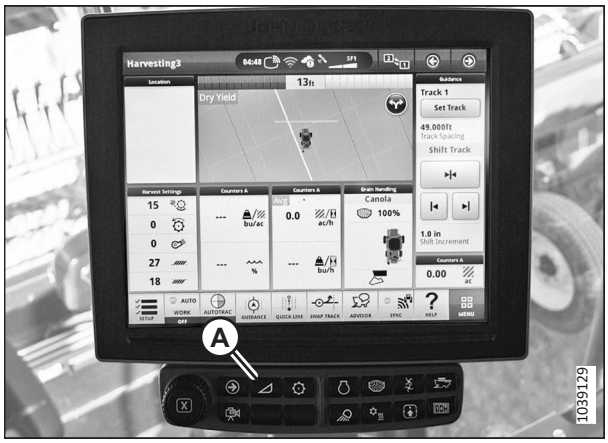

Рисунок 3.73: Дисплей CommandCenter™

3. Натискайте кнопку багатофункціонального блокування (A), доки індикатор не вимкнеться. Відкриється сторінка CONTROLS SETUP (Налаштування елементів керування).



Рисунок 3.74: Консоль комбайна John Deere серії X9

4. На важелі швидкості руху (GSL) (A) виберіть функціональну кнопку (A, B, C або D) для налаштування.

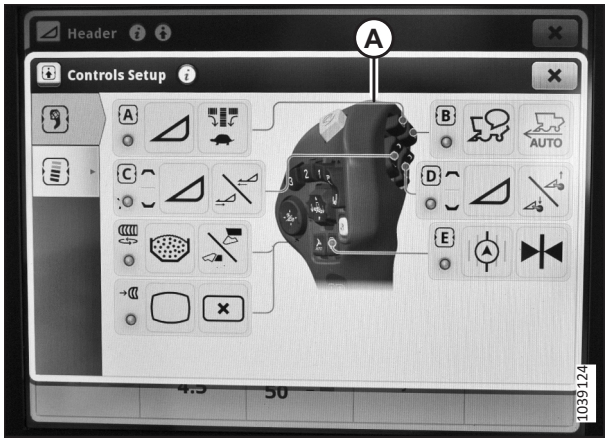

Рисунок 3.75: Дисплей комбайна John Deere X9 — налаштування елементів керування

ПРИМІТКА:

Відома проблема з дисплеєм John Deere, яка може викликати проблеми при одночасному призначенні певних кнопок на GSL або консолі важеля. Матриця нижче визначає, які комбінації можна налаштувати разом.

	Одночасне призначення режиму черепахи	A	B	E	Валець	3	4
Одночасне призначення режиму нахилу							
A			Так	Так	Так	Так	Так
B		Ні		Так	Так	Так	Так
E		Ні	Ні		Ні	Ні	Ні
Валець		Так	Так	Так		Так	Ні
3		Так	Так	Так	Так		Так
4		Так	Так	Так	Так	Ні	

5. У вікні SELECT FUNCTION (Вибір функції) (A) натискайте стрілки UP (Угору) або DOWN (Униз), щоб знайти потрібну функцію.
6. Виберіть функцію, яку потрібно призначити вибраній кнопці.
7. Виберіть X у верхньому правому куті, щоб закрити сторінку CONTROLS SETUP (Налаштування елементів керування).

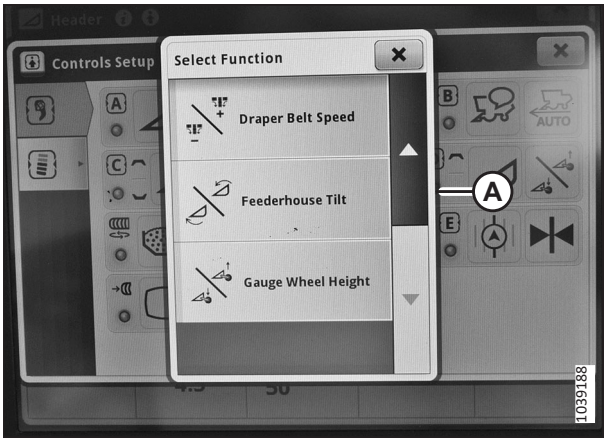

Рисунок 3.76: Дисплей комбайна John Deere X9 — налаштування елементів керування

Призначення кнопок консолі — John Deere серії X9 і S7

Функції кнопок на консолі в кабіні комбайна можна налаштувати відповідно до вподобань оператора.

НЕБЕЗПЕЧНО

Переконайтеся, що в зоні проведення робіт відсутні сторонні особи.

ПРИМІТКА:

З моменту публікації цього документа в елементи керування та дисплей комбайна могли бути внесені зміни. Для отримання найактуальнішої інформації див. посібник з експлуатації комбайна.

1. Запустіть двигун.

2. Натисніть кнопку HEADER (Жатка) (A) на панелі під дисплеєм. Відкриється сторінка HEADER (Жатка).

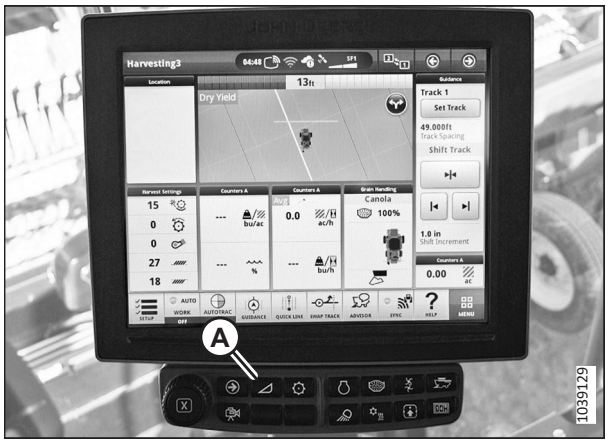

Рисунок 3.77: Дисплей CommandCenter™

3. Натискайте кнопку CONSOLE LOCK (Блокування консолі) (A), поки індикатор не вимкнеться. Відкриється сторінка CONTROLS SETUP (Налаштування елементів керування).



Рисунок 3.78: Консоль комбайна John Deere серії X9

4. Натисніть на консолі (A) функціональну кнопку, яку потрібно запрограмувати або змінити.

   ПРИМІТКА:

   Кулісним перемикачем є лише кнопка 2.

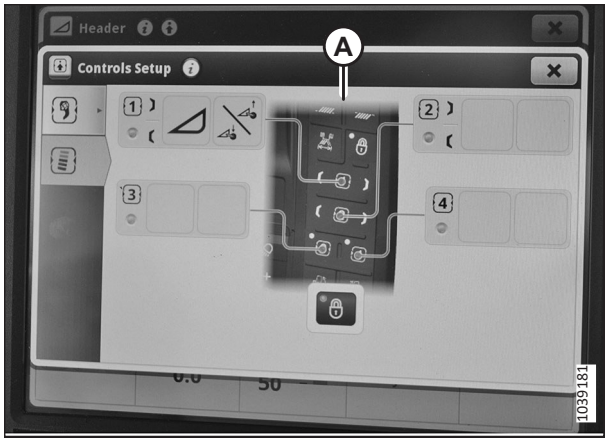

Рисунок 3.79: Дисплей комбайна John Deere X9 — налаштування елементів керування

5. У вікні SELECT FUNCTION (Вибір функції) (A) натискайте стрілки UP (Угору) або DOWN (Униз), щоб знайти потрібну функцію.
6. Виберіть функцію, яку слід призначити для вибраної кнопки.
7. Виберіть X у верхньому правому куті, щоб закрити сторінку CONTROLS SETUP (Налаштування елементів керування).

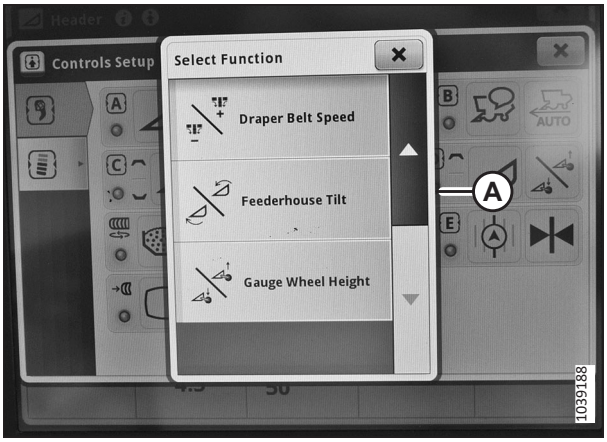

Рисунок 3.80: Дисплей комбайна John Deere X9 — налаштування елементів керування

Використання функції вирівнювання крила як перемикача нахилу — John Deere серії X9 і S7

Використовуючи функцію вирівнювання крила, можна перемикатися між регулюванням поздовжнього положення мотовила та циліндром нахилу жатки за допомогою важеля швидкості руху комбайна (GSL).

НЕБЕЗПЕЧНО

Переконайтеся, що в зоні проведення робіт відсутні сторонні особи.

ПРИМІТКА:

З моменту публікації цього документа в елементи керування та дисплей комбайна могли бути внесені зміни. Для отримання найактуальнішої інформації див. посібник з експлуатації комбайна.

1. Запустіть двигун.
2. Натисніть кнопку MULTIFUNCTION LOCK (Багатофункціональне блокування) (A). Відкриється сторінка CONTROLS SETUP (Налаштування елементів керування).



Рисунок 3.81: Консоль комбайна John Deere серії X9

3. Перевірте, який елемент керування на важелі швидкості руху відповідає значку WING LEVEL (Вирівнювання крила) (A).

   ПРИМІТКА:

   На цьому малюнку вирівнювання крила відповідає перемикачу A.

   Призначення значка вирівнювання крила важелю швидкості руху GSL дає користувачеві змогу регулювати поздовжнє положення мотовила та циліндр нахилу жатки шляхом натискання кнопки.

   Якщо натиснуто призначену кнопку, жатка інтерпретуватиме переміщення мотовила вперед/назад як переміщення циліндра нахилу вперед/назад. Коли користувач завершить регулювання циліндра нахилу, він може знову натиснути призначену кнопку для регулювання поздовжнього положення мотовила.



Рисунок 3.82: Дисплей комбайна John Deere X9 — налаштування елементів керування

Одночасне призначення елементів керування швидкістю полотна на важелі швидкості руху — John Deere серії X9 і S7

Елементи керування швидкістю полотна можна призначити важелю швидкості руху (GSL) або кнопкам на командному важелі.

НЕБЕЗПЕЧНО

Переконайтеся, що в зоні проведення робіт відсутні сторонні особи.

ПРИМІТКА:

З моменту публікації цього документа в елементи керування та дисплей комбайна могли бути внесені зміни. Для отримання найактуальнішої інформації див. посібник з експлуатації комбайна.

1. Запустіть двигун.

2. Натисніть кнопку MULTIFUNCTION LOCK (Багатофункціональне блокування) (A). Відкриється сторінка CONTROLS SETUP (Налаштування елементів керування).



Рисунок 3.83: Консоль комбайна John Deere серії X9

3. Перевірте, який елемент керування на GSL призначено значку TURTLE MODE (Режим черепахи) (A).

   ПРИМІТКА:

   На цьому малюнку режим черепахи відповідає перемикачу A.

   Режим черепахи забезпечує перемикання на меншу швидкість полотна одним натисканням кнопки. Швидкість полотна в режимі черепахи можна регулювати під час нормальної експлуатації.



Рисунок 3.84: Дисплей комбайна John Deere X9 — налаштування елементів керування

4. Перевірте, який елемент керування на GSL призначено значку DRAPER SPEED CONTROL (Регулювання швидкості полотна) (A).

   ПРИМІТКА:

   На цьому малюнку елемент керування швидкістю полотна відповідає перемикачу D.

   Призначення елемента керування швидкістю полотна важелю GSL забезпечує регулювання швидкості полотна натисканням кнопки. Швидкість полотна можна регулювати під час нормальної експлуатації.



Рисунок 3.85: Дисплей комбайна John Deere серії X9 — налаштування елементів керування

Блокування/розблокування функції нахилу подвійним натисканням — John Deere серії X9 і S7

Якщо функція нахилу подвійним натисканням розблокована, керування нахилом жатки здійснюється так само, як і в попередніх версіях інтеграційного програмного забезпечення John Deere.

ПРИМІТКА:

З моменту публікації цього документа в елементи керування та дисплей комбайна могли бути внесені зміни. Для отримання найактуальнішої інформації див. посібник з експлуатації комбайна.

Щоб використовувати метод подвійного натискання для керування нахилом жатки, можна заблокувати/розблокувати функцію, утримуючи передню кнопку REEL FORE (Переміщення мотовила вперед) (A) на важелі швидкості руху (GSL) протягом 30 секунд.

ПРИМІТКА:

На блокування/розблокування функції подвійного натискання ніщо не вказує.



Рисунок 3.86: Кнопка переміщення мотовила вперед

3.6 Приєднання та від'єднання жатки

У цьому розділі наведено інструкції з налаштування, приєднання, та від'єднання жатки.

Комбайн	Додаткова інформація
Моделі Case IH: Серії 5/6/7088, 7/8010, 7/8/9120, 130, 140, 150, 160, 230, 240, 250, 260 Моделі Case IH: 21XX/23XX/25XX Моделі Case IH серії AF9, 10, 11	*3.6.1 Комбайни Case IH, стор. 83*
Challenger® 66/67/680B, 540C/560C Моделі Gleaner® серії A: A66/76/86 Моделі Gleaner® серії R і Super: R65/75, R66/76, S67/77, S68/78/88, S96/97/98 Massey Ferguson® 9520/40/50, 9695/9795/9895	*3.6.2 Комбайни Challenger®, Gleaner® і Massey Ferguson®, стор. 93*
Моделі CLAAS/CAT-Lexion: 560/570/580/590R, 575/585/595R, 600 Моделі CLAAS Lexion серії 600 і 700: 6X0 i7X0 Моделі CLAAS Lexion серії 5/6/7/8000: 5X00, 6X00, 7X00, 8X00 CLAAS серії TRION	*3.6.3 Комбайни CLAAS, стор. 101*
IDEAL™ (Massey Ferguson®, Fendt® і Valtra®) Моделі: 7, 8, 9, 10	*3.6.4 Комбайни серії IDEAL™, стор. 115*
John Deere T, 60/70 і моделі серії S: T5X0, T6X0, 9X60, 9X70, S6X0, S7X0 John Deere серії X9	*3.6.5 Комбайни John Deere, стор. 122*
Моделі New Holland CR: CR 9X0, 90X0, X090, X080, X.90, X.80; CR10/11 Нові моделі Holland CX: CX 8X0, 80X0, 8.X0 Нова модель Holland CH: CH7.70	*3.6.6 Комбайни New Holland, стор. 133*
Rostselmash 161, T500 і TORUM 785	*3.6.7 Комбайни Rostselmash, стор. 145*

ПРИМІТКА:

Переконайтеся, що на комбайні та його комп'ютері ввімкнені відповідні функції (зокрема автоматичний контроль висоти жатки [AHHC] полотняна жатка, гідравлічний центральний з'єднувальний елемент, привод гідравлічного мотовила). Якщо цього не зробити, жатка може працювати неправильно.

3.6.1 Комбайни Case IH

Щоб приєднати або від'єднати жатку від комбайна Case IH, виконайте відповідну процедуру, описану в цьому розділі.

Приєднання жатки до комбайна Case IH

Жатку потрібно фізично під'єднати до похилої камери комбайна та встановити електричні й гідравлічні роз'єми.

НЕБЕЗПЕЧНО

Переконайтеся, що в зоні проведення робіт відсутні сторонні особи.

НЕБЕЗПЕЧНО

Щоб запобігти травмам або смерті через неочікуваний запуск машини, завжди зупиняйте двигун і виймайте ключ із замка запалювання, перш ніж залишати сидіння оператора з будь-якої причини.

ВАЖЛИВО:

Рекомендується, щоб фронтальна пластина (A) похилої камери знаходилася в середньому положенні (B). Інструкції з регулювання фронтальної пластини див. у посібнику з експлуатації комбайна.

ПРИМІТКА:

Уловлювач каміння запобігає потраплянню каменів і сміття в комбайн і знаходиться на передній частині комбайна та за похилою камерою.

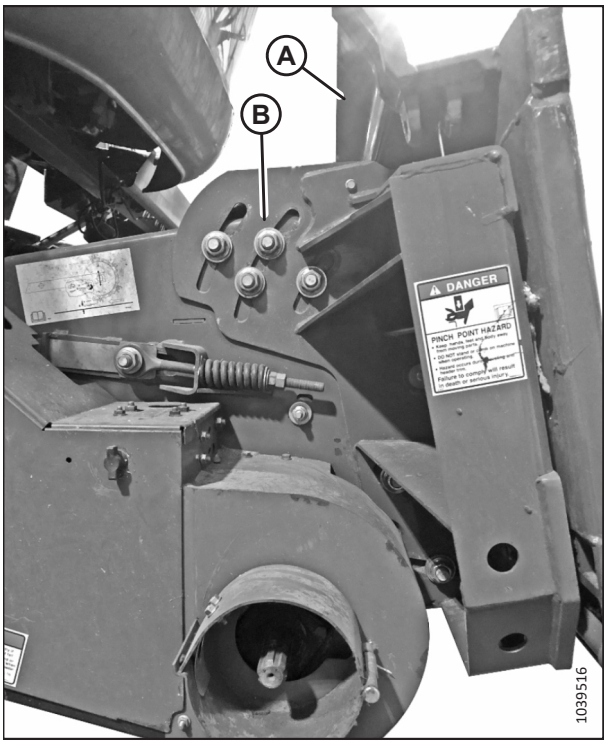

Рисунок 3.87: Нахиляння фронтальної пластини в середнє положення на невказаному комбайні

1. Вимкніть двигун і витягніть ключ із замка запалювання.

2. Переконайтеся, що ручку блокування (A) розташовано так, щоб гачки (B) можна було зчепити з модулем копіювання контуру ґрунту.

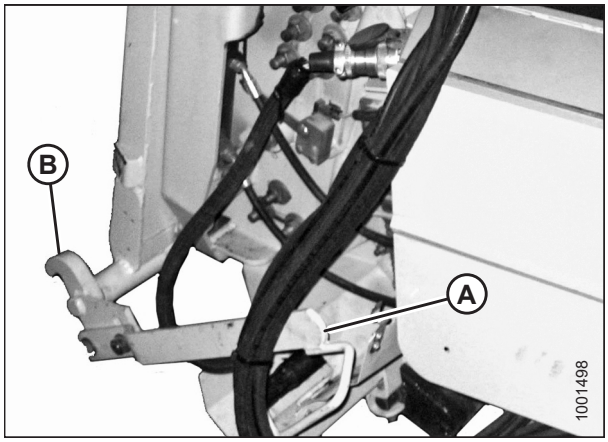

Рисунок 3.88: Механізми блокування похилої камери

3. Почніть плавно підводити комбайн до жатки, поки сідло похилої камери (A) не опиниться безпосередньо під верхньою поперечиною (B) модуля копіювання контуру ґрунту.

4. Злегка підніміть похилу камеру, щоб підняти жатку. Переконайтеся, що сідло похилої камери належним чином зафіксовано в рамі модуля копіювання контуру ґрунту.

5. Вимкніть двигун і витягніть ключ із замка запалювання.

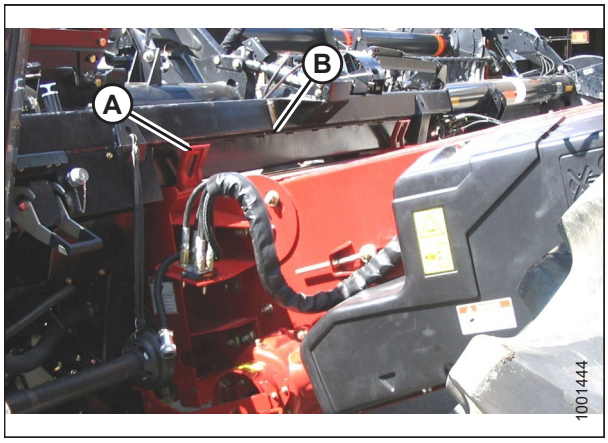

Рисунок 3.89: Комбайн і модуль копіювання контуру ґрунту

6. З лівої сторони похилої камери підніміть важіль (A) на модулі копіювання контуру ґрунту й пересуньте ручку (B) на комбайні, щоб задіяти замки (C) з обох боків похилої камери.

   ПРИМІТКА:

   Комбайни AF11: Запірні штифти висуваються/втягуються за допомогою важеля (не зображено) на стороні похилої камери. Додаткову інформацію див. у посібнику з експлуатації комбайна.

7. Натисніть важіль (A) донизу, щоб проріз у важелі зафіксував ручку.

8. Якщо замок (C) не повністю входить у зачеплення зі штифтом на модулі копіювання контуру ґрунту, ослабте болти (D) і відрегулюйте замок. Знову затягніть болти.

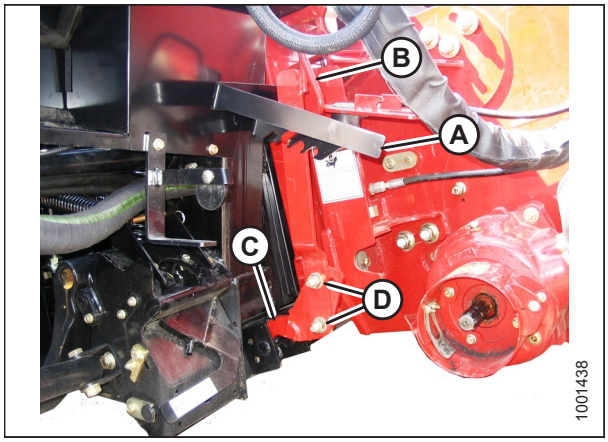

Рисунок 3.90: Комбайн і модуль копіювання контуру ґрунту

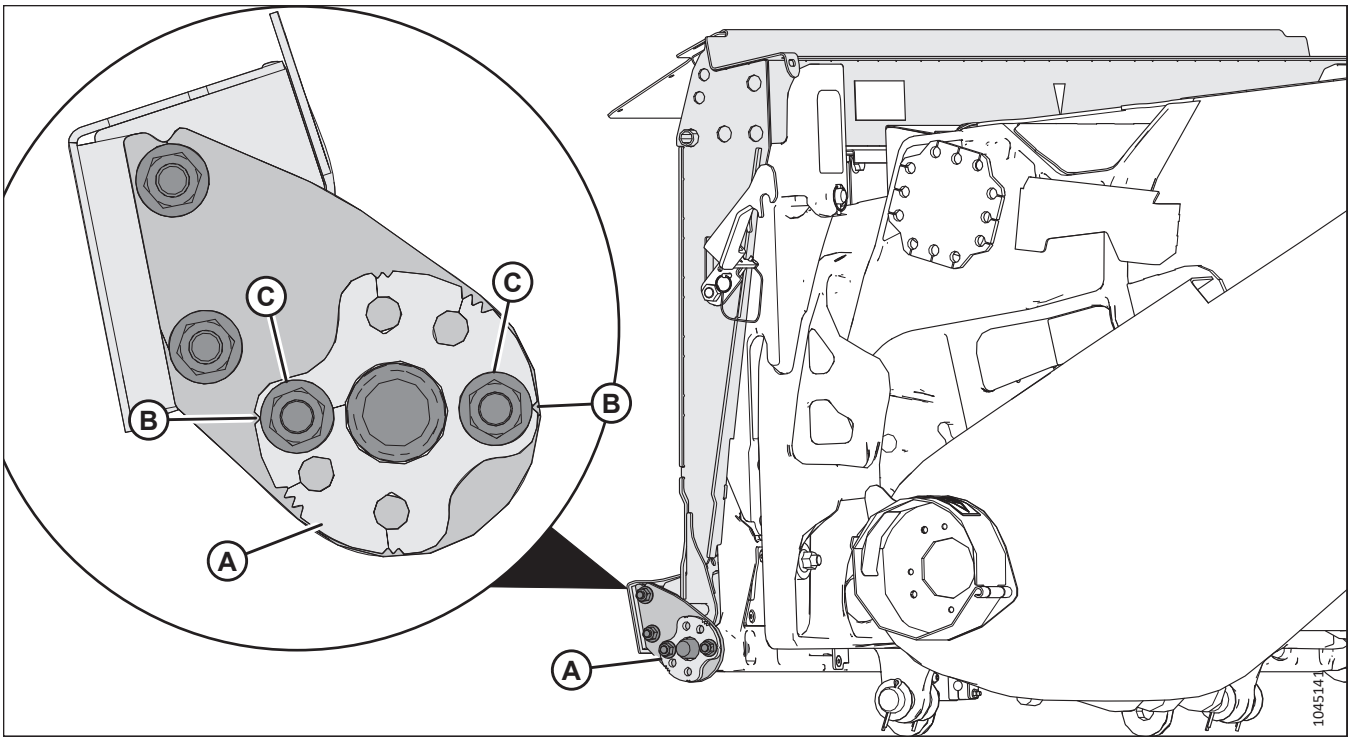

Рисунок 3.91: AF11: вирівнювання запірних штифтів

9. **Комбайни AF11:** Щоб забезпечити надійне кріплення жатки до похилої камери й запобігти заклинюванню запірних штифтів, переконайтеся, що запірні штифти зачеплені та відцентровані в регулювальних пластинах модуля копіювання контуру ґрунту (A) з обох сторін похилої камери.

   ПРИМІТКА:

   Якщо окремі вирізи (B) на регулювальній пластині вирівняно з гайками (C), регулювальна пластина знаходиться в нейтральному положенні.

10. **Комбайни AF11:** Якщо потрібно виконати регулювання, зверніть увагу на положення запірних штифтів порівняно з центральним отвором у регулювальних пластинах, за потреби відкрутіть гайки (C) і перемістіть регулювальні пластини (A). Див. розділ *3.92, стор. 86*.

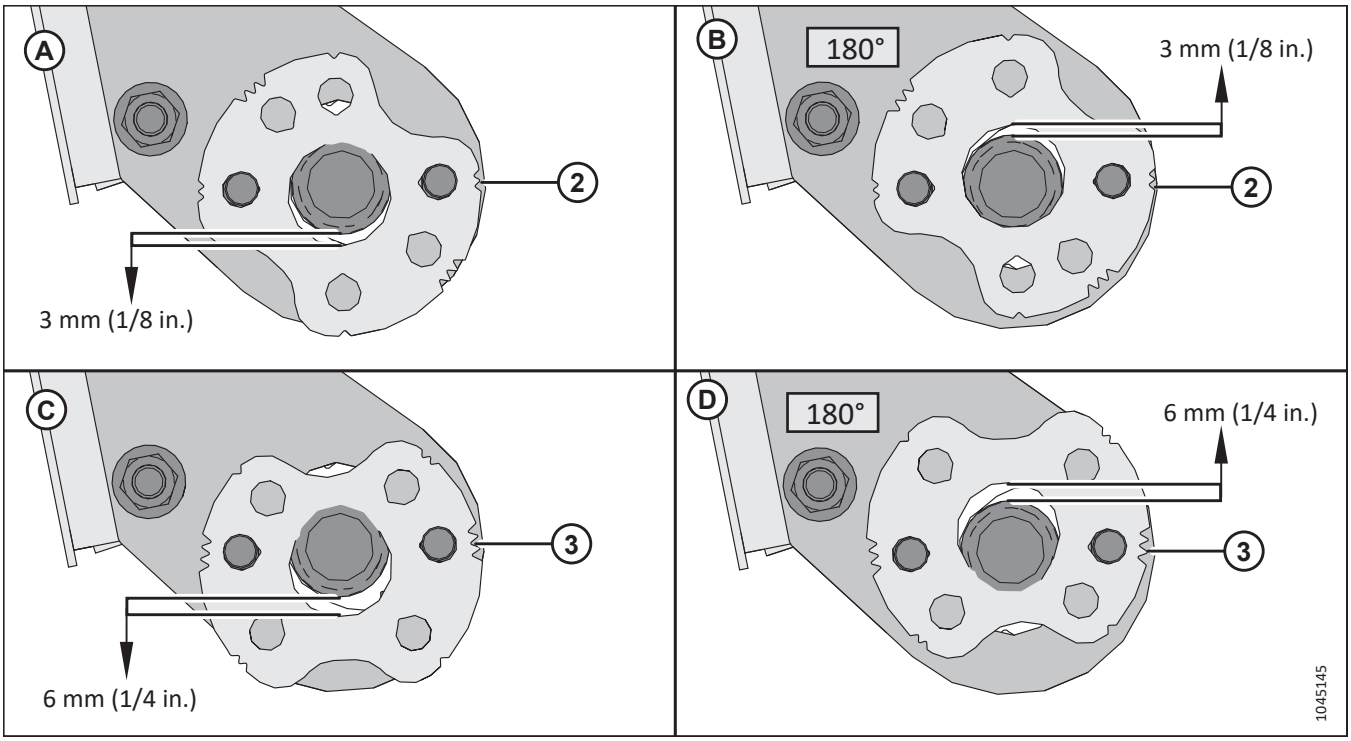

Рисунок 3.92: AF11: положення регулювальної пластини

- На рисунку (A) показано регулювальну пластину, повернуту так, щоб подвійні пази збігалися з болтами. Це положення опускає регулювальну пластину на 3 мм (1/8 дюйма).
- На рисунку (B) показано регулювальну пластину, повернуту на 180°, щоб подвійні пази збігалися з болтами. Це положення піднімає регулювальну пластину на 3 мм (1/8 дюйма).
- На рисунку (C) показано регулювальну пластину, повернуту так, щоб потрійні пази збігалися з болтами. Це положення опускає регулювальну пластину на 6 мм (1/4 дюйма).
- На рисунку (D) показано регулювальну пластину, повернуту на 180°, щоб потрійні пази збігалися з болтами. Це положення піднімає регулювальну пластину на 6 мм (1/4 дюйма).

11. **Комбайни AF11:** Коли запірні штифти комбайна можна зчепити з регулювальними пластинами (A) з обох боків похилої камери без закріплення, повторно встановіть гайки (B), щоб закріпити регулювальні пластини на анкерних кріпленнях (C).

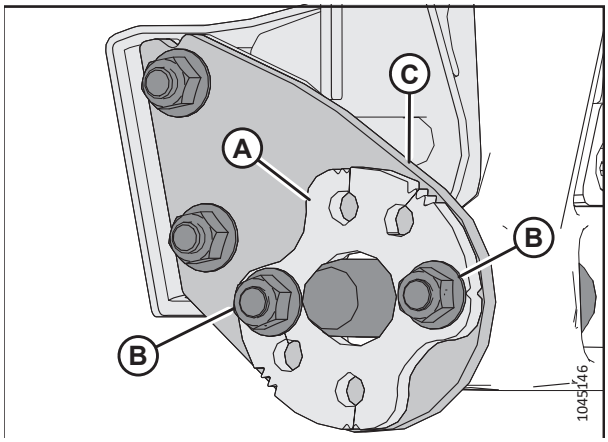

Рисунок 3.93: AF11: запірні штифти похилої камери

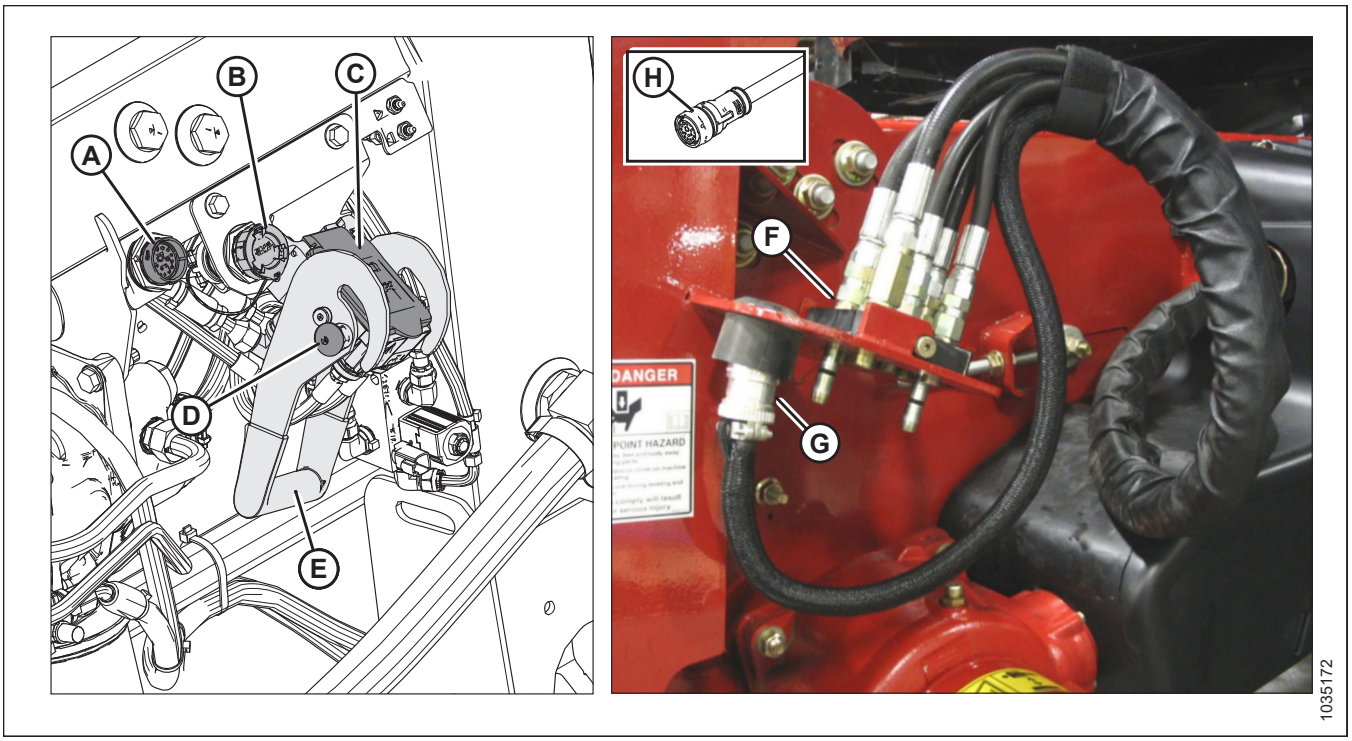

Рисунок 3.94: Багатоканальна муфта й електричні роз'єми

12. **Якщо встановлено кабінні елементи керування MacDon:** Зніміть кришку з роз'єму C81B (A).
13. Зніміть кришку з роз'єму C72B (B).
14. Зніміть кришку з гідравлічного гнізда (C). Очистьте контактні поверхні гнізда.
15. Натисніть кнопку фіксації (D) і витягніть ручку (E) у повністю відкрите положення.
16. Дістаньте швидкороз'ємну гідравлічну муфту (F) з пластини для зберігання на комбайні. Очистьте контактну поверхню муфти.
17. Розташуйте муфту (F) у гнізді модуля копіювання контуру ґрунту (C) і натисніть ручку (E), щоб штифти повністю ввійшли в гніздо.
18. Натиснувши ручку (E), переведіть її в закрите положення до вивільнення кнопки фіксації (D) з характерним клацанням.
19. Вийміть роз'єм комбайна (G) з місця його зберігання на комбайні та під'єднайте до гнізда C72B (B). Поверніть фіксатор на роз'ємі, щоб заблокувати його на місці.
20. **Якщо встановлено кабінні елементи керування MacDon:** Вийміть роз'єм комплекту кабінних елементів керування C81A (H) з місця його зберігання на комбайні та під'єднайте до гнізда C81B (A). Поверніть фіксатор на роз'ємі, щоб заблокувати його на місці.

21. Відтягніть фіксатор приводного вала (A), щоб вивільнити приводний вал з опорного кронштейна. Вивільніть приводний вал з опорного кронштейна.

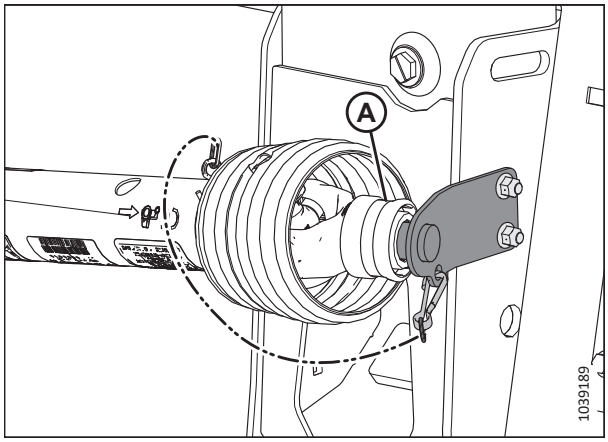

Рисунок 3.95: Приводний вал у положенні для зберігання — приводний вал B7038 або B7039

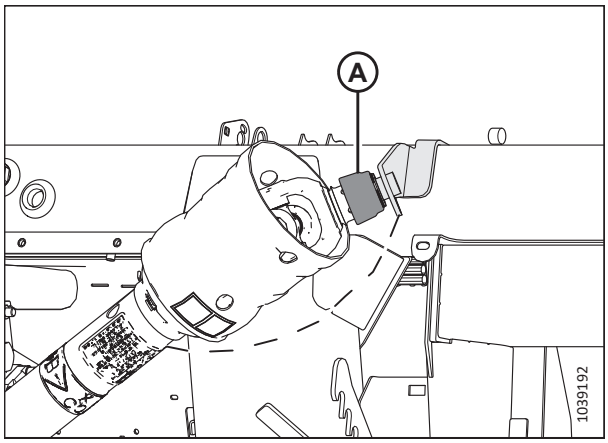

Рисунок 3.96: Приводний вал у положенні для зберігання — приводний вал Sidehill/Hillside B7180, B7181 або B7326

22. Відтягніть кільце (A) на кінці приводного вала. Притисніть приводний вал до вихідного вала комбайна (B), доки кільце не зафіксується.

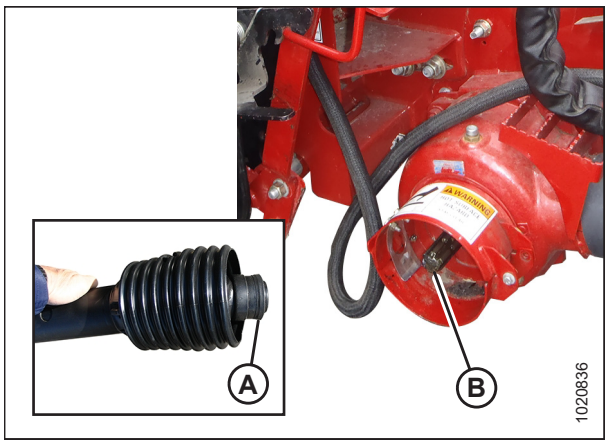

Рисунок 3.97: Вихідний вал комбайна

23. Виконайте такі дії:

    - Вивільніть механізми блокування копіювання контуру ґрунту, потягнувши кожну ручку блокування (A) у напрямку від модуля копіювання й установивши її в розблоковане положення (B).
    - Якщо жатка **НЕ** буде використовуватися в польових умовах, застосуйте механізми блокування копіювання контуру ґрунту, натиснувши на кожну ручку блокування (A) у напрямку модуля копіювання контуру ґрунту й установивши її в заблоковане положення (C).

    ПРИМІТКА:

    На малюнку показано ручку блокування копіювання контуру ґрунту з правого боку жатки. Ручка блокування копіювання контуру ґрунту з лівого боку жатки знаходиться на протилежній стороні.

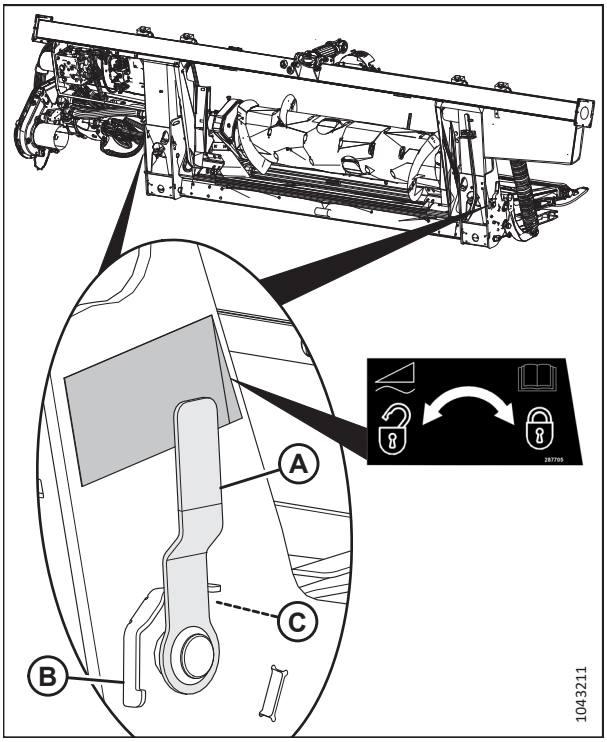

Рисунок 3.98: Ручка блокування копіювання контуру ґрунту

Від'єднання жатки від комбайна Case IH

Жатку потрібно фізично від'єднати від комбайна, а також необхідно від'єднати гідравлічні й електричні з'єднання.

НЕБЕЗПЕЧНО

Щоб запобігти тілесним ушкодженням або смерті внаслідок неочікуваного запуску машини, завжди зупиняйте двигун, виймайте ключ із замка запалювання й застосовуйте запобіжні упори, перш ніж виконувати будь-які роботи під жаткою.

НЕБЕЗПЕЧНО

Переконайтеся, що в зоні проведення робіт відсутні сторонні особи.

1. Зупиніть комбайн на рівній поверхні.
2. Розташуйте жатку трохи вище рівня землі.
3. Вимкніть двигун і витягніть ключ із замка запалювання.

    ВАЖЛИВО:

    Якщо встановлено транспортні колеса, установіть колеса в положення для зберігання або найвище робоче положення. Якщо колеса не встановлено в положення, жатка може нахилитися вперед, ускладнюючи приєднання. Інструкції див. у розділі *Регулювання транспортних коліс EasyMove™, стор. 206*.

    ВАЖЛИВО:

    Якщо встановлено стабілізуючі колеса, установіть колеса в положення для зберігання або найвище робоче положення. Якщо колеса не встановлено в положення, жатка може нахилитися вперед, ускладнюючи приєднання. Інструкції див. у розділі *Регулювання стабілізуючих коліс, стор. 204*.

4. Застосуйте механізми блокування копіювання контуру ґрунту, потягнувши кожну ручку блокування (A) у напрямку від модуля копіювання й установивши її в заблоковане положення (B).

   ПРИМІТКА:

   На малюнку показано ручку блокування копіювання контуру ґрунту з правого боку жатки. Ручка блокування копіювання контуру ґрунту з лівого боку жатки знаходиться на протилежній стороні.

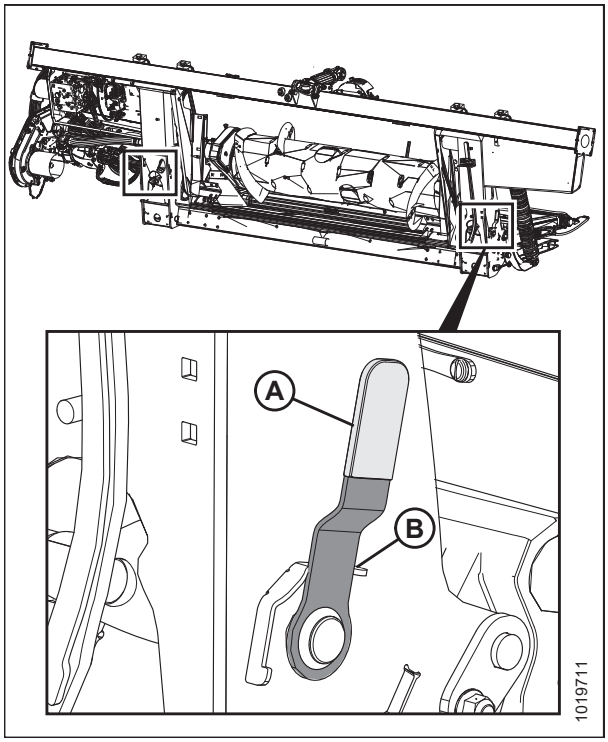

Рисунок 3.99: Ручка блокування копіювання контуру ґрунту

5. Потягніть фіксатор (A) на кінці приводного вала й витягуйте приводний вал із вихідного вала комбайна (B) до вивільнення фіксатора.

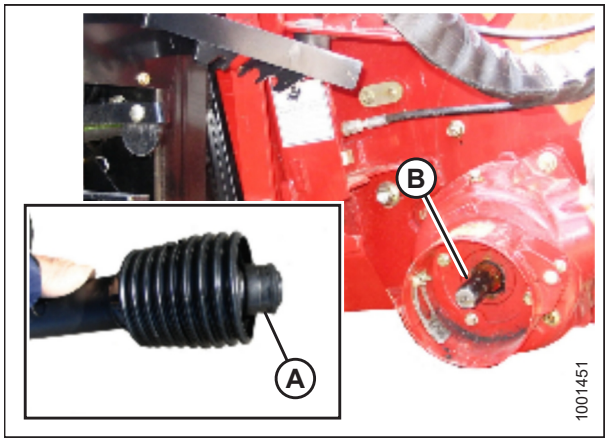

Рисунок 3.100: Приводний вал

6. Розташуйте приводний вал на опорному кронштейні (B) для подальшого зберігання, потягнувши фіксатор (A) на приводному валу й розмістивши вал на опорному кронштейні (B). Відпустіть фіксатор, щоб зафіксувати його на опорному кронштейні.

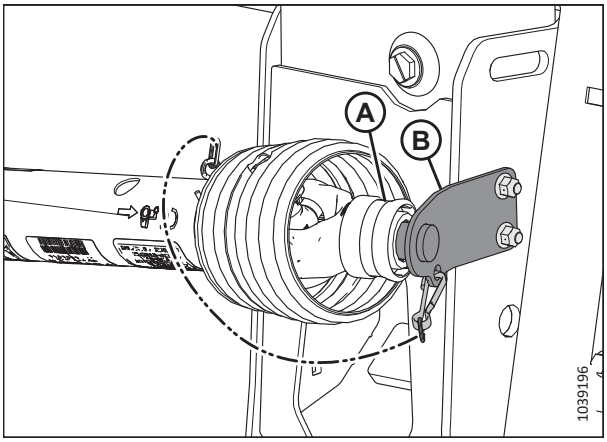

Рисунок 3.101: Приводний вал у положенні для зберігання — приводний вал B7038 або B7039

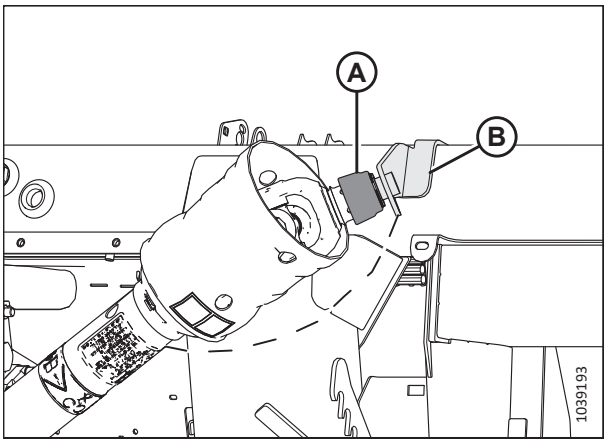

Рисунок 3.102: Приводний вал у положенні для зберігання — приводний вал Sidehill/Hillside B7180, B7181 або B7326

7. Від’єднайте електричний роз’єм (A) і встановіть на місце кришку (B).

8. Якщо в кабіні встановлено елементи керування MacDon, поверніть фіксатор на роз’ємі C81A, щоб від’єднати його від C81B.

9. Натисніть кнопку фіксації (C) і потягніть ручку (D), щоб вивільнити багатоканальну муфту (E).

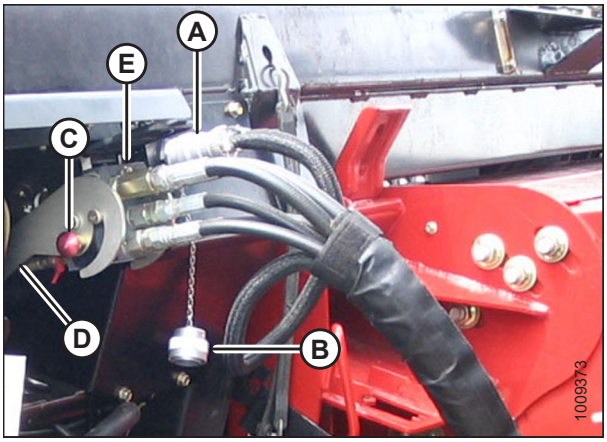

Рисунок 3.103: Багатоканальна муфта

10. Розташуйте багатоканальну муфту (A) на пластині для зберігання (B) на комбайні.

11. Покладіть електричний роз'єм (C) в пенал для зберігання (D).

12. Якщо роз'єм елементів керування C81A в кабіні MacDon від'єднано від C81B, перемістіть роз'єм у місце зберігання на комбайні.

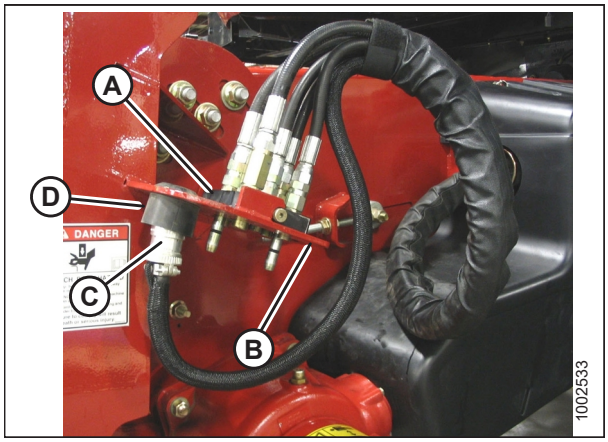

Рисунок 3.104: Зберігання багатоканальної муфти

13. Натиснувши ручку (A) на гнізді модуля копіювання контуру ґрунту, переведіть її в закрите положення до вивільнення кнопки фіксації (B) з характерним клацанням. Закрийте кришку.

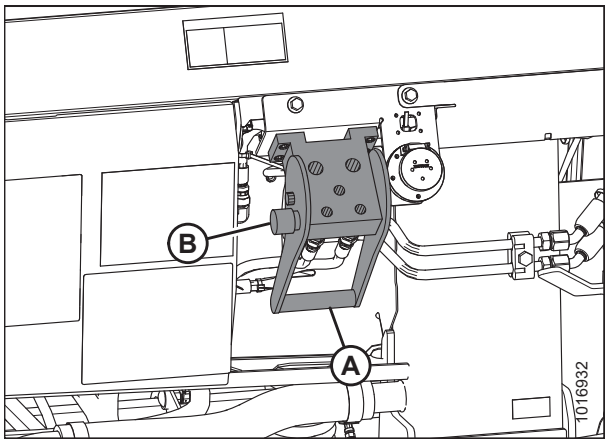

Рисунок 3.105: Гніздо модуля копіювання контуру ґрунту

14. Підніміть важіль (A) і потягніть та опустіть ручку (B), щоб вивільнити механізм блокування похилої камери / модуля копіювання контуру ґрунту (C).

15. Опускайте похилу камеру, поки вона не вивільнить опору модуля копіювання контуру ґрунту.

16. Рухаючись заднім ходом, повільно відведіть комбайн від модуля копіювання контуру ґрунту.

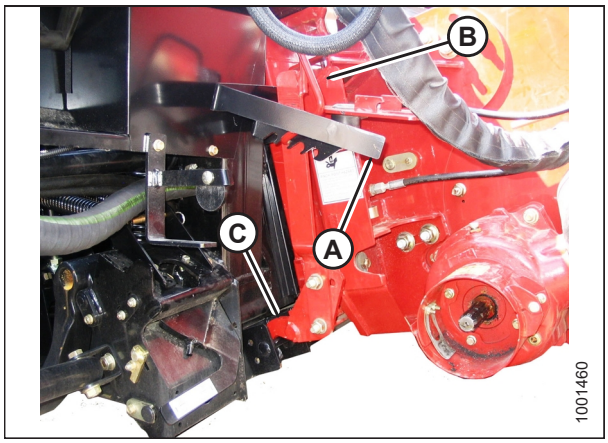

Рисунок 3.106: Механізми блокування похилої камери

3.6.2 Комбайни Challenger®, Gleaner® і Massey Ferguson®

Щоб приєднати або від'єднати жатку від комбайна Challenger®, Gleaner® або Massey Ferguson®, виконайте відповідну процедуру, описану в цьому розділі.

Приєднання жатки до комбайна Challenger®, Gleaner® або Massey Ferguson®

Жатку потрібно фізично під'єднати до похилої камери комбайна та встановити електричні й гідравлічні роз'єми.

ПРИМІТКА:

Модуль копіювання контуру ґрунту оснащено багатоканальної муфтою для з'єднання з комбайном. Якщо комбайн оснащено спеціальними роз'ємами, необхідно обов'язково встановити комплект багатоканальної муфти (одноканальний роз'єм). Перелік необхідних комплектів див. у таблиці*3.2, стор. 93*.

Таблиця 3.2 Комплекти багатоканальної муфти

Комбайн	Номер комплекту AGCO
Challenger®	71530662
Gleaner® серії R/S	71414706
Massey Ferguson®	71411594

НЕБЕЗПЕЧНО

Щоб запобігти травмам або смерті через неочікуваний запуск машини, завжди зупиняйте двигун і виймайте ключ із замка запалювання, перш ніж залишати сидіння оператора з будь-якої причини.

НЕБЕЗПЕЧНО

Переконайтеся, що в зоні проведення робіт відсутні сторонні особи.

ВАЖЛИВО:

Рекомендується, щоб фронтальна пластина (A) похилої камери знаходилася в середньому положенні (B). Інструкції з регулювання фронтальної пластини див. у посібнику з експлуатації комбайна.

ПРИМІТКА:

Уловлювач каміння запобігає потраплянню каменів і сміття в комбайн і знаходиться на передній частині комбайна та за похилою камерою.

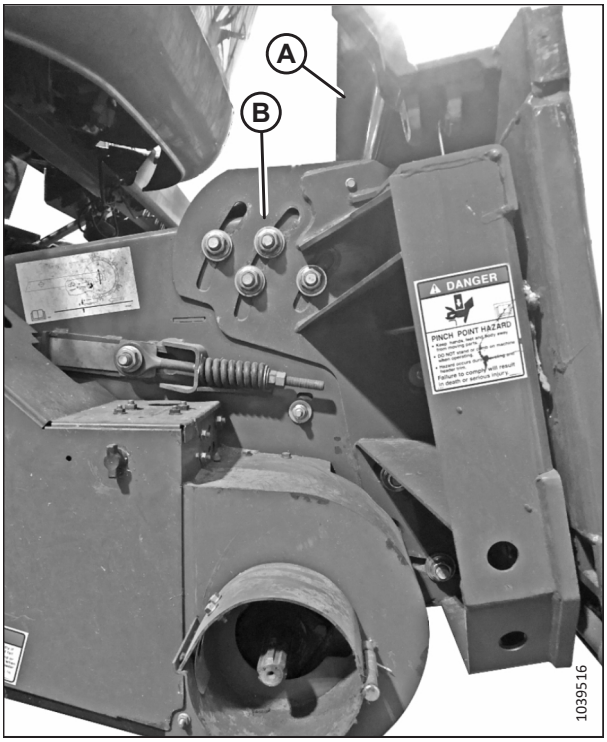

Рисунок 3.107: Нахиляння фронтальної пластини в середнє положення на невказаному комбайні

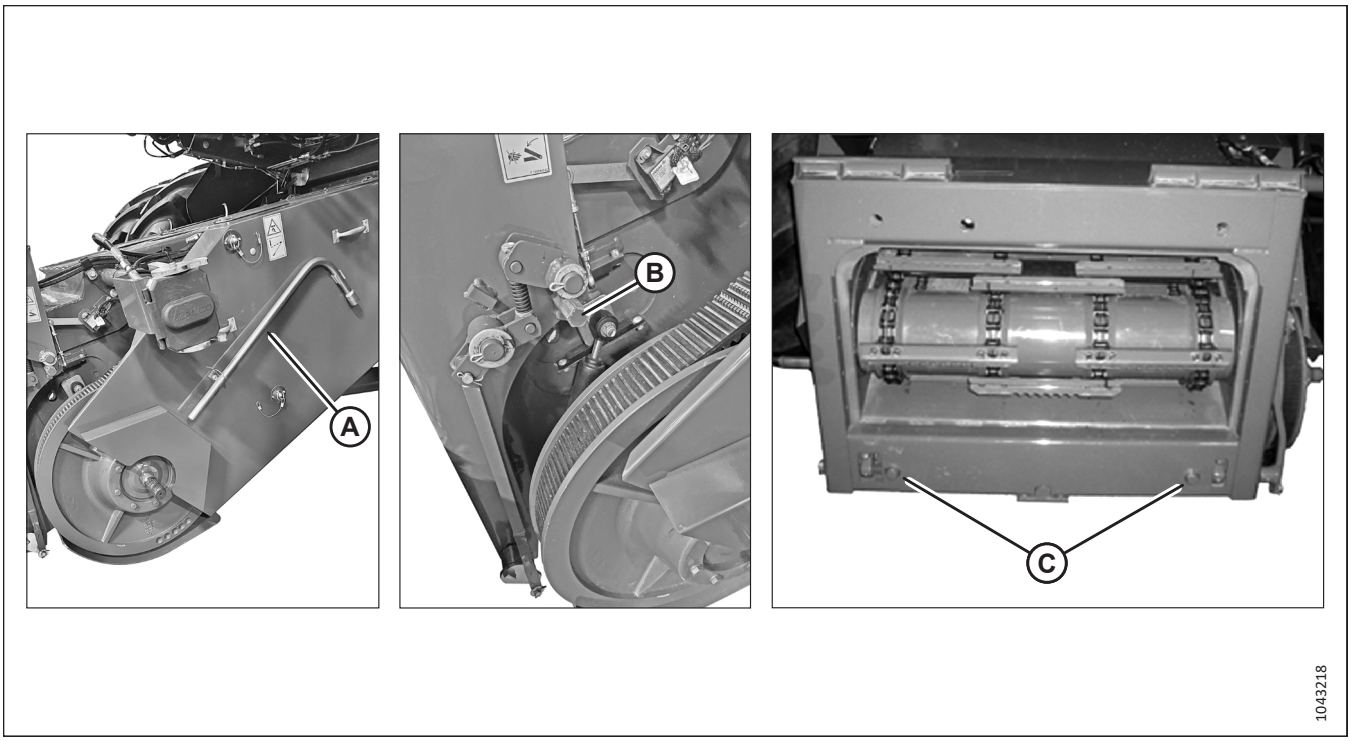

Рисунок 3.108: Похила камера

1. Вимкніть двигун і витягніть ключ із замка запалювання.
2. Витягніть інструмент похилої камери (A) і встановіть його на болт засувки (B). Втягніть штифти похилої камери (C), натиснувши на засувку.

   ПРИМІТКА:

   Похила камера комбайна може відрізнятися від зображеної на рисунку. Якщо механізм засувки відрізняється від описаного в цій процедурі, інструкції див. у посібнику з експлуатації комбайна.

3. Повільно наближайтеся до жатки, поки похила камера не опиниться безпосередньо під верхньою поперечиною (A) модуля копіювання контуру ґрунту.

   ПРИМІТКА:

   Переконайтеся, що напрямні штифти (C) (див. Малюнок *3.108, стор. 94*) на похилій камері вирівняно відносно отворів (B) у рамі модуля копіювання контуру ґрунту.

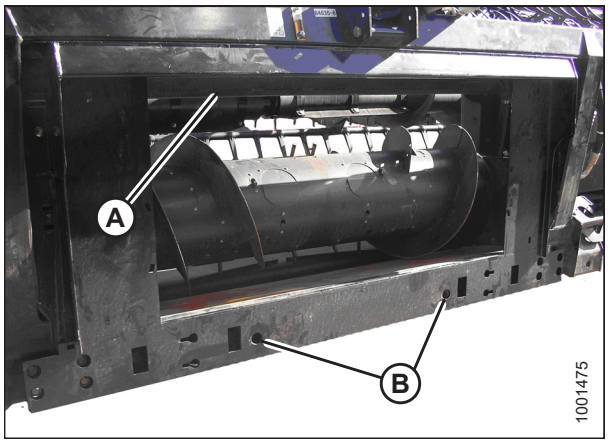

Рисунок 3.109: Модуль копіювання контуру ґрунту

4. Злегка підніміть похилу камеру, щоб підняти жатку, стежачи за тим, щоб сідло похилої камери (A) не вийшло з рами модуля копіювання контуру ґрунту.

5. Вимкніть двигун і витягніть ключ із замка запалювання.

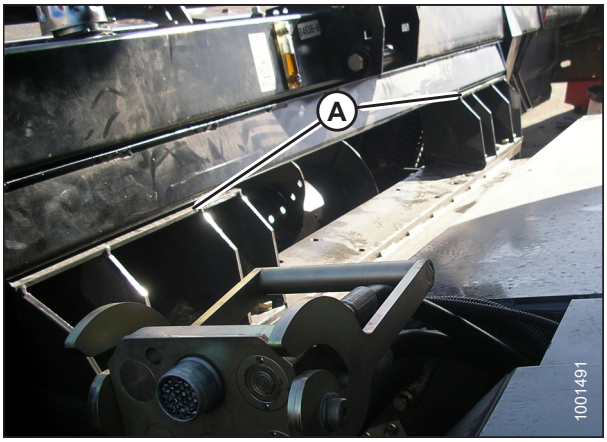

Рисунок 3.110: Похила камера і модуль копіювання контуру ґрунту

6. Використовуйте механізм засувки (B), щоб зафіксувати штифти (A) у модулі копіювання контуру ґрунту.

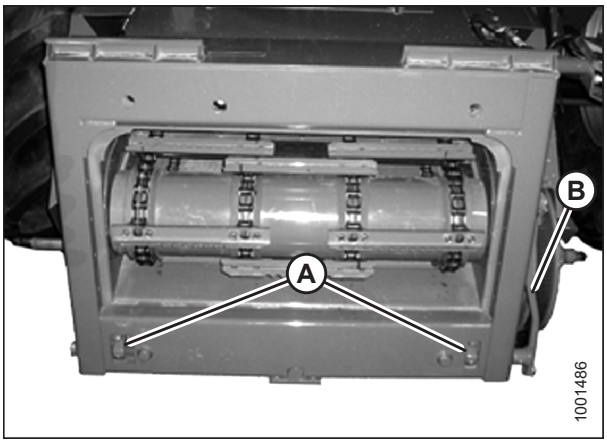

Рисунок 3.111: Похила камера AGCO Group

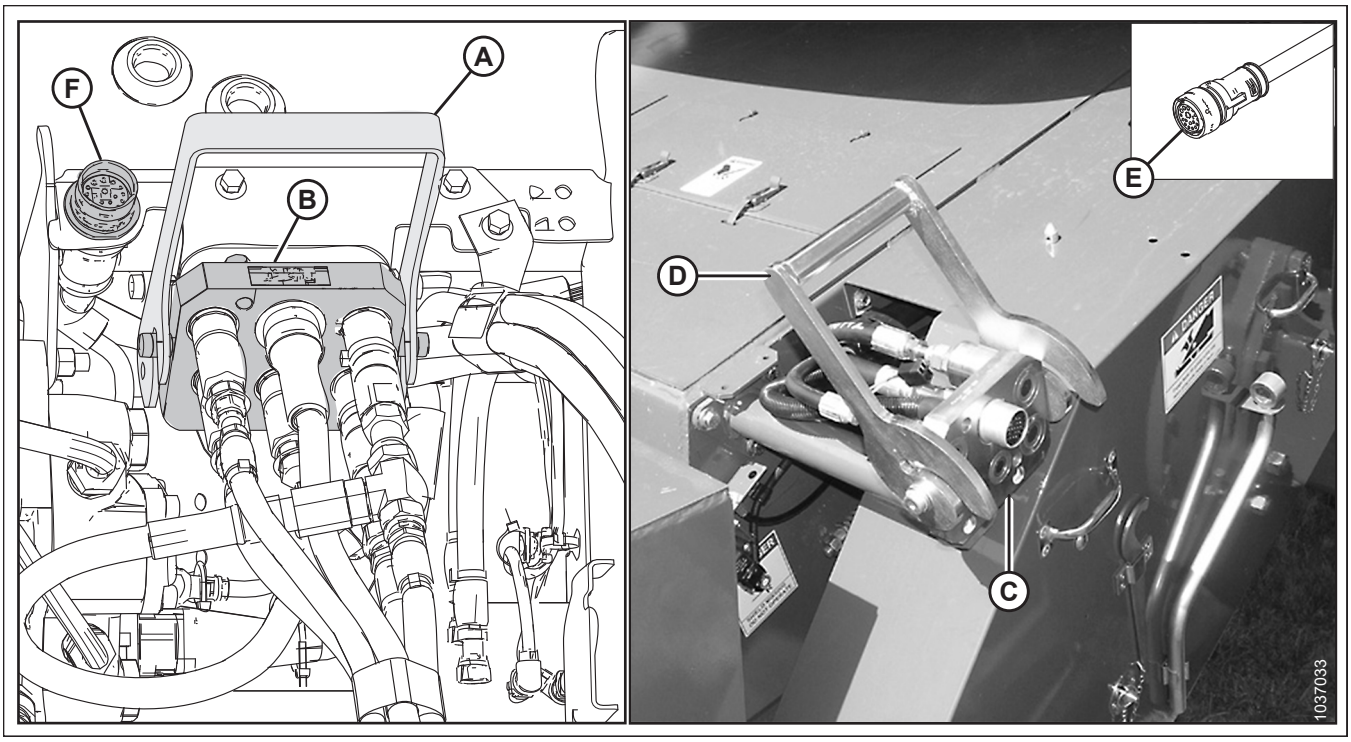

Рисунок 3.112: Гідравліка й електрична багатоканальна муфта

7. Підніміть ручку (A), щоб вивільнити багатоканальну муфту (B) з модуля копіювання контуру ґрунту.

8. Установіть ручку (D) на комбайні в повністю відкрите положення. За потреби очистьте контактні поверхні багатоканальної муфти (B) і гнізда (C).

9. Установіть багатоканальну муфту (B) у гніздо комбайна (C). Потягніть за ручку (D), щоб зафіксувати багатоканальну муфту у гнізді.

10. Вийміть роз'єм комплекту кабінних елементів керування C81A (E) з місця його зберігання на комбайні та під'єднайте до роз'єму C81B (F) на модулі копіювання контуру ґрунту. Поверніть фіксатор на роз'ємі, щоб заблокувати його.

11. Відтягніть фіксатор приводного вала (A), щоб вивільнити приводний вал з опорного кронштейна. Вивільніть приводний вал з опорного кронштейна.

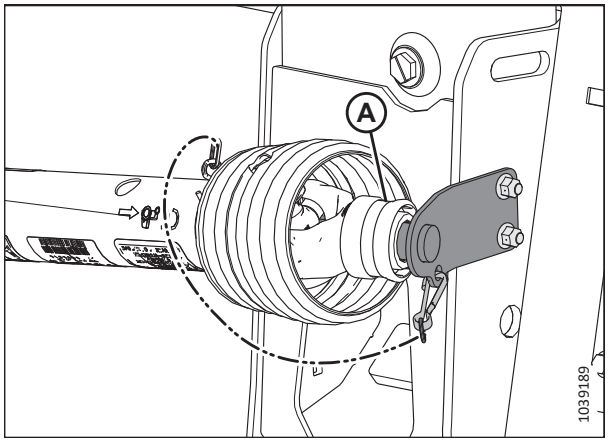

Рисунок 3.113: Приводний вал у положенні для зберігання

12. Відтягніть фіксатор (A) на кінці приводного вала. Насадіть приводний вал на вихідний вал комбайна (B) до блокування фіксатора.

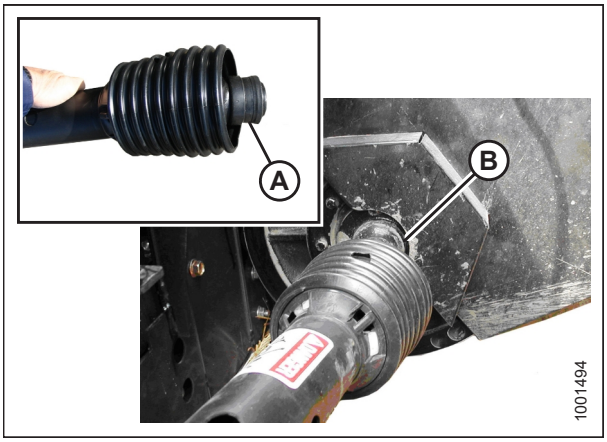

Рисунок 3.114: Приводний вал

13. Виконайте такі дії:

    - Вивільніть механізми блокування копіювання контуру ґрунту, потягнувши кожну ручку блокування (A) у напрямку від модуля копіювання й установивши її в розблоковане положення (B).
    - Якщо жатка **НЕ** буде використовуватися в польових умовах, застосуйте механізми блокування копіювання контуру ґрунту, натиснувши на кожну ручку блокування (A) у напрямку модуля копіювання контуру ґрунту й установивши її в заблоковане положення (C).

    ПРИМІТКА:

    На малюнку показано ручку блокування копіювання контуру ґрунту з правого боку жатки. Ручка блокування копіювання контуру ґрунту з лівого боку жатки знаходиться на протилежній стороні.

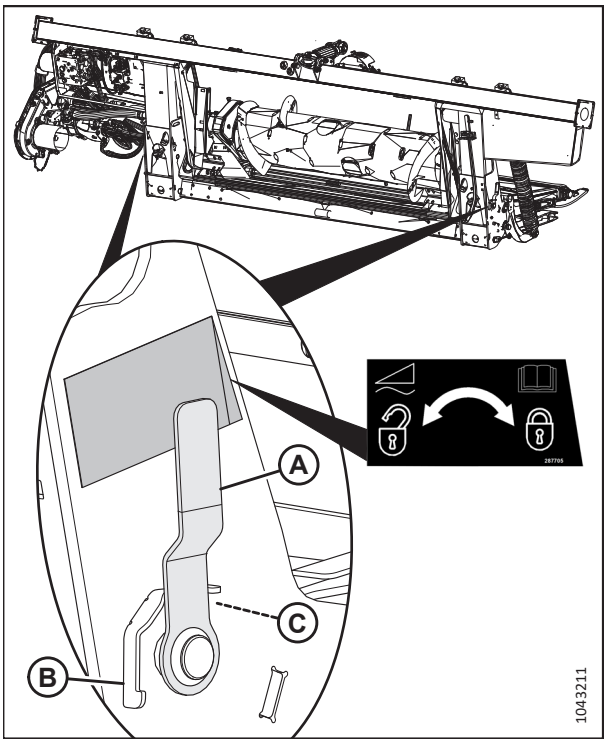

Рисунок 3.115: Ручка блокування копіювання контуру ґрунту

Від'єднання жатки від комбайна Challenger®, Gleaner® або Massey Ferguson®

Дотримуйтеся цих інструкцій, щоб зняти гідравлічні й електричні роз'єми та від'єднати жатку від комбайна.

НЕБЕЗПЕЧНО

Щоб запобігти тілесним ушкодженням або смерті внаслідок неочікуваного запуску машини, завжди зупиняйте двигун, виймайте ключ із замка запалювання й застосовуйте запобіжні упори, перш ніж виконувати будь-які роботи під жаткою.

НЕБЕЗПЕЧНО

Переконайтеся, що в зоні проведення робіт відсутні сторонні особи.

1. Виберіть рівну ділянку й розташуйте жатку трохи вище землі.
2. Вимкніть двигун і витягніть ключ із замка запалювання.

   ВАЖЛИВО:

   Якщо встановлено транспортні колеса, установіть колеса в положення для зберігання або найвище робоче положення. Якщо колеса не встановлено в положення, жатка може нахилитися вперед, ускладнюючи приєднання. Інструкції див. у розділі *Регулювання транспортних коліс EasyMove™, стор. 206*.

   ВАЖЛИВО:

   Якщо встановлено стабілізуючі колеса, установіть колеса в положення для зберігання або найвище робоче положення. Якщо колеса не встановлено в положення, жатка може нахилитися вперед, ускладнюючи приєднання. Інструкції див. у розділі *Регулювання стабілізуючих коліс, стор. 204*.

3. Застосуйте механізми блокування копіювання контуру ґрунту, потягнувши кожну ручку блокування (A) у напрямку від модуля копіювання й установивши її в заблоковане положення (B).

   ПРИМІТКА:

   На малюнку показано ручку блокування копіювання контуру ґрунту з правого боку жатки. Ручка блокування копіювання контуру ґрунту з лівого боку жатки знаходиться на протилежній стороні.

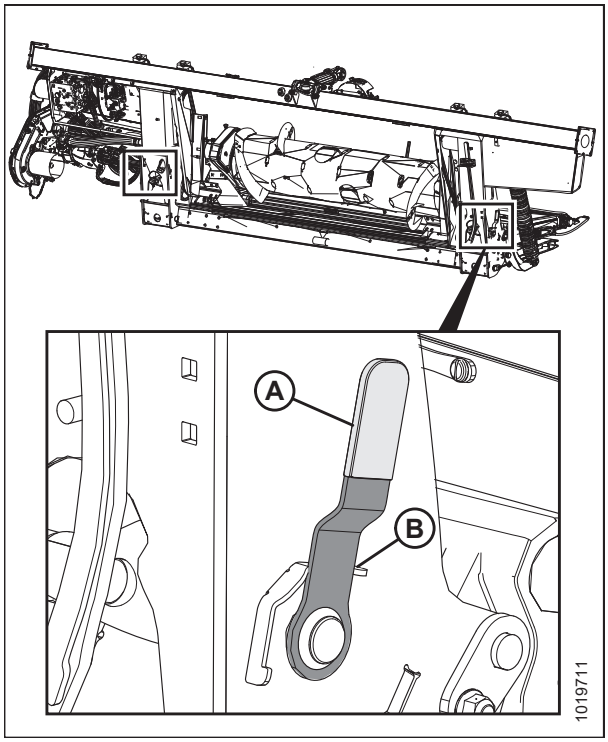

Рисунок 3.116: Ручка блокування копіювання контуру ґрунту — детально показана правий бік, лівий бік навпроти

4. Від’єднайте приводний вал (A) від вихідного вала комбайна (B).

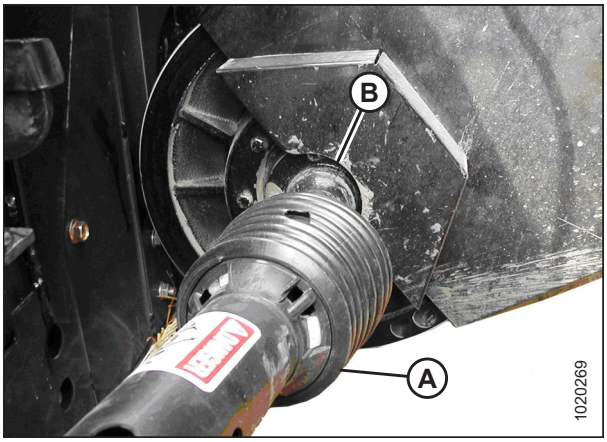

Рисунок 3.117: Приводний вал

5. Розташуйте приводний вал на опорному кронштейні (B) для подальшого зберігання, потягнувши фіксатор (C) на приводному валу й розмістивши вал на поверхні опорного кронштейна та відпустивши фіксатор для його фіксування на місці.

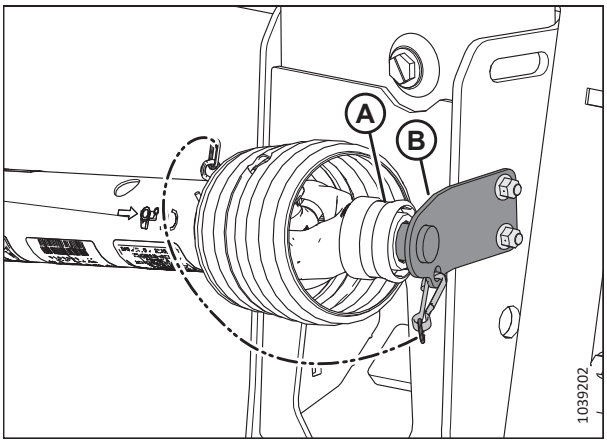

Рисунок 3.118: Зберігання приводного вала

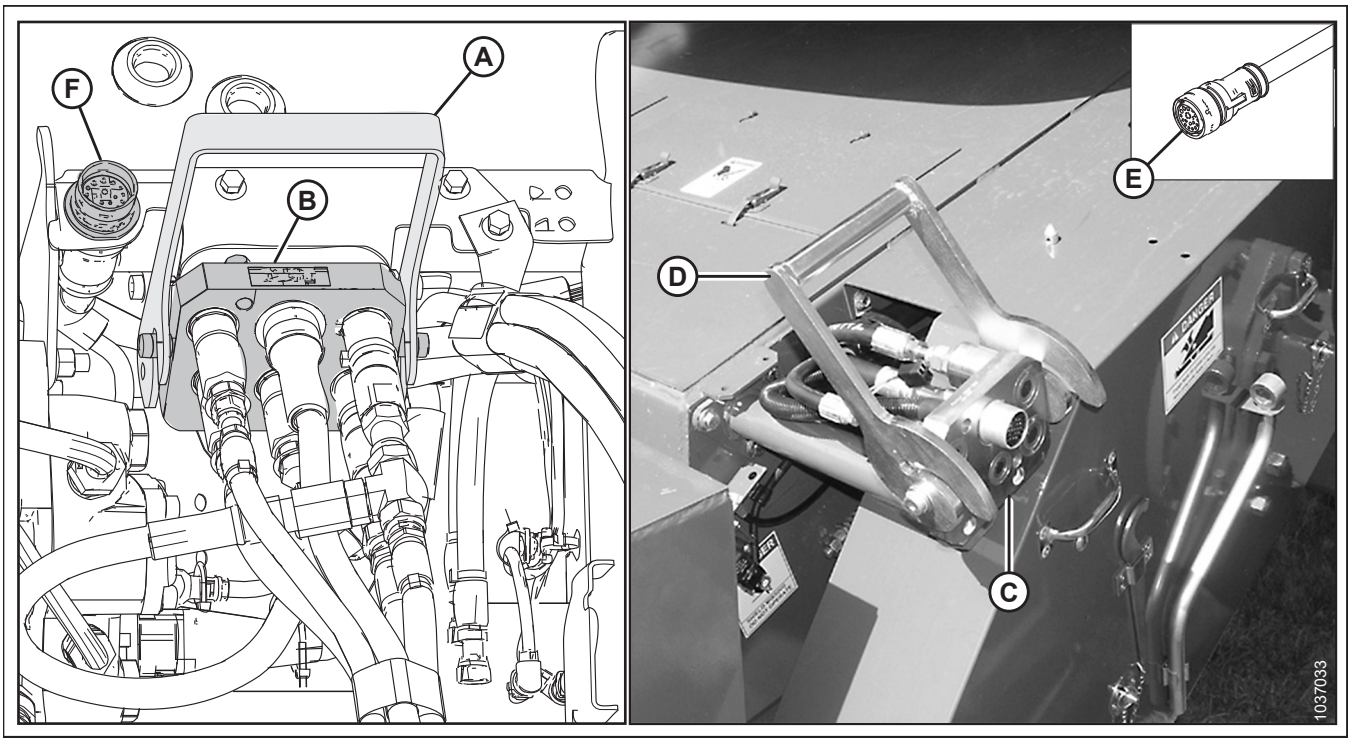

Рисунок 3.119: Гідравліка й електрична багатоканальна муфта

6. Поверніть фіксатор, щоб вивільнити роз’єм із комплекту керування, що зберігається в кабіні, з гнізда C81B (F), і поверніть роз’єм (E) у місце зберігання на комбайні.
7. Підніміть ручку (D) у повністю відкрите положення, щоб вивільнити багатоканальну муфту з гнізда (C) на комбайні.
8. Підніміть ручку (A) на модулі копіювання контуру ґрунту й розташуйте багатоканальну муфту (B) у гнізді модуля копіювання контуру ґрунту.
9. Опустіть ручку (A), щоб зафіксувати багатоканальну муфту (B).
10. Використовуючи ручку блокування (B), вивільніть вушка (A) в основі похилої камери.

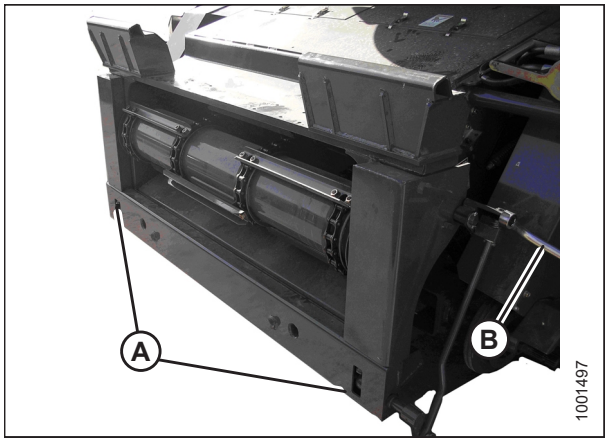

Рисунок 3.120: Challenger® і Massey Ferguson®

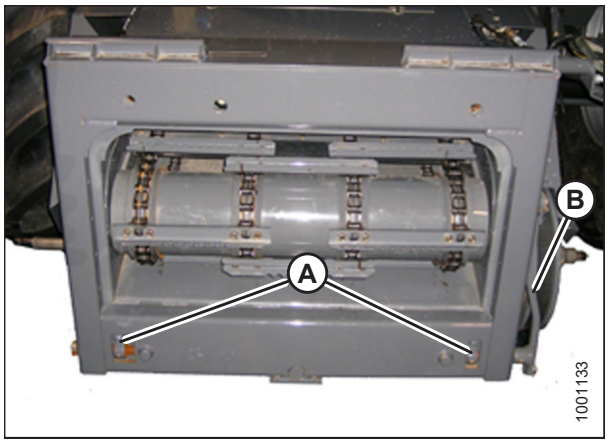

Рисунок 3.121: Gleaner® серії R і S

11. Опускайте похилу камеру, доки сідло (A) не вивільниться й не від’єднається від опори модуля копіювання контуру ґрунту (B).

12. Рухаючись заднім ходом, повільно відведіть комбайн від модуля копіювання контуру ґрунту.

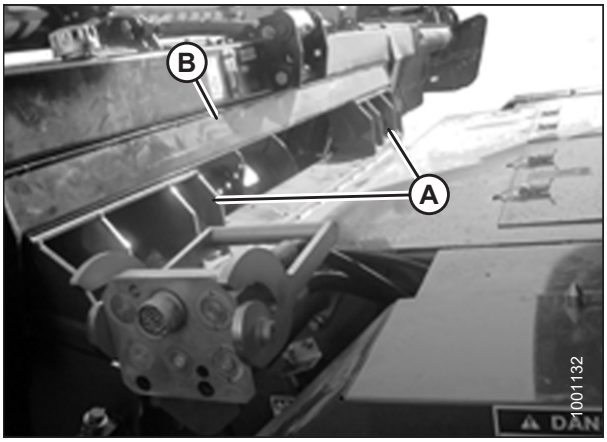

Рисунок 3.122: Модуль копіювання контуру ґрунту на комбайні

3.6.3 Комбайни CLAAS

Щоб приєднати або від’єднати жатку від комбайна CLAAS, дотримуйтеся відповідної процедури, що описана в цьому розділі.

Жатка FlexDraper® серії FD2 сумісна з комбайнами CLAAS/CAT Lexion серії 500, CLAAS Lexion серії 700, 5000, 6000, 7000 і 8000 та CLAAS Trion серії 600 і 700.

Приєднання жатки до комбайна CLAAS

Жатку потрібно фізично під’єднати до похилої камери комбайна та встановити електричні й гідравлічні роз’єми.

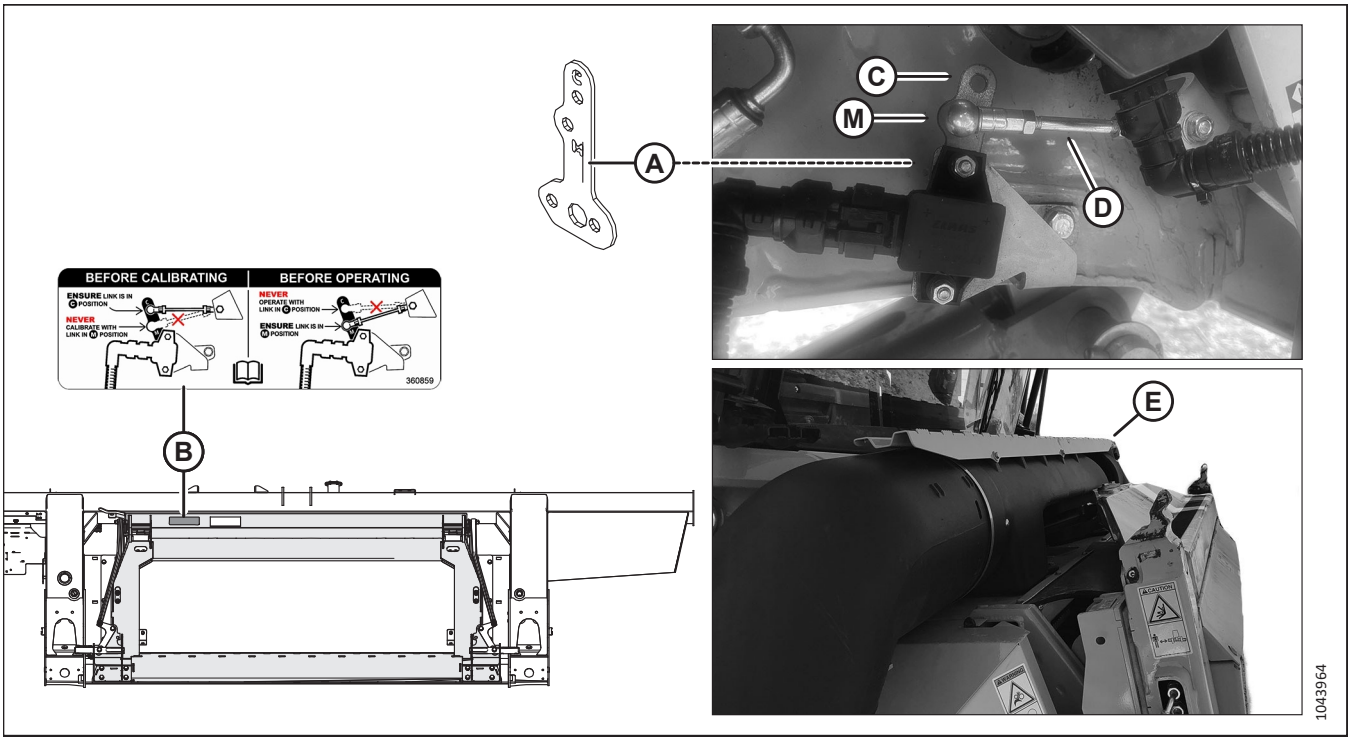

Рисунок 3.123: З’єднувальний елемент обмежувача, наклейка та похила камера

ВАЖЛИВО:

Перед першим приєднанням комбайна серії CLAAS Lexion 5000/6000/7000/8000 або CLAAS Trion 600/700 до жатки необхідно встановити з'єднувальний елемент обмежувача (A) (MD #357776) датчика нахилу вперед/назад на похилій камері комбайна та виконати калібрування нахилу похилої камери вперед/назад. За умови належного налаштування з'єднувальний елемент обмежувача запобігає виникненню перешкод між модулем копіювання контуру ґрунту та кожухом пиловловлювача (E) похилої камери.

- Початкове встановлення з'єднувального елемента обмежувача та початкове калібрування нахилу похилої камери вперед/назад виконується дилером.
- З'єднувальний механізм датчика (D) має бути встановлено в отворі «C» (C) з'єднувального елемента обмежувача, а жатку необхідно від'єднати від комбайна, перш ніж виконувати калібрування нахилу похилої камери вперед/назад. Отвір «C» використовується лише для калібрування нахилу похилої камери вперед/назад.
- З'єднувальний механізм датчика (D) має бути встановлено в отворі «M» (M) з'єднувального елемента обмежувача, як показано нижче, перед приєднанням жатки до комбайна. Отвір «M» використовується для експлуатації жатки або виконання будь-якого калібрування, яке **НЕ** є калібруванням нахилу похилої камери вперед/назад. Приклади калібрувань, які використовують отвір «M», включають калібрування автоматичного контролю висоти жатки (АННС), висоти мотовила та поздовжнього переміщення мотовила.
- Наклейка (B) (MD #360859) знаходиться на перехідній рамі модуля копіювання контуру ґрунту та нагадує оператору про необхідність установлення з'єднувального механізму датчика в отворі «C» або «M».
- Інструкції щодо встановлення з'єднувального елемента обмежувача та калібрування нахилу похилої камери вперед/назад див. у *Установлення з'єднувального елемента обмежувача та виконання калібрування нахилу похилої камери вперед/назад — комбайни CLAAS Lexion серії 5000, 6000, 7000 і 8000 та CLAAS Trion серії 600 і 700, стор. 107*.

ВАЖЛИВО:

Рекомендується, щоб фронтальна пластина (A) похилої камери знаходилася в середньому положенні (B). Інструкції з регулювання фронтальної пластини див. у посібнику з експлуатації комбайна.

ПРИМІТКА:

Уловлювач каміння запобігає потраплянню каменів і сміття в комбайн і знаходиться на передній частині комбайна та за похилою камерою.

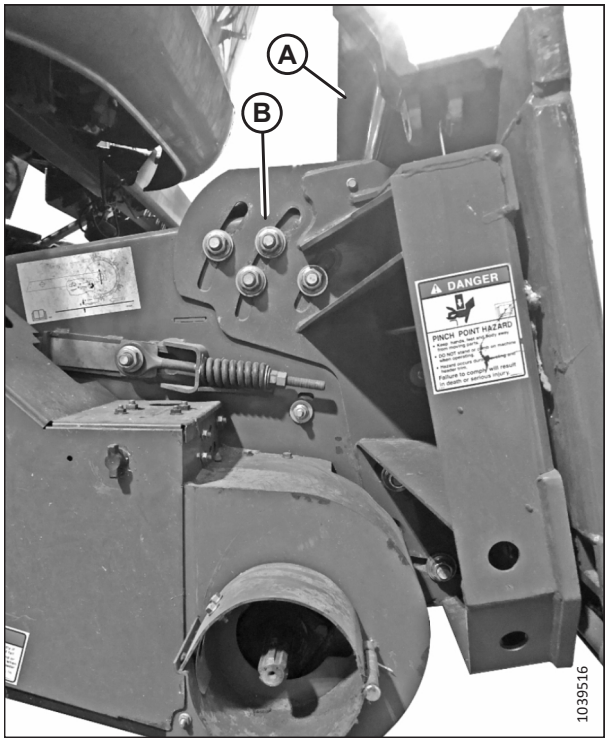

Рисунок 3.124: Нахиляння фронтальної пластини в середнє положення на невказаному комбайні

НЕБЕЗПЕЧНО

Щоб запобігти травмам або смерті через неочікуваний запуск машини, завжди зупиняйте двигун і виймайте ключ із замка запалювання, перш ніж залишати сидіння оператора з будь-якої причини.

НЕБЕЗПЕЧНО

Переконайтеся, що в зоні проведення робіт відсутні сторонні особи.

1. Вимкніть двигун і витягніть ключ із замка запалювання.
2. Перемістіть ручку (A) на модулі копіювання контуру ґрунту в підняте положення. Переконайтеся, що штифти (B) в нижніх кутах модуля копіювання контуру ґрунту втягнуті.

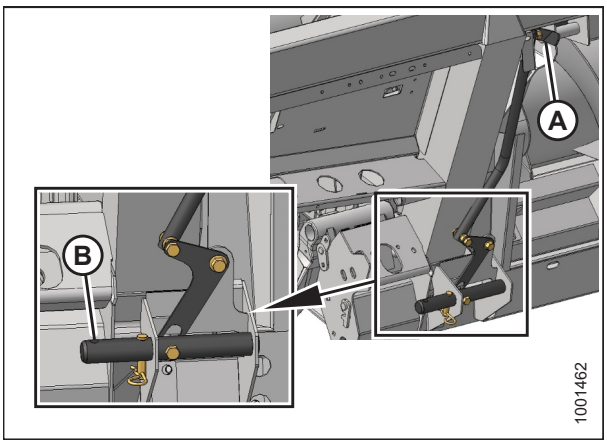

Рисунок 3.125: Штифти відведено

3. Почніть плавно підводити комбайн до жатки, поки сідло похилої камери (A) не опиниться безпосередньо під верхньою поперечиною (B) модуля копіювання контуру ґрунту.
4. Злегка підніміть похилу камеру, щоб підняти жатку. Переконайтеся, що сідло похилої камери повністю ввійшло в раму модуля копіювання контуру ґрунту.
5. Вимкніть двигун і витягніть ключ із замка запалювання.

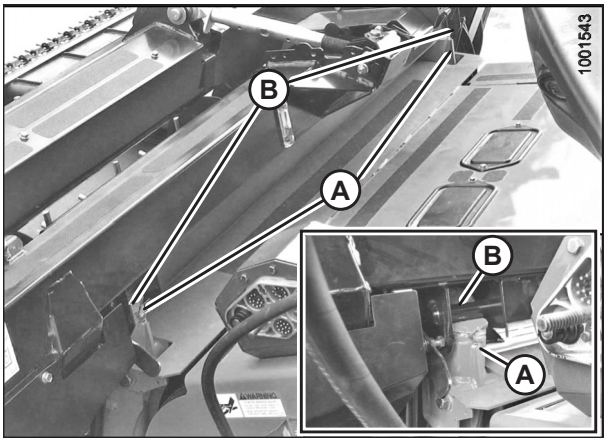

Рисунок 3.126: Жатка на комбайні

6. Вийміть стопорний штифт (B) зі штифта (A) модуля копіювання контуру ґрунту.

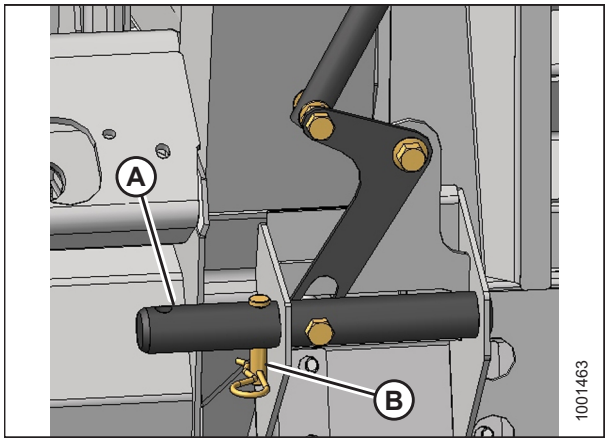

Рисунок 3.127: Запірні штифти

7. Опустіть ручку (A), щоб штифти (B) модуля копіювання контуру ґрунту ввійшли всередину похилої камери. Установіть на місце стопорний штифт (C), як показано на рисунку. Зафіксуйте стопорний штифт за допомогою шпильки.

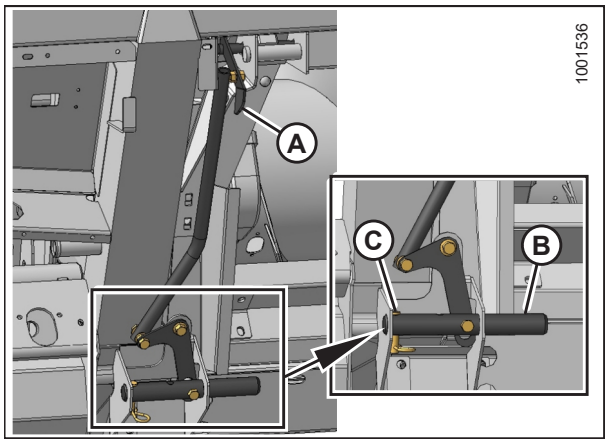

Рисунок 3.128: Задіяння штифтів

8. Зніміть кришку гнізда (A) модуля копіювання контуру ґрунту. Очистьте гніздо.

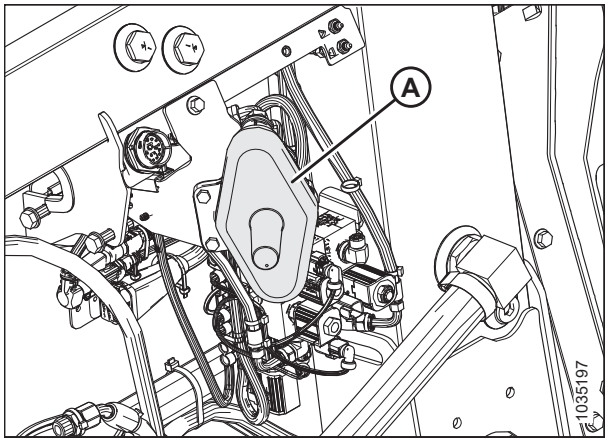

Рисунок 3.129: Кришка гнізда

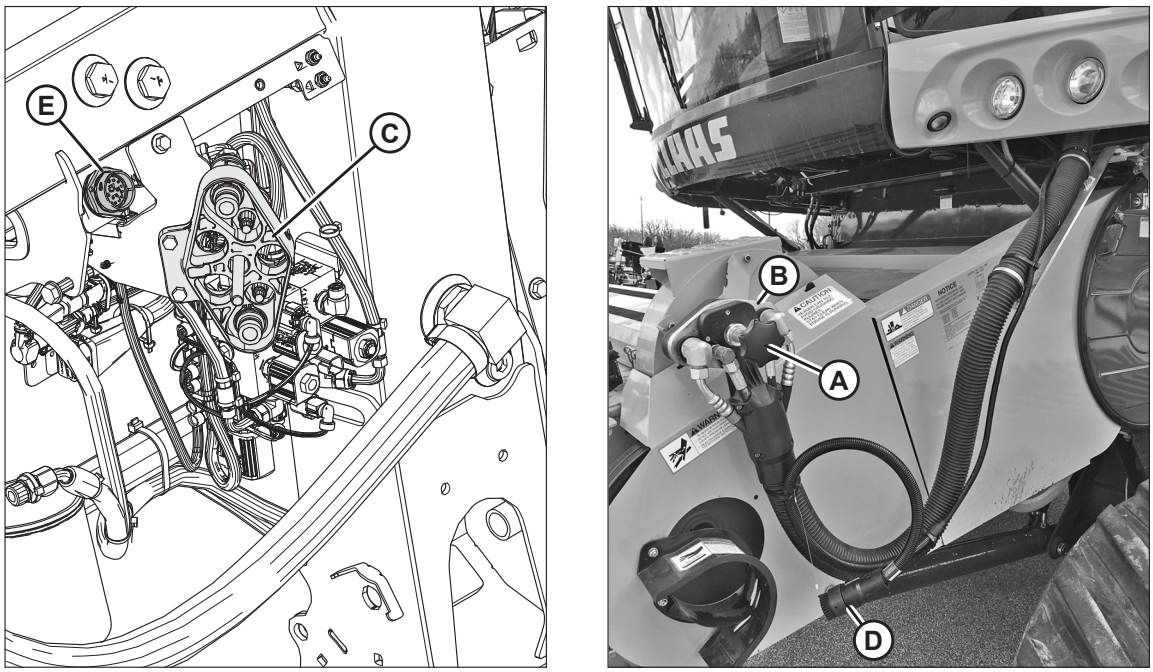

Рисунок 3.130: Багатоканальна муфта й електричні роз'єми

9. Відкрутіть круглу ручку (A) на муфті комбайна (B), щоб вивільнити муфту з гнізда.

10. Очистьте муфту (B) і гніздо.

11. Установіть муфту комбайна (B) у гніздо (C) модуля копіювання контуру ґрунту. Зафіксуйте муфту, повертаючи ручку (A).

12. **Якщо встановлено кабінні елементи керування MacDon:** Дістаньте роз'єм комплекту кабінних елементів керування C81A (D) з місця його зберігання на комбайні та під'єднайте до роз'єму C81B (E) на модулі копіювання контуру ґрунту. Поверніть фіксатор на роз'ємі, щоб заблокувати його на місці.

13. Установіть кришку гнізда (A) модуля копіювання контуру ґрунту на гніздо комбайна, як показано на рисунку *3.131, стор. 105*.

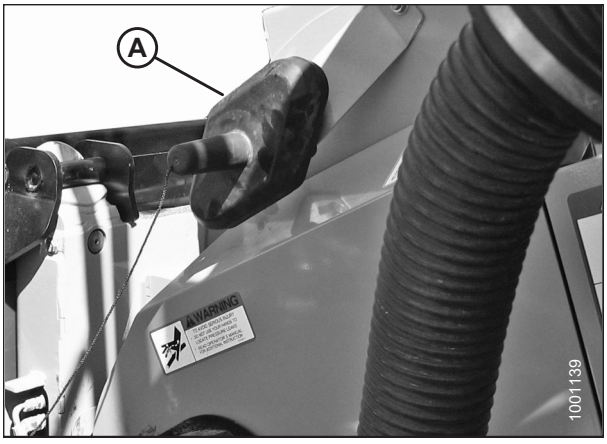

Рисунок 3.131: Кришка гнізда

14. Потягніть кільце на приводному валу (A) назад, щоб вивільнити приводний вал з опорного кронштейна (B). Вивільніть приводний вал з опорного кронштейна.

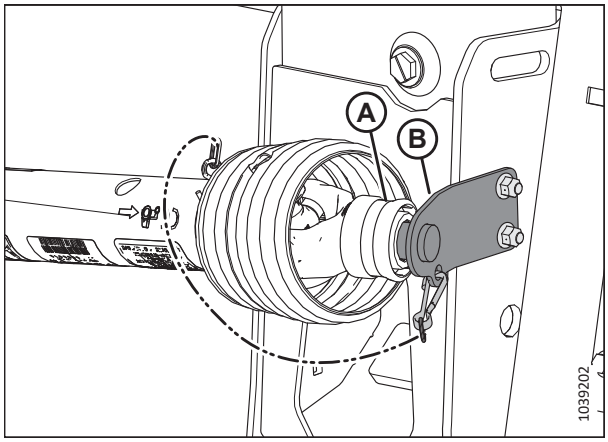

Рисунок 3.132: Приводний вал у положенні для зберігання

15. Приєднайте приводний вал (A) до вихідного вала комбайна.

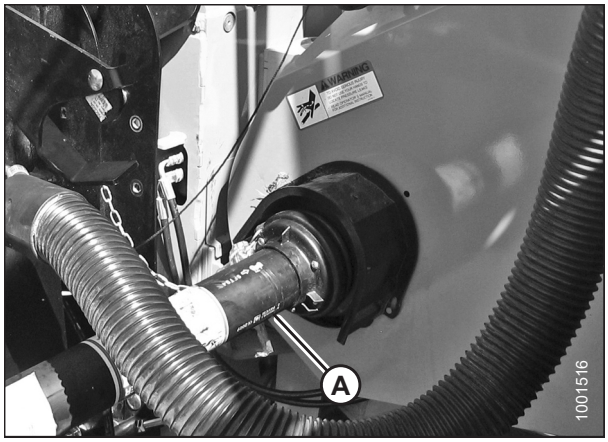

Рисунок 3.133: Приводний вал на вихідному валу

16. Виконайте такі дії:

    - Вивільніть механізми блокування копіювання контуру ґрунту, потягнувши кожну ручку блокування (A) у напрямку від модуля копіювання й установивши її в розблоковане положення (B).
    - Якщо жатка **НЕ** буде використовуватися в польових умовах, застосуйте механізми блокування копіювання контуру ґрунту, натиснувши на кожну ручку блокування (A) у напрямку модуля копіювання контуру ґрунту й установивши її в заблоковане положення (C).

    ПРИМІТКА:

    На малюнку показано ручку блокування копіювання контуру ґрунту з правого боку жатки. Ручка блокування копіювання контуру ґрунту з лівого боку жатки знаходиться на протилежній стороні.

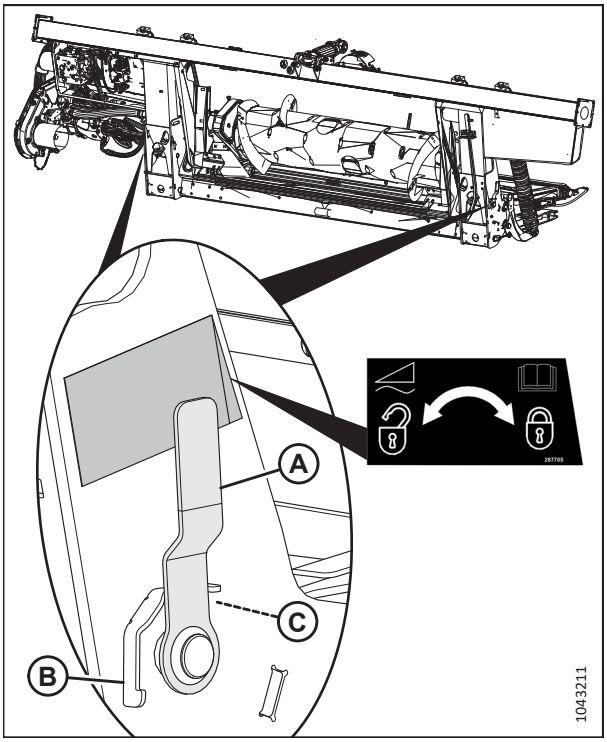

Рисунок 3.134: Ручка блокування копіювання контуру ґрунту

Установлення з'єднувального елемента обмежувача та виконання калібрування нахилу похилої камери вперед/назад — комбайни CLAAS Lexion серії 5000, 6000, 7000 і 8000 та CLAAS Trion серії 600 і 700

Щоб запобігти виникненню перешкод між модулем копіювання контуру ґрунту та кожухом пиловловлювача похилої камери, перед першим приєднанням комбайна до жатки необхідно встановити, відкалібрувати й налаштувати з'єднувальний елемент обмежувача для серій CLAAS Lexion 5000, 6000, 7000 і 8000, а також CLAAS Trion 600 і 700.

НЕБЕЗПЕЧНО

Щоб запобігти ушкодженням або смерті через неочікуваний запуск або падіння піднятої машини, завжди вимикайте двигун і виймайте ключ із замка запалювання, перш ніж залишити сидіння оператора або відрегулювати машину. Якщо похила камера повністю піднята, завжди встановлюйте запобіжні упори.

НЕБЕЗПЕЧНО

Переконайтеся, що в зоні проведення робіт відсутні сторонні особи.

ВАЖЛИВО:

Щоб запобігти пошкодженню, спричиненому перешкодами між жаткою та кожухом пиловловлювача похилої камери, переконайтеся, що комбайн від'єднано від жатки, перш ніж піднімати похилу камеру або виконувати калібрування нахилу вперед/назад.

1. Зупиніть комбайн на рівній поверхні.
2. Повністю опустіть або підніміть похилу камеру.

3. У CEBIS перейдіть до HEADER (Жатка) (A), SETTINGS (Налаштування) (B) і HEADER PITCH (Нахил жатки)(C). Установіть для нахилу фронтальної пластини значення 0.

4. Вимкніть двигун і витягніть ключ із замка запалювання.

5. Якщо похила камера піднята, установіть запобіжні упори жатки. Інструкції див. у посібнику з експлуатації комбайна.

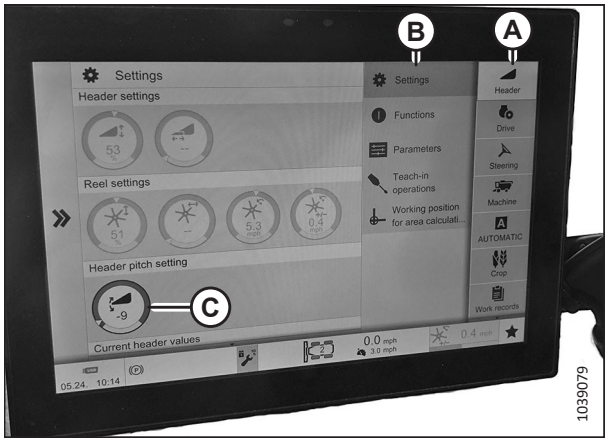

Рисунок 3.135: Налаштування CEBIS

6. Виконайте такі дії:

   - Для встановлення з’єднувального елемента обмежувача (A) на похилій камері перейдіть до наступного кроку.
   - Якщо з’єднувальний елемент обмежувача (A) уже встановлено на похилій камері, перейдіть до кроку *14, стор. 109* для отримання інструкцій з калібрування.

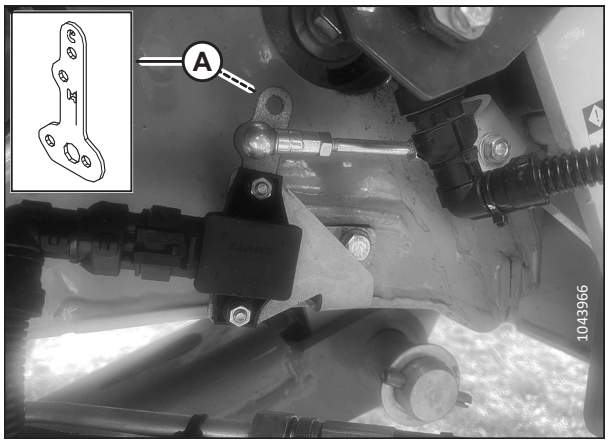

Рисунок 3.136: З’єднувальний елемент обмежувача

7. Розташуйте датчик нахилу похилої камери вперед/назад (B) з правого боку похилої камери комбайна, біля запобіжного упору жатки (A).

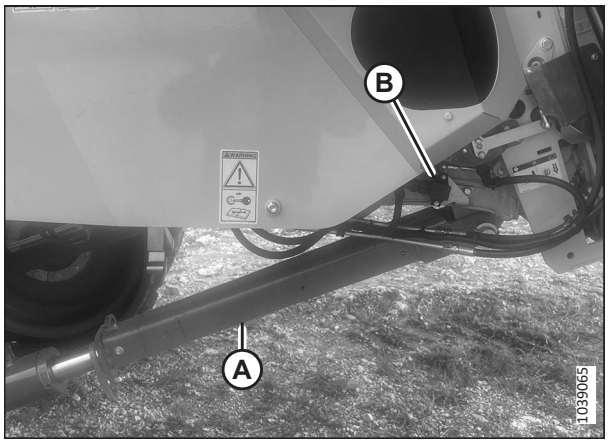

Рисунок 3.137: Розташування з’єднувального елемента обмежувача датчика — похила камера

8. Викрутіть гайку, яка фіксує з’єднувальний механізм (A) на важелі датчика.

9. Зніміть з’єднувальний механізм (A) із важеля датчика.

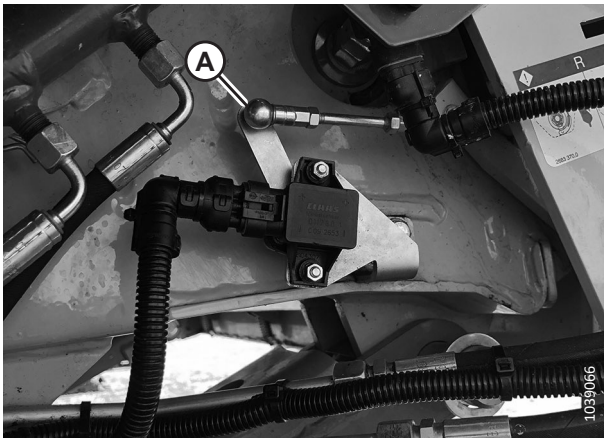

Рисунок 3.138: З’єднувальний механізм важеля датчика

10. Викрутіть два болти (A), які кріплять важіль датчика (B) до датчика.

    ПРИМІТКА:

    НЕ відкручуйте датчик від комбайна.

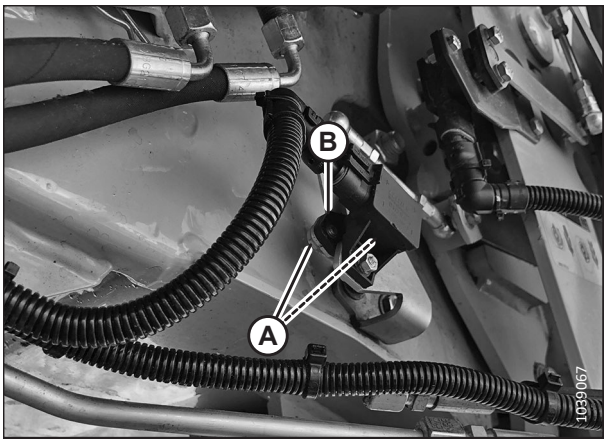

Рисунок 3.139: Важіль датчика

11. Установіть важіль датчика (A) на датчик (C). Нижній загострений кінець (B) важеля датчика та шарнір датчика, до якого кріпиться важіль, мають бути спрямовані в бік задньої частини комбайна. Розширена частина важеля датчика має бути спрямована вгору.

12. Установіть два болти, щоб закріпити важіль датчика (A) на датчику (C).

13. Установіть з’єднувальний механізм (D) у верхній отвір «C» на важелі датчика.

    ВАЖЛИВО:

    Перед калібруванням системи переконайтеся, що важіль датчика встановлено в отвір «C». Калібрування системи за допомогою важеля датчика, установленого в отвір «M» замість отвору «C», призведе до виникнення механічних перешкод після приєднання жатки до комбайна.

14. Якщо встановлено запобіжні упори жатки, демонтуйте їх. Інструкції див. у посібнику з експлуатації комбайна.

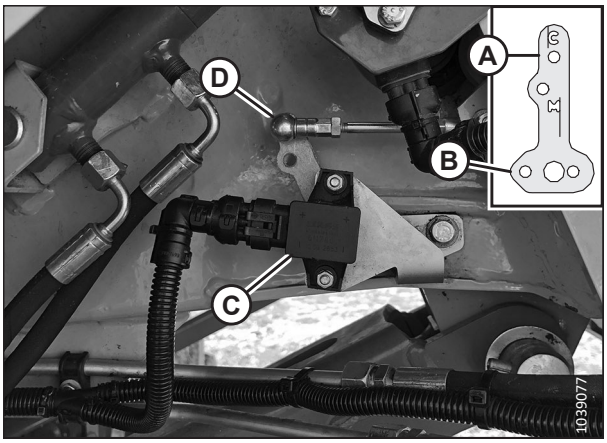

Рисунок 3.140: З’єднувальний механізм важеля датчика

15. Запустіть двигун.

16. У CEBIS перейдіть до HEADER (Жатка) (A), TEACH IN OPERATIONS (Навчання експлуатації) (B), і HEADER PITCH (Нахил жатки) (C).

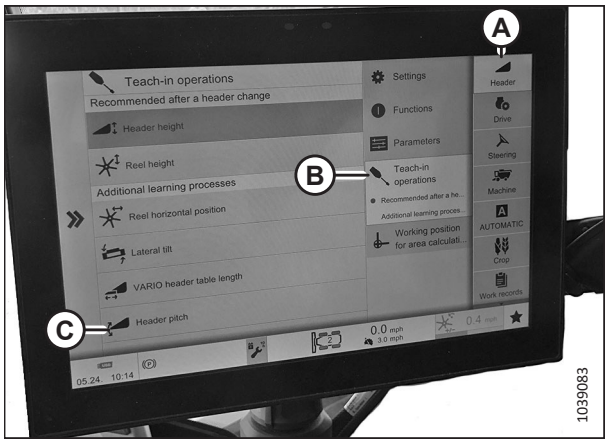

Рисунок 3.141: Налаштування CEBIS

17. Натисніть стрілку (A), щоб розпочати процедуру. Дотримуйтеся вказівок на екрані.

18. Повністю опустіть або підніміть похилу камеру.

19. Вимкніть двигун і витягніть ключ із замка запалювання.

20. Якщо похила камера піднята, установіть запобіжні упори жатки.

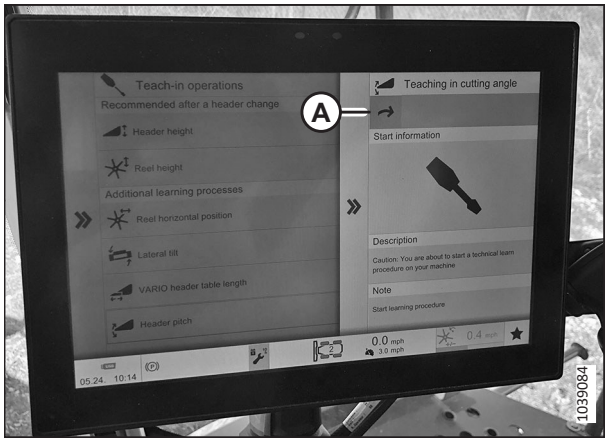

Рисунок 3.142: Налаштування CEBIS

21. Змініть положення важеля з'єднувального механізму датчика з верхнього отвору (A) з позначкою «C» на нижній отвір (B) з позначкою «M».

22. Якщо встановлено запобіжні упори жатки, демонтуйте їх. Інструкції див. у посібнику з експлуатації комбайна.

23. Запустіть двигун.

24. Приєднайте комбайн до жатки. Інструкції див. у розділі *Приєднання жатки до комбайна CLAAS, стор. 101*.

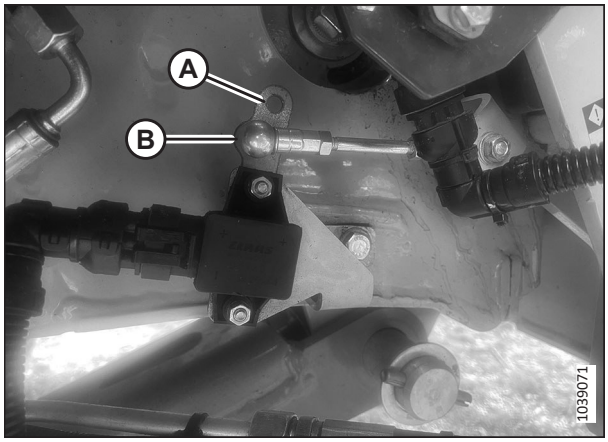

Рисунок 3.143: З'єднувальний механізм важеля датчика

25. Повільно нахиліть фронтальну пластину комбайна назад, щоб переконатися, що між жаткою та сходинкою (A) на похилій камері комбайна **НЕМАЄ** перешкод.
26. Нахиляйте фронтальну пластину вперед, поки на дисплеї не з’явиться «0».

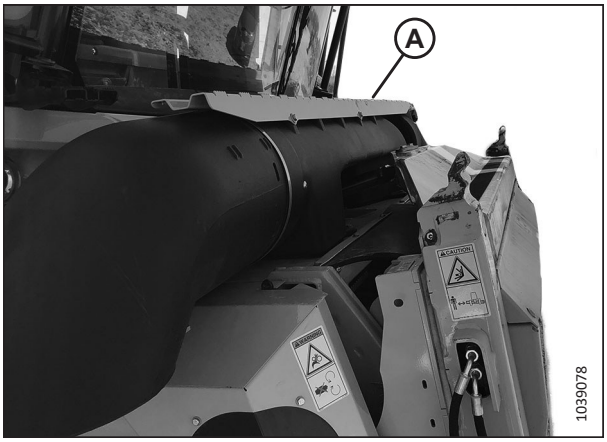

Рисунок 3.144: Контакт зі сходинкою

Від’єднання жатки від комбайна CLAAS

Жатку потрібно фізично від’єднати від комбайна, а також необхідно від’єднати гідравлічні й електричні з’єднання.

НЕБЕЗПЕЧНО

Щоб запобігти травмам або смерті через неочікуваний запуск машини, завжди зупиняйте двигун і виймайте ключ із замка запалювання, перш ніж залишати сидіння оператора з будь-якої причини.

НЕБЕЗПЕЧНО

Переконайтеся, що в зоні проведення робіт відсутні сторонні особи.

1. Виберіть рівну ділянку й розташуйте жатку трохи вище землі.
2. Вимкніть двигун і витягніть ключ із замка запалювання.

   ВАЖЛИВО:

   Якщо встановлено транспортні колеса, установіть колеса в положення для зберігання або найвище робоче положення. Якщо колеса не встановлено в положення, жатка може нахилитися вперед, ускладнюючи приєднання. Інструкції див. у розділі *Регулювання транспортних коліс EasyMove™, стор. 206*.

   ВАЖЛИВО:

   Якщо встановлено стабілізуючі колеса, установіть колеса в положення для зберігання або найвище робоче положення. Якщо колеса не встановлено в положення, жатка може нахилитися вперед, ускладнюючи приєднання. Інструкції див. у розділі *Регулювання стабілізуючих коліс, стор. 204*.

3. Застосуйте механізми блокування копіювання контуру ґрунту, потягнувши кожну ручку блокування (A) у напрямку від модуля копіювання й установивши її в заблоковане положення (B).

   ПРИМІТКА:

   На малюнку показано ручку блокування копіювання контуру ґрунту з правого боку жатки. Блокування копіювання контуру ґрунту з лівого боку жатки знаходиться на протилежній стороні.

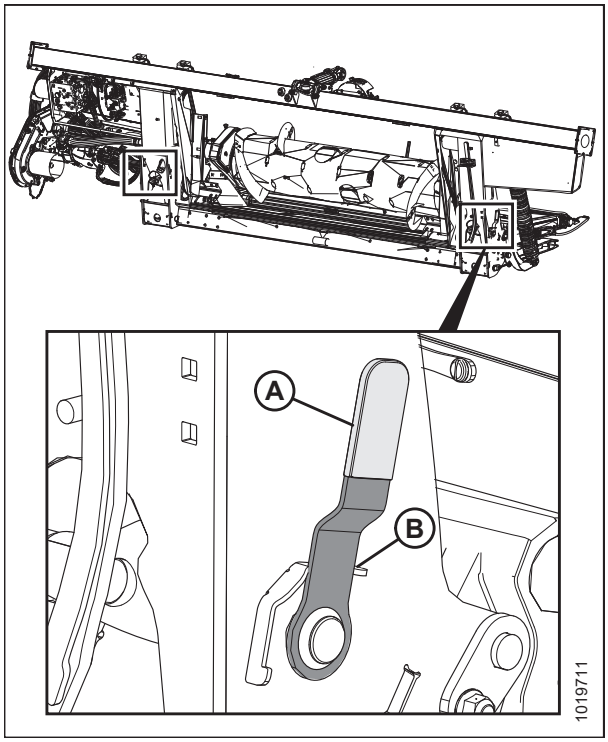

Рисунок 3.145: Ручка блокування копіювання контуру ґрунту

4. Від’єднайте приводний вал (A) від комбайна.



Рисунок 3.146: Приводний вал

5. Розташуйте приводний вал на опорному кронштейні (B) для подальшого зберігання, потягнувши фіксатор (A) на приводному валу й розмістивши вал на опорному кронштейні (B). Відпустіть фіксатор, щоб зафіксувати його на кронштейні.

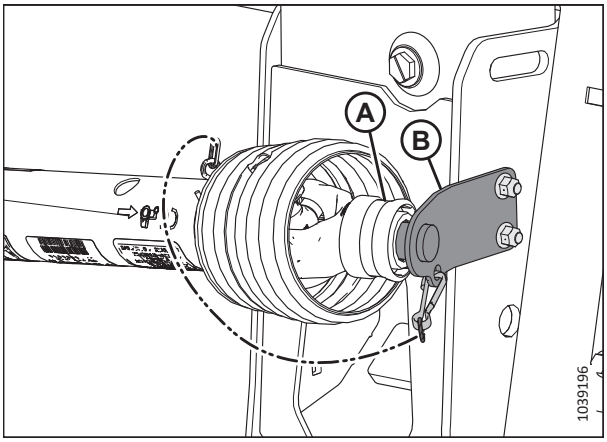

Рисунок 3.147: Приводний вал у положенні для зберігання — приводний вал B7039

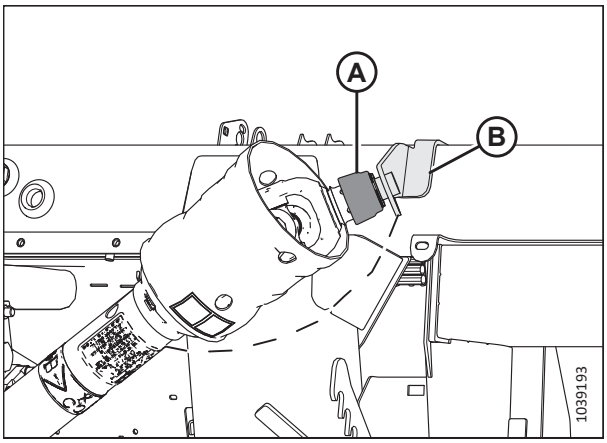

Рисунок 3.148: Приводний вал у положенні для зберігання — приводний вал Sidehill/Hillside B7182

6. Зніміть кришку (A) із гнізда комбайна.

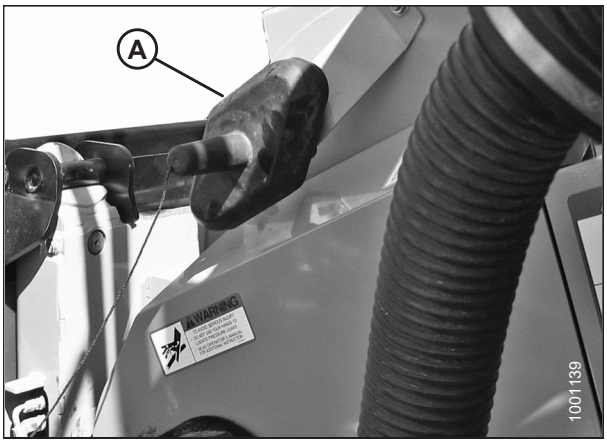

Рисунок 3.149: Кришка

7. Розташуйте муфту (A) у гнізді комбайна й поверніть круглу ручку (B), щоб зафіксувати муфту в гнізді.

8. Якщо встановлено кабінні елементи керування MacDon, від'єднайте роз'єм C81A від гнізда C81B і закріпіть роз'єм у місці зберігання на комбайні.

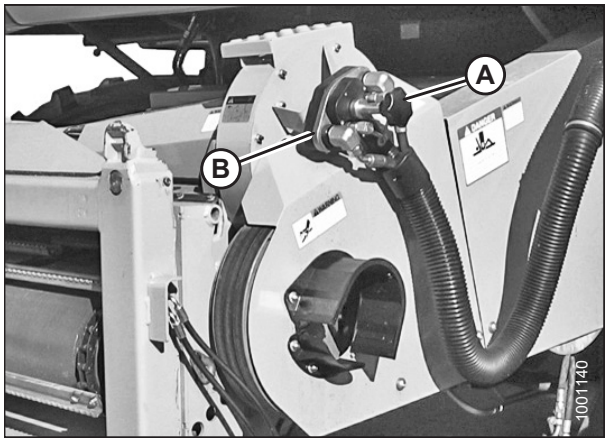

Рисунок 3.150: Муфта комбайна

9. Установіть кришку (A) на гніздо модуля копіювання контуру ґрунту.

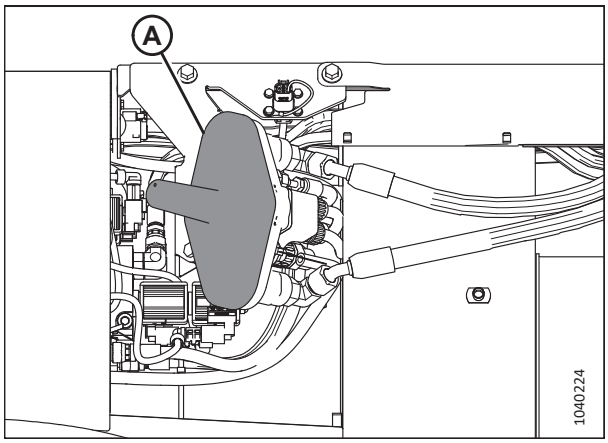

Рисунок 3.151: Модуль копіювання контуру ґрунту

10. Вийміть стопорний штифт (A) зі штифта (B) модуля копіювання контуру ґрунту.

11. Підніміть ручку (C), щоб вивільнити штифти (B) модуля копіювання контуру ґрунту з похилої камери.

12. Поверніть стопорний штифт (A) у штифт модуля копіювання контуру ґрунту й зафіксуйте за допомогою шпильки.

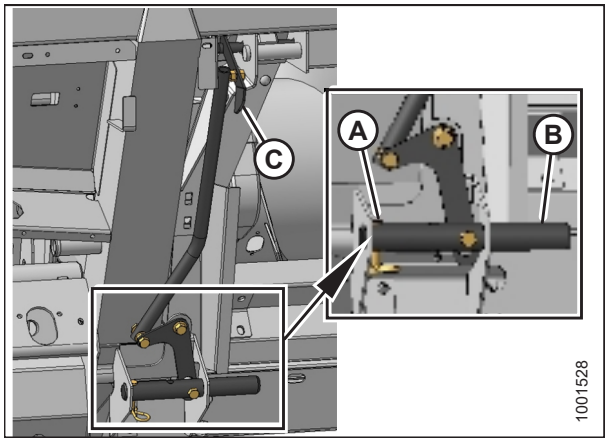

Рисунок 3.152: Механізми блокування похилої камери

13. Опускайте похилу камеру, доки її стійки (A) не вивільняться з модуля копіювання контуру ґрунту (B).
14. Рухаючись заднім ходом, повільно відведіть комбайн від модуля копіювання контуру ґрунту.

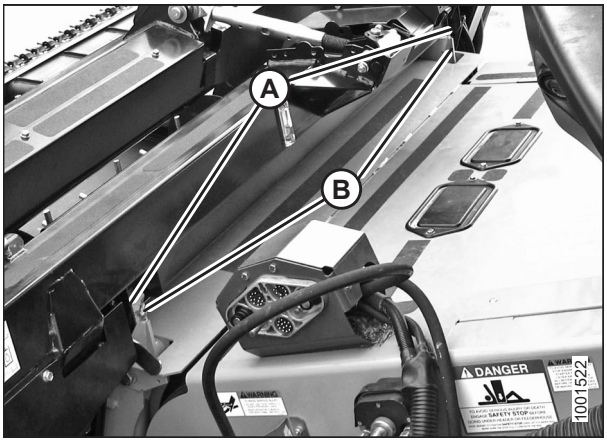

Рисунок 3.153: Жатка на комбайні

3.6.4 Комбайни серії IDEAL™

Щоб приєднати або від'єднати жатку від комбайна IDEAL™, дотримуйтеся відповідної процедури, що описана в цьому розділі.

Приєднання жатки до комбайна серії IDEAL™

Жатку потрібно фізично під'єднати до похилої камери комбайна та встановити електричні й гідравлічні роз'єми.

НЕБЕЗПЕЧНО

Переконайтеся, що в зоні проведення робіт відсутні сторонні особи.

НЕБЕЗПЕЧНО

Щоб запобігти травмам або смерті через неочікуваний запуск машини, завжди зупиняйте двигун і виймайте ключ із замка запалювання, перш ніж залишати сидіння оператора з будь-якої причини.

ВАЖЛИВО:

Рекомендується, щоб фронтальна пластина (A) похилої камери знаходилася в середньому положенні (B). Інструкції з регулювання фронтальної пластини див. у посібнику з експлуатації комбайна.

ПРИМІТКА:

Уловлювач каміння запобігає потраплянню каменів і сміття в комбайн і знаходиться на передній частині комбайна та за похилою камерою.

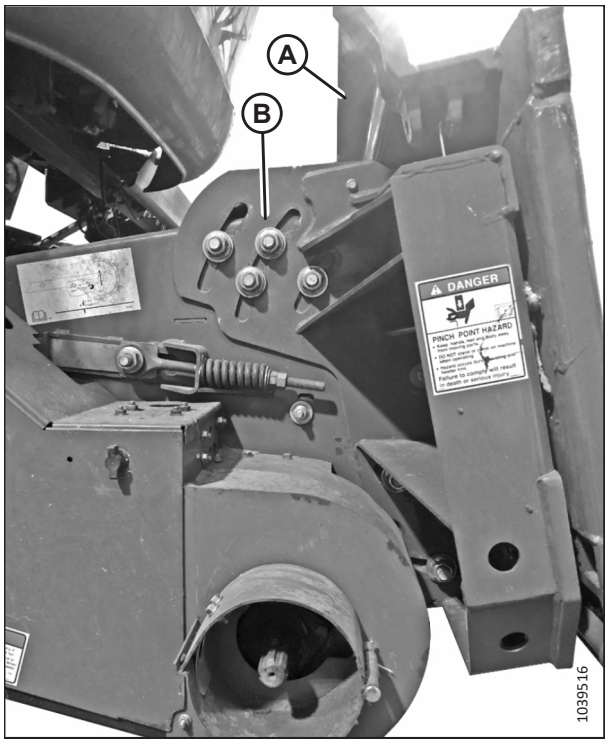

Рисунок 3.154: Нахиляння фронтальної пластини в середнє положення на невказаному комбайні

1. Вимкніть двигун і витягніть ключ із замка запалювання.
2. Потягніть важіль (A) вгору, щоб відвести штифти (B) у нижній лівій і правій частинах похилої камери.

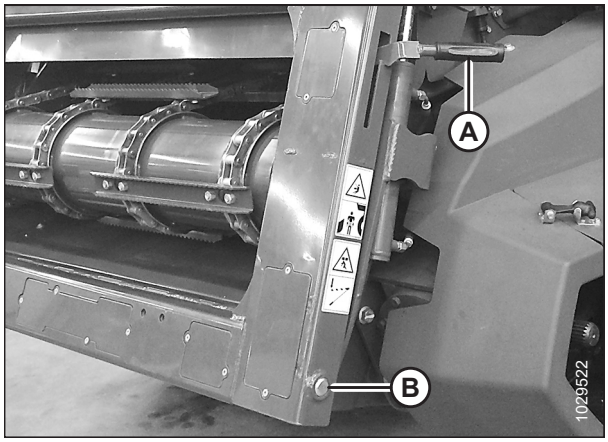

Рисунок 3.155: Похила камера

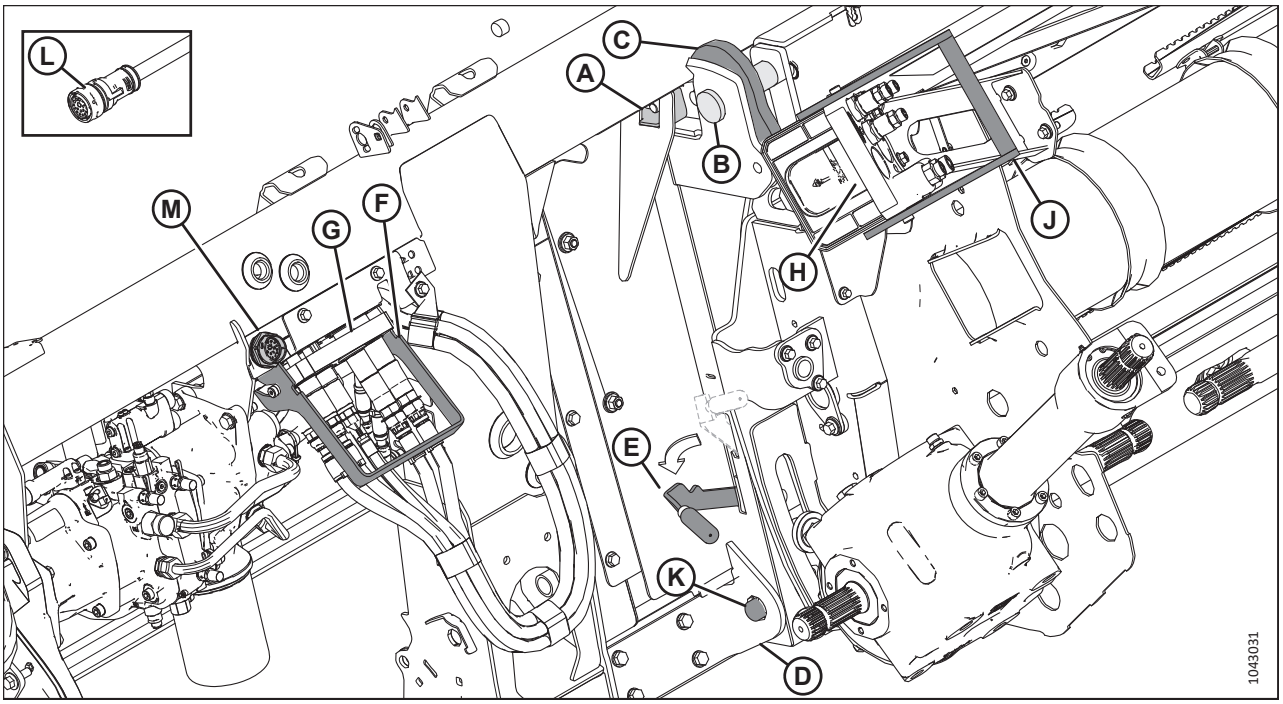

Рисунок 3.156: Модуль копіювання контуру ґрунту із вбудованою гідравлічною системою (IHS)

3. Плавно підведіть комбайн до жатки, доки похила камера не опиниться безпосередньо під верхньою балкою (A), а штифти (B) — під гаками (C) на перехідній рамі.

4. Піднімайте похилу камеру, доки верхня балка (A) перехідної рами повністю не ляже на похилу камеру. Підніміть жатку дещо вище рівня землі.

   ВАЖЛИВО:

   Повна маса жатки має припадати на похилу камеру, а **НЕ** на штифти (B).

5. Розташуйте нижню частину похилої камери так, щоб стопорні штифти (K) сумістилися з отворами в кріпленні (D).

6. Вимкніть двигун і витягніть ключ із замка запалювання.

7. Натисніть важіль (E) донизу, щоб запірні штифти (K) встановилися в отвори в кріпленні (D).

8. Опустіть ручку (F), щоб вивільнити багатоканальну муфту (G) з жатки.

9. Відкрийте кришку на гнізді комбайна (H).

10. Перемістіть ручку (J) у повністю відкрите положення.

11. За потреби очистьте контактні поверхні муфти та гнізда.

12. Розташуйте муфту (G) у гнізді комбайна (H) і потягніть ручку (J), щоб повністю закріпити багатоканальну муфту у гнізді.

13. Дістаньте роз’єм комплекту кабінних елементів керування C81A (L) з місця його зберігання на комбайні та під’єднайте до роз’єму C81B (M) на модулі копіювання контуру ґрунту. Поверніть фіксатор на роз’ємі, щоб заблокувати його на місці.

14. Відтягніть фіксатор приводного вала (A), щоб вивільнити приводний вал з опорного кронштейна. Вивільніть приводний вал з опорного кронштейна.

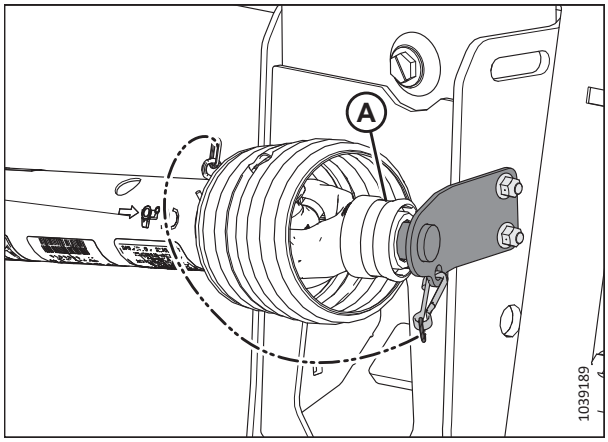

Рисунок 3.157: Приводний вал у положенні для зберігання

15. Відтягніть фіксатор (A) на кінці приводного вала. Насадіть приводний вал на вихідний вал комбайна (B) до блокування фіксатора.

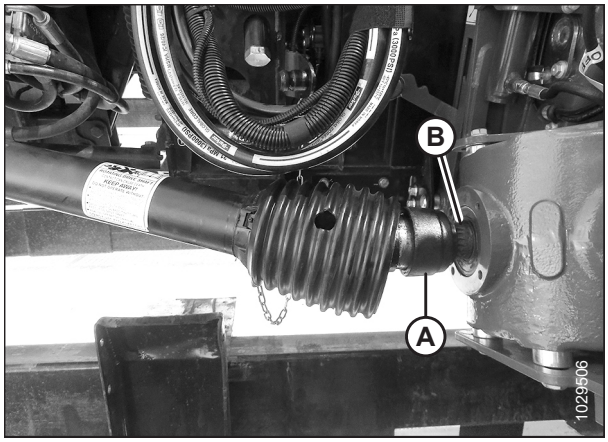

Рисунок 3.158: Під'єднання приводного вала до комбайна

16. Виконайте такі дії:

    - Вивільніть механізми блокування копіювання контуру ґрунту, потягнувши кожну ручку блокування (A) у напрямку від модуля копіювання й установивши її в розблоковане положення (B).
    - Якщо жатка **НЕ** буде використовуватися в польових умовах, застосуйте механізми блокування копіювання контуру ґрунту, натиснувши на кожну ручку блокування (A) у напрямку модуля копіювання контуру ґрунту й установивши її в заблоковане положення (C).

    ПРИМІТКА:

    На малюнку показано ручку блокування копіювання контуру ґрунту з правого боку жатки. Ручка блокування копіювання контуру ґрунту з лівого боку жатки знаходиться на протилежній стороні.

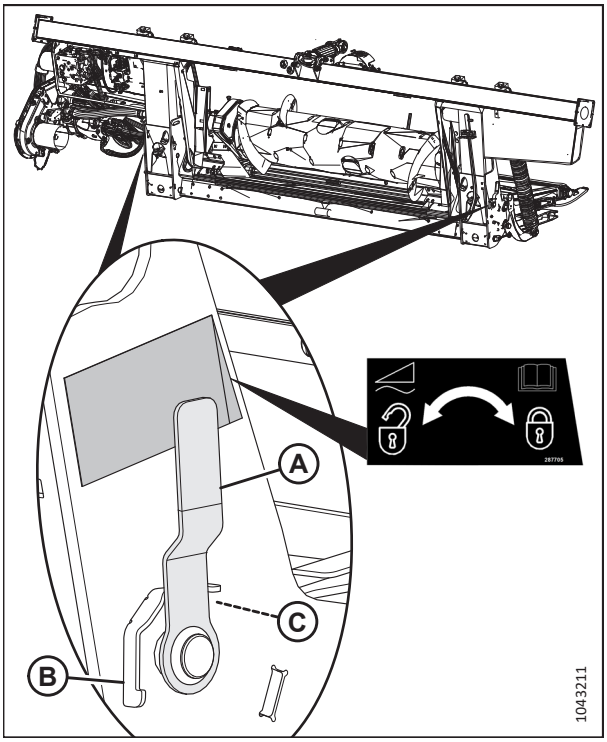

Рисунок 3.159: Ручка блокування копіювання контуру ґрунту

Від'єднання жатки від комбайна серії IDEAL™

Жатку потрібно фізично від'єднати від комбайна та гідравлічних і електричних роз'ємів.

НЕБЕЗПЕЧНО

Щоб запобігти травмам або смерті через неочікуваний запуск машини, завжди зупиняйте двигун і виймайте ключ із замка запалювання, перш ніж залишати сидіння оператора.

НЕБЕЗПЕЧНО

Переконайтеся, що в зоні проведення робіт відсутні сторонні особи.

1. Зупиніть комбайн на рівній поверхні.
2. Опустіть жатку.
3. Вимкніть двигун і витягніть ключ із замка запалювання.

4. Перемістіть ручку гнізда комбайна (B) у повністю відкрите положення, щоб вивільнити багатоканальну муфту (A).

5. Якщо встановлено кабінні елементи керування MacDon, від’єднайте роз’єм C81A від гнізда C81B і закріпіть роз’єм у місці зберігання на комбайні.

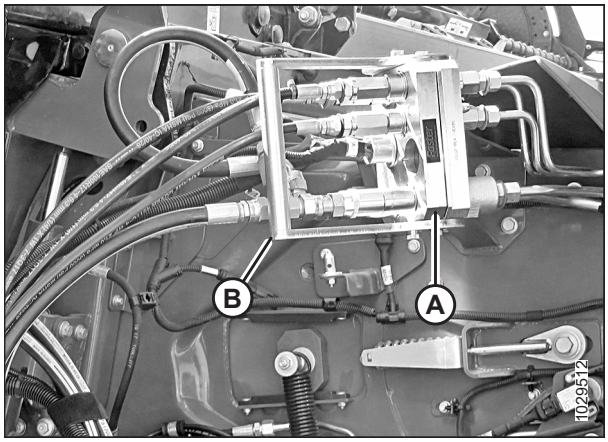

Рисунок 3.160: Гніздо комбайна

6. Розташуйте багатоканальну муфту (B) в гнізді жатки й перемістіть ручку (A) у вертикальне положення, щоб зафіксувати багатоканальну муфту.

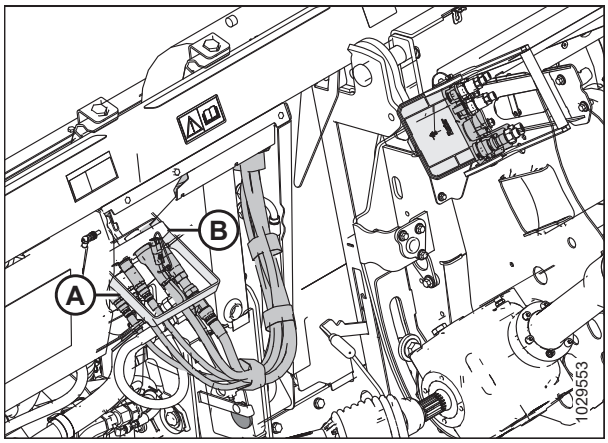

Рисунок 3.161: Фіксування багатоканальної муфти

7. Відтягніть фіксатор приводного вала (A) і приберіть приводний вал із вихідного вала комбайна (B).

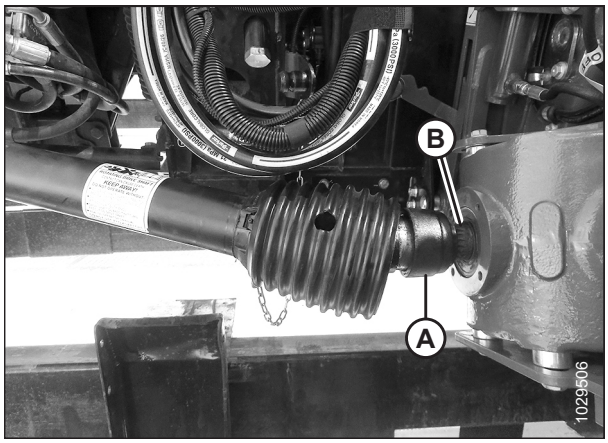

Рисунок 3.162: Від’єднання приводного вала

8. Розташуйте приводний вал на опорному кронштейні (B) для подальшого зберігання, потягнувши фіксатор (A) на приводному валу й розмістивши вал на опорному кронштейні (B). Відпустіть фіксатор, щоб зафіксувати його на кронштейні.

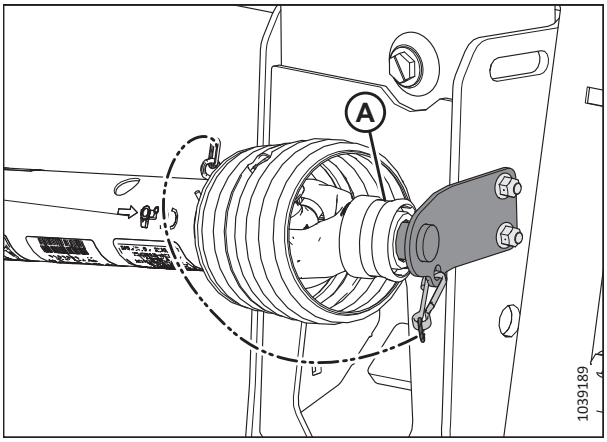

Рисунок 3.163: Приводний вал у положенні для зберігання

9. Потягніть важіль (A) вгору, щоб відвести штифти (B) в основі похилої камери.

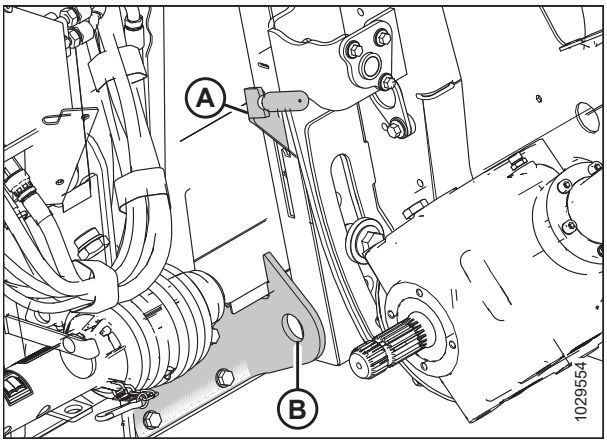

Рисунок 3.164: Штифти для фіксування похилої камери

10. Опустіть жатку на землю, щоб штифти похилої камери (A) не торкалися гачків (B).

11. Рухаючись заднім ходом, повільно відведіть комбайн від жатки.

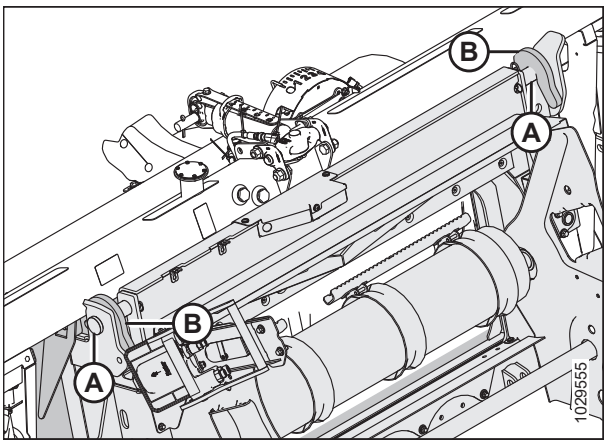

Рисунок 3.165: Опускання похилої камери

3.6.5 Комбайни John Deere

Щоб приєднати або від'єднати жатку від комбайна John Deere, дотримуйтеся відповідної процедури, що описана в цьому розділі.

Жатка FlexDraper® серії FD2 сумісна з комбайнами John Deere серії 70, S, T і X9.

Приєднання жатки до комбайна John Deere

Жатку потрібно фізично під'єднати до похилої камери комбайна та встановити електричні й гідравлічні роз'єми.

НЕБЕЗПЕЧНО

Переконайтеся, що в зоні проведення робіт відсутні сторонні особи.

НЕБЕЗПЕЧНО

Щоб запобігти травмам або смерті через неочікуваний запуск машини, завжди зупиняйте двигун і виймайте ключ із замка запалювання, перш ніж залишати сидіння оператора з будь-якої причини.

ВАЖЛИВО:

Рекомендується, щоб фронтальна пластина (A) похилої камери знаходилася в середньому положенні (B). Інструкції з регулювання фронтальної пластини див. у посібнику з експлуатації комбайна.

ПРИМІТКА:

Уловлювач каміння запобігає потраплянню каменів і сміття в комбайн і знаходиться на передній частині комбайна та за похилою камерою.

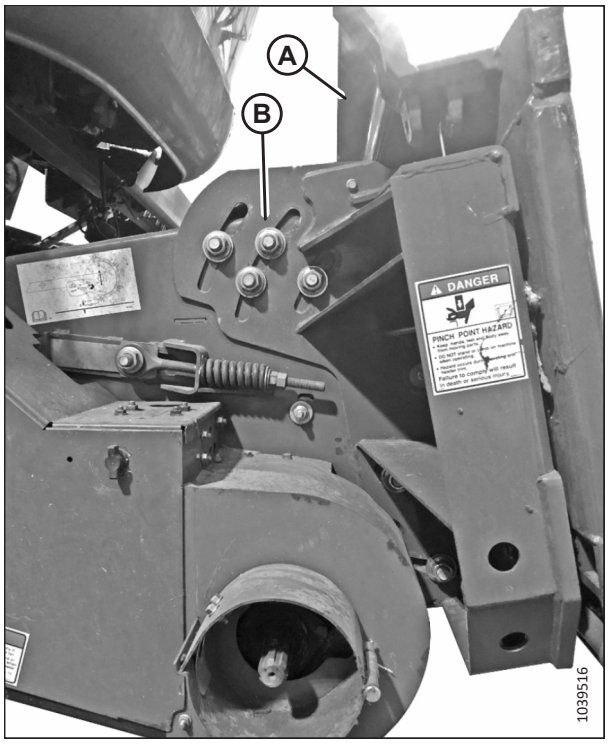

Рисунок 3.166: Нахиляння фронтальної пластини в середнє положення на невказаному комбайні

1. Вимкніть двигун і витягніть ключ із замка запалювання.

2. Посуньте ручку (A) на гнізді багатоканальної муфти комбайна в сторону похилої камери, щоб відвести штифти (B) у нижніх кутах камери. Очистіть гніздо.

3. Почніть плавно підводити комбайн до жатки, поки сідло похилої камери (C) не опиниться безпосередньо під верхньою поперечиною (D) модуля копіювання контуру ґрунту.

4. Злегка підніміть похилу камеру, щоб підняти жатку, стежачи за тим, щоб сідло камери не вийшло з рами модуля копіювання контуру ґрунту.

5. Вимкніть двигун і витягніть ключ із замка запалювання.

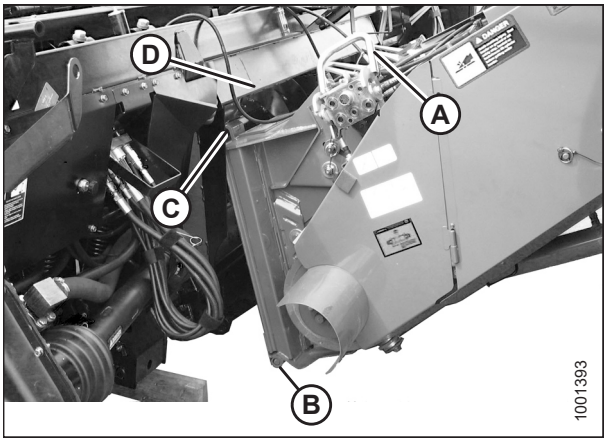

Рисунок 3.167: Комбайн і модуль копіювання контуру ґрунту

6. Потягніть ручку (A) на модулі копіювання контуру ґрунту, щоб вивільнити багатоканальну муфту (B) із положення для зберігання.

7. Зніміть багатоканальну муфту й натисніть ручку, щоб скласти її на модулі копіювання контуру ґрунту.

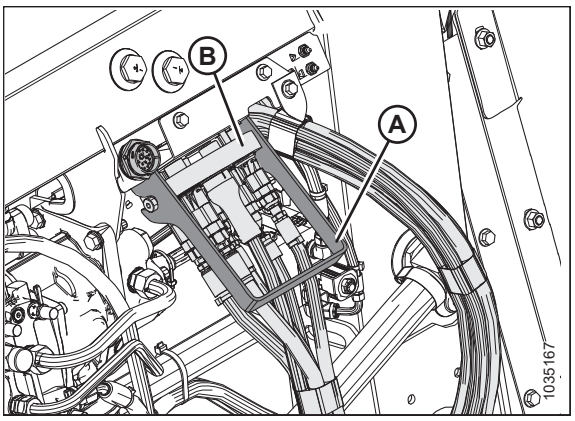

Рисунок 3.168: Зберігання багатоканальної муфти

8. Розташуйте багатоканальну муфту (A) у гнізді.

9. Потягніть запірний штифт (B) і нижню ручку (C), доки запірний штифт (B) не буде повністю зафіксований.

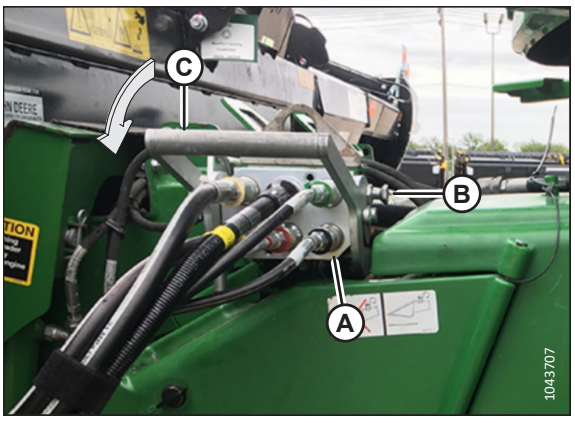

Рисунок 3.169: Багатоканальна муфта

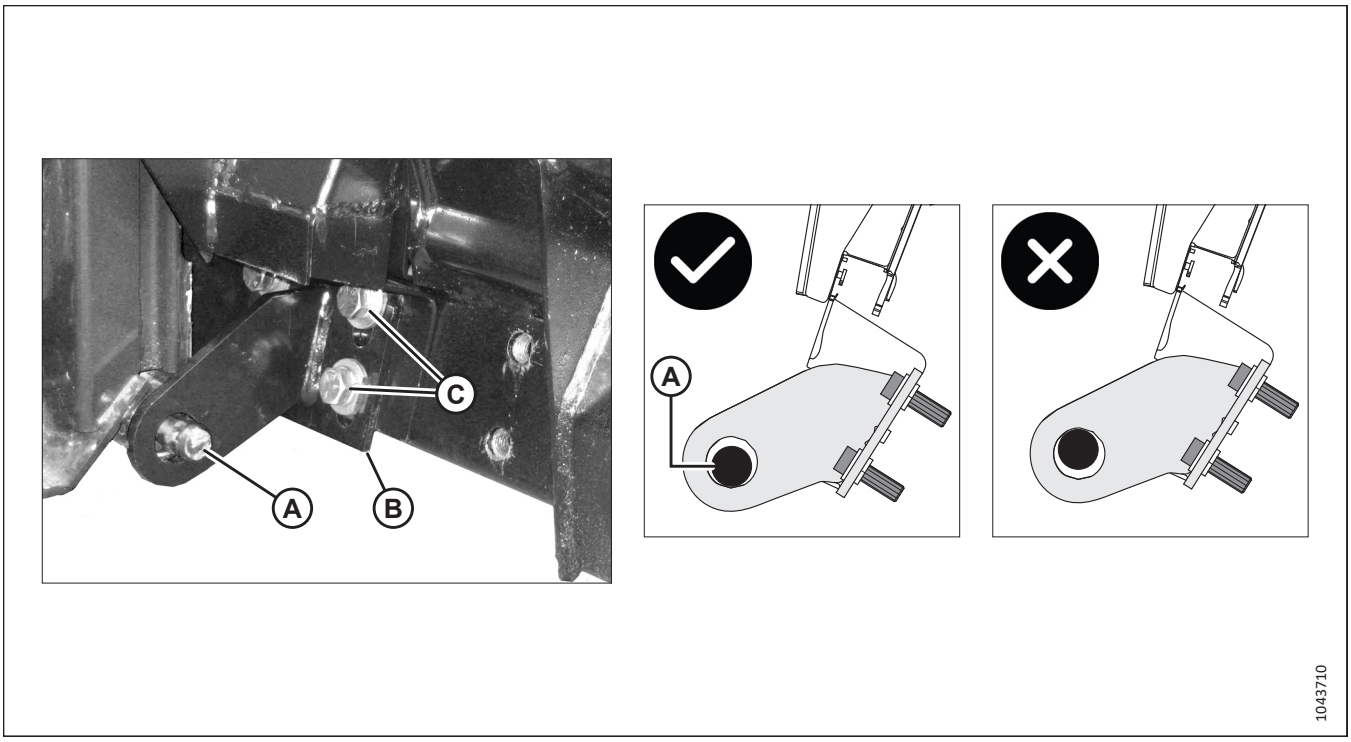

Рисунок 3.170: Запірний штифт похилої камери, що використовується з комбайнами John Deere серії 70, S або T

10. **Серії 70, S або T:** Переконайтеся, що обидва запірні штифти (A) похилої камери повністю зафіксовані в анкерних кронштейнах (B) модуля копіювання контуру ґрунту та знаходяться в нижній частині круглих вирізів кронштейнів з деяким зазором, як показано на рисунку.

ВАЖЛИВО:

Жатка може впасти з похилої камери, якщо штифти (A) не повністю зафіксовані в анкерних кронштейнах. Якщо штифти (A) не повністю зафіксовані у кронштейнах, спочатку переконайтеся, що запірний штифт багатоканальної муфти повністю зафіксований. Якщо проблема не зникне, для отримання інструкцій щодо регулювання запірних штифтів похилої камери див. посібник виробника оригінальної продукції (OEM).

ВАЖЛИВО:

Штифт має знаходитися в нижній частині круглого вирізу, щоб рама майже не піднімалася з похилої камери. Щоб відрегулювати анкерний кронштейн, ослабте болти (C), перемістіть кронштейн за необхідності та знову затягніть болти (C) з крутним моментом 75 Н·м (55 фунт-сила-футів).

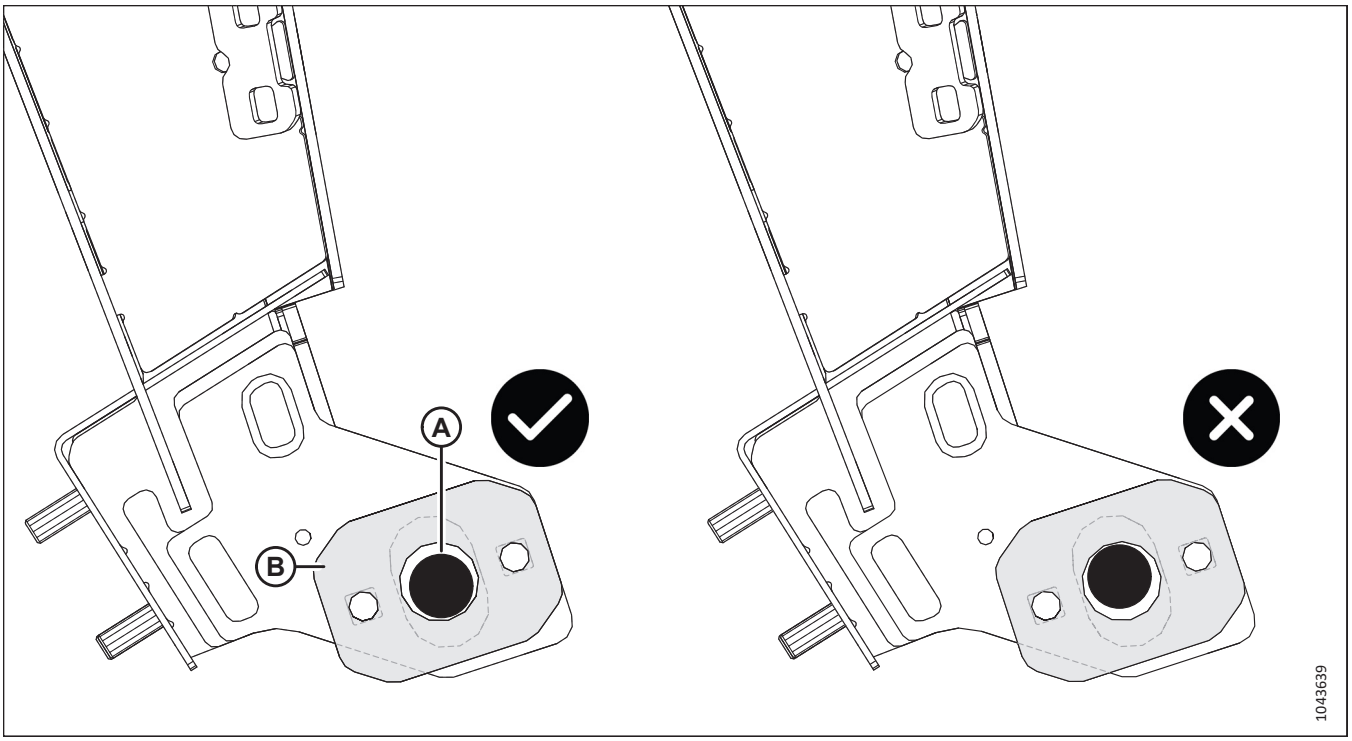

Рисунок 3.171: Вирівнювання запірного штифта похилої камери John Deere X9 — однопозиційна регулювальна пластина

11. **Серія X9:** Переконайтеся, що обидва запірні штифти (A) похилої камери повністю зафіксовані в анкерних кронштейнах модуля копіювання контуру ґрунту та знаходяться в нижній частині круглих вирізів регулювальних пластин (B) з деяким зазором, як показано на рисунку.

    ВАЖЛИВО:

    Жатка може впасти з похилої камери, якщо штифти (A) не повністю зафіксовані в анкерних кронштейнах. Якщо штифти (A) не повністю зафіксовані у кронштейнах, спочатку переконайтеся, що запірний штифт багатоканальної муфти повністю зафіксований. Якщо проблема не зникне, для отримання інструкцій щодо регулювання запірних штифтів похилої камери див. посібник виробника оригінальної продукції (OEM).

    ВАЖЛИВО:

    Штифт має знаходитися в нижній частині круглого вирізу, щоб рама майже не піднімалася з похилої камери. Однопозиційні регулювальні пластини (тільки з одним набором монтажних отворів) показані на рисунку *3.171, стор. 125*. Якщо за допомогою однопозиційних пластин неможливо досягнути ідеального вирівнювання запірного штифта, розмістіть двопозиційні регулювальні пластини (з двома наборами монтажних отворів) відповідно до рисунка *3.172, стор. 126* або рисунка *3.173, стор. 126*. Усі регулювальні пластини та їх монтажні гайки **МАЮТЬ** знаходитися на зовнішній стороні анкерних пластин перехідної рами.

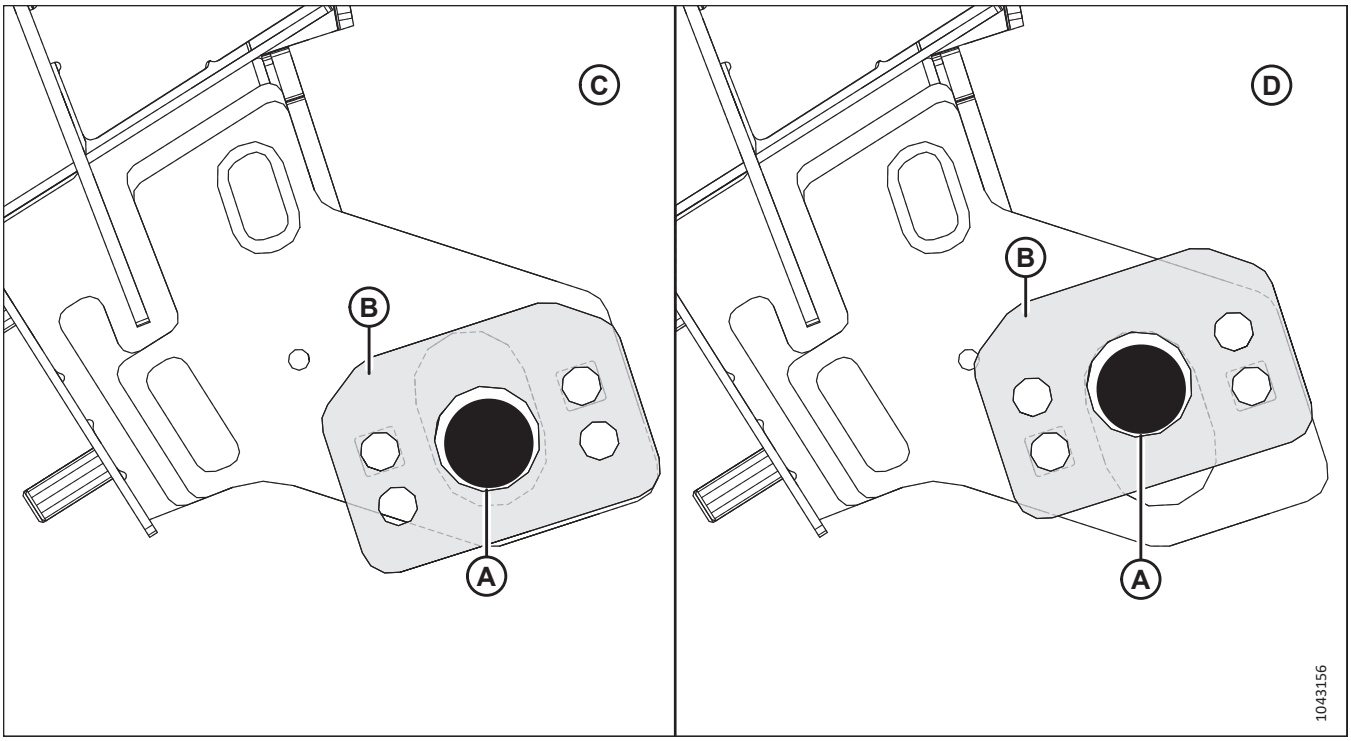

Рисунок 3.172: Двопозиційна регулювальна пластина для комбайнів серії X9, сторона A

A — запірний штифт комбайна **B — двопозиційна запірна пластина** **C — позиція 1** **D — позиція 2**

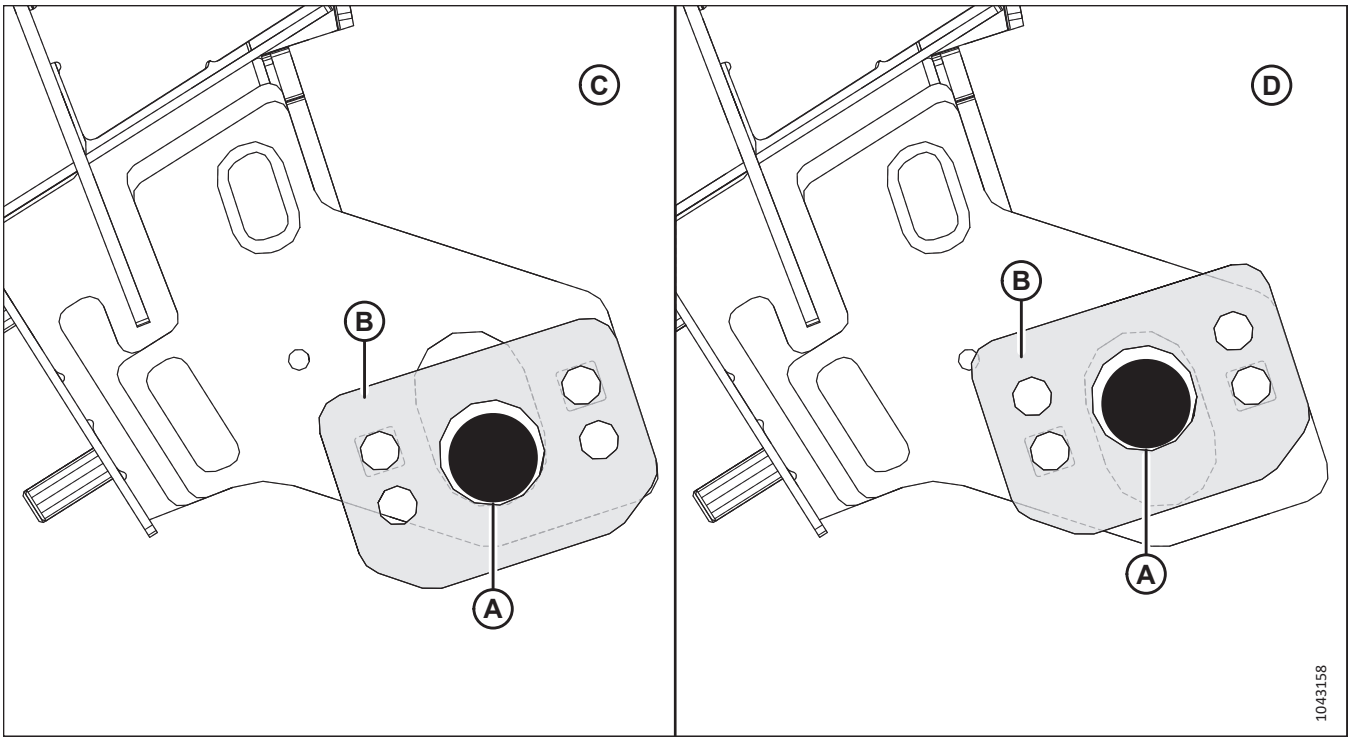

Рисунок 3.173: Двопозиційна регулювальна пластина для комбайнів серії X9, сторона B

A — запірний штифт комбайна **B — двопозиційна запірна пластина** **C — позиція 1** **D — позиція 2**

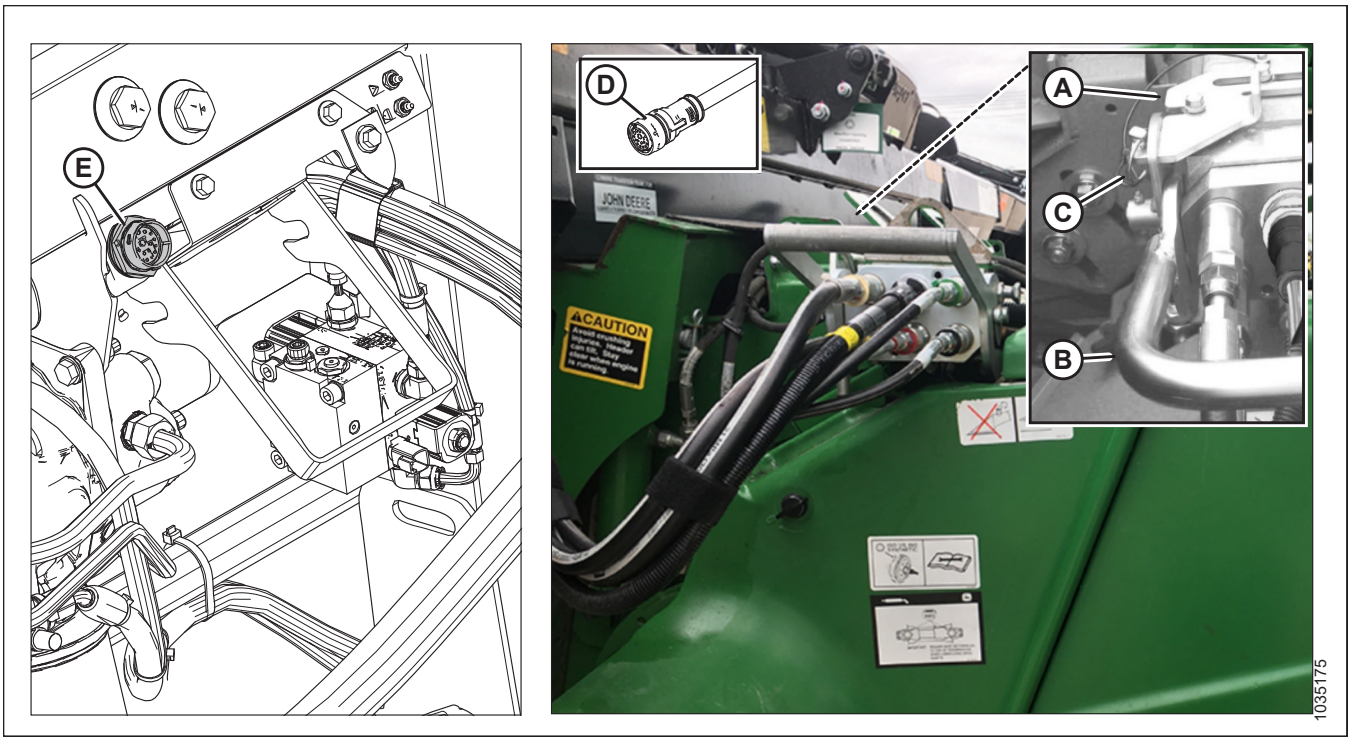

Рисунок 3.174: Багатоканальна муфта, електричні роз’єми

12. Посуньте засувку (A), щоб заблокувати ручку (B) у цьому положенні, і зафіксуйте її штифтом із кільцем (C).

13. **Серія 70, S або T:** Дістаньте роз’єм комплекту кабінних елементів керування C81A (D) з місця його зберігання на комбайні та під’єднайте його до гнізда C81B (E) на модулі копіювання контуру ґрунту. Поверніть фіксатор на роз’ємі, щоб заблокувати його на місці.

14. Потягніть кільце на приводному валу (A) назад, щоб вивільнити приводний вал з опорного кронштейна (B). Вивільніть приводний вал з опорного кронштейна.

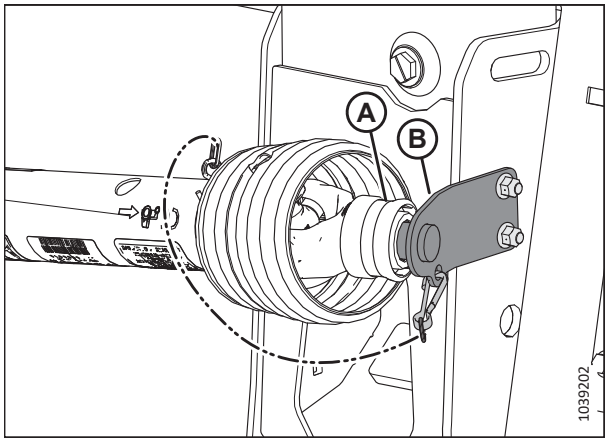

Рисунок 3.175: Приводний вал у положенні для зберігання — приводний вал B7038 або B7039

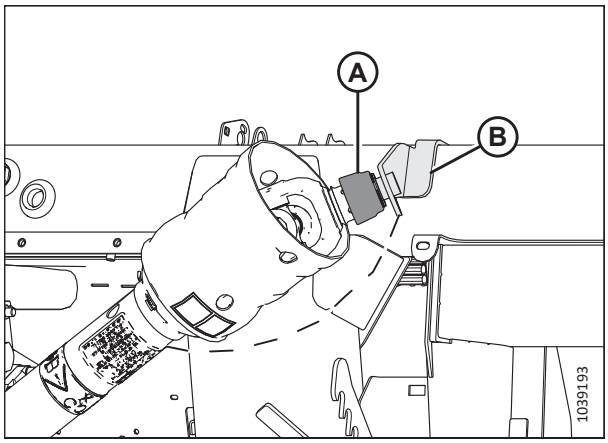

Рисунок 3.176: Приводний вал у положенні для зберігання — приводний вал Sidehill/Hillside B7326 або B7182

15. Відтягніть фіксатор (A) на кінці приводного вала. Насадіть приводний вал на вихідний вал комбайна (B) до блокування фіксатора.

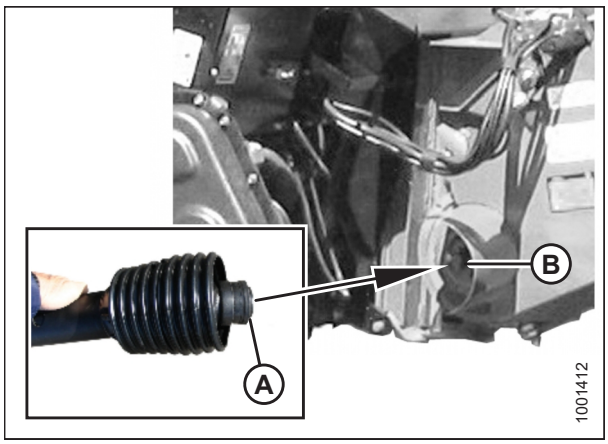

Рисунок 3.177: Приводний вал

16. Вивільніть механізми блокування копіювання контуру ґрунту, потягнувши кожну ручку блокування (A) у напрямку від модуля копіювання й установивши її в розблоковане положення (B).

    ПРИМІТКА:

    На малюнку показано ручку блокування копіювання контуру ґрунту з правого боку жатки; ручка блокування копіювання контуру ґрунту з лівого боку жатки знаходиться на протилежній стороні.

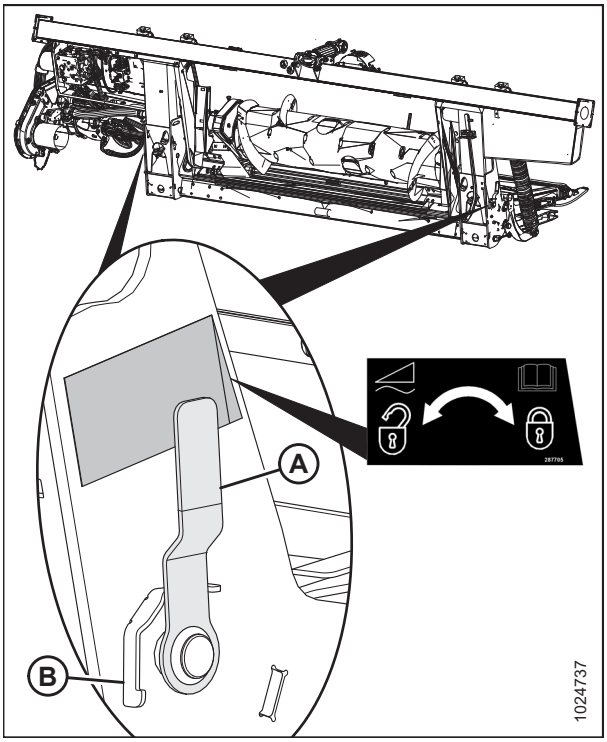

Рисунок 3.178: Ручка блокування копіювання контуру ґрунту

Від'єднання жатки від комбайна John Deere

Жатку потрібно фізично від'єднати від комбайна, а також необхідно від'єднати гідравлічні й електричні з'єднання.

НЕБЕЗПЕЧНО

Щоб запобігти тілесним ушкодженням або смерті внаслідок неочікуваного запуску машини, завжди зупиняйте двигун, виймайте ключ із замка запалювання й застосовуйте запобіжні упори, перш ніж виконувати будь-які роботи під жаткою.

НЕБЕЗПЕЧНО

Переконайтеся, що в зоні проведення робіт відсутні сторонні особи.

1. Виберіть рівну ділянку й розташуйте жатку трохи вище землі.
2. Вимкніть двигун і витягніть ключ із замка запалювання.

    ВАЖЛИВО:

    Якщо встановлено транспортні колеса, установіть колеса в положення для зберігання або найвище робоче положення. Якщо колеса не встановлено в положення, жатка може нахилитися вперед, ускладнюючи приєднання. Інструкції див. у розділі *Регулювання транспортних коліс EasyMove™, стор. 206*.

    ВАЖЛИВО:

    Якщо встановлено стабілізуючі колеса, установіть колеса в положення для зберігання або найвище робоче положення. Якщо колеса не встановлено в положення, жатка може нахилитися вперед, ускладнюючи приєднання. Інструкції див. у розділі *Регулювання стабілізуючих коліс, стор. 204*.

3. Застосуйте механізми блокування копіювання контуру ґрунту, потягнувши кожну ручку блокування (A) у напрямку від модуля копіювання й установивши її в заблоковане положення (B).

   ПРИМІТКА:

   На малюнку показано ручку блокування копіювання контуру ґрунту з правого боку жатки. Ручка блокування копіювання контуру ґрунту з лівого боку жатки знаходиться на протилежній стороні.

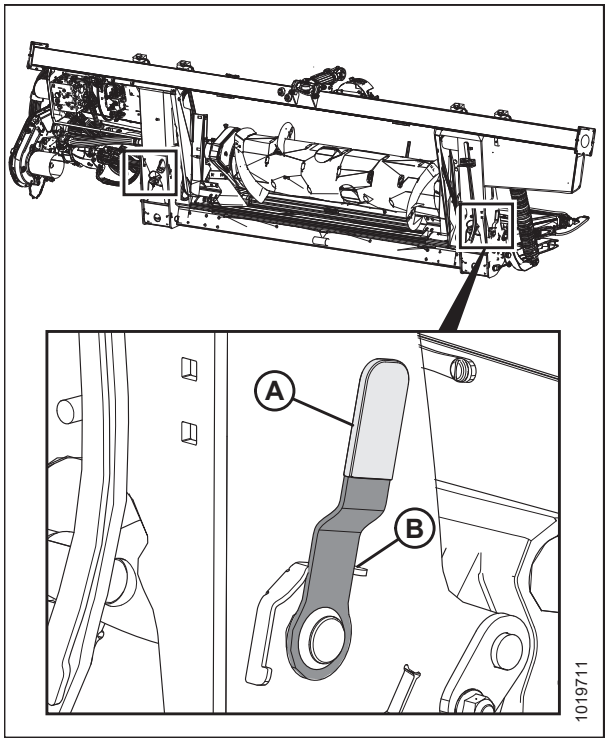

Рисунок 3.179: Ручка блокування копіювання контуру ґрунту

4. Відкрийте щиток (A) на комбайні, відтягніть назад фіксатор на приводному валу (B) і зніміть приводний вал із вихідного вала комбайна.

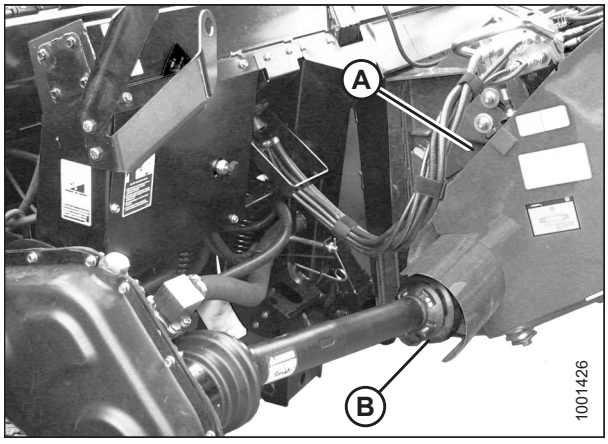

Рисунок 3.180: Приводний вал

5. Розташуйте приводний вал на опорному кронштейні (B) для подальшого зберігання, потягнувши фіксатор (A) на приводному валу й розмістивши вал на опорному кронштейні (B). Відпустіть фіксатор, щоб він закріпився на опорному кронштейні.

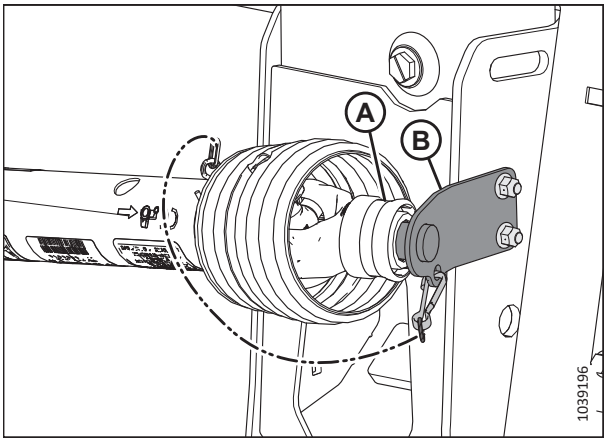

Рисунок 3.181: Приводний вал у положенні для зберігання — приводний вал B7038 або B7039

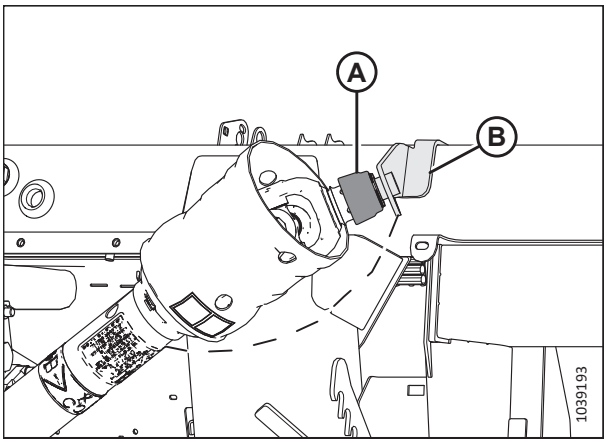

Рисунок 3.182: Приводний вал у положенні для зберігання — приводний вал Sidehill/Hillside B7326 або B7182

6. Підніміть ручку (A) на модулі копіювання контуру ґрунту.

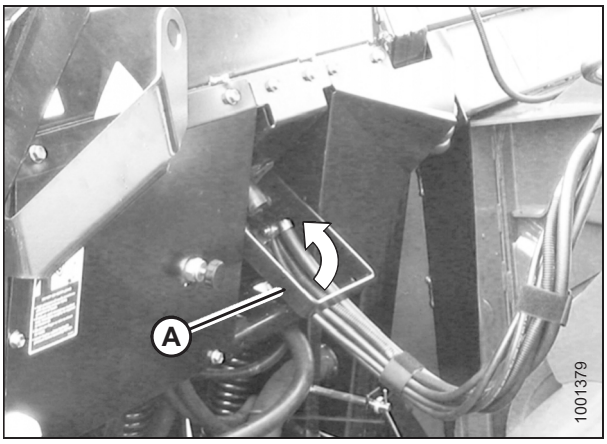

Рисунок 3.183: Зберігання багатоканальної муфти

7. Від’єднайте джгут проводів (A) від роз’єму комбайна.
8. Вийміть штифт із кільцем (B) і посуньте фіксатор (C), щоб вивільнити ручку (D).
9. Підніміть ручку (D) у повністю вертикальне положення, щоб від’єднати багатоканальну муфту (E) від комбайна.

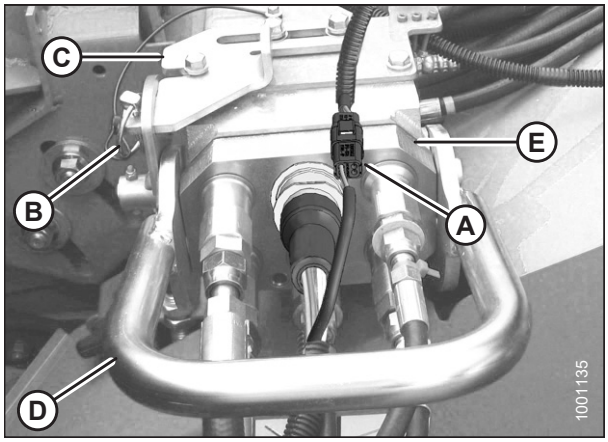

Рисунок 3.184: Багатоканальна муфта

10. Установіть багатоканальну муфту (A) у гнізді на модулі копіювання контуру ґрунту й зафіксуйте її, опустивши ручку (B).

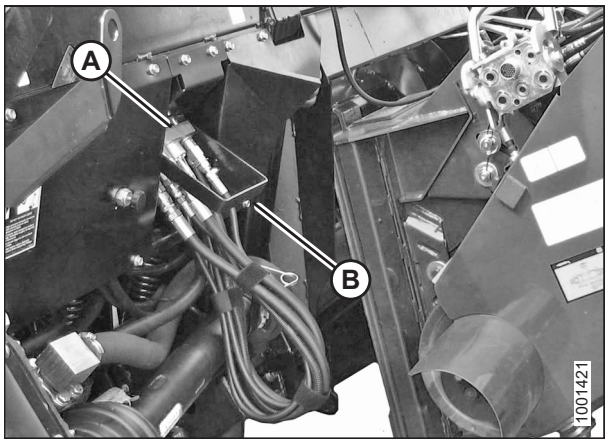

Рисунок 3.185: Зберігання багатоканальної муфти

11. Посуньте ручку (A) на комбайні в сторону похилої камери, щоб вивільнити штифт похилої камери (B) з модуля копіювання контуру ґрунту.

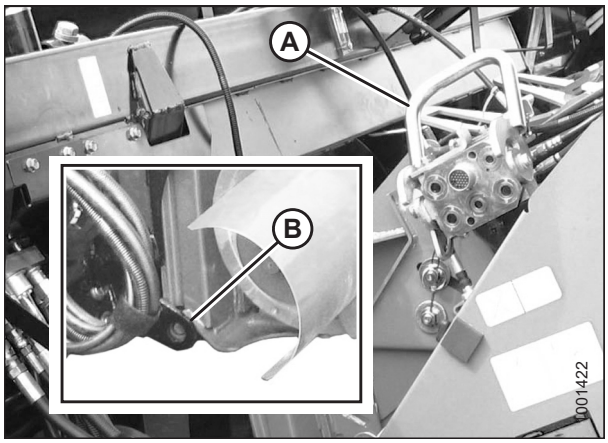

Рисунок 3.186: Механізми блокування похилої камери

12. Опускайте похилу камеру, доки сідло (A) не вивільниться й не від'єднається від опори модуля копіювання контуру ґрунту (B).

13. Рухаючись заднім ходом, повільно відведіть комбайн від модуля копіювання контуру ґрунту.

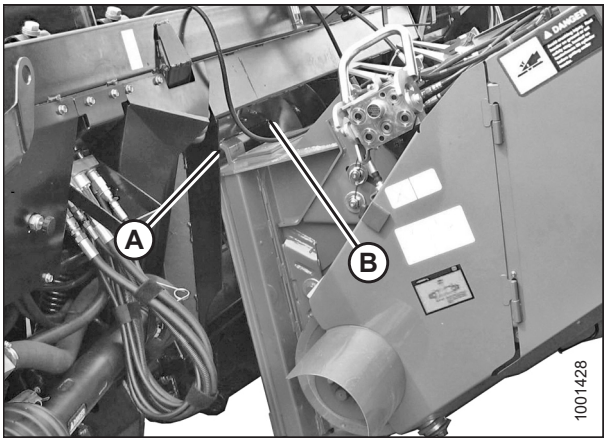

Рисунок 3.187: Модуль копіювання контуру ґрунту та похила камера

3.6.6 Комбайни New Holland

Щоб приєднати або від'єднати жатку від комбайна New Holland, дотримуйтеся відповідної процедури, що описана в цьому розділі.

Див. таблицю нижче для ознайомлення з моделями комбайнів New Holland, що сумісні з цією жаткою.

Таблиця 3.3 Сумісність із комбайнами New Holland

Серії комбайнів New Holland	Модель комбайна
CR	920, 940, 960, 970, 980
	9020, 9040, 9060, 9065, 9070, 9080
	6090, 7090, 8080, 8090, 9090
	6,80, 6,90, 7,90, 8,90, 9,90, 10,90
CX	840, 860, 870, 880
	8070, 8080, 8090
	8080 Elevation, 8090 Elevation

Приєднання жатки до комбайна New Holland серії CR, CX або CH

Жатку потрібно фізично під'єднати до похилої камери комбайна та встановити електричні й гідравлічні роз'єми.

НЕБЕЗПЕЧНО

Щоб запобігти травмам або смерті через неочікуваний запуск машини, завжди зупиняйте двигун і виймайте ключ із замка запалювання, перш ніж залишати сидіння оператора з будь-якої причини.

НЕБЕЗПЕЧНО

Переконайтеся, що в зоні проведення робіт відсутні сторонні особи.

ВАЖЛИВО:

Рекомендується, щоб фронтальна пластина (A) похилої камери знаходилася в середньому положенні (B). Інструкції з регулювання фронтальної пластини див. у посібнику з експлуатації комбайна.

ПРИМІТКА:

Уловлювач каміння запобігає потраплянню каменів і сміття в комбайн і знаходиться на передній частині комбайна та за похилою камерою.

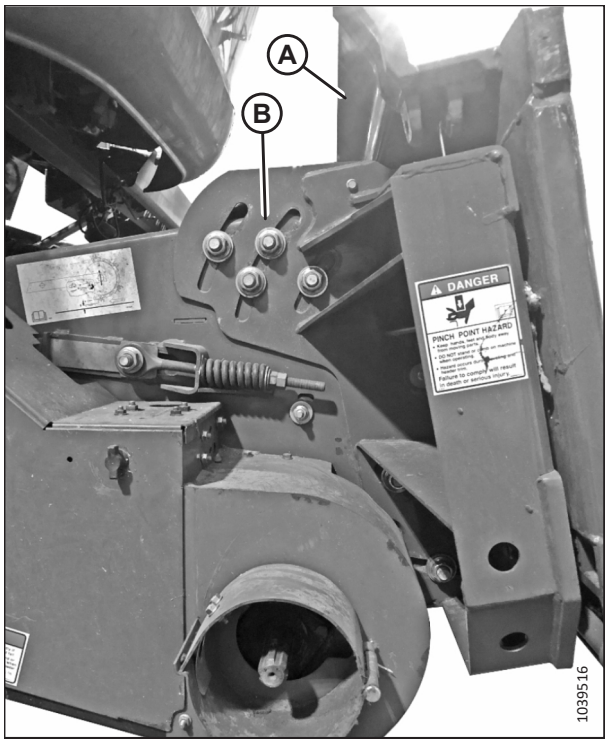

Рисунок 3.188: Нахиляння фронтальної пластини в середнє положення на невказаному комбайні

1. Вимкніть двигун і витягніть ключ із замка запалювання.
2. Переконайтеся, що ручку (A) розташовано так, щоб фіксатори (B) можна було зчепити з модулем копіювання контуру ґрунту.

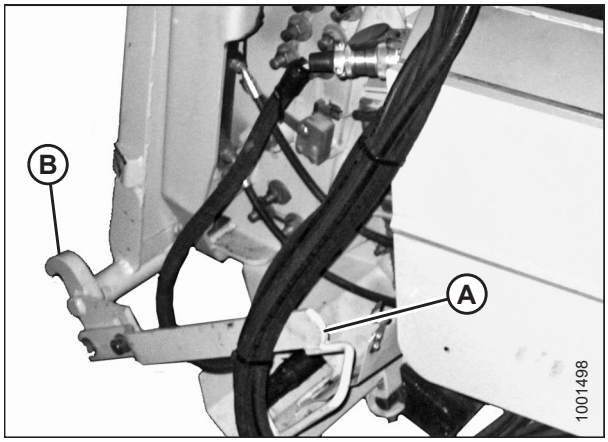

Рисунок 3.189: Механізми блокування похилої камери

3. Почніть плавно підводити комбайн до модуля копіювання контуру ґрунту, поки сідло похилої камери (A) не опиниться безпосередньо під верхньою поперечиною (B) модуля копіювання контуру ґрунту.

4. Злегка підніміть похилу камеру, щоб підняти жатку. Переконайтеся, що сідло похилої камери повністю зафіксовано в рамі модуля копіювання контуру ґрунту.

5. Вимкніть двигун і витягніть ключ із замка запалювання.

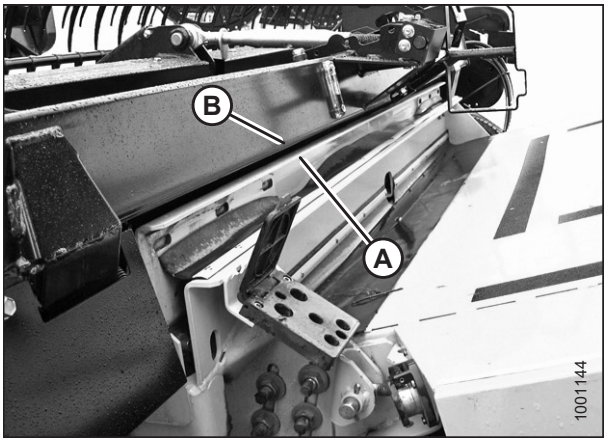

Рисунок 3.190: Жатка на комбайні

6. З лівої сторони похилої камери підніміть важіль (A) на модулі копіювання контуру ґрунту й пересуньте ручку (B) на комбайні, щоб задіяти замки (C) з обох боків похилої камери.

   ПРИМІТКА:

   Комбайни CR11: Запірні штифти висуваються/втягуються за допомогою важеля (не зображено) на стороні похилої камери. Додаткову інформацію див. у посібнику з експлуатації комбайна.

7. Натисніть важіль (A) так, щоб проріз у важелі ввійшов у зачеплення з ручкою, зафіксувавши її в цьому положенні.

8. Якщо штифт (D) не повністю входить у замок на модулі копіювання контуру ґрунту, коли важіль (A) і ручку (B) задіяно, ослабте болти (E) і відрегулюйте замок (C). Знову затягніть болти.

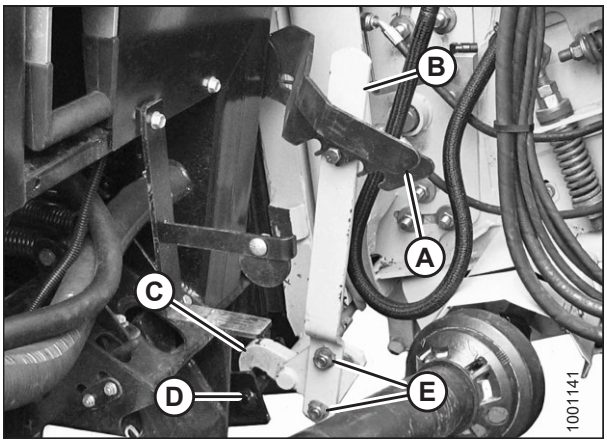

Рисунок 3.191: Механізми блокування похилої камери

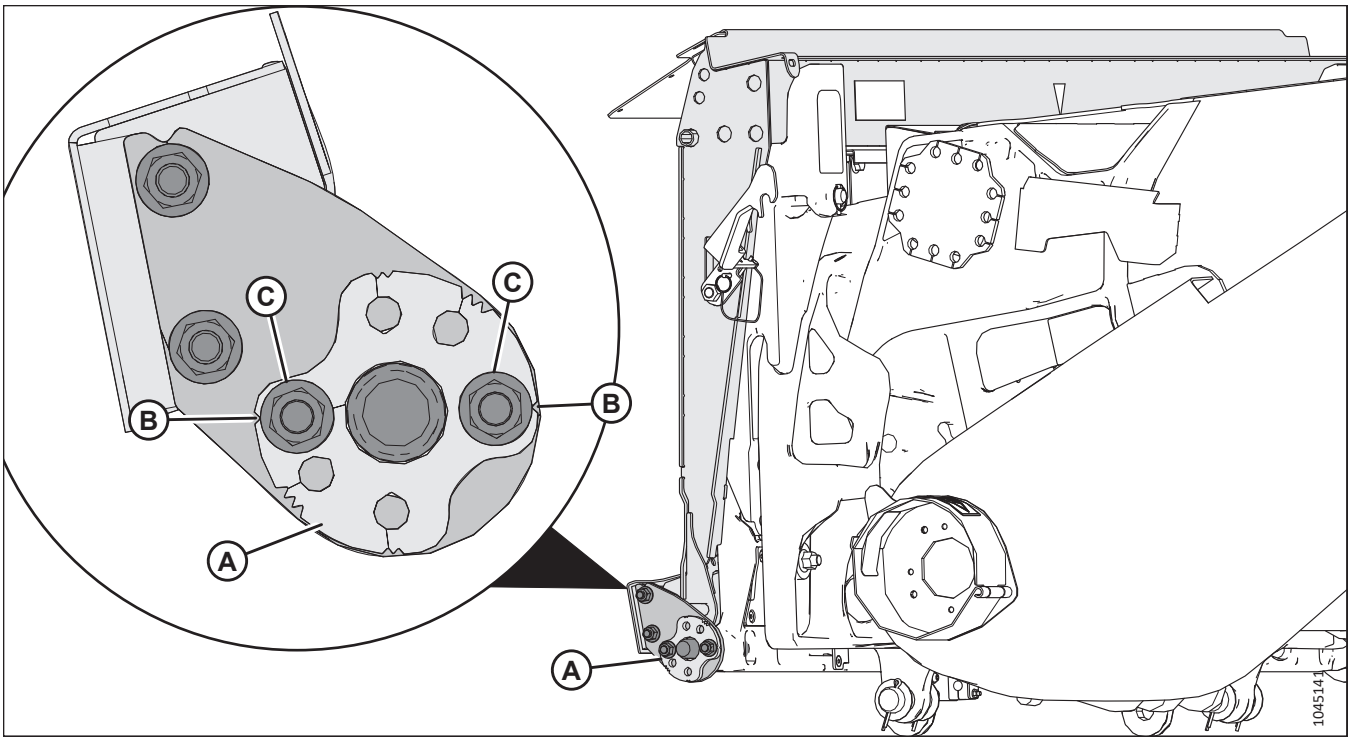

Рисунок 3.192: CR11: вирівнювання запірних штифтів

9. **Комбайни CR11:** Щоб забезпечити надійне кріплення жатки до похилої камери й запобігти заклинюванню запірних штифтів, переконайтеся, що запірні штифти зачеплені та відцентровані в регулювальних пластинах модуля копіювання контуру ґрунту (A) з обох сторін похилої камери.

   ПРИМІТКА:

   Якщо окремі вирізи (B) на регулювальній пластині вирівняно з гайками (C), регулювальна пластина знаходиться в нейтральному положенні.

10. **Комбайни CR11:** Якщо потрібно виконати регулювання, зверніть увагу на положення запірних штифтів порівняно з центральним отвором у регулювальних пластинах, за потреби відкрутіть гайки (C) і перемістіть регулювальні пластини (A). Див. розділ *3.193, стор. 137*.

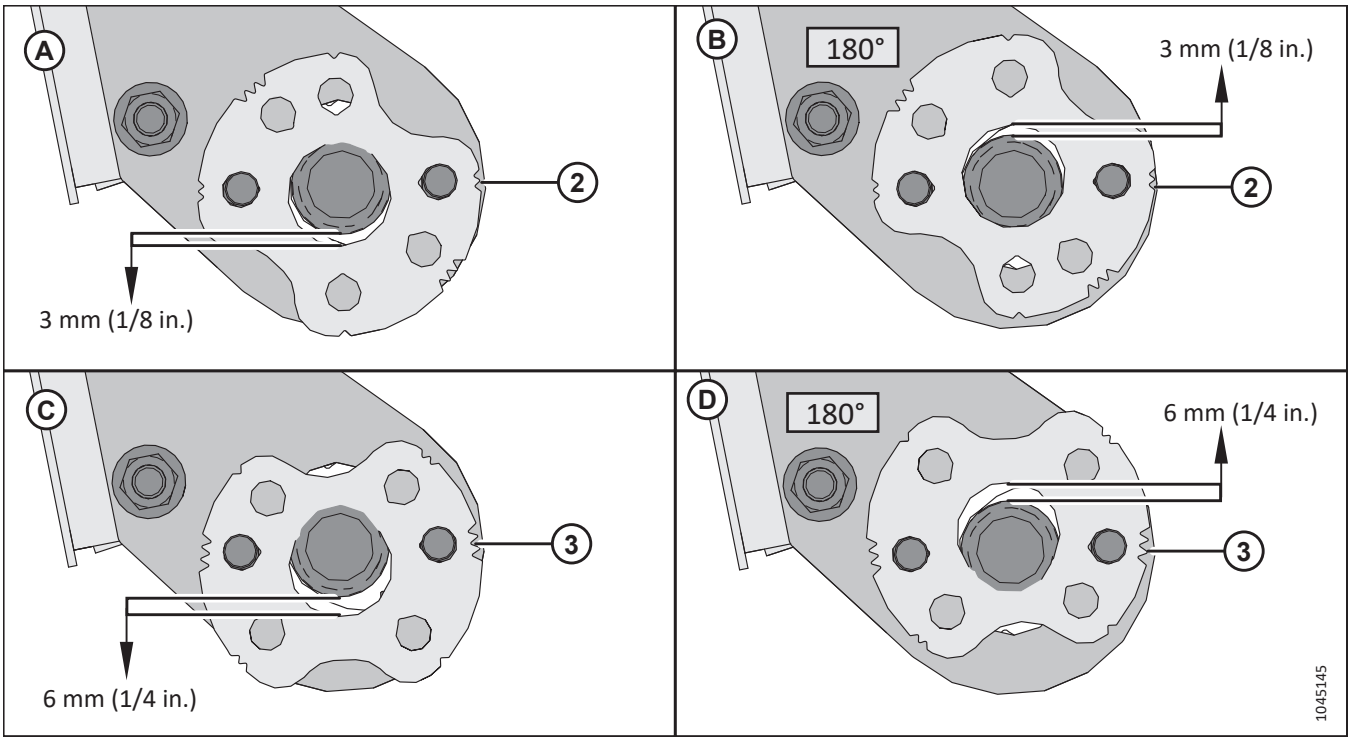

Рисунок 3.193: CR11: положення регулювальної пластини

- На рисунку (A) показано регулювальну пластину, повернуту так, щоб подвійні пази збігалися з болтами. Це положення опускає регулювальну пластину на 3 мм (1/8 дюйма).
- На рисунку (B) показано регулювальну пластину, повернуту на 180°, щоб подвійні пази збігалися з болтами. Це положення піднімає регулювальну пластину на 3 мм (1/8 дюйма).
- На рисунку (C) показано регулювальну пластину, повернуту так, щоб потрійні пази збігалися з болтами. Це положення опускає регулювальну пластину на 6 мм (1/4 дюйма).
- На рисунку (D) показано регулювальну пластину, повернуту на 180°, щоб потрійні пази збігалися з болтами. Це положення піднімає регулювальну пластину на 6 мм (1/4 дюйма).

11. **Комбайни CR11:** Коли запірні штифти комбайна можна зчепити з регулювальними пластинами (A) з обох боків похилої камери без закріплення, повторно встановіть гайки (B), щоб закріпити регулювальні пластини на анкерних кріпленнях (C).

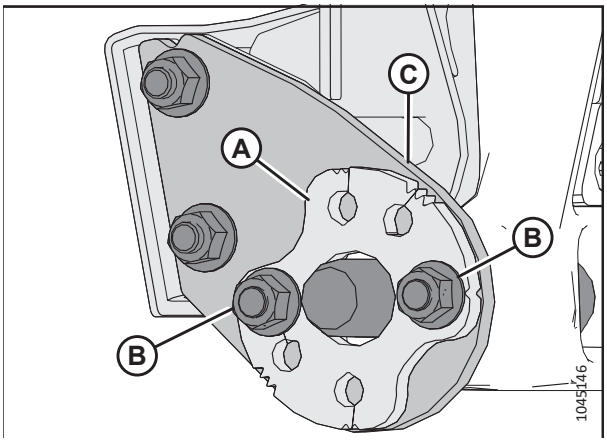

Рисунок 3.194: CR11: запірні штифти похилої камери

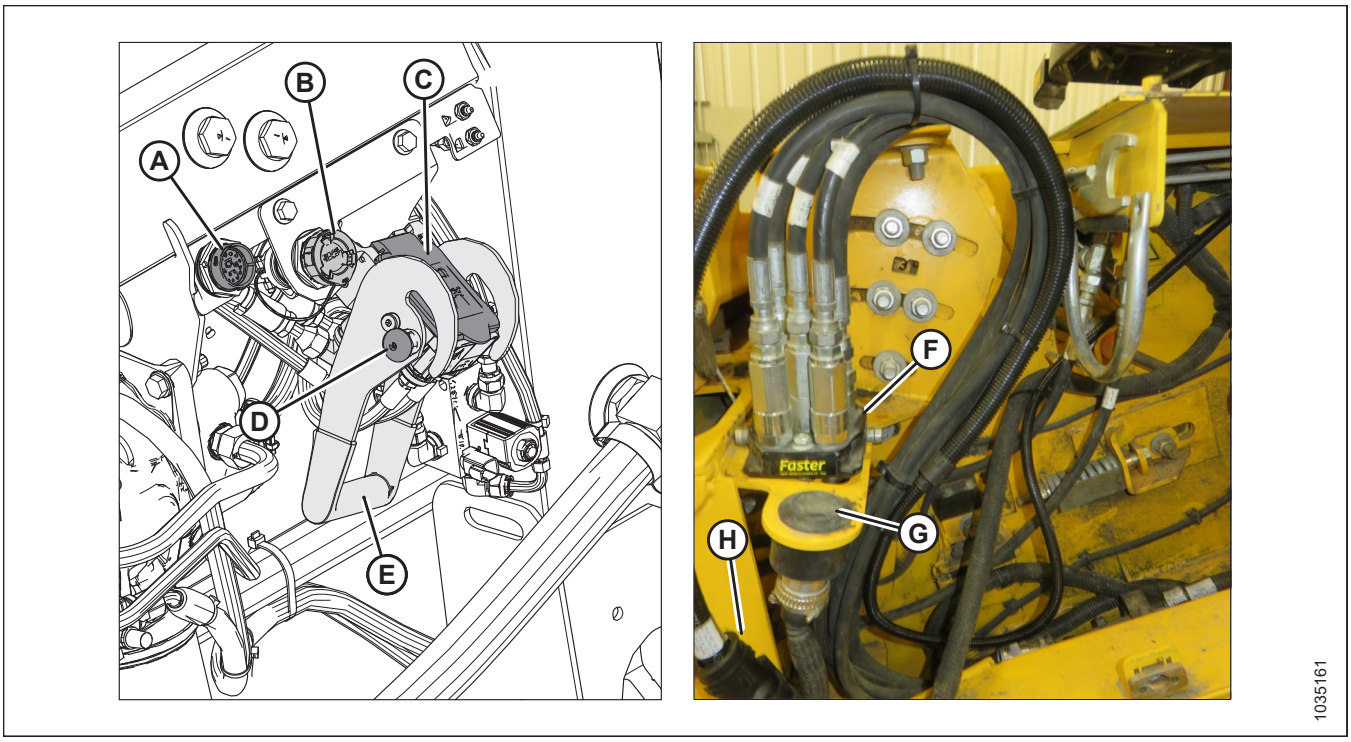

Рисунок 3.195: Багатоканальна муфта й електричні роз'єми

12. **Якщо встановлено кабінні елементи керування MacDon:** Зніміть кришку з роз'єму C81B (A).
13. Зніміть кришку з роз'єму C72B (B).
14. Зніміть кришку з гідравлічного гнізда (C). Очистьте контактні поверхні гнізда.
15. Натисніть кнопку фіксації (D) і витягніть ручку (E) у повністю відкрите положення.
16. Дістаньте швидкороз'ємну гідравлічну муфту (F) з пластини для зберігання на комбайні. Очистьте контактну поверхню муфти.
17. Установіть муфту (F) у гніздо (C) модуля копіювання контуру ґрунту.
18. Натиснувши ручку (E), переведіть її в закрите положення до вивільнення кнопки фіксації (D) з характерним клацанням.
19. Вийміть роз'єм комбайна (G) з місця його зберігання на комбайні та під'єднайте до гнізда C72B (B). Поверніть фіксатор на роз'ємі, щоб заблокувати його на місці.
20. **Якщо встановлено кабінні елементи керування MacDon:** Вийміть роз'єм комбайна C81A (H) з місця його зберігання на комбайні та під'єднайте до гнізда C81B (A). Поверніть фіксатор на роз'ємі, щоб заблокувати його на місці.

21. Потягніть кільце на приводному валу (A) назад, щоб вивільнити приводний вал з опорного кронштейна (B). Вивільніть приводний вал з опорного кронштейна.

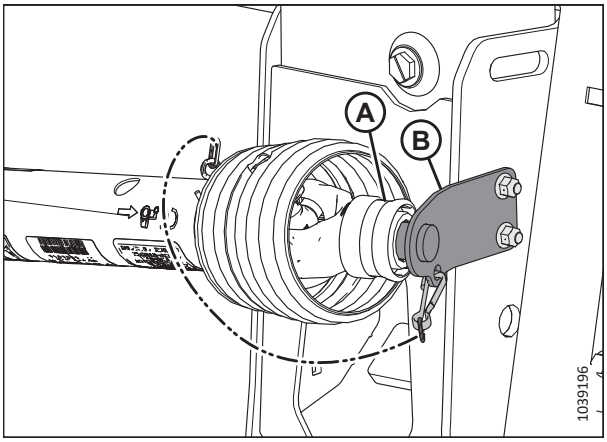

Рисунок 3.196: Приводний вал у положенні для зберігання — приводний вал B7038 або B7039

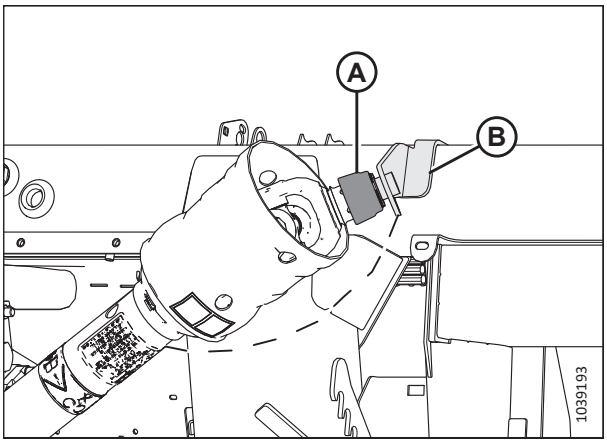

Рисунок 3.197: Приводний вал у положенні для зберігання — приводний вал Sidehill/Hillside B7180, B7181 або B7326

22. Відтягніть фіксатор на кінці приводного вала. Насадіть приводний вал на вихідний вал комбайна (A) до блокування фіксатора.

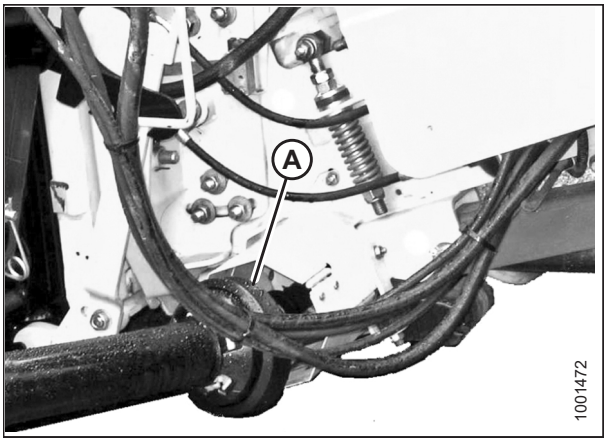

Рисунок 3.198: Приводний вал на вихідному валу

23. Виконайте такі дії:

    - Вивільніть механізми блокування копіювання контуру ґрунту, потягнувши кожну ручку блокування (A) у напрямку від модуля копіювання й установивши її в розблоковане положення (B).
    - Якщо жатка **НЕ** буде використовуватися в польових умовах, застосуйте механізми блокування копіювання контуру ґрунту, натиснувши на кожну ручку блокування (A) у напрямку модуля копіювання контуру ґрунту й установивши її в заблоковане положення (C).

    ПРИМІТКА:

    На малюнку показано ручку блокування копіювання контуру ґрунту з правого боку жатки. Ручка блокування копіювання контуру ґрунту з лівого боку жатки знаходиться на протилежній стороні.

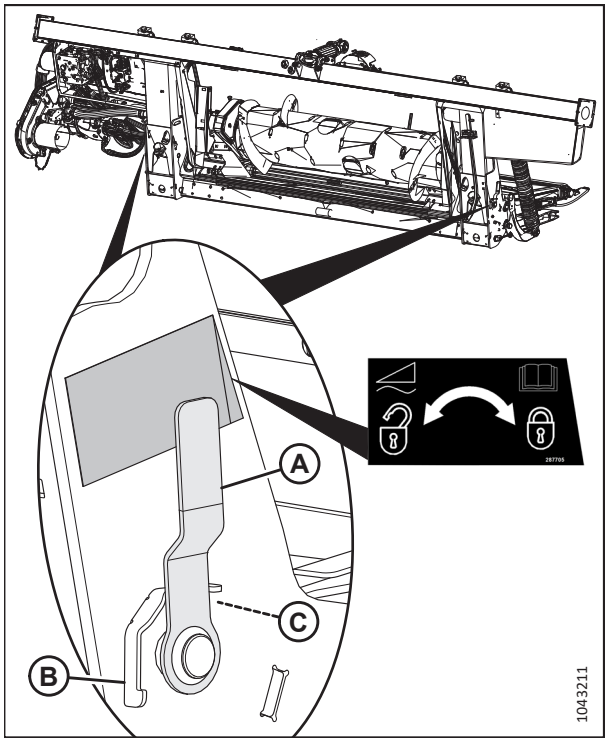

Рисунок 3.199: Ручка блокування копіювання контуру ґрунту

Від'єдання жатки від комбайна New Holland серії CR, CX або CH

Жатку потрібно фізично від'єднати від комбайна, а також необхідно від'єднати гідравлічні й електричні з'єднання.

НЕБЕЗПЕЧНО

Щоб запобігти травмам або смерті через неочікуваний запуск машини, завжди зупиняйте двигун і виймайте ключ із замка запалювання, перш ніж залишати сидіння оператора з будь-якої причини.

НЕБЕЗПЕЧНО

Переконайтеся, що в зоні проведення робіт відсутні сторонні особи.

1. Виберіть рівну ділянку й розташуйте жатку трохи вище землі.
2. Вимкніть двигун і витягніть ключ із замка запалювання.

    ВАЖЛИВО:

    Якщо встановлено транспортні колеса, установіть колеса в положення для зберігання або найвище робоче положення. Якщо колеса не встановлено в положення, жатка може нахилитися вперед, ускладнюючи приєднання. Інструкції див. у розділі *Регулювання транспортних коліс EasyMove™, стор. 206*.

    ВАЖЛИВО:

    Якщо встановлено стабілізуючі колеса, установіть колеса в положення для зберігання або найвище робоче положення. Якщо колеса не встановлено в положення, жатка може нахилитися вперед, ускладнюючи приєднання. Інструкції див. у розділі *Регулювання стабілізуючих коліс, стор. 204*.

3. Застосуйте механізми блокування копіювання контуру ґрунту, потягнувши кожну ручку блокування (A) у напрямку від модуля копіювання й установивши її в заблоковане положення (B).

   ПРИМІТКА:

   На малюнку показано ручку блокування копіювання контуру ґрунту з правого боку жатки. Ручка блокування копіювання контуру ґрунту з лівого боку жатки знаходиться на протилежній стороні.

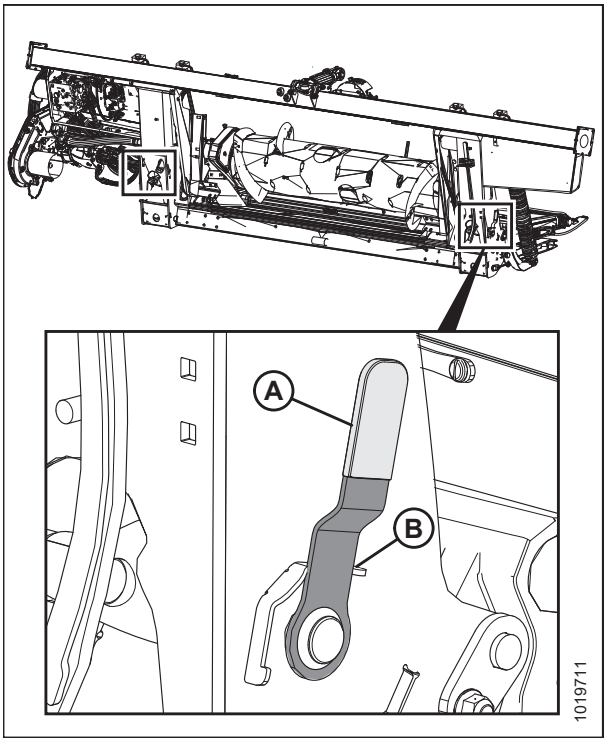

Рисунок 3.200: Ручка блокування копіювання контуру ґрунту

4. Від'єднайте приводний вал від комбайна. Потягніть фіксатор на кінці приводного вала й витягуйте приводний вал із вихідного вала комбайна (A) до вивільнення фіксатора.

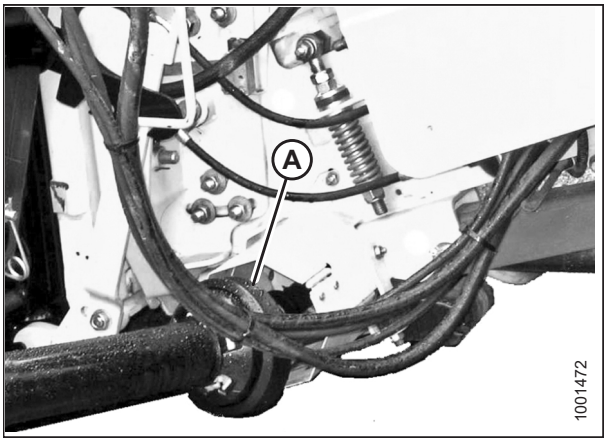

Рисунок 3.201: Приводний вал

5. Розташуйте приводний вал на опорному кронштейні (B) для подальшого зберігання, потягнувши фіксатор (A) на приводному валу й розмістивши вал на опорному кронштейні (B). Відпустіть фіксатор, щоб зафіксувати його на кронштейні.

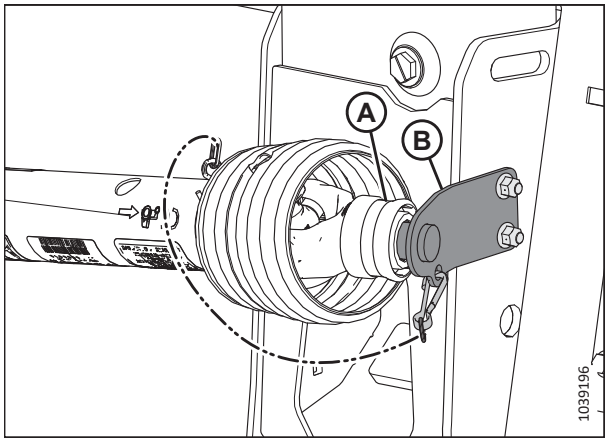

Рисунок 3.202: Приводний вал у положенні для зберігання — приводний вал B7038 або B7039

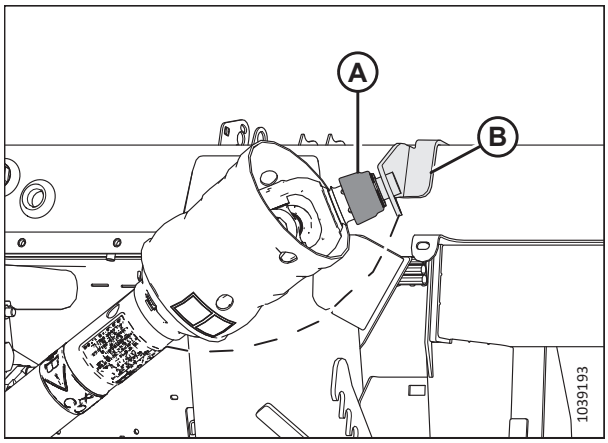

Рисунок 3.203: Приводний вал у положенні для зберігання — приводний вал Sidehill/Hillside B7180, B7181 або B7326

6. Натисніть кнопку фіксації (B) і потягніть ручку (C), щоб вивільнити багатоканальну муфту (A).

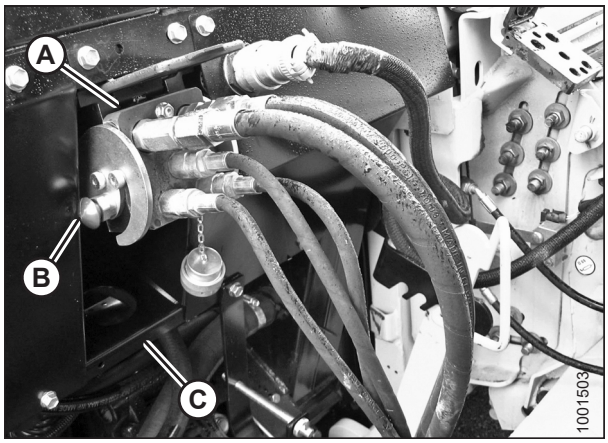

Рисунок 3.204: З'єднання модуля копіювання контуру ґрунту

7. Натиснувши ручку (A), переведіть її в закрите положення до вивільнення кнопки фіксації (B) з характерним клацанням. Закрийте кришку.

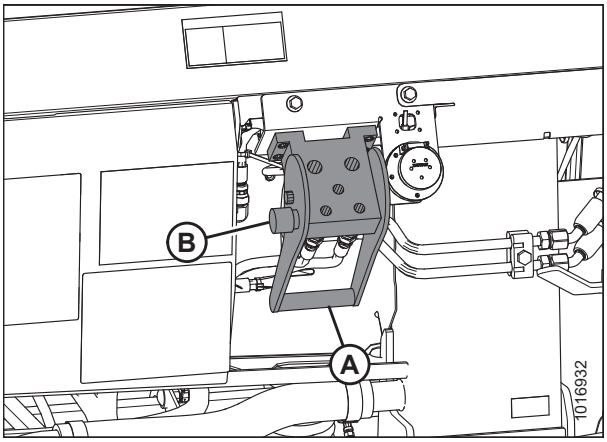

Рисунок 3.205: Гнізда модуля копіювання контуру ґрунту

8. Розташуйте швидкороз’ємну гідравлічну муфту (A) на пластині для зберігання (B) на комбайні.

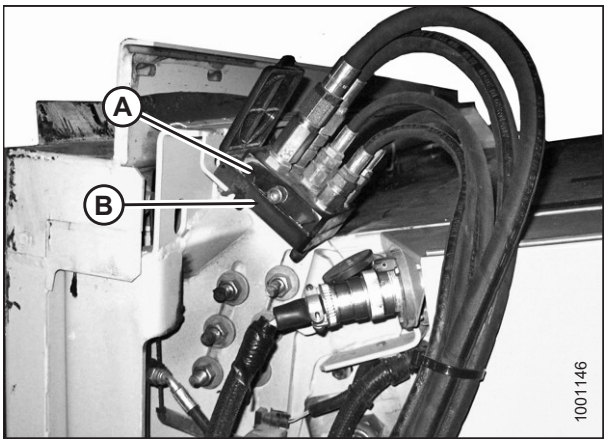

Рисунок 3.206: Муфта комбайна

9. Зніміть електричний роз’єм (A) з модуля копіювання контуру ґрунту.

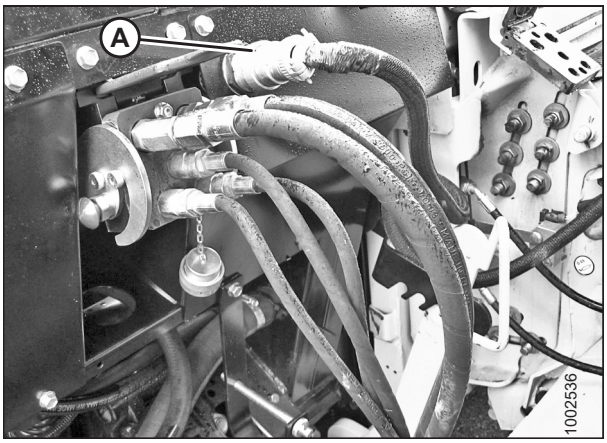

Рисунок 3.207: З’єднання модуля копіювання контуру ґрунту

10. Під’єднайте електричний роз’єм до комбайна в розташуванні (A).

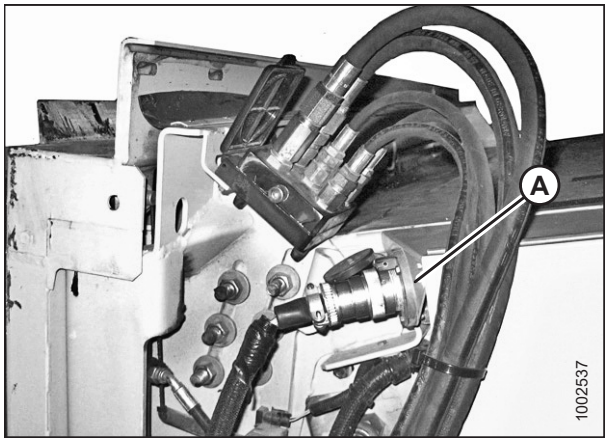

Рисунок 3.208: Муфти комбайна

11. Знову встановіть кришку (A) на гніздо модуля копіювання контуру ґрунту.

    ПРИМІТКА:

    Якщо встановлено кабінні елементи керування MacDon, від’єднайте роз’єм C81A від гнізда C81B і закріпіть роз’єм у місці зберігання на комбайні.

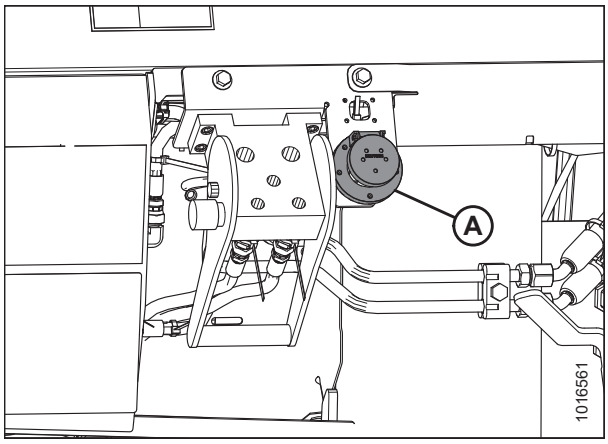

Рисунок 3.209: Гнізда модуля копіювання контуру ґрунту

12. Підніміть важіль (A) і потягніть та опустіть ручку (B), щоб вивільнити механізм блокування похилої камери / модуля копіювання контуру ґрунту (C).

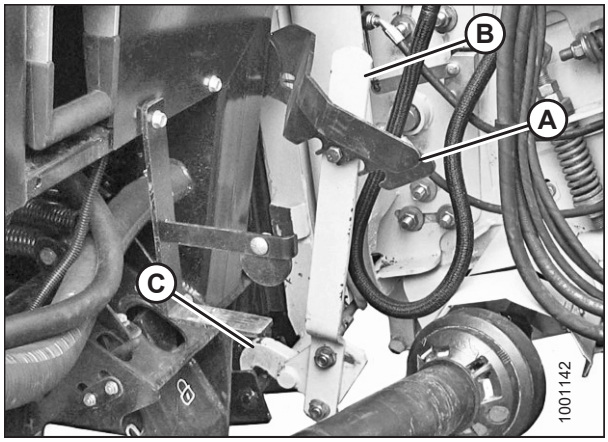

Рисунок 3.210: Механізми блокування похилої камери

13. Опускайте похилу камеру (A), доки вона не вивільниться з опори (B) модуля копіювання контуру ґрунту.
14. Рухаючись заднім ходом, повільно відведіть комбайн від жатки.

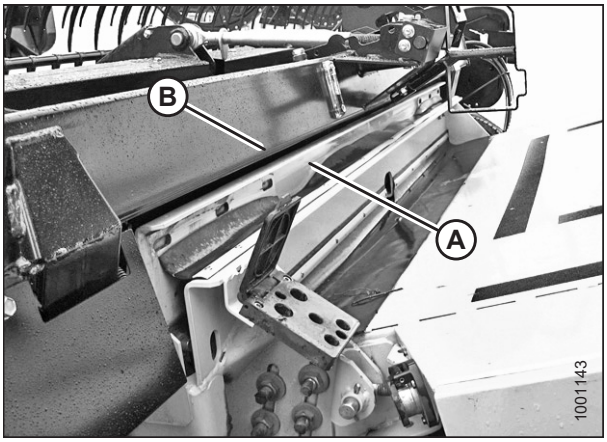

Рисунок 3.211: Жатка на комбайні

3.6.7 Комбайни Rostselmash

Щоб приєднати або від'єднати жатку від комбайна Rostselmash, виконайте відповідну процедуру, описану в цьому розділі.

Наведені нижче моделі комбайнів Rostselmash сумісні з цією жаткою:

- RSM 161
- Torum 785
- T500

ПРИМІТКА:

Для завершення переобладнання FM200 потрібні додаткові пакети. Комплект перехідної рами (B7311) знадобиться для всіх комбайнів Rostselmash, а комплект переобладнання шестигранного приводного вала (B7312) — для комбайнів Rostselmash, випущених у 2019 році й раніше.

Приєднання жатки до комбайна Rostselmash

Жатку потрібно фізично під'єднати до похилої камери комбайна та встановити електричні й гідравлічні роз'єми.

НЕБЕЗПЕЧНО

Щоб запобігти травмам або смерті через неочікуваний запуск машини, завжди зупиняйте двигун і виймайте ключ із замка запалювання, перш ніж залишати сидіння оператора з будь-якої причини.

НЕБЕЗПЕЧНО

Переконайтеся, що в зоні проведення робіт відсутні сторонні особи.

ВАЖЛИВО:

Рекомендується, щоб фронтальна пластина (A) похилої камери знаходилася в середньому положенні (B). Інструкції з регулювання фронтальної пластини див. у посібнику з експлуатації комбайна.

ПРИМІТКА:

Уловлювач каміння запобігає потраплянню каменів і сміття в комбайн і знаходиться на передній частині комбайна та за похилою камерою.

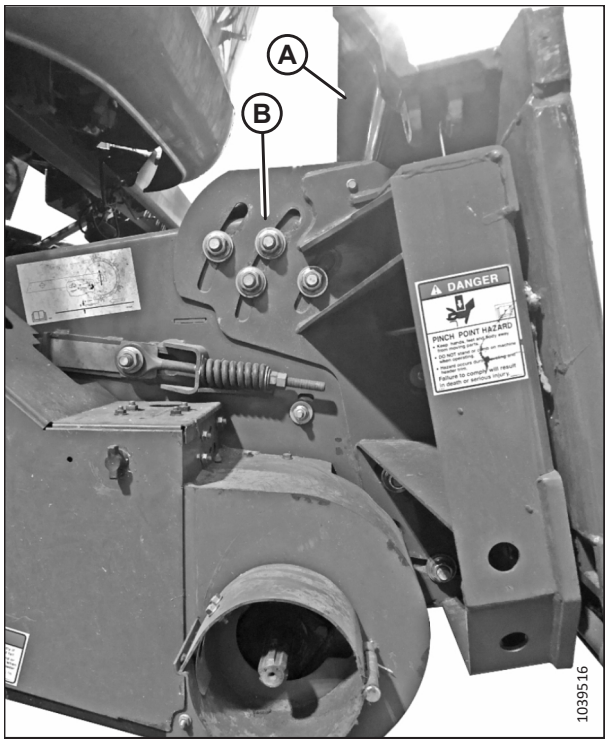

Рисунок 3.212: Нахиляння фронтальної пластини в середнє положення на невказаному комбайні

1. Почніть плавно підводити комбайн до жатки, поки сідло похилої камери (A) не опиниться безпосередньо під верхньою поперечиною (B) модуля копіювання контуру ґрунту.
2. Злегка підніміть похилу камеру, щоб підняти жатку, стежачи за тим, щоб сідло камери не вийшло з рами модуля копіювання контуру ґрунту.
3. Вимкніть двигун і витягніть ключ із замка запалювання.

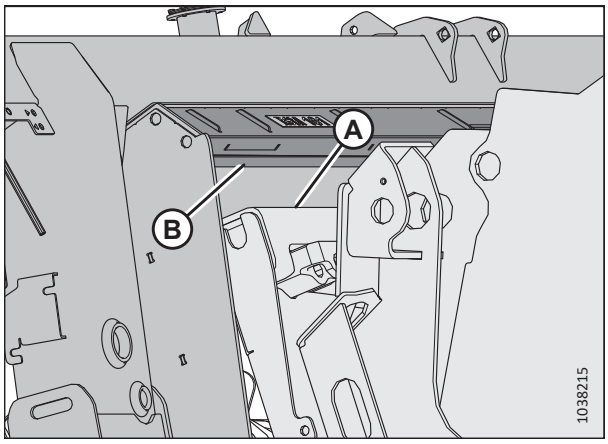

Рисунок 3.213: Комбайн і модуль копіювання контуру ґрунту

4. Витягніть штифт (A) назовні та поверніть ручку (B) до повного входження обох штифтів похилої камери (C) в кронштейни модуля копіювання контуру ґрунту (D).

   ПРИМІТКА:

   Якщо штифти (C) не повністю входять у кронштейни модуля копіювання контуру ґрунту, ослабте болти (E) і відрегулюйте кронштейни (D).

5. Затягніть гайки (E).

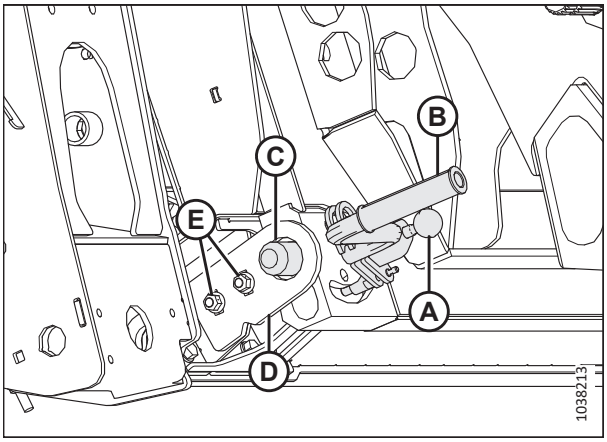

Рисунок 3.214: Штифт похилої камери

6. Натисніть кнопку фіксації (A) і витягніть ручку (B) у повністю відкрите положення.

7. Дістаньте швидкороз'ємну гідравлічну муфту з пластини для зберігання на комбайні. Очистьте контактну поверхню муфти.

8. Розташуйте муфту комбайна в гнізді модуля копіювання контуру ґрунту. Натисніть ручку, щоб штифти ввійшли в гніздо.

9. Натиснувши ручку, переведіть її в закрите положення до вивільнення кнопки фіксації (B) з характерним клацанням.

10. Дістаньте роз'єм комбайна з місця зберігання в комбайні та під'єднайте його до гнізда (C). Поверніть фіксатор на роз'ємі, щоб заблокувати його.

11. Вийміть роз'єм комбайна C81A з місця його зберігання на комбайні та під'єднайте до роз'єму C81B (D). Поверніть фіксатор на роз'ємі, щоб заблокувати його.

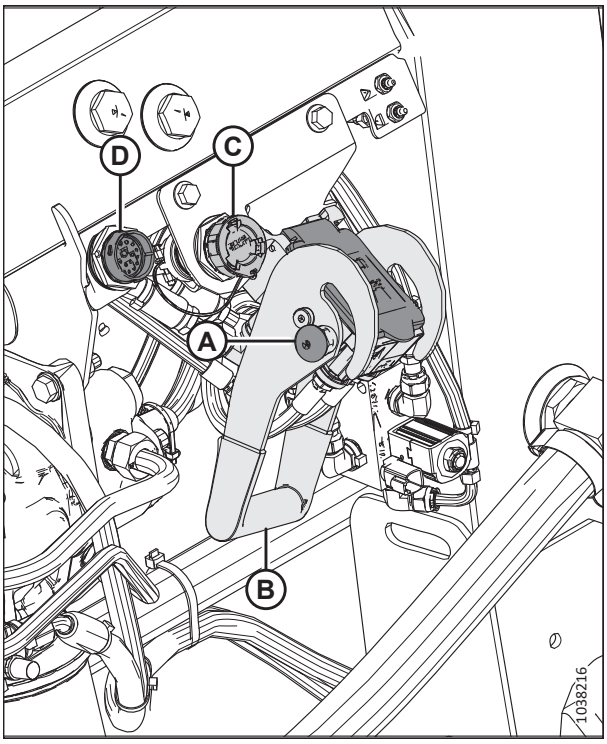

Рисунок 3.215: Зберігання багатоканальної муфти

12. Від’єднайте запобіжний ланцюг (C) від опорного кронштейна (B).

13. Відтягніть фіксатор приводного вала (A), щоб вивільнити приводний вал з опорного кронштейна. Вивільніть приводний вал з опорного кронштейна.

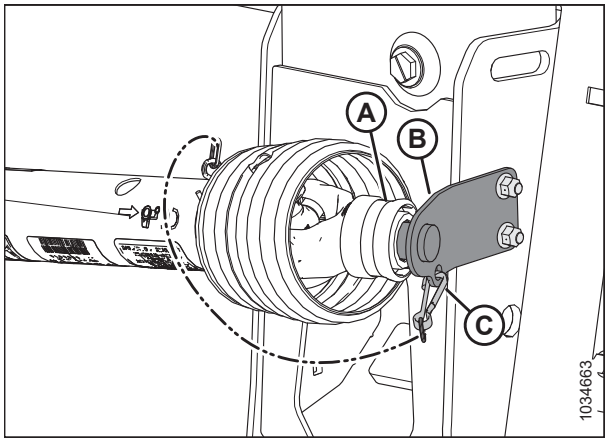

Рисунок 3.216: Приводний вал у положенні для зберігання

14. Відтягніть фіксатор (A) на кінці приводного вала. Насадіть приводний вал на вихідний вал комбайна (B) до блокування фіксатора.

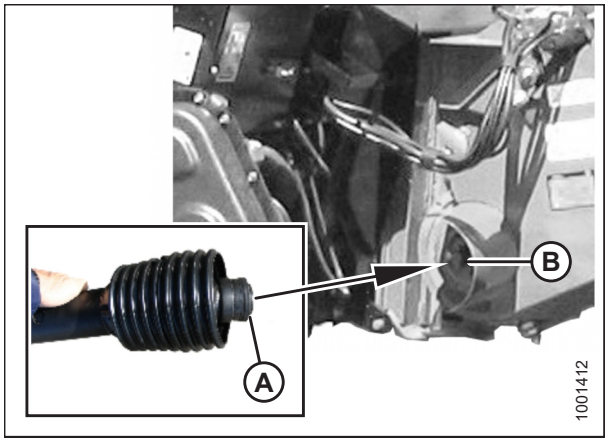

Рисунок 3.217: Приводний вал

15. Виконайте такі дії:

    - Вивільніть механізми блокування копіювання контуру ґрунту, потягнувши кожну ручку блокування (A) у напрямку від модуля копіювання й установивши її в розблоковане положення (B).
    - Якщо жатка **НЕ** буде використовуватися в польових умовах, застосуйте механізми блокування копіювання контуру ґрунту, натиснувши на кожну ручку блокування (A) у напрямку модуля копіювання контуру ґрунту й установивши її в заблоковане положення (C).

    ПРИМІТКА:

    На малюнку показано ручку блокування копіювання контуру ґрунту з правого боку жатки. Ручка блокування копіювання контуру ґрунту з лівого боку жатки знаходиться на протилежній стороні.

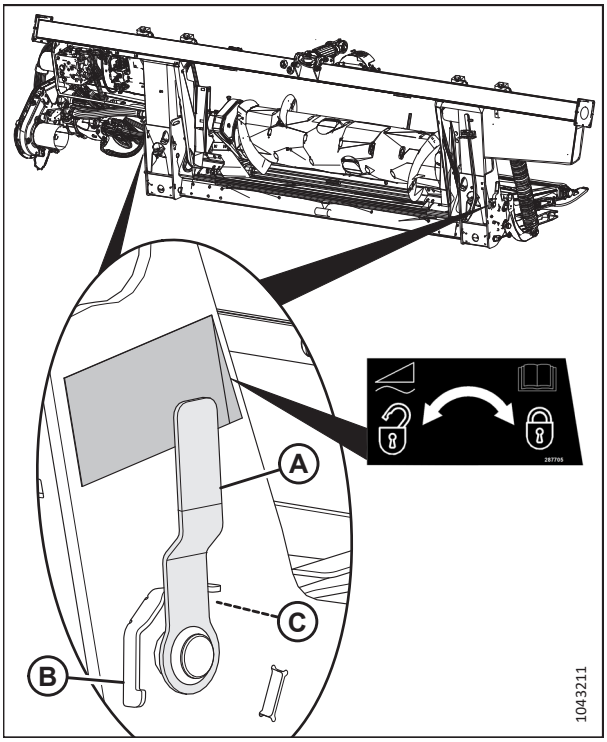

Рисунок 3.218: Ручка блокування копіювання контуру ґрунту

Від'єднання жатки від комбайна Rostselmash

Жатку потрібно фізично від'єднати від комбайна та гідравлічних і електричних роз'ємів.

НЕБЕЗПЕЧНО

Щоб запобігти травмам або смерті через неочікуваний запуск машини, завжди зупиняйте двигун і виймайте ключ із замка запалювання, перш ніж залишати сидіння оператора з будь-якої причини.

НЕБЕЗПЕЧНО

Переконайтеся, що в зоні проведення робіт відсутні сторонні особи.

1. Зупиніть комбайн на рівній поверхні.
2. Розташуйте жатку трохи вище рівня землі.
3. Вимкніть двигун і витягніть ключ із замка запалювання.

    ВАЖЛИВО:

    Якщо встановлено транспортні колеса, установіть колеса в положення для зберігання або найвище робоче положення. Якщо колеса не встановлено в положення, жатка може нахилитися вперед, ускладнюючи приєднання. Інструкції див. у розділі *Регулювання транспортних коліс EasyMove™, стор. 206*.

    ВАЖЛИВО:

    Якщо встановлено стабілізуючі колеса, установіть колеса в положення для зберігання або найвище робоче положення. Якщо колеса не встановлено в положення, жатка може нахилитися вперед, ускладнюючи приєднання. Інструкції див. у розділі *Регулювання стабілізуючих коліс, стор. 204*.

4. Застосуйте механізми блокування копіювання контуру ґрунту, потягнувши кожну ручку блокування (A) у напрямку від модуля копіювання й установивши її в заблоковане положення (B).

   ПРИМІТКА:

   На малюнку показано ручку блокування копіювання контуру ґрунту з правого боку жатки. Блокування копіювання контуру ґрунту з лівого боку жатки знаходиться на протилежній стороні.

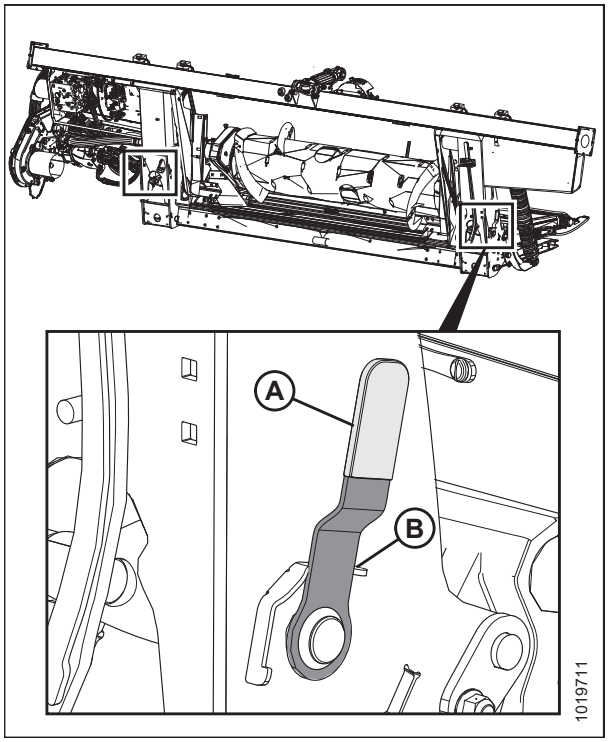

Рисунок 3.219: Ручка блокування копіювання контуру ґрунту

5. Від’єднайте роз’єм джгута проводів комбайна для керування з кабіни C81A (D) від роз’єму C81B (D).

6. Від’єднайте електричний джгут проводів комбайна від роз’єму (C).

7. Натисніть кнопку фіксації (A) і підніміть ручку (B), щоб вивільнити багатоканальну муфту.

8. Вийміть швидкороз’ємну гідравлічну муфту з комбайна та поверніть її на місце зберігання в комбайні.

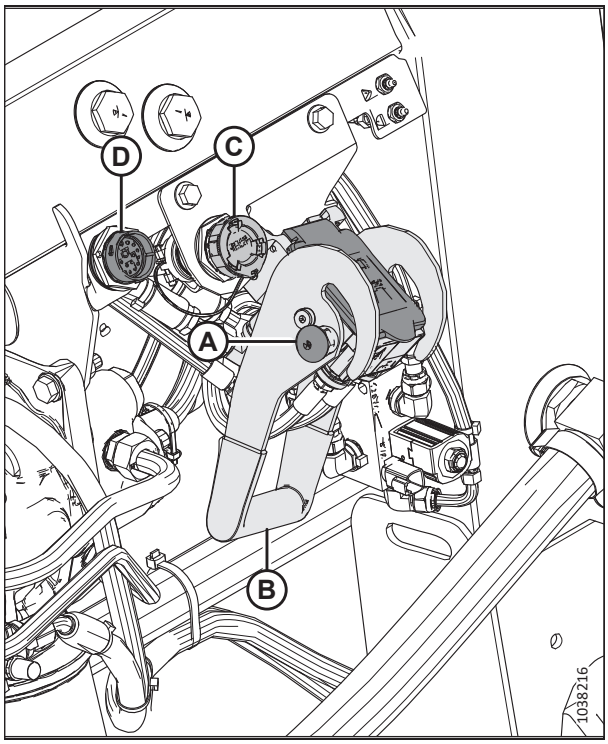

Рисунок 3.220: Ручка блокування копіювання контуру ґрунту

9. Відтягніть фіксатор (A) на кінці приводного вала й витягуйте приводний вал із вихідного вала комбайна (B) до вивільнення фіксатора.

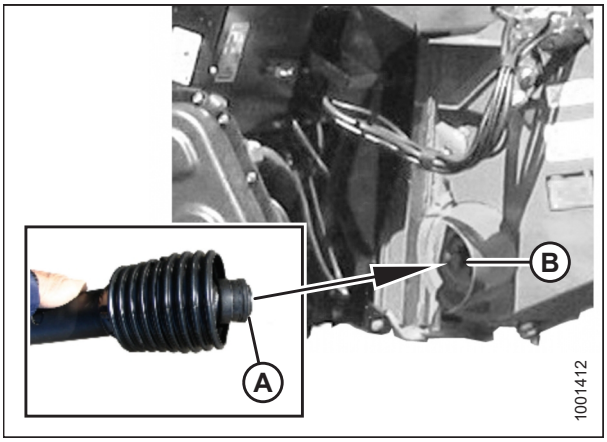

Рисунок 3.221: Приводний вал

10. Розташуйте приводний вал на опорному кронштейні (B) для подальшого зберігання, потягнувши фіксатор (A) на приводному валу й розмістивши вал на опорному кронштейні (B). Відпустіть фіксатор, щоб зафіксувати його на опорному кронштейні.

11. Приєднайте запобіжний ланцюг (C) до опорного кронштейна (B).

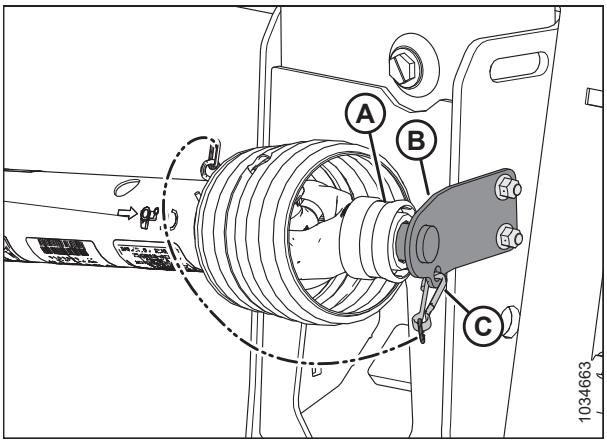

Рисунок 3.222: Приводний вал у положенні для зберігання — приводний вал B7038 або B7039

12. Витягніть штифт (A) назовні та поверніть ручку (B) за годинниковою стрілкою до повного відведення обох штифтів похилої камери (C) у кронштейни модуля копіювання контуру ґрунту (D).

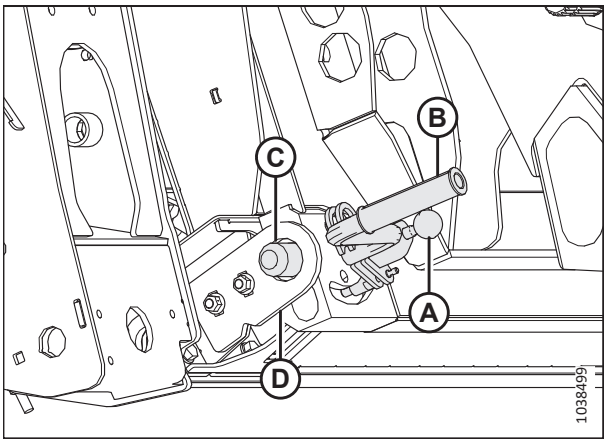

Рисунок 3.223: Штифт похилої камери

13. Опускайте похилу камеру (A), поки вона не вивільниться з опори (B) модуля копіювання контуру ґрунту.
14. Рухаючись заднім ходом, повільно відведіть комбайн від модуля копіювання контуру ґрунту.

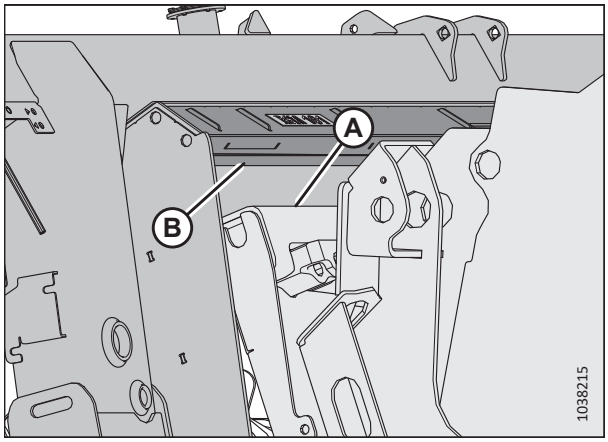

Рисунок 3.224: Комбайн і модуль копіювання контуру ґрунту

3.7 Підготовка жатки до роботи

Для забезпечення оптимальної продуктивності налаштовуйте жатку з урахуванням конкретних умов збирання врожаю та конкретної культури.

3.7.1 Навісне обладнання жатки

Додаткове навісне обладнання може підвищити продуктивність у певних умовах або розширити функції жатки. Додаткове навісне обладнання може замовити та встановити дилер.

Див. розділ *5 Додаткове й навісне обладнання, стор. 801*, де описано доступне обладнання.

3.7.2 Налаштування жатки

Наведені нижче таблиці містять рекомендації щодо налаштування жатки для різних умов збирання врожаю та різних культур.

Для отримання інформації про налаштування мотовила див. *3.7.4 Налаштування мотовила, стор. 165*.

Для отримання інформації про налаштування подавального шнека FM200 див. *3.8.1 Конфігурації продуктивності подавального шнека FM200, стор. 171*.

ПРИМІТКА:

Збільште швидкість бокового полотна, щоб підвищити продуктивність при великій кількості рослинної маси або в разі підвищення швидкості руху.

Таблиця 3.4 Рекомендовані налаштування для злакових культур

Висота стерні	102 мм (< 4 дюймів)						
Стабілізуючі колеса[4]	Зберігання						
Положення копіювального башмака	Верхнє або центральне						
Стан культури	**Прутки розділювача**	**Налаштування швидкості полотна**[5]	**Кут жатки**[6, 7]	**Ексцентрик мотовила**	**Швидкість мотовила (%)**[8]	**Положення мотовила**	**Верхній поперечний шнек**
Легка	Вимк.	8	B – C	3	10–15	6 або 7	Не вимагається
Нормальна	Увімк.	7	B – C	2	10	6 або 7	Не вимагається
Важка	Увімк.	7	B – C	2	10	6 або 7	Рекомендовано
Полегла	Вимк.	7	B – C	3 або 4	5–10	4 або 5	Не вимагається
Висота стерні	102–203 мм (4–8 дюймів)						
Стабілізуючі колеса	За потреби						
Положення копіювального башмака	Нижнє для полеглого стану культури, центральне або нижнє для інших станів культури						
Стан культури	**Прутки розділювача**	**Налаштування швидкості полотна**[5]	**Кут жатки**[6, 7]	**Ексцентрик мотовила**	**Швидкість мотовила (%)**[8]	**Положення мотовила**	**Верхній поперечний шнек**
Легка	Вимк.	8	B – C	4	10–15	6 або 7	Не вимагається
Нормальна	Увімк.	7	A	2	10	6 або 7	Не вимагається
Важка	Увімк.	7	A	2	10	6 або 7	Рекомендовано
Полегла	Вимк.	7	D	3 або 4	5–10	4 або 5	Не вимагається

4. Стабілізуючі колеса використовуються для обмеження поперечних переміщень жатки, коли необхідно забезпечити зрізання біля ґрунту.
5. Налаштування керування полотном на моделі FM200.
6. Установіть максимально можливий кут жатки (налаштування A) за допомогою центрального з'єднувального елемента та копіювальних башмаків, зберігаючи водночас висоту зрізання.
7. Висота зрізання визначається поєднанням налаштувань копіювальних башмаків і кута жатки.
8. Перевищення значення швидкості руху відносно землі у відсотках.

Таблиця 3.4 Рекомендовані налаштування для злакових культур (продовження)

Висота стерні	203 мм + (8 дюймів +)						
Стабілізуючі колеса	За потреби						
Положення копіювального башмака	Не застосовується						
Стан культури	**Прутки розділювача**	**Налаштування швидкості полотна**[5]	**Кут жатки**[6, 7]	**Ексцентрик мотовила**	**Швидкість мотовила (%)**[8]	**Положення мотовила**	**Верхній поперечний шнек**
Легка	Вимк.	8	A	4	10–15	6 або 7	Не вимагається
Нормальна	Увімк.	7	A	2	10	6 або 7	Не вимагається
Важка	Увімк.	7	B – C	2	10	6 або 7	Не вимагається
Полегла	Вимк.	7	B – C	3 або 4	5–10	4 або 5	Не вимагається

Таблиця 3.5 Рекомендовані налаштування для сочевиці

Висота стерні	З ґрунту						
Стабілізуючі колеса[9]	Зберігання						
Положення копіювального башмака	Верхнє або центральне						
Стан культури	**Прутки розділювача**	**Налаштування швидкості полотна**[10]	**Кут жатки**[11, 12]	**Ексцентрик мотовила**	**Швидкість мотовила (%)**[13]	**Положення мотовила**	**Верхній поперечний шнек**
Легка	Увімк.	8	B – C	2	5–10	6 або 7	Не вимагається
Нормальна	Увімк.	7	B – C	2	10	6 або 7	Не вимагається
Важка	Увімк.	7	B – C	2	10	6 або 7	Не вимагається
Полегла	Увімк.	7	D	2	5–10	6 або 7	Не вимагається

9. Стабілізуючі колеса використовуються для обмеження поперечних переміщень жатки, коли необхідно забезпечити зрізання біля ґрунту.
10. Налаштування керування полотном на моделі FM200.
11. Установіть максимально можливий кут жатки (налаштування A) за допомогою центрального з’єднувального елемента та копіювальних башмаків, зберігаючи водночас висоту зрізання.
12. Висота зрізання визначається поєднанням налаштувань копіювальних башмаків і кута жатки.
13. Перевищення значення швидкості руху відносно землі у відсотках.

Таблиця 3.6 Рекомендовані налаштування для гороху

Висота стерні	З ґрунту						
Стабілізуючі колеса[14]	Зберігання						
Положення копіювального башмака	Верхнє або центральне						
Стан культури	**Прутки розділювача**	**Налаштування швидкості полотна**[15]	**Кут жатки**[16, 17]	**Ексцентрик мотовила**	**Швидкість мотовила (%)**[18]	**Положення мотовила**	**Верхній поперечний шнек**
Легка	Увімк.	7	B – C	2	5–10	6 або 7	Рекомендовано
Нормальна	Увімк.	7	B – C	2	10	6 або 7	Рекомендовано
Важка	Увімк.	7	B – C	2	10	4 або 5	Рекомендовано
Полегла	Увімк.	7	D	2	5–10	4 або 5	Рекомендовано

14. Стабілізуючі колеса використовуються для обмеження поперечних переміщень жатки, коли необхідно забезпечити зрізання біля ґрунту.
15. Налаштування керування полотном на моделі FM200.
16. Установіть максимально можливий кут жатки (налаштування A) за допомогою центрального з’єднувального елемента та копіювальних башмаків, зберігаючи водночас висоту зрізання.
17. Висота зрізання визначається поєднанням налаштувань копіювальних башмаків і кута жатки.
18. Перевищення значення швидкості руху відносно землі у відсотках.

Таблиця 3.7 Рекомендовані налаштування для каноли

Висота стерні	102–203 мм (4–8 дюймів)						
Стабілізуючі колеса[19]	За потреби						
Положення копіювального башмака	Нижнє для легкої або тяжкої культури, центральне або нижнє для нормального стану або полеглої культури						
Стан культури	**Прутки розділювача**	**Налаштування швидкості полотна**[20]	**Кут жатки**[21, 22]	**Ексцентрик мотовила**	**Швидкість мотовила (%)**[23]	**Положення мотовила**	**Верхній поперечний шнек**
Легка	Увімк.	7	A	2	5–10	6 або 7	Рекомендовано
Нормальна	Увімк.	7	B – C	1	10	6 або 7	Рекомендовано
Важка	Увімк.	8	B – C	1	10	3 або 4	Рекомендовано
Полегла	Увімк.	7	D	2	5–10	3 або 4	Рекомендовано
Висота стерні	203 мм + (8 дюймів +)						
Стабілізуючі колеса[19]	За потреби						
Положення копіювального башмака	Не застосовується						
Стан культури	**Прутки розділювача**	**Налаштування швидкості полотна**[20]	**Кут жатки**[21 , 22]	**Ексцентрик мотовила**	**Швидкість мотовила (%)**[23]	**Положення мотовила**	**Верхній поперечний шнек**
Легка	Увімк.	7	A	2	5–10	6 або 7	Рекомендовано
Нормальна	Увімк.	7	B – C	2	10	6 або 7	Рекомендовано
Важка	Увімк.	8	B – C	1 або 2	10	3 або 4	Рекомендовано
Полегла	Увімк.	7	D	2 або 3	5–10	3 або 4	Рекомендовано

19. Стабілізуючі колеса використовуються для обмеження поперечних переміщень жатки, коли необхідно забезпечити зрізання біля ґрунту.
20. Налаштування керування полотном на моделі FM200.
21. Установіть максимально можливий кут жатки (налаштування A) за допомогою центрального з’єднувального елемента та копіювальних башмаків, зберігаючи водночас висоту зрізання.
22. Висота зрізання визначається поєднанням налаштувань копіювальних башмаків і кута жатки.
23. Перевищення значення швидкості руху відносно землі у відсотках.

Таблиця 3.8 Рекомендовані налаштування для каліфорнійського рису

Висота стерні	102 мм (< 4 дюймів)						
Стабілізуючі колеса[24]	Зберігання						
Положення копіювального башмака	Верхнє або центральне						
Стан культури	**Прутки розділювача**[25]	**Налаштування швидкості полотна**[26]	**Кут жатки**[27, 28]	**Ексцентрик мотовила**	**Швидкість мотовила (%)**[29]	**Положення мотовила**	**Верхній поперечний шнек**
Легка	Пруток розділювача для косіння рису	4	D	2	10–15	6 або 7	Не вимагається
Нормальна	Пруток розділювача для косіння рису	4	B – C	2	10	4 або 5	Не вимагається
Важка	Пруток розділювача для косіння рису	4	B – C	2	10	4 або 5	Не вимагається
Полегла	Пруток розділювача для косіння рису	4	D	2	5–10	4 або 5	Не вимагається
Висота стерні	102–203 мм (4–8 дюймів)						
Стабілізуючі колеса[24]	За потреби						
Положення копіювального башмака	Центральне або нижнє						
Стан культури	**Прутки розділювача**[25]	**Налаштування швидкості полотна**[26]	**Кут жатки**[27, 28]	**Ексцентрик мотовила**	**Швидкість мотовила (%)**[29]	**Положення мотовила**	**Верхній поперечний шнек**

24. Стабілізуючі колеса використовуються для обмеження поперечних переміщень жатки, коли необхідно забезпечити зрізання біля ґрунту.
25. Доступний пруток розділювача для косіння рису. Пруток розділювача для косіння рису не вимагається на обох кінцях жатки.
26. Налаштування керування полотном на моделі FM200.
27. Установіть максимально можливий кут жатки (налаштування A) за допомогою центрального з'єднувального елемента та копіювальних башмаків, зберігаючи водночас висоту зрізання.
28. Висота зрізання визначається поєднанням налаштувань копіювальних башмаків і кута жатки.
29. Перевищення значення швидкості руху відносно землі у відсотках.

Таблиця 3.8 Рекомендовані налаштування для каліфорнійського рису (продовження)

Легка	Пруток розділювача для косіння рису	4	D	3	10–15	6 або 7	Не вимагається
Нормальна	Пруток розділювача для косіння рису	4	B – C	3	10	6 або 7	Не вимагається
Важка	Пруток розділювача для косіння рису	4	B – C	3	10	6 або 7	Не вимагається
Полегла	Пруток розділювача для косіння рису	4	D	4	5–10	6 або 7	Не вимагається

Таблиця 3.8 Рекомендовані налаштування для каліфорнійського рису (продовження)

Висота стерні	203 мм + (8 дюймів +)						
Стабілізуючі колеса[24]	Відпов. до вимог						
Положення копіювального башмака	Не застосовується						
Стан культури	**Прутки розділювача**[25]	**Налаштування швидкості полотна**[26]	**Кут жатки**[27, 28]	**Ексцентрик мотовила**	**Швидкість мотовила (%)**[29]	**Положення мотовила**	**Верхній поперечний шнек**
Легка	Пруток розділювача для косіння рису	4	A	3	10–15	6 або 7	Не вимагається
Нормальна	Пруток розділювача для косіння рису	4	B – C	3	10	6 або 7	Не вимагається
Важка	Пруток розділювача для косіння рису	4	B – C	3	10	6 або 7	Не вимагається
Полегла	Пруток розділювача для косіння рису	4	D	4	5–10	6 або 7	Не вимагається

Таблиця 3.9 Рекомендовані налаштування для рису дельти

Висота стерні	51–152 мм (2–6 дюймів)						
Стабілізуючі колеса[30]	За потреби						
Положення копіювального башмака	Центральне або нижнє						
Стан культури	**Прутки розділювача**	**Налаштування швидкості полотна**[31]	**Кут жатки**[32, 33]	**Ексцентрик мотовила**	**Швидкість мотовила (%)**[34]	**Положення мотовила**	**Верхній поперечний шнек**
Легка	Вимк.	6	D	2 або 3	10–15	6 або 7	Не вимагається
Нормальна	Вимк.	6	B – C	2 або 3	10	6 або 7	Не вимагається
Важка	Вимк.	6	B – C	2 або 3	10	6 або 7	Не вимагається
Полегла	Вимк.	6	D	3 або 4	5–10	4 або 5	Не вимагається
Висота стерні	152 мм + (6 дюймів +)						
Стабілізуючі колеса[30]	За потреби						
Положення копіювального башмака	Не застосовується						
Стан культури	**Прутки розділювача**	**Налаштування швидкості полотна**[31]	**Кут жатки**[32 , 33]	**Ексцентрик мотовила**	**Швидкість мотовила (%)**[34]	**Положення мотовила**	**Верхній поперечний шнек**
Легка	Вимк.	6	A	2 або 3	10–15	6 або 7	Не вимагається
Нормальна	Вимк.	6	B – C	2 або 3	10	6 або 7	Не вимагається
Важка	Вимк.	6	B – C	2 або 3	10	6 або 7	Не вимагається
Полегла	Вимк.	6	D	3 або 4	5–10	4 або 5	Не вимагається

30. Стабілізуючі колеса використовуються для обмеження поперечних переміщень жатки, коли необхідно забезпечити зрізання біля ґрунту.
31. Налаштування керування полотном на моделі FM200.
32. Установіть максимально можливий кут жатки (налаштування A) за допомогою центрального з’єднувального елемента та копіювальних башмаків, зберігаючи водночас висоту зрізання.
33. Висота зрізання визначається поєднанням налаштувань копіювальних башмаків і кута жатки.
34. Перевищення значення швидкості руху відносно землі у відсотках.

Таблиця 3.10 Рекомендовані налаштування для харчових бобів

Висота стерні	З ґрунту						
Стабілізуючі колеса[35]	Зберігання						
Положення копіювального башмака	Верхнє або центральне						
Стан культури	**Прутки розділювача**	**Налаштування швидкості полотна**[36]	**Кут жатки**[37, 38]	**Ексцентрик мотовила**	**Швидкість мотовила (%)**[39]	**Положення мотовила**	**Верхній поперечний шнек**
Легка	Увімк.	8	D	2	5–10	6 або 7	Не вимагається
Нормальна	Увімк.	7	B – C	2	10	6 або 7	Не вимагається
Важка	Увімк.	7	B – C	2	10	6 або 7	Не вимагається
Полегла	Увімк.	7	D	4	5-10	6 або 7	Не вимагається

35. Стабілізуючі колеса використовуються для обмеження поперечних переміщень жатки, коли необхідно забезпечити зрізання біля ґрунту.
36. Налаштування керування полотном на моделі FM200.
37. Установіть максимально можливий кут жатки (налаштування A) за допомогою центрального з’єднувального елемента та копіювальних башмаків, зберігаючи водночас висоту зрізання.
38. Висота зрізання визначається поєднанням налаштувань копіювальних башмаків і кута жатки.
39. Перевищення значення швидкості руху відносно землі у відсотках.

Таблиця 3.11 Рекомендовані налаштування для льону

Висота стерні	51–153 мм (2–6 дюймів)						
Стабілізуючі колеса[40]	За потреби						
Положення копіювального башмака	Нижнє для полеглого стану культури, центральне або нижнє для інших станів культури						
Стан культури	**Прутки розділювача**	**Налаштування швидкості полотна**[41]	**Кут жатки**[42, 43]	**Ексцентрик мотовила**	**Швидкість мотовила (%)**[44]	**Положення мотовила**	**Верхній поперечний шнек**
Легка	Увімк.	8	B – C	2	5–10	6 або 7	Не вимагається
Нормальна	Увімк.	7	A	2	10	6 або 7	Не вимагається
Важка	Увімк.	7	B – C	2	10	6 або 7	Не вимагається
Полегла	Увімк.	7	D	2	5–10	6 або 7	Не вимагається

40. Стабілізуючі колеса використовуються для обмеження поперечних переміщень жатки, коли необхідно забезпечити зрізання біля ґрунту.
41. Налаштування керування полотном на моделі FM200.
42. Установіть максимально можливий кут жатки (налаштування A) за допомогою центрального з’єднувального елемента та копіювальних башмаків, зберігаючи водночас висоту зрізання.
43. Висота зрізання визначається поєднанням налаштувань копіювальних башмаків і кута жатки.
44. Перевищення значення швидкості руху відносно землі у відсотках.

3.7.3 Оптимізація жатки для прямого комбайнування каноли

Стиглу канолу можна збирати методом прямого комбайнування. При цьому багато різновидів бобів легко розтріскуються з подальшою втратою насіння. У цьому розділі міститься інформація про рекомендоване навісне обладнання, налаштування й регулювання для оптимізації жаток FlexDraper® серії FD2 для збирання каноли методом прямого комбайнування для зменшення втрати насіння.

Рекомендоване навісне обладнання

Щоб оптимізувати жатку для збирання каноли методом прямого комбайнування, внесіть такі зміни:

- Установіть верхній поперечний шнек повної довжини
- Установіть вертикальні ножі

ПРИМІТКА:

До кожного комплекту додаються інструкції з установлення й необхідне кріплення. Докладну інформацію див. у розділі *5 Додаткове й навісне обладнання, стор. 801*.

Рекомендовані налаштування

Щоб оптимізувати роботу жатки для прямого комбайнування каноли, виконайте регулювання згідно з наведеними нижче інструкціями.

- Послабте натяг пружини шнека. Див. інструкції в розділі *3.8.5 Перевірка й регулювання пружин подавального шнека, стор. 202*.
- Установіть швидкість мотовила на рівні зі швидкістю комбайна відносно землі. Збільшуйте швидкість за необхідності. Інструкції див. у розділі *3.9.6 Швидкість мотовила, стор. 260*.
- Установіть швидкість бокового полотна в положення шість на елементі керування швидкістю бокового полотна з кабіни. Інструкції див. у розділі *3.9.8 Швидкість бокового полотна, стор. 263*.
- Відрегулюйте висоту мотовила так, щоб пальці тільки злегка зачіпляли культуру, яка збирається. Інструкції див. у розділі *3.9.11 Висота мотовила, стор. 268*.
- Відрегулюйте поздовжнє положення мотовила. Див. інструкції в розділі *Регулювання поздовжнього положення мотовила, стор. 273*.
- Переведення циліндрів поздовжнього положення мотовила в альтернативне положення в напрямку задньої частини. Інструкції див. у розділі *Переставлення циліндрів поздовжнього положення мотовила, стор. 274*
- Установіть ексцентрик мотовила в положення 1. Див. інструкції в розділі *Регулювання ексцентрика мотовила, стор. 284*.
- Установка шнека в положення копіювання контуру ґрунту. Інструкції див. у розділі *3.8.4 Налаштування положення шнека, стор. 200*.
- Установіть зазор між шнеком і піддоном 15 мм (9/16 дюймів). Інструкції див. у розділі *4.7.1 Перевірка зазору між подачею та шнеком, стор. 618*.

3.7.4 Налаштування мотовила

Різні положення мотовила й налаштування ексцентрика впливають на подачу культур на полотно за рахунок обертання профілю пальця.

ПРИМІТКА:

Позначення (A) стосується рівня землі, а позначення (B) — висоти стерні.

Таблиця 3.12 Рекомендовані налаштування мотовила серії FD2

Номер параметра ексцентрика (збільшення швидкості руху пальців)	Номер положення мотовила	Положення пальців мотовила	Висота від землі до стерні
1 (0%)	5 або 6	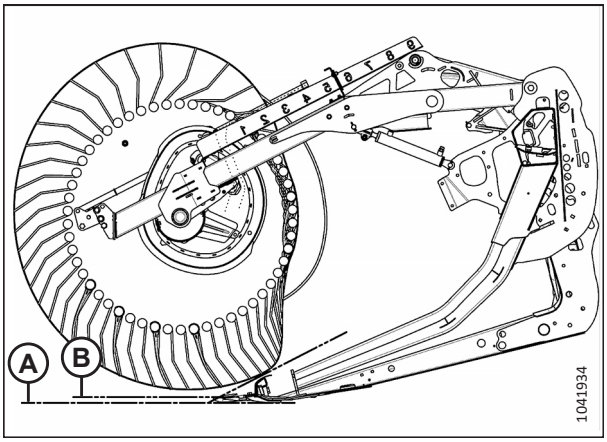	25 мм (0,98 дюймів)
2 (20%)	6 або 7	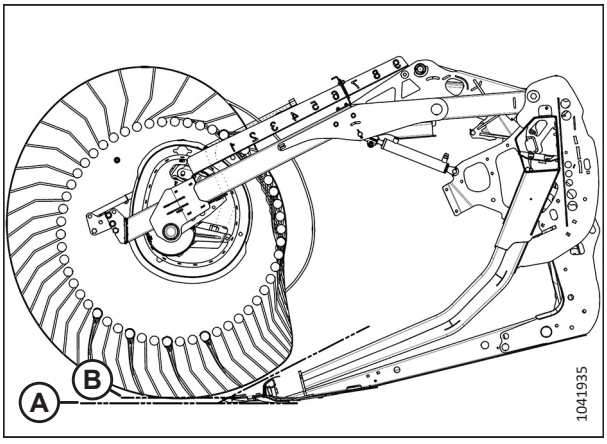	25 мм (0,98 дюймів)

Таблиця 3.12 Рекомендовані налаштування мотовила серії FD2 (продовження)

Номер параметра ексцентрика (збільшення швидкості руху пальців)	Номер положення мотовила	Положення пальців мотовила	Висота від землі до стерні
3 (30%)	8	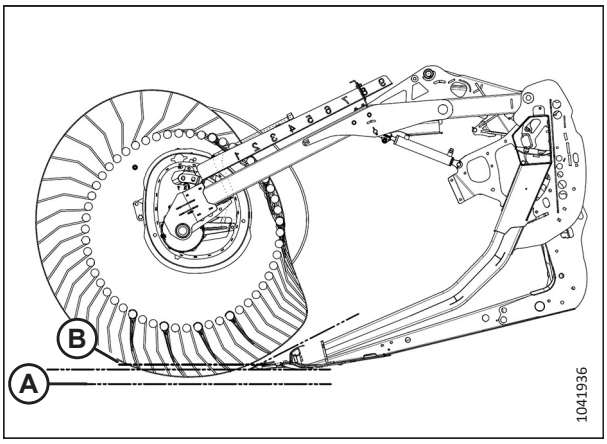	102 мм (4 дюйми)
4 (35%)	9	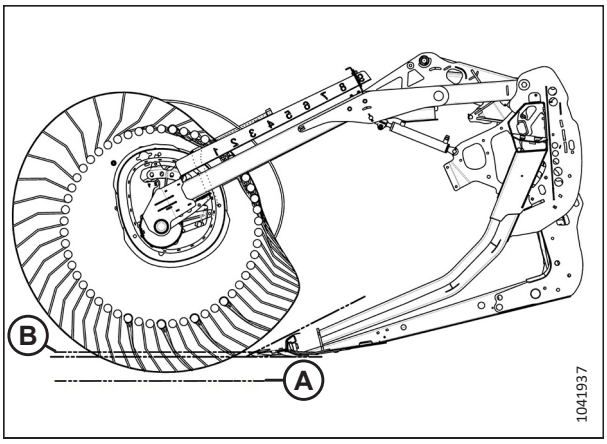	150 мм (5,9 дюймів)

ПРИМІТКА:

- Змістіть мотовило вперед (ближче до ґрунту) і відхиліть жатку назад. У положенні максимального висунення мотовила вперед пальці/зубці граблища закопуватимуться в ґрунт, тому необхідно відрегулювати положення башмаків або кута жатки, щоб компенсувати це явище. Змістіть мотовило назад, щоб підняти його вище над ґрунтом у разі нахилення жатки вперед.
- Нахил жатки можна збільшити, щоб розташувати мотовило ближче до ґрунту, або зменшити, щоб віддалити мотовило від ґрунту. При цьому культура й надалі подаватиметься на полотняні транспортери.
- Щоб максимально збільшити стерню, яка залишається під час збирання полеглих культур, підніміть жатку та збільште її нахил. Це дасть змогу утримувати мотовило ближче до ґрунту. Розташуйте мотовило в крайньому передньому положенні.
- Щоб запобігти утворенню грудок і забиванню ножового бруса під час збирання рідких посівів, можливо, доведеться відвести мотовило назад.
- Мінімальна пропускна здатність (мінімальна відкрита зона полотняного транспортера між мотовилом і заднім щитком жатки) досягається, якщо встановити мотовило в крайнє заднє положення.
- Максимальна пропускна здатність (максимальна відкрита зона полотняного транспортера між мотовилом і заднім щитком жатки) досягається, якщо встановити мотовило в крайнє переднє положення.
- Якщо вистановити для ексцентрика завищені параметри, через особливості його роботи швидкість пальців/зубців на ножовому брусі перевищуватиме швидкість мотовила. Для отримання додаткової інформації див. Таблицю *3.12, стор. 165*.

3.7.5 Налаштування розділювача культур у відсіку для копіювання контуру ґрунту (додатково)

Розділювачі культур для копіювання контуру ґрунту можна регулювати з урахуванням конкретних станів культури.

НЕБЕЗПЕЧНО

Щоб запобігти тілесним ушкодженням або смерті внаслідок неочікуваного запуску машини, завжди зупиняйте двигун, виймайте ключ із замка запалювання й застосовуйте запобіжні упори, перш ніж виконувати будь-які роботи під жаткою.

Інструкції щодо регулювання розділювача культур для копіювання контуру ґрунту наведено в розділі *Регулювання розділювачів культур для копіювання контуру ґрунту, стор. 298*. Для ознайомлення з налаштуваннями див. інформацію про висоту стерні в таблиці нижче.

Таблиця 3.13 Висота стерні від 50 мм до 125 мм (від 2 дюймів до 5 дюймів)

	Кут жатки[45]	Висота стерні	Основні башмаки жатки	Нижній обмежувач	Поздовжнє положення	Висота верхнього дефлекто-ра	Висота бокового дефлектора	Вусик верхнього дефлектора
Нормаль-ьне	A	125 мм (5 дюймів)	Униз	2	1	1	C	Всередину
	A	125 мм (5 дюймів)	Униз	2	3	1	C	Всередину
	E	50 мм (2 дюйми)	Униз	1	1	1,5	C	Всередину
	E	50 мм (2 дюйми)	Униз	1	3	1,5	C	Всередину

45. A (мін) — E (макс)

Таблиця 3.13 Висота стерні від 50 мм до 125 мм (від 2 дюймів до 5 дюймів) (продовження)

	Кут жатки[46]	Висота стерні	Основні башмаки жатки	Нижній обмежувач	Поздовжнє положення	Висота верхнього дефлекто-ра	Висота бокового дефлектора	Вусик верхнього дефлектора
Полегла культура	A	125 мм (5 дюймів)	Униз	2	3	1	C	Назовні
	A	125 мм (5 дюймів)	Униз	2	4	1	C	Назовні
	E	50 мм (2 дюйми)	Униз	1	3	2	D	Униз
	E	50 мм (2 дюйми)	Униз	1	4	2	D	Назовні
Сильно прим'я-та культура	A	125 мм (5 дюймів)	Униз	2	4	3	D	Назовні
	A	125 мм (5 дюймів)	Униз	2	5	4	D	Назовні
	E	50 мм (2 дюйми)	Униз	1	4	3	C	Назовні
	E	50 мм (2 дюйми)	Униз	1	5	4	C	Назовні

46. A (мін) — E (макс)

Таблиця 3.14 Висота стерні від 20 мм до 100 мм (від 3/4 дюйма до 4 дюймів)

	Кут жатки[46]	Висота стерні	Основні башмаки жатки	Нижній обмежувач	Поздовжнє положення	Висота верхнього дефлекто-ра	Висота бокового дефлектора	Вусик верхнього дефлектора
Нормаль-ьне	A	100 мм (4 дюйми)	Середнє	2	1	1	C	Всередину
	A	100 мм (4 дюйми)	Середнє	2	3	1	C	Всередину
	E	20 мм (3/ 4 дюйма)	Середнє	1	1	1	C	Всередину
	E	20 мм (3/ 4 дюйма)	Середнє	1	3	1	C	Всередину
Полегла	A	100 мм (4 дюйми)	Середнє	2	3	1	C	Назовні
	A	100 мм (4 дюйми)	Середнє	2	4	2	C	Назовні
	E	20 мм (3/ 4 дюйма)	Середнє	1	3	1	D	Назовні
	E	20 мм (3/ 4 дюйма)	Середнє	1	4	2	D	Назовні
Сильно прим'я-та культура	A	100 мм (4 дюйми)	Середнє	2-3	4	3	D	Назовні
	A	100 мм (4 дюйми)	Середнє	2-3	5	4	D	Назовні
	E	20 мм (3/ 4 дюйма)	Середнє	1	4	3	C	Назовні
	E	20 мм (3/ 4 дюйма)	Середнє	1	5	4	C	Назовні

Таблиця 3.15 Висота стерні від 16 мм до 50 мм (від 5/8 дюйма до 2 дюймів) з ножовим брусом на землі

	Кут жатки[46]	Висота стерні	Основні башмаки жатки	Нижній обмежувач	Поздовжнє положення	Висота верхнього дефлекто-ра	Висота бокового дефлектора	Вусик верхнього дефлектора
Нормаль-не	A	50 мм (2 дюйми)	Верхнє	2	1-3	1	C	Всередину
	A	50 мм (2 дюйми)	Верхнє	2	1-3	1	C	Всередину
	E	16 мм (5/ 8 дюймів)	Верхнє	1	1	2	C	Всередину
	E	16 мм (5/ 8 дюйма)	Верхнє	1	3	1	C	Всередину
Полегла	A	50 мм 2 дюйми	Верхнє	2	3	1	C	Вихід
	A	50 мм (2 дюйми)	Верхнє	3	4	1	C	Назовні
	E	16 мм (5/ 8 дюймів)	Верхнє	1	3-4	2	D	Назовні
	E	16 мм (5/ 8 дюймів)	Верхнє	1	3-4	2	D	Назовні
Сильно прим'я-та культура	A	50 мм (2 дюйми)	Верхнє	2-3	4	3	D	Назовні
	A	50 мм (2 дюйми)	Верхнє	2-3	5	4	D	Назовні
	E	16 мм (5/ 8 дюймів)	Верхнє	1	4	2,5	C	Назовні
	E	16 мм (5/ 8 дюймів)	Верхнє	1	5	4	C	Назовні

3.8 Налаштування модуля копіювання контуру ґрунту

У подальших розділах коротко розглянуто деякі рекомендації з налаштування модуля копіювання контуру ґрунту для конкретних моделей комбайна з урахуванням типу культури. Проте охопити всі умови неможливо.

У разі виникнення труднощів із подаванням культури через модуль копіювання контуру ґрунту див. розділ *6 Усунення несправностей, стор. 821*.

3.8.1 Конфігурації продуктивності подавального шнека FM200

Подавальний шнек FM200 можна налаштувати відповідно до різних станів культур. Доступні п’ять варіантів конфігурації.

Ультравузька конфігурація: Ультравузька конфігурація використовує 8 довгих спіральних лопатей (4 ліворуч і 4 праворуч) і 18 пальців шнека. Конфігурація може покращити процес подавання на комбайнах із вузькими похилими камерами. Така конфігурація також підходить для збору рису.

ПРИМІТКА:

Габарити (A) і (B) є однаковими з обох кінців шнека. Вони мають перебувати в межах 15 мм (9/16 дюйма) від наведених значень.

ПРИМІТКА:

Для встановлення додаткової спіральної лопаті потрібно буде просвердлити отвори в спіральній лопаті й барабані.

Для отримання додаткової інформації про перехід шнека на ультравузьку конфігурацію див. розділ *Ультравузька конфігурація — спіральна лопать шнека, стор. 174*.

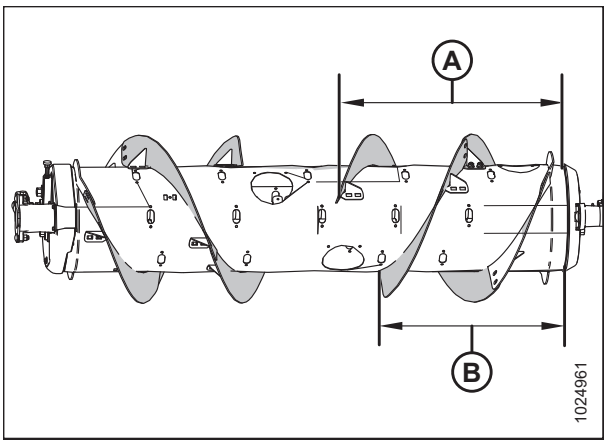

Рисунок 3.225: Ультравузька конфігурація — вигляд ззаду

A — 760 мм (29 15/16 дюйма) **B — 602 мм (23 11/16 дюйма)**

Вузька конфігурація: Вузька конфігурація використовує 4 довгі спіральні лопаті (2 ліворуч і 2 праворуч) і 18 пальців шнека.

ПРИМІТКА:

Габарити (A) і (B) є однаковими з обох кінців шнека. Вони мають перебувати в межах 15 мм (9/16 дюйма) від наведених значень.

Вузька конфігурація є стандартною для таких комбайнів:

- Gleaner® R6/75, R6/76, S6/77, S6/7/88, S96/7/8

Вузька конфігурація є додатковою для таких комбайнів:

- Case 2166/88, 2344/66/77/88, 2577/88, 5/6/7088, 5/6/7130, 5/6/7140, 5/6/7150, 5160/6160/7160
- New Holland CR 920/940/960, 9020/40/60/65, 6090/7090, 8060/8070/8080, 6.80/6.90, 7.90, 8.80

Для отримання додаткової інформації про перехід шнека на вузьку конфігурацію див. розділ *Вузька конфігурація — спіральна лопать шнека, стор. 178*.

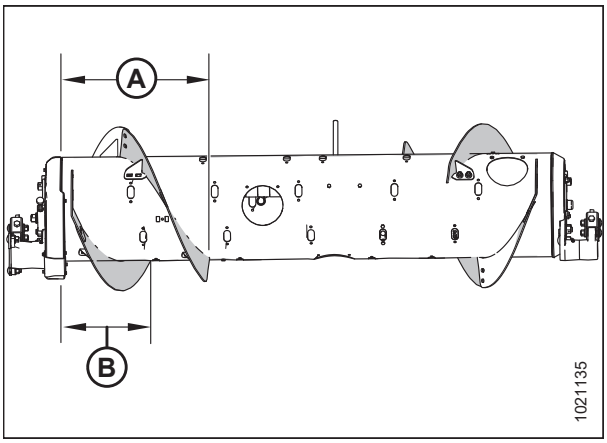

Рисунок 3.226: Вузька конфігурація — вигляд ззаду

A — 514 мм (20 1/4 дюйма) **B — 356 мм (14 дюймів)**

Середня конфігурація: Середня конфігурація використовує 4 короткі спіральні лопаті (2 ліворуч і 2 праворуч) і 22 пальці шнека.

ПРИМІТКА:

Габарити (A) і (B) є однаковими з обох кінців шнека. Вони мають перебувати в межах 15 мм (9/16 дюйма) від наведених значень.

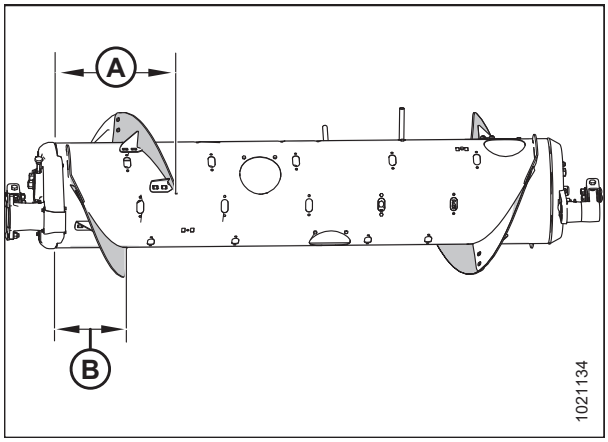

Рисунок 3.227: Середня конфігурація — вигляд ззаду

A — 410 мм (16 1/8 дюйма) **B — 260 мм (10 1/4 дюйма)**

Середня конфігурація є стандартною для таких комбайнів:

- Case IH 2166/88, 2344/66/77/88, 2577/88, 5/6/7088, 5/6/7130, 5/6/7140, 5/6/7150, 5/6/7160, 7/8010, 7/8/9120, 7/8/9230, 7/8/9240, 7/8/9250, 7/8/9260, AF9/10/11
- Challenger® 66/67/680B, 54/560C, 54/560E
- CLAAS 56/57/58/590R, 57/58/595R, 62/63/64/65/66/670, 73/74/75/76/77/780, 5X00,6X00, 7X00, 8X00
- Fendt 9490x, 6335C
- Gleaner® A66/76/86
- IDEAL™ 7/8/9/10
- John Deere серії 95/96/97/9860, 95/96/97/9870, S65/66/67/68/690,S76/77/78/785/790, T670, S7
- Massey Ferguson® серії 92/9380, 96/97/9895, 9520/40/60, 9500, 9545/65
- New Holland CR 970/980, 9070/9080/9090, 8.90, 9.80/9.90, 10.90, CR10/11
- Rostselmash 161, T500, Torum X70, Torum 785

Для отримання додаткової інформації про перехід шнека на середню конфігурацію див. розділ *Середня конфігурація — спіральна лопать шнека, стор. 181*.

Широка конфігурація: Широка конфігурація використовує 2 короткі спіральні лопаті (1 ліворуч і 1 праворуч) і 30 пальців шнека.

ПРИМІТКА:

Габарити (A) і (B) є однаковими з обох кінців шнека. Вони мають перебувати в межах 15 мм (9/16 дюйма) від наведених значень.

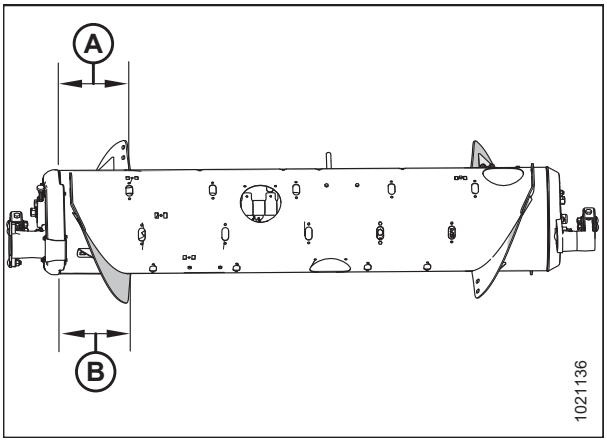

Рисунок 3.228: Широка конфігурація — вигляд ззаду

A — 257 мм (10 1/8 дюйма) B — 257 мм (10 1/8 дюйма)

Широка конфігурація є стандартною для таких комбайнів:

- John Deere X9 1000, 1100

Широка конфігурація є додатковою для таких комбайнів:

- Challenger® 670B/680B, 540C/560C, 540E/560E
- CLAAS 590R/595R, 660/670, 760/770/780, 6X00, 7X00, 8X00
- John Deere T670
- Massey Ferguson® 9895, 9540, 9560, 9545, 9565, 9380
- New Holland CX 820/840/860/880, 8030/8040/8050/8060/8070/8080/8090, 8.80/8.90
- New Holland CH 7.70
- Rostselmash 161, T500, Torum 785

ПРИМІТКА:

Ця конфігурація може збільшити продуктивність комбайнів із широкими похилими камерами під час збору певних культур.

Для отримання додаткової інформації про перехід шнека на широку конфігурацію див. розділ *Широка конфігурація — спіральна лопать шнека, стор. 183*.

Ультраширока конфігурація: Ультраширока конфігурація використовує тільки зварену на заводі лопать (A), яка відповідає за транспортування культур. Болтове кріплення шнека не передбачено, і для цієї конфігурації рекомендується використовувати загалом 30 пальців шнека.

Ультраширока конфігурація є додатковою для комбайнів із широкою похилою камерою.

ПРИМІТКА:

Ця конфігурація може покращити процес подавання для комбайнів із широкою похилою камерою.

Для отримання додаткової інформації про перехід шнека на ультрашироку конфігурацію див. розділ *Ультраширока конфігурація — спіральна лопать шнека, стор. 186*.

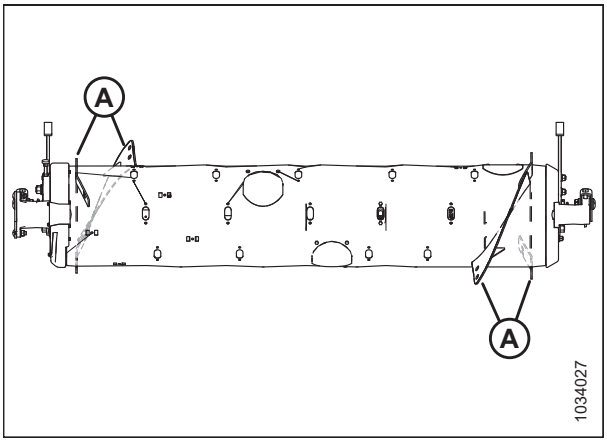

Рисунок 3.229: Ультраширока конфігурація — вигляд ззаду

Ультравузька конфігурація — спіральна лопать шнека

Ультравузька конфігурація використовує вісім довгих спіральних лопатей (чотири ліворуч і чотири праворуч) і 18 пальців шнека.

ПРИМІТКА:

Для встановлення чотирьох додаткових спіральних лопатей потрібно буде просвердлити отвори в спіральній лопаті й барабані.

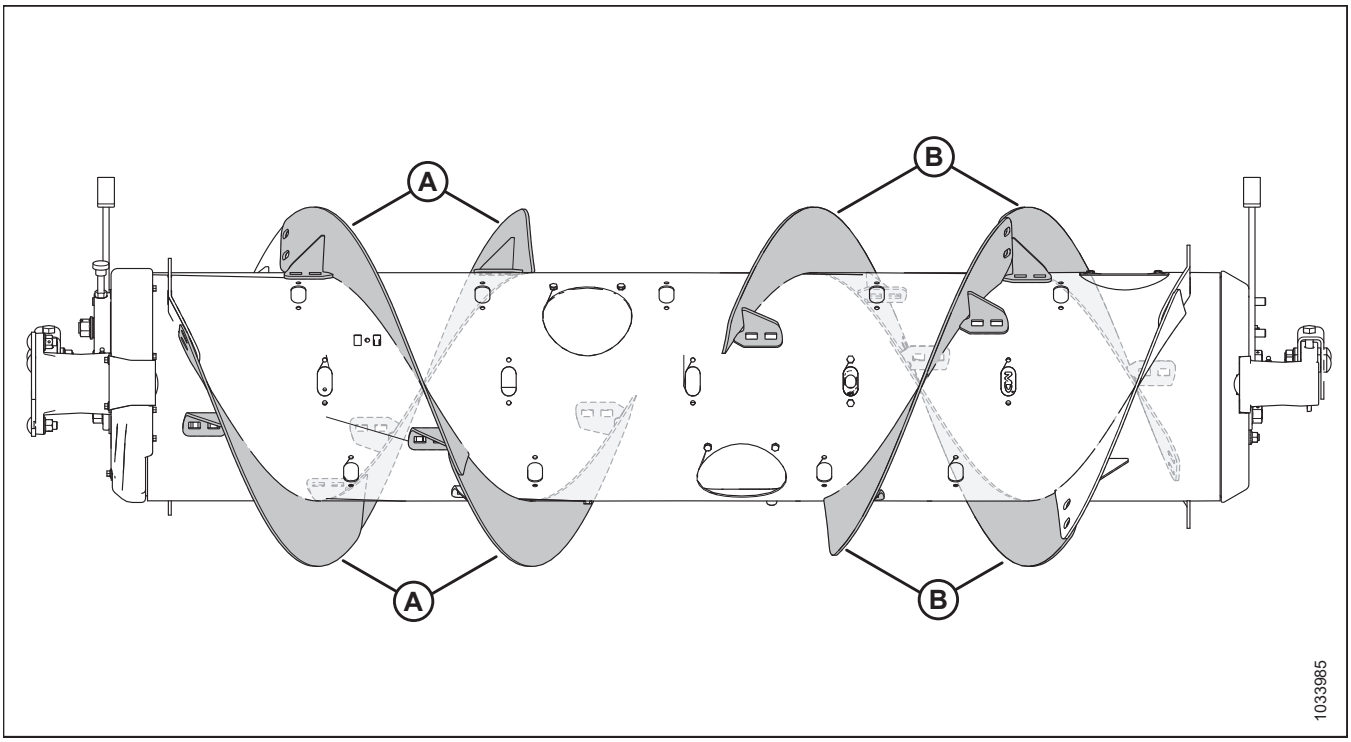

Рисунок 3.230: Ультравузька конфігурація

A —ліва довга спіральна лопать (MD #287889)

B —права довга спіральна лопать (MD #287890)

Щоб перейти на ультравузьку конфігурацію з вузької, виконайте наведені нижче дії.

Один комплект спіральних лопатей (MD #357234 або B7345[47]), а для встановлення лопатей (A) потрібно висвердлити кілька отворів. За потреби додайте або приберіть пальці, щоб досягти оптимального подавання культури в комбайн відповідно до її стану.

ВАЖЛИВО:

Ці комплекти містять додаткові кріплення. Установіть обладнання правильно, щоб запобігти пошкодженню та збільшити продуктивність.

- Інструкції з установлення спіральної лопаті наведено в розділі *Установлення зафіксованої болтами спіральної лопаті, стор. 190*.
- Для встановлення додаткових спіральних лопатей, які вимагають свердління отворів, див. розділ *Установлення додаткової зафіксованої болтами спіральної лопаті — лише ультравузька конфігурація, стор. 193*.
- Інструкції з установлення/демонтажу пальців наведено в розділах *3.8.3 Установка пальців подавального шнека, стор. 198* і *3.8.2 Зняття пальців подавального шнека, стор. 196*.

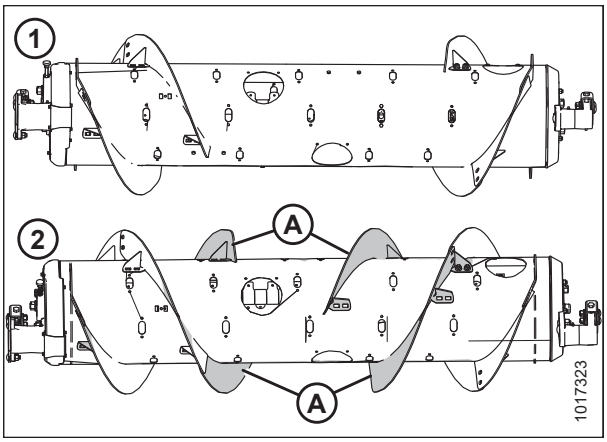

Рисунок 3.231: Конфігурації шнека — вигляд ззаду

1. Вузька конфігурація **2. Ультравузька конфігурація**

47. MD #357234 можна замовити лише через відділ запасних деталей MacDon. B7345 можна замовити лише через відділ «Обладнання MacDon». Обидва комплекти містять зносостійкі лопаті.

Щоб перейти на ультравузьку конфігурацію із середньої, широкої або ультраширокої, виконайте наведені нижче дії.

Для переходу на цю конфігурацію потрібні два комплекти лопатей (MD #357234 або B7345[47]) і кілька висвердлених отворів.

Потрібно замінити наявні короткі спіральні лопаті (A)[48] на довгі спіральні лопаті (B). За потреби додайте або приберіть пальці, щоб досягти оптимального подавання культури в комбайн відповідно до її стану.

ВАЖЛИВО:

Ці комплекти містять додаткові кріплення. Установіть обладнання правильно, щоб запобігти пошкодженню та збільшити продуктивність.

- Інструкції із заміни спіральних лопатей наведено в розділах *Знімання зафіксованої болтами спіральної лопаті, стор. 188* і *Установлення зафіксованої болтами спіральної лопаті, стор. 190*.
- Для встановлення додаткових спіральних лопатей, які вимагають свердління отворів, див. розділ *Установлення додаткової зафіксованої болтами спіральної лопаті — лише ультравузька конфігурація, стор. 193*.
- Інструкції з установлення/демонтажу пальців наведено в розділах *3.8.3 Установка пальців подавального шнека, стор. 198* і *3.8.2 Зняття пальців подавального шнека, стор. 196*.

ПРИМІТКА:

Якщо виконується перехід з ультраширокої конфігурації шнека, непотрібно знімати додаткову спіральну лопать, оскільки ця конфігурація використовує лише заводську зварну лопать (A).

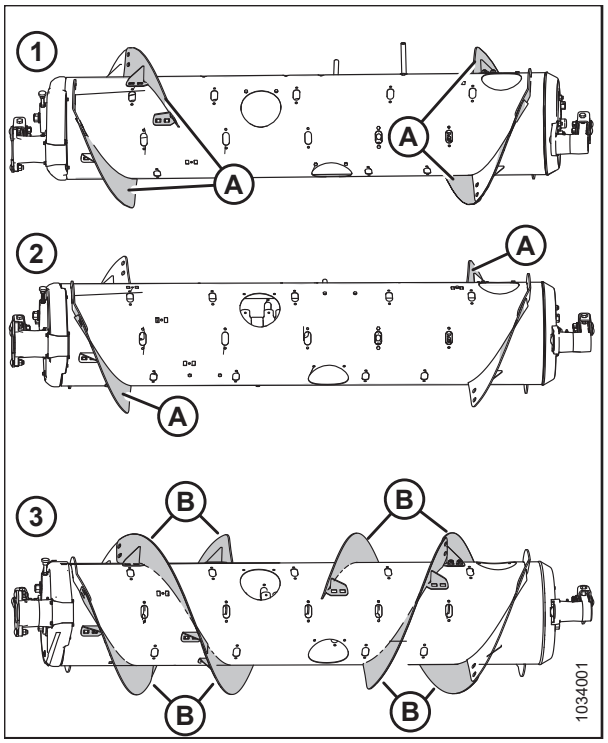

Рисунок 3.232: Конфігурації шнека — вигляд ззаду

1. Середня конфігурація **2. Широка конфігурація**
3. Ультравузька конфігурація

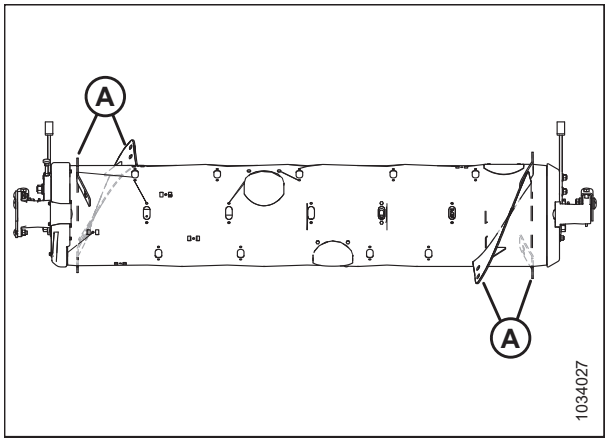

Рисунок 3.233: Ультраширока конфігурація

48. Кількість наявних коротких спіральних лопатей становить 0, 2 або 4 залежно від поточної конфігурації.

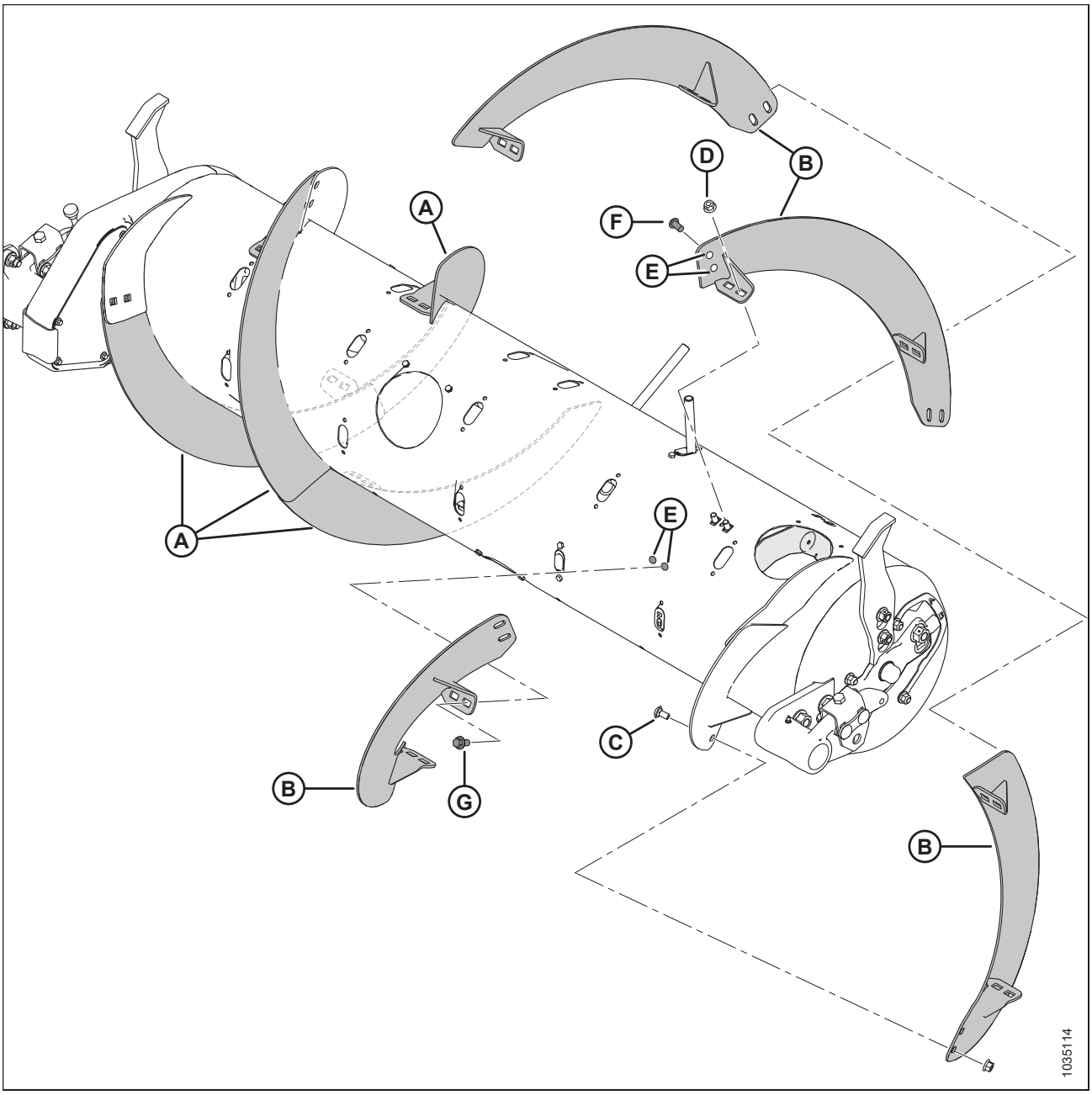

Рисунок 3.234: Ультравузька конфігурація

A —ліва довга спіральна лопать (MD #287889)

B —права довга спіральна лопать (MD #287890)

C — болт із квадратним підголівником M10 x 20 мм (MD #136178)

D —Центральна стопорна фланцева гайка M10 (MD #135799)

E —Просвердлені отвори — 11 мм (7/16 дюйма) [49]

F — болт із напівкруглою головкою M10 x 20 мм (MD #135723)[50]

G —болт із фланцевою головкою M10 x 20 мм (MD #152655)[51]

49. Для кожної з чотирьох додаткових лопатей потрібно просвердлити шість отворів (чотири у шнеку та два в сусідній лопаті).
50. Використовується для отворів, просвердлених у наявній лопаті.
51. Використовується для отворів, просвердлених у шнеку.

Вузька конфігурація — спіральна лопать шнека

Вузька конфігурація використовує чотири довгі спіральні лопаті (дві ліворуч і дві праворуч) і 18 пальців шнека.

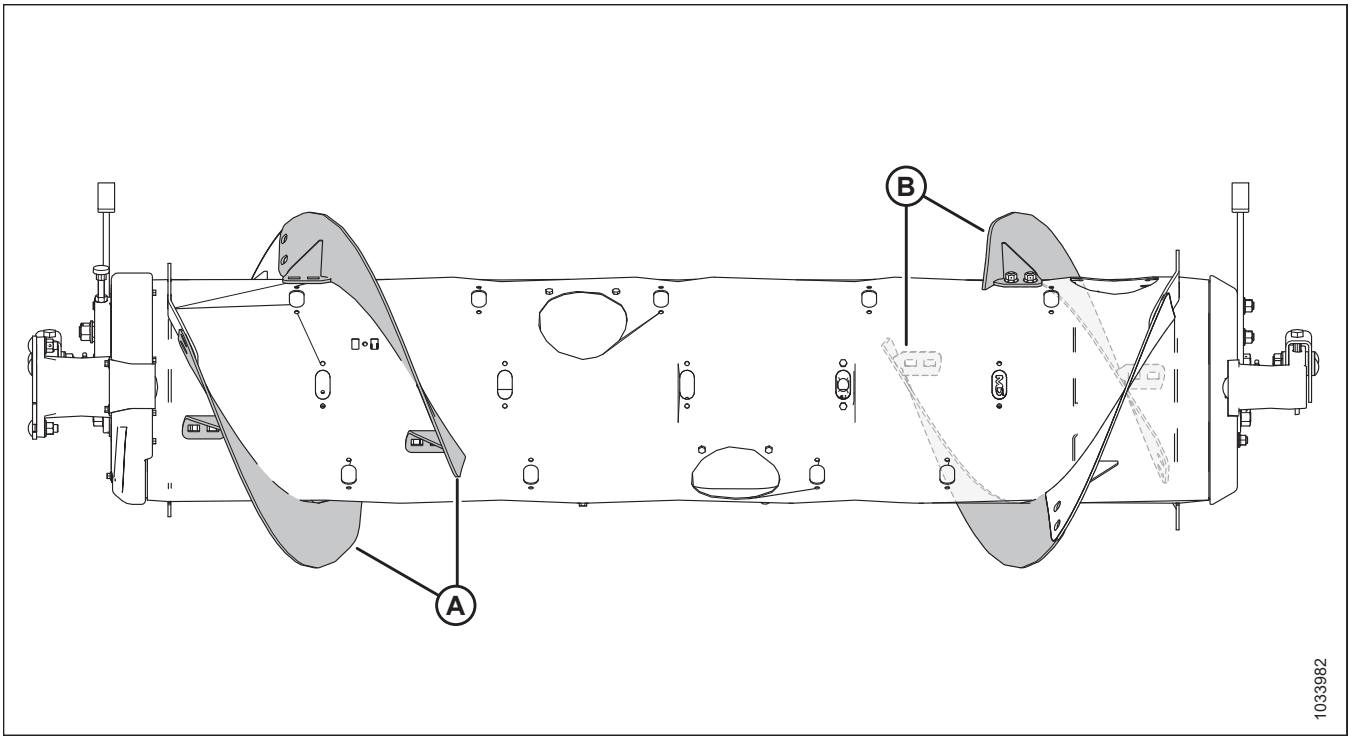

Рисунок 3.235: Вузька конфігурація

A —ліва довга спіральна лопать (MD #287889)

B —права довга спіральна лопать (MD #287890)

Щоб перейти на вузьку конфігурацію з ультравузької, виконайте наведені нижче дії.

Зніміть зі шнека чотири спіральні лопаті (A) і встановіть додаткові пальці шнека. Усього для цієї конфігурації рекомендується встановити 18 пальці шнека.

- Інструкції з вилучення спіральної лопаті наведено в розділі *Знімання зафіксованої болтами спіральної лопаті, стор. 188*.
- Інструкції з установлення пальців наведено в розділі *3.8.3 Установка пальців подавального шнека, стор. 198*.

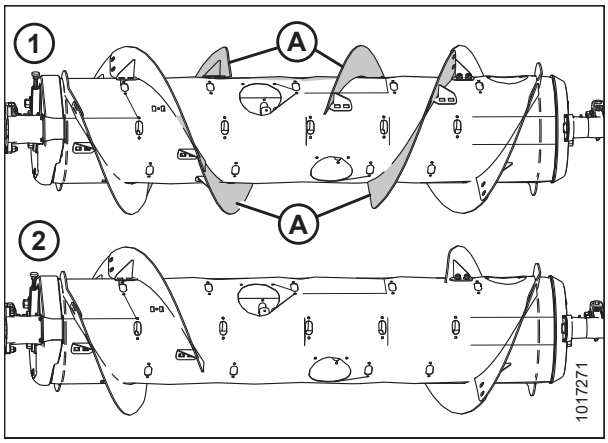

Рисунок 3.236: Конфігурації шнека — вигляд ззаду

1. Ультравузька конфігурація **2. Вузька конфігурація**

Щоб перейти на вузьку конфігурацію із середньої, широкої або ультраширокої, виконайте наведені нижче дії.

Один комплект спіральних лопатей (MD #357234 або B7345[52]) Необхідно замінити будь-яку з наявних коротких лопатей (A)[53] довгими лопатями (B) і демонтувати зайві пальці шнека. Усього для цієї конфігурації рекомендується встановити 18 пальці шнека.

ВАЖЛИВО:

Ці комплекти містять додаткові кріплення. Установіть обладнання правильно, щоб запобігти пошкодженню та збільшити продуктивність.

- Інструкції із заміни спіральних лопатей наведено в розділах *Знімання зафіксованої болтами спіральної лопаті, стор. 188* і *Установлення зафіксованої болтами спіральної лопаті, стор. 190*.
- Інструкції з демонтажу пальців наведено в розділі *3.8.2 Зняття пальців подавального шнека, стор. 196*.

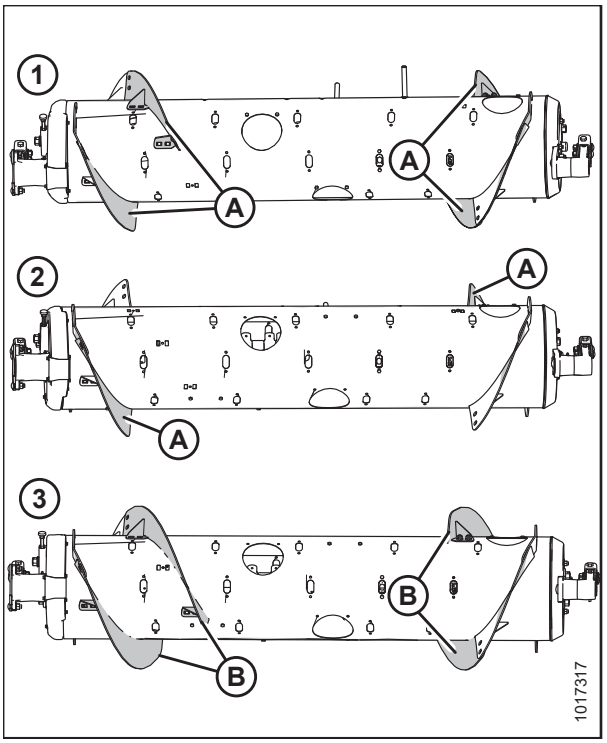

Рисунок 3.237: Конфігурації шнека — вигляд ззаду

1. Середня конфігурація **2. Широка конфігурація**
3. Вузька конфігурація

ПРИМІТКА:

Якщо виконується перехід з ультраширокої конфігурації шнека, непотрібно знімати додаткову спіральну лопать, оскільки ця конфігурація використовує лише заводську зварну лопать (A).

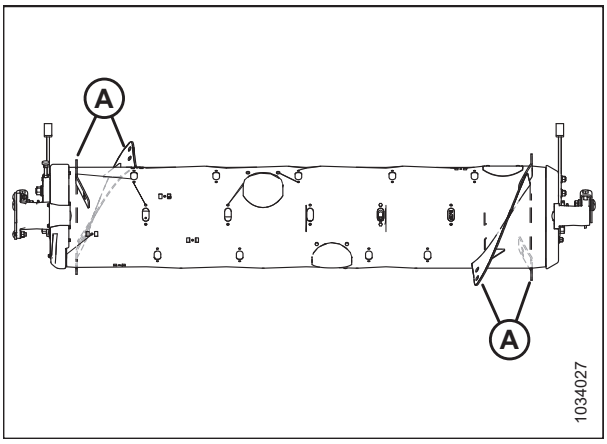

Рисунок 3.238: Ультраширока конфігурація

52. MD #357234 можна замовити лише через відділ запасних деталей MacDon. B7345 можна замовити лише через відділ «Обладнання MacDon». Обидва комплекти містять зносостійкі лопаті.
53. Кількість наявних коротких лопатей становить 0, 2 або 4, залежно від поточної конфігурації.

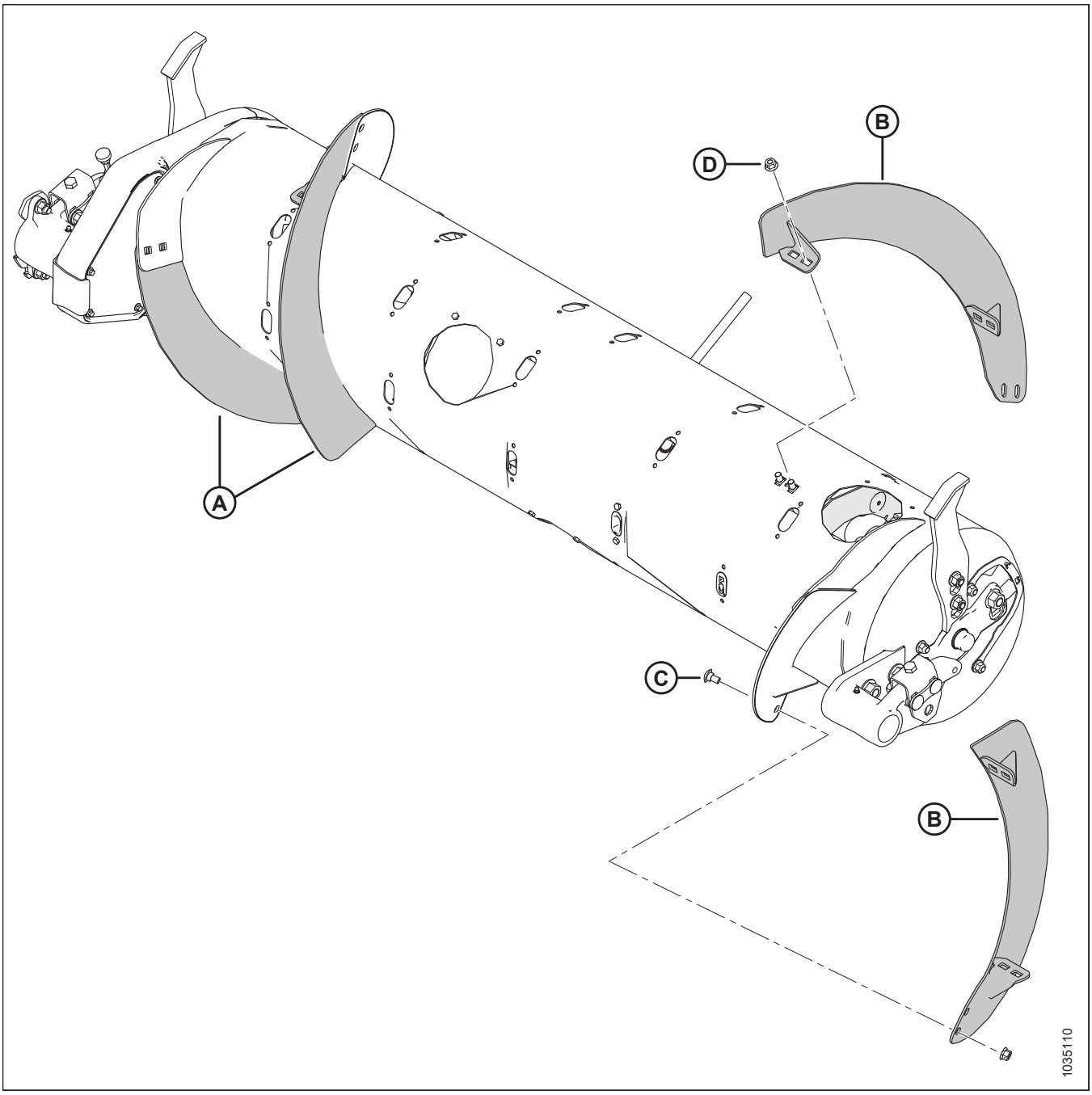

Рисунок 3.239: Вузька конфігурація

A —ліва довга спіральна лопать (MD #287889)

B —права довга спіральна лопать (MD #287890)

C —Болт із квадратним підголівником M10 x 20 мм (MD #136178)

D —Центральна стопорна фланцева гайка M10 (MD #135799)

Середня конфігурація — спіральна лопать шнека

Середня конфігурація використовує чотири короткі спіральні лопаті (дві ліворуч і дві праворуч) і 22 пальці шнека.

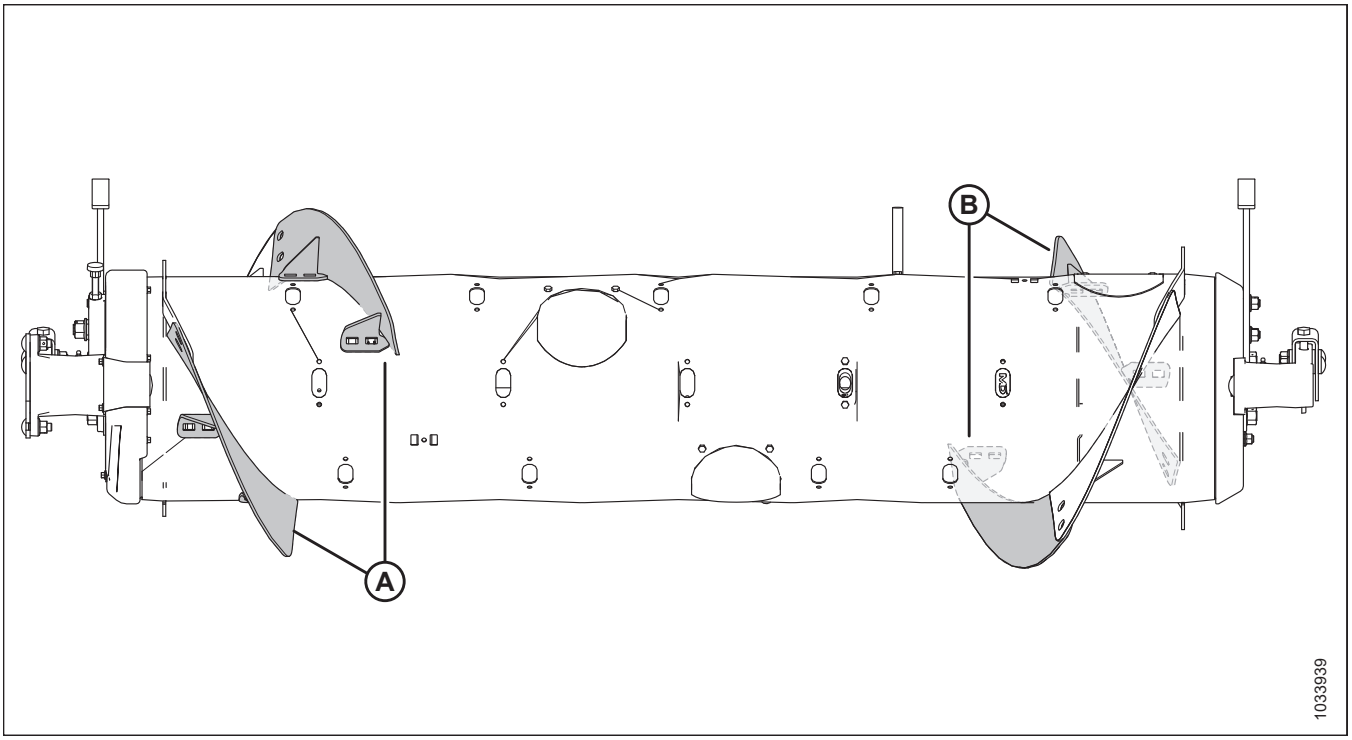

Рисунок 3.240: Середня конфігурація

A —ліва коротка лопать (MD #287888) **B —права коротка лопать (MD #287887)**

Щоб перейти на середню конфігурацію з широкої, виконайте наведені нижче дії.

Один комплект спіральних лопатей (MD #357233 або B7344[54]) Потрібно встановити нові лопаті (A) та демонтувати зайві пальці шнека. Усього для цієї конфігурації рекомендується встановити 22 пальці шнека.

- Інформацію про встановлення лопатей наведено в розділі *Установлення зафіксованої болтами спіральної лопаті, стор. 190*.
- Інструкції щодо видалення пальців наведено в розділі *3.8.2 Зняття пальців подавального шнека, стор. 196*.

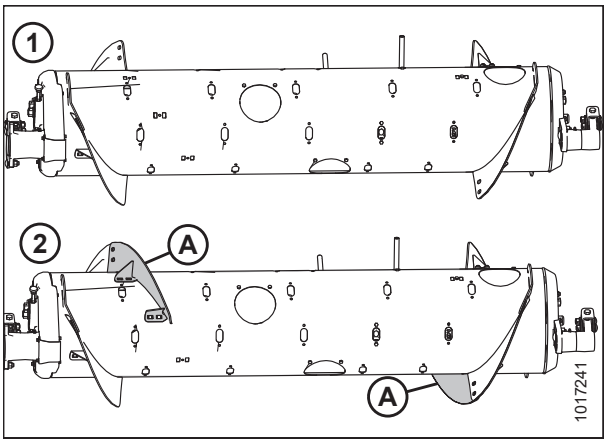

Рисунок 3.241: Конфігурації шнека — вигляд ззаду

1. Широка конфігурація **2. Середня конфігурація**

54. MD #357233 можна замовити лише через відділ запасних деталей MacDon. B7344 можна замовити лише через відділ «Обладнання MacDon». Обидва комплекти містять зносостійкі лопаті.

Щоб перейти на середню конфігурацію з вузької або ультравузької, виконайте наведені нижче дії.

Потрібно два комплекти пальців (MD #357233 або B7344[54]). Необхідно замінити довгі лопаті (A)[55] короткими лопатями (B) і встановити додаткові пальці шнека. Усього для цієї конфігурації рекомендується встановити 22 пальці шнека.

- Інструкції щодо заміни лопатей наведено в розділах *Знімання зафіксованої болтами спіральної лопаті, стор. 188* і *Установлення зафіксованої болтами спіральної лопаті, стор. 190*.
- Інформацію про встановлення пальців наведено в розділі *3.8.3 Установка пальців подавального шнека, стор. 198*.

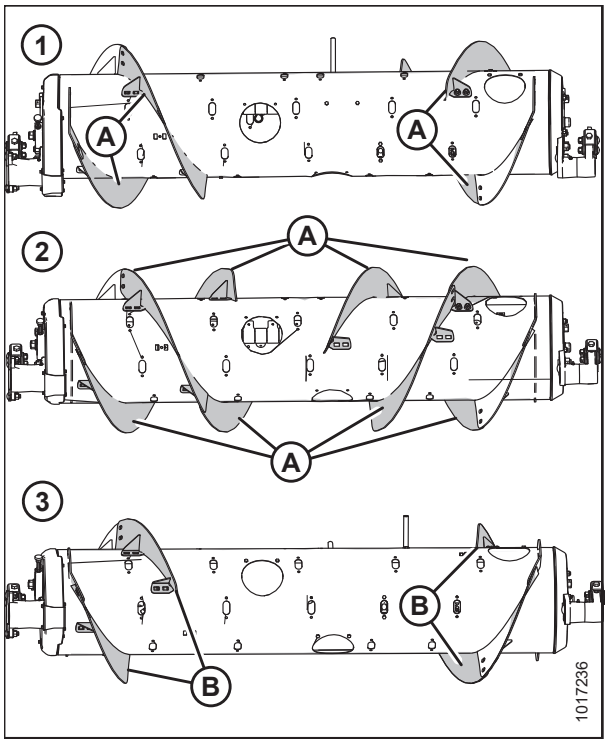

Рисунок 3.242: Конфігурації шнека — вигляд ззаду

1. Вузька конфігурація **2. Ультравузька конфігурація**
3. Середня конфігурація

Щоб перейти на середню конфігурацію з ультраширокої, виконайте наведені нижче дії.

Потрібно два комплекти пальців (MD #357233 або B7344[54]). Потрібно встановити чотири короткі лопаті на наявні зварені лопаті (A) та демонтувати зайві пальці шнека. Усього для цієї конфігурації рекомендується встановити 22 пальці шнека.

- Інформацію про встановлення лопатей наведено в розділі *Установлення зафіксованої болтами спіральної лопаті, стор. 190*.
- Інструкції щодо видалення пальців наведено в розділі *3.8.2 Зняття пальців подавального шнека, стор. 196*.

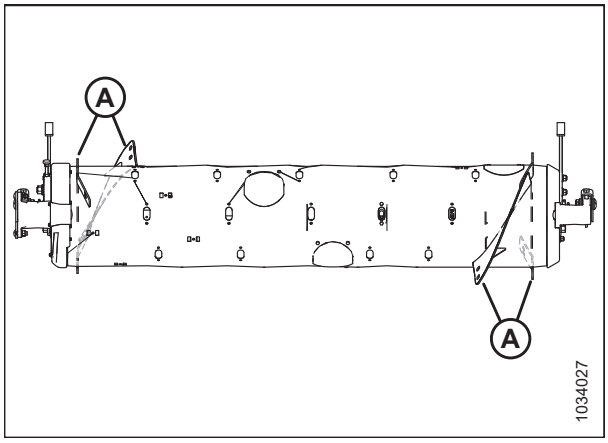

Рисунок 3.243: Ультраширока конфігурація

55. Кількість наявних довгих лопатей становить 4 або 8, залежно від поточної конфігурації.

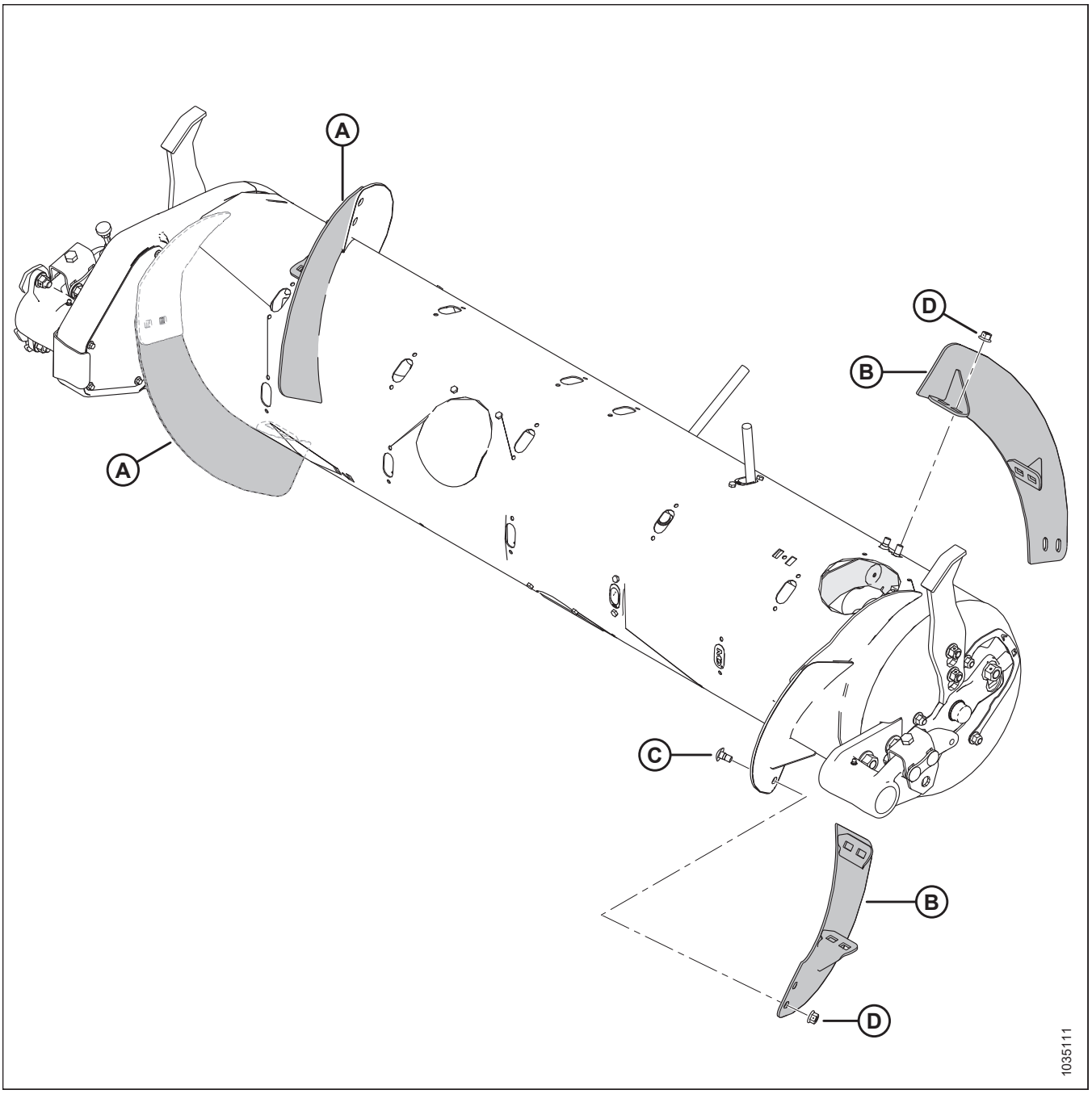

Рисунок 3.244: Середня конфігурація

A —ліва коротка лопать (MD #287888)

B —права коротка лопать (MD #287887)

C —Болт із квадратним підголівником M10 x 20 мм (MD #136178)

D —Центральна стопорна фланцева гайка M10 (MD #135799)

Широка конфігурація — спіральна лопать шнека

Широка конфігурація використовує дві короткі спіральні лопаті (одна ліворуч і одна праворуч) і 30 пальців шнека.

ПРИМІТКА:

Ця конфігурація може збільшити продуктивність комбайнів із широкими похилими камерами під час збору певних культур.

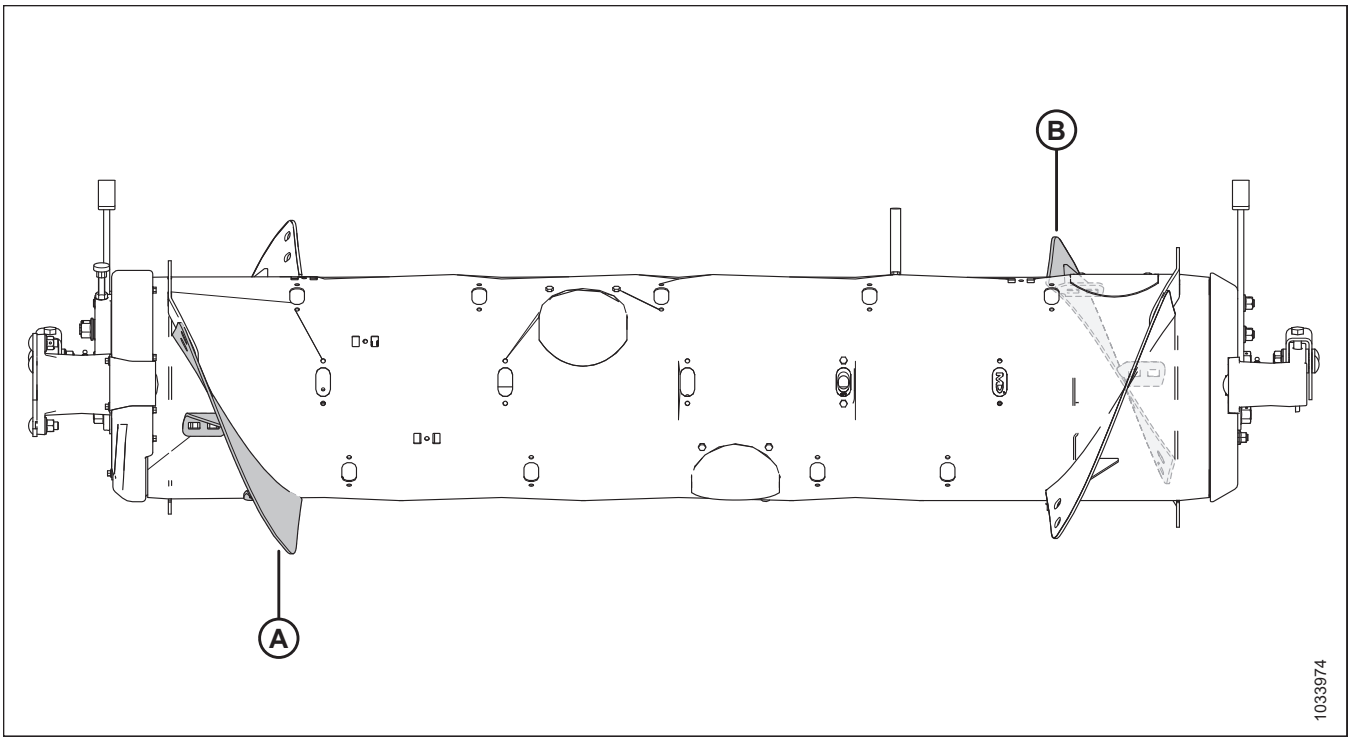

Рисунок 3.245: Широка конфігурація

A —ліва коротка лопать (MD #287888) **B —права коротка лопать (MD #287887)**

Щоб перейти на широку конфігурацію із середньої, виконайте наведені нижче дії.

Зніміть зі шнека наявні спіральні лопаті (A) і встановіть додаткові пальці шнека. Усього для цієї конфігурації рекомендується встановити 30 пальці шнека.

- Інструкції з вилучення спіральної лопаті наведено в розділі *Знімання зафіксованої болтами спіральної лопаті, стор. 188*.
- Інструкції з установлення пальців наведено в розділі *3.8.3 Установка пальців подавального шнека, стор. 198*.

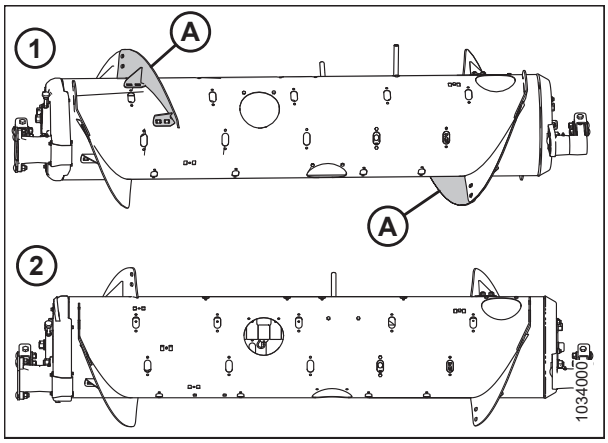

Рисунок 3.246: Конфігурації шнека — вигляд ззаду

1. Середня конфігурація **2. Широка конфігурація**

Щоб перейти на широку конфігурацію з ультраширокої, виконайте наведені нижче дії.

Один комплект спіральних лопатей (MD #357233 або B7344[56]) Потрібно встановити дві короткі лопаті на наявні зварені лопаті (A). Усього для цієї конфігурації рекомендується встановити 30 пальці шнека.

- Інформацію про встановлення лопатей наведено в розділі *Установлення зафіксованої болтами спіральної лопаті, стор. 190*.
- Якщо потрібно видалити пальці шнека, див. розділ *3.8.2 Зняття пальців подавального шнека, стор. 196*.

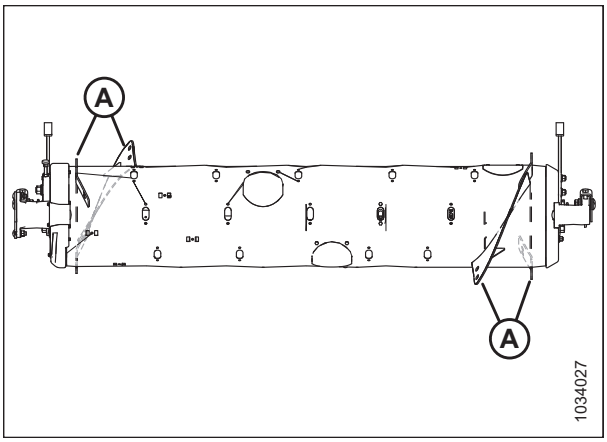

Рисунок 3.247: Ультраширока конфігурація

Щоб перейти на широку конфігурацію з вузької або ультравузької, виконайте наведені нижче дії.

Потрібен один комплекти лопатей (MD #357233 або B7344[56]). Необхідно замінити наявні довгі лопаті (A)[57] короткими лопатями (B) і встановити додаткові пальці шнека. Усього для цієї конфігурації рекомендується встановити 30 пальці шнека.

- Інструкції щодо заміни лопатей наведено в розділах *Знімання зафіксованої болтами спіральної лопаті, стор. 188* і *Установлення зафіксованої болтами спіральної лопаті, стор. 190*.
- Інформацію про встановлення пальців наведено в розділі *3.8.3 Установка пальців подавального шнека, стор. 198*.

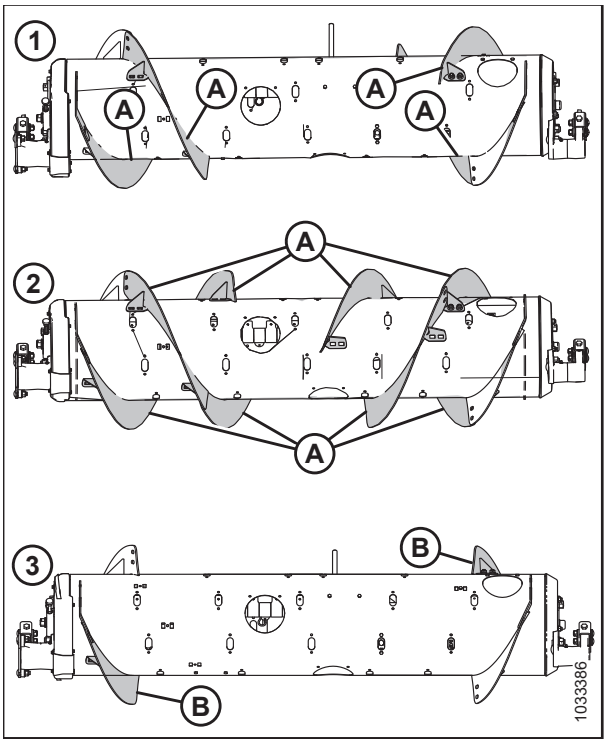

Рисунок 3.248: Конфігурації шнека — вигляд ззаду

1. Вузька конфігурація **2. Ультравузька конфігурація**
3. Широка конфігурація

56. MD #357233 можна замовити лише через відділ запасних деталей MacDon. B7344 можна замовити лише в розділі «Обладнання». Обидва комплекти містять зносостійкі лопаті.
57. Кількість наявних довгих лопатей становить 4 або 8, залежно від поточної конфігурації.

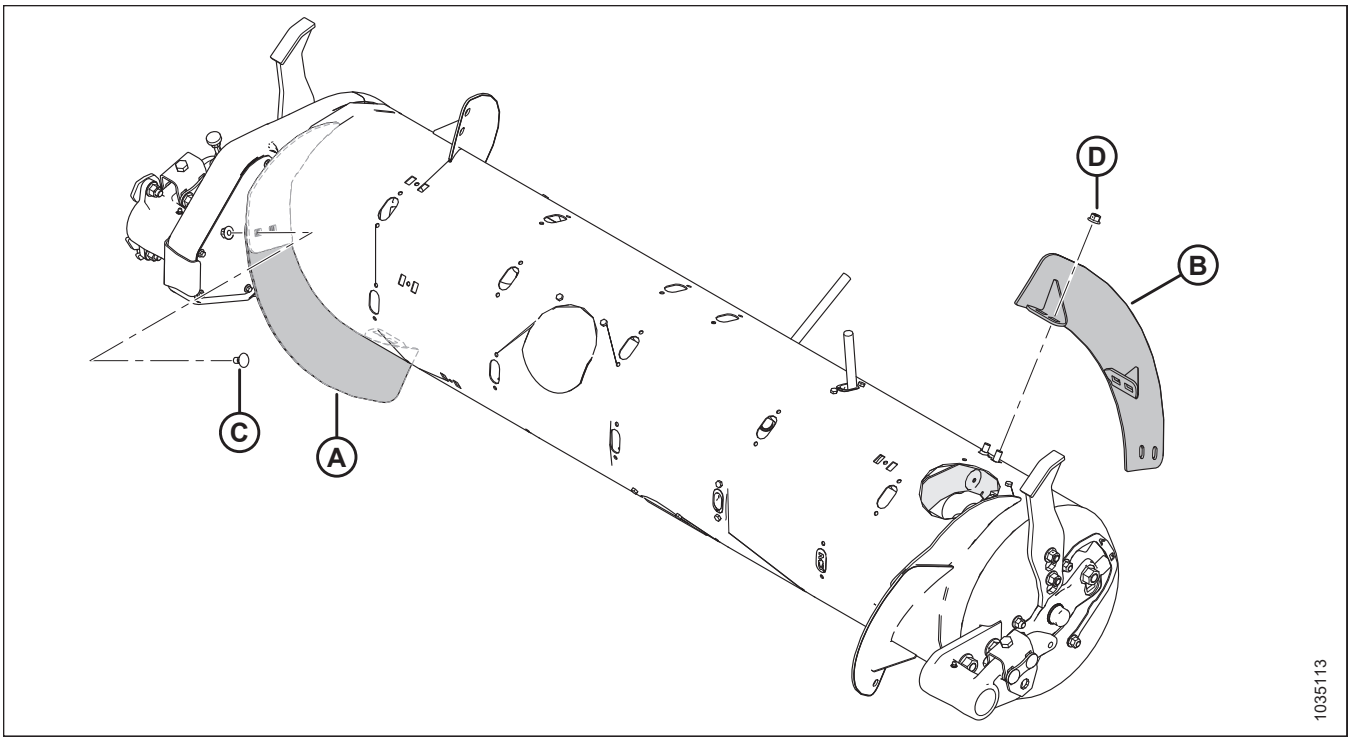

Рисунок 3.249: Широка конфігурація

A —ліва коротка лопать (MD #287888)

B —права коротка лопать (MD #287887)

C —Болт із квадратним підголівником M10 x 20 мм (MD #136178)

D —Центральна стопорна фланцева гайка M10 (MD #135799)

Ультраширока конфігурація — спіральна лопать шнека

Ультраширока конфігурація не використовує спіральні лопаті, а тільки зварену на заводі лопать, яка відповідає за транспортування культур. Усього для цієї конфігурації рекомендується встановити 30 пальці шнека.

ПРИМІТКА:

Ця конфігурація може збільшити продуктивність комбайнів із широкими похилими камерами під час збору певних культур.

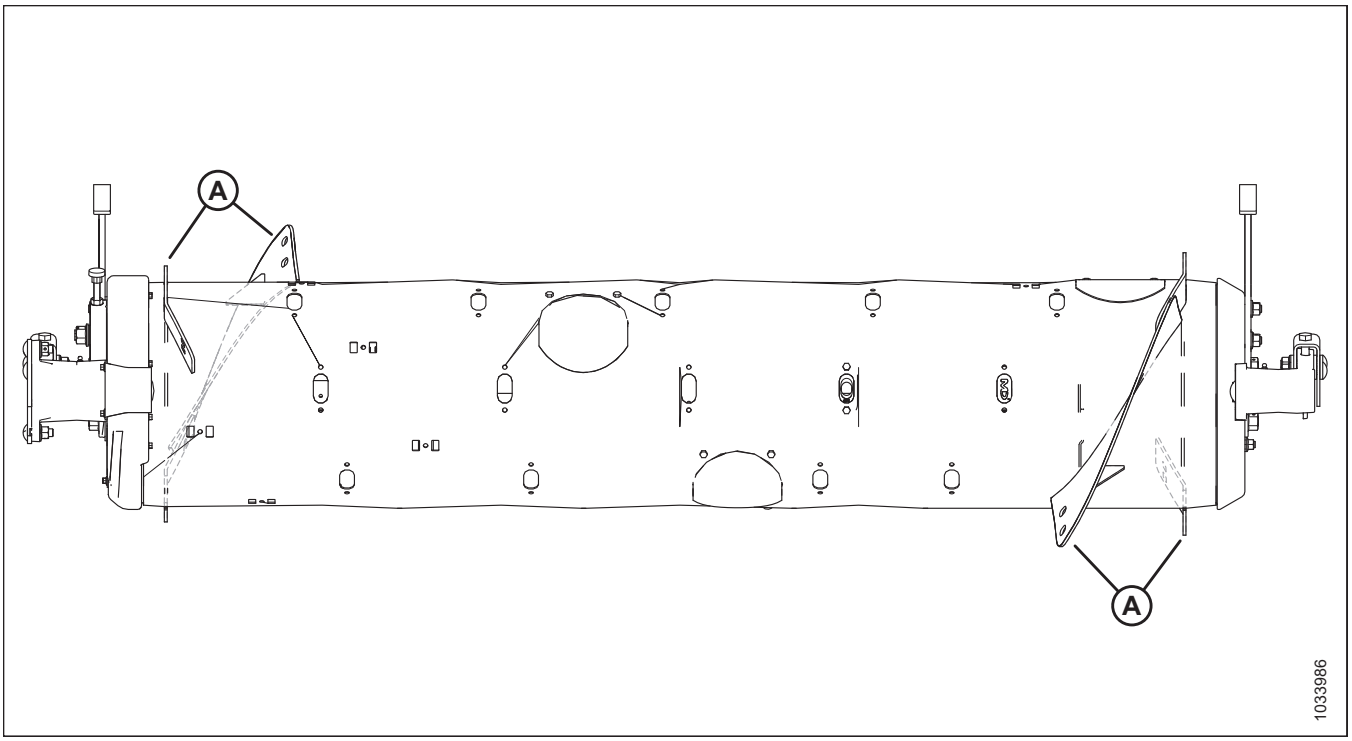

Рисунок 3.250: Ультраширока конфігурація

A —зварена на заводі спіральна лопать

Щоб перейти на ультраширокy конфігурацію, виконайте наведені нижче дії.

Зніміть зі шнека всі наявні зафіксовані болтами спіральні лопаті (A) і за потреби встановіть додаткові пальці шнека. Усього для цієї конфігурації рекомендується встановити 30 пальці шнека.

- Інструкції з вилучення спіральної лопаті наведено в розділі *Знімання зафіксованої болтами спіральної лопаті, стор. 188*.
- Інструкції з установлення пальців наведено в розділі *3.8.3 Установка пальців подавального шнека, стор. 198*.

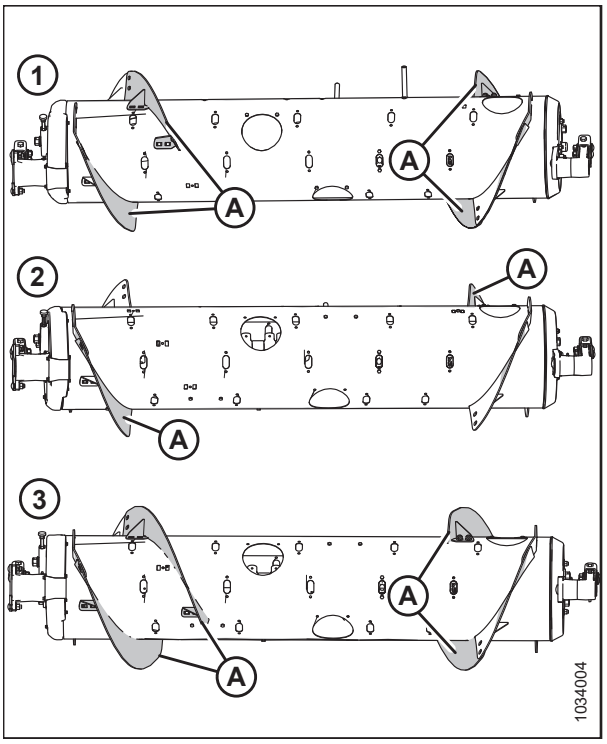

Рисунок 3.251: Конфігурації шнека — вигляд ззаду

1. Середня конфігурація **2. Широка конфігурація**
3. Вузька конфігурація

Спіральна лопать шнека

Спіральну лопать шнека на моделі FM200 можна налаштувати з урахуванням умов збору врожаю і стану культури.

Опис спеціальних конфігурацій для певних комбайнів/культур див. у розділі *3.8.1 Конфігурації продуктивності подавального шнека FM200, стор. 171*.

Знімання зафіксованої болтами спіральної лопаті

Подавальний шнек можна налаштувати для різних комбайнів.

Перед зняттям спіральної лопаті визначте кількість і тип необхідних лопатей. Для отримання інформації про різні конфігурації лопатей див. *3.8.1 Конфігурації продуктивності подавального шнека FM200, стор. 171*.

Щоб зняти спіральну лопать, виконайте наведені нижче дії.

1. Для зручності доступу до подавального шнека від'єднайте від комбайна модуль копіювання контуру ґрунту.
2. Вимкніть двигун і витягніть ключ із замка запалювання.
3. За потреби поверніть шнек.

   ПРИМІТКА:

   На ілюстраціях, наведених до цієї процедури, подавальний шнек відділено від модуля копіювання контуру ґрунту для наочності. Процедуру можна проводити, не від'єднуючи подавальний шнек від модуля копіювання контуру ґрунту.
4. Викрутіть болти (A) і зніміть кришку для доступу (B). Збережіть ці деталі для зворотного збирання. За потреби зніміть кілька кришок для доступу.

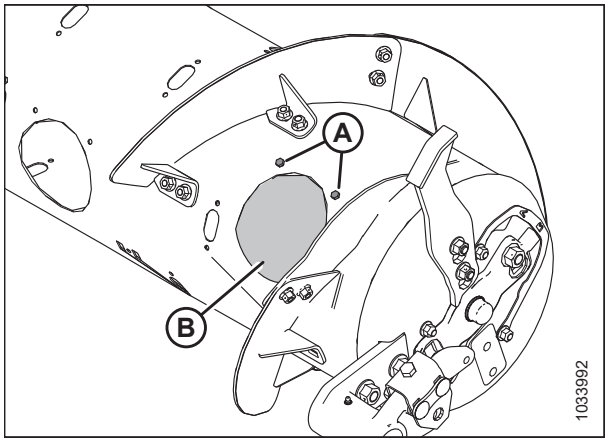

Рисунок 3.252: Кришка для доступу до шнека — правий бік

5. Викрутіть болти й гайки (B) та зніміть спіральну лопать (A).

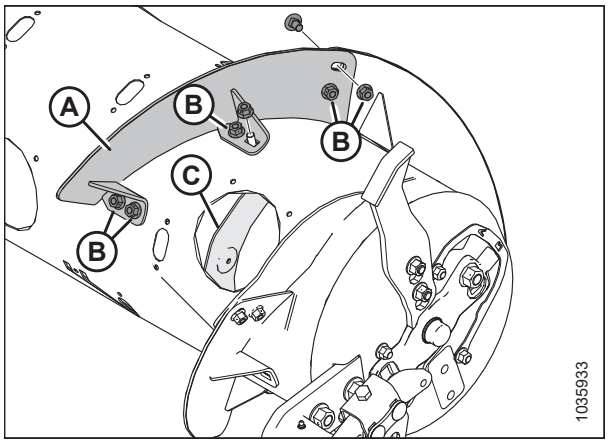

Рисунок 3.253: Коротка спіральна лопать — правий бік

ПРИМІТКА:

На рисунку показано встановлену нову довгу спіральну лопать (A).

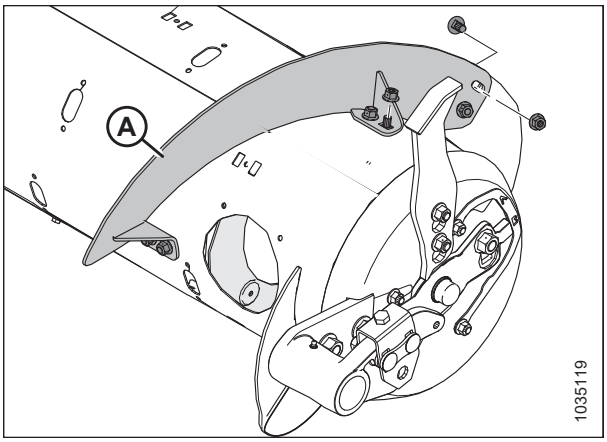

Рисунок 3.254: Довга спіральна лопать — правий бік

6. Установіть заглушку (A) з болтом M6 (B) та забивною гайкою (C) у кожний отвір, з якого було демонтовано лопать. Затягніть кріплення з крутним моментом 9 Н·м (6,64 фунт-сила-фута [80 фунт-сила-дюймів]).

   ПРИМІТКА:

   Якщо болти заглушки **НЕ** нові, покрийте їх фіксатором різьби середньої міцності (Loctite® 243 або подібним), перш ніж їх вкручувати.

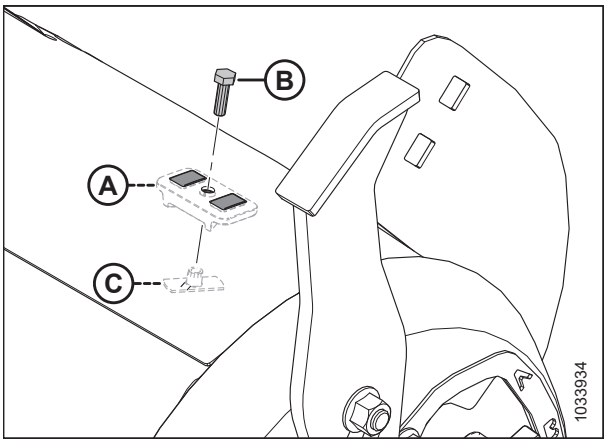

Рисунок 3.255: Установлення заглушок

7. Повторіть кроки *3, стор. 188*–*6, стор. 189*, щоб демонтувати лопать (A) із лівої сторони шнека.

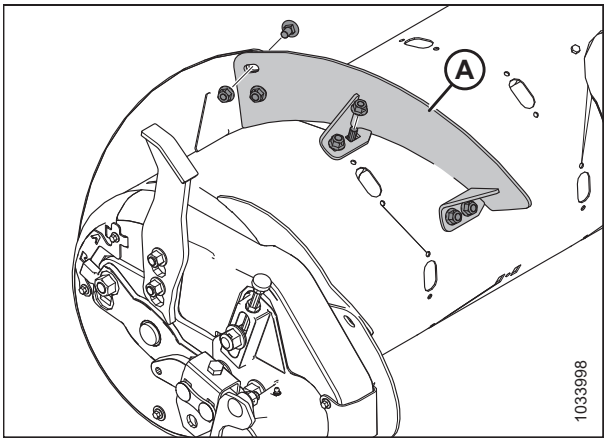

Рисунок 3.256: Коротка спіральна лопать — лівий бік

8. Установіть кришку(-и) для доступу (A), використовуючи збережені болти (B) і зварні гайки всередині шнека. Нанесіть на болти фіксатор різьбових з'єднань середньої міцності (Loctite® 243 або аналогічний) і затягніть із моментом 9 Н·м (6,64 фунт-сила-фута [80 фунт-сила-дюймів]).

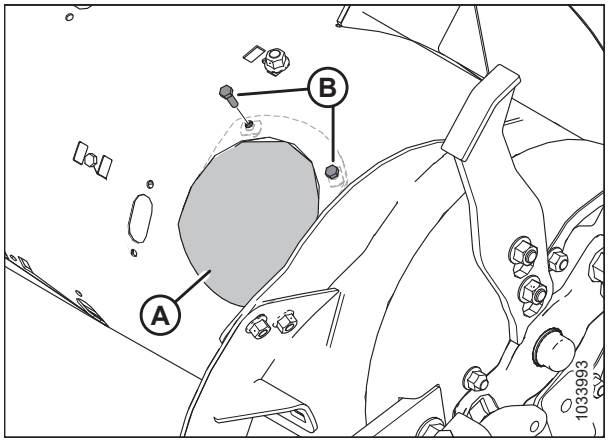

Рисунок 3.257: Кришка для доступу — правий бік

Установлення зафіксованої болтами спіральної лопаті

Подавальний шнек оснащено спіральною лопаттю, яка знімається та може налаштовуватися для різних моделей комбайнів.

Перед установленням спіральної лопаті визначте кількість і тип необхідних лопатей. Для отримання інформації про різні конфігурації лопатей див. *3.8.1 Конфігурації продуктивності подавального шнека FM200, стор. 171*.

Щоб установити спіральну лопать, виконайте наведені нижче дії.

1. Для зручності доступу до подавального шнека від'єднайте від комбайна модуль копіювання контуру ґрунту.
2. Вимкніть двигун і витягніть ключ із замка запалювання.
3. За потреби поверніть шнек.

   ПРИМІТКА:

   На ілюстраціях, наведених до цієї процедури, подавальний шнек відділено від модуля копіювання контуру ґрунту для наочності. Цю процедуру можна проводити, не від'єднуючи подавальний шнек від модуля копіювання контуру ґрунту.
4. Викрутіть болти (A) і зніміть кришку для доступу (B). Збережіть ці деталі для зворотного збирання. За потреби зніміть кілька кришок для доступу.

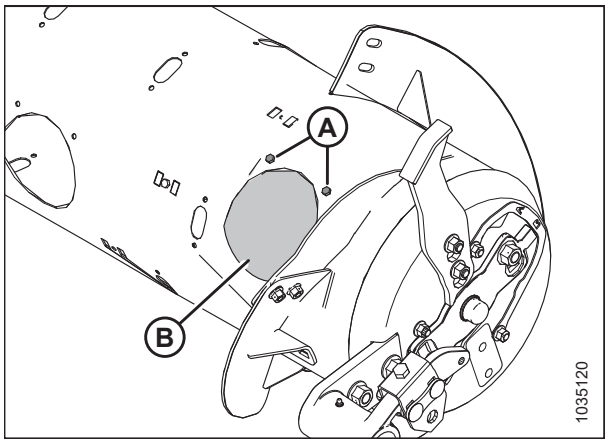

Рисунок 3.258: Кришка для доступу до шнека — правий бік

5. Вирівняйте нову спіральну лопать (A), щоб визначити, які заглушки потрібно вийняти зі шнека. Нова лопать перекриває зовнішню сторону сусідньої лопаті.

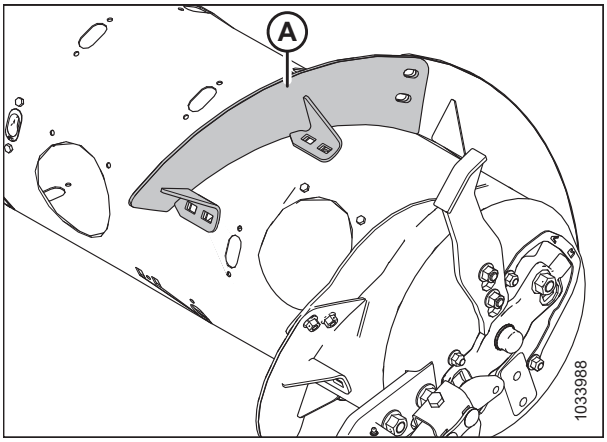

Рисунок 3.259: Права сторона шнека

6. Зніміть відповідну(-і) заглушку(-и) (A).

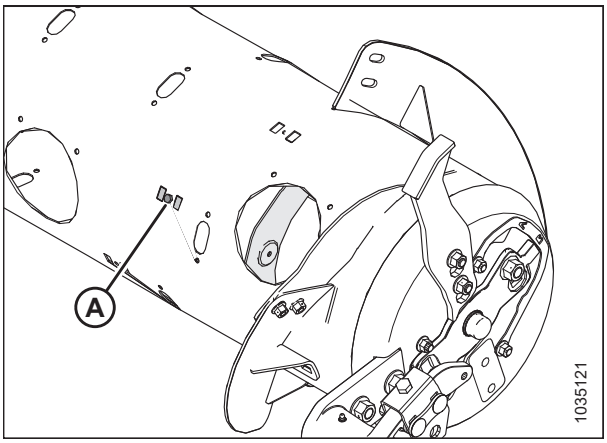

Рисунок 3.260: Права сторона шнека

7. Установіть спіральну лопать (A), використовуючи болти з квадратним підголівником M10 розміром 20 мм і центральні стопорні гайки у відповідних місцях (B).

   ВАЖЛИВО:

   Щоб запобігти пошкодженню внутрішніх компонентів шнека, болти має бути встановлено головкою всередину шнека.

   ВАЖЛИВО:

   Головки болтів, за допомогою яких спіральні лопаті кріпляться одна до одної, мають перебувати з внутрішнього боку (бік культури, що транспортується) спіральної лопаті.

8. Затягніть шість гайок і болтів з моментом 47 Н·м (35 фунт-сила-футів), щоб запобігти зміщенню лопаті, після чого додатково затягніть їх до 61 Н·м (45 фунт-сила-футів).

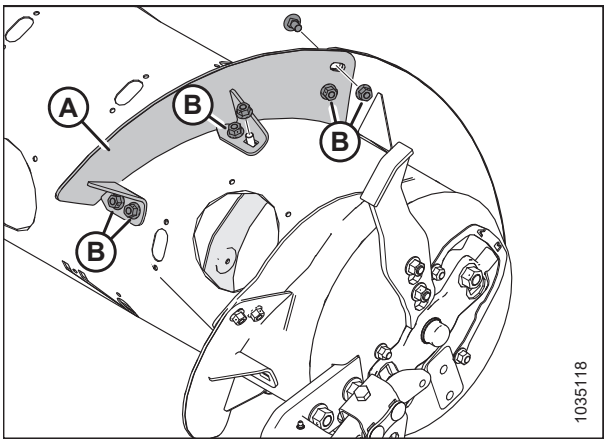

Рисунок 3.261: Коротка спіральна лопать — правий бік

ПРИМІТКА:

На рисунку показано встановлену довгу спіральну лопать (A).

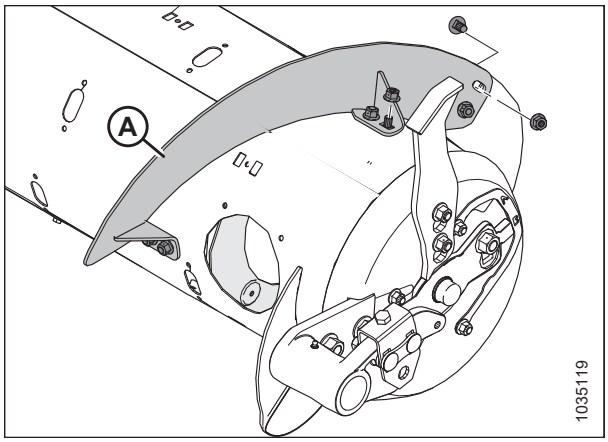

Рисунок 3.262: Довга спіральна лопать — правий бік

9. Повторіть кроки *3, стор. 190*–*8, стор. 191*, щоб установити лопать (A) із лівої сторони шнека.

   ПРИМІТКА:

   Лопаті працюють найкраще за відсутності зазорів. За потреби зазори можна закрити силіконовим герметиком.

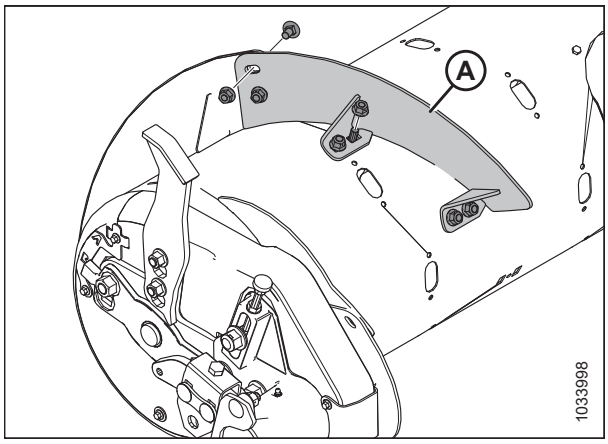

Рисунок 3.263: Коротка спіральна лопать — лівий бік

10. Установіть кришку(-и) для доступу (A), використовуючи збережені болти (B) і зварні гайки всередині шнека. Нанесіть на болти фіксатор різьбових з'єднань середньої міцності (Loctite® 243 або аналогічний) і затягніть із моментом 9 Нм (6,63 фунт-сила-фута·[80 фунт-сила-дюймів]).

11. Якщо подавальний шнек переходить на ультравузьку конфігурацію та потрібно просвердлити отвори для встановлення решти лопатей, див. *Установлення додаткової зафіксованої болтами спіральної лопаті — лише ультравузька конфігурація, стор. 193*.

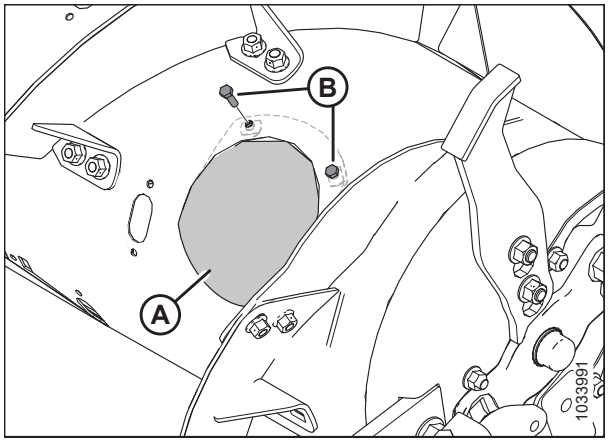

Рисунок 3.264: Кришка для доступу — правий бік

Установлення додаткової зафіксованої болтами спіральної лопаті — лише ультравузька конфігурація

Якщо подавальний шнек переходить на ультравузьку конфігурацію, для встановлення додаткової лопаті потрібно просвердлити отвори.

ПРИМІТКА:

Ця процедура передбачає, що подавальний шнек наразі знаходиться у вузькій конфігурації (встановлено 4 довгі спіральні лопаті [A]).

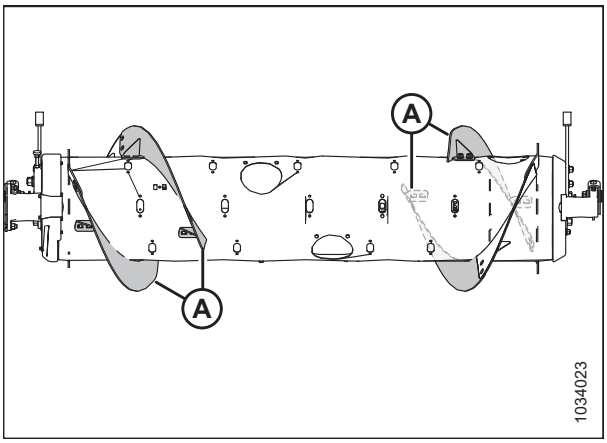

Рисунок 3.265: Вузька конфігурація

Щоб установити чотири додаткові довгі спіральні лопаті для ультравузької конфігурації, виконайте наведені нижче дії.

1. Для зручності доступу до подавального шнека від'єднайте від комбайна модуль копіювання контуру ґрунту.
2. Вимкніть двигун і витягніть ключ із замка запалювання.
3. За потреби поверніть шнек.

   ПРИМІТКА:

   На ілюстраціях, наведених до цієї процедури, подавальний шнек відділено від модуля копіювання контуру ґрунту для наочності. Цю процедуру можна проводити, не від'єднуючи подавальний шнек від модуля копіювання контуру ґрунту.
4. Установіть нову спіральну лопать (A) ззовні іншої вже встановленої спіральної лопаті (B) із лівого боку шнека, як показано на рисунку.
5. Позначте місця отворів (C) на вже встановленій лопаті (B).
6. Зніміть кришку для доступу, найближчу до вже встановленої лопаті (B). Збережіть кріплення для повторного збирання.
7. Демонтуйте вже встановлену спіральну лопать (B) зі шнека. Збережіть кріплення для повторного збирання.

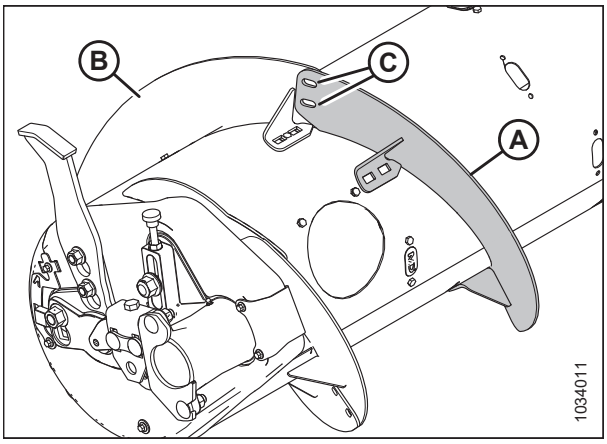

Рисунок 3.266: Ліва сторона шнека

8. Просвердліть два отвори 11 мм (7/16 дюймів) у місцях (A), позначених у кроці *5, стор. 193*.

9. Установіть спіральну лопать.

   ВАЖЛИВО:

   Щоб уникнути пошкодження внутрішніх компонентів, болти з квадратним підголівником слід установити головкою всередину шнека.

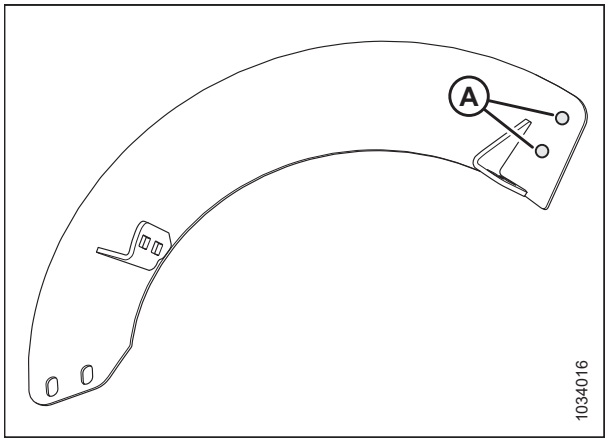

Рисунок 3.267: Місця свердління

10. Установіть нову лопать (A) на шнеку, за межами встановленої лопаті (B).

11. Зафіксуйте нову лопать двома болтами з напівкруглою головкою M10 x 20 мм та центральними контргайками (C).

    ВАЖЛИВО:

    Простежте, щоб головки болтів знаходилися з внутрішньої сторони (сторони маси, що транспортується), а гайки — із зовнішньої сторони спіральної лопаті.

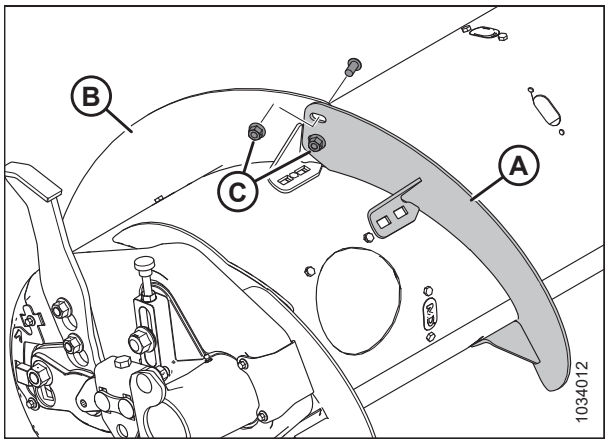

Рисунок 3.268: Ліва сторона шнека

12. Витягніть нову спіральну лопать (A), щоб припасувати її до труби шнека, як показано нижче. Використовуйте щілинні отвори на новій лопаті, щоб найкраще припасувати до труби шнека.

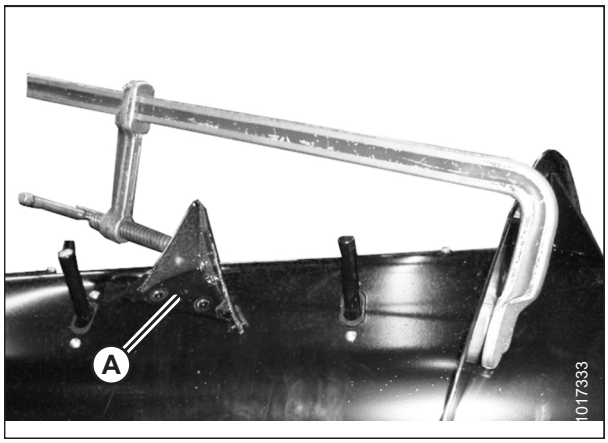

Рисунок 3.269: Спіральна лопать, витягнута в осьовому напрямку

13. Позначте чотири місця отвору (A) на новій лопаті та просвердліть отвори 11 мм (7/16 дюйма) у трубі шнека.

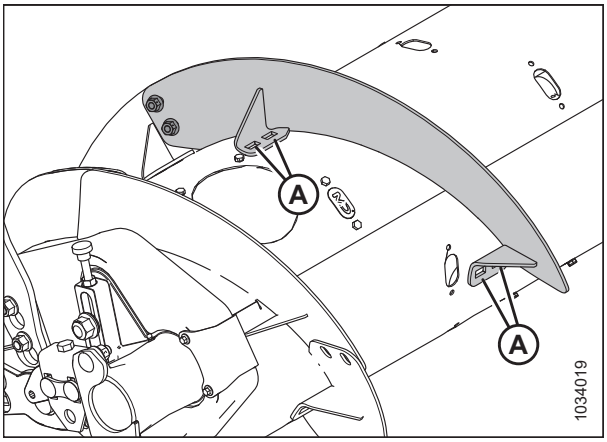

Рисунок 3.270: Спіральна лопать на лівій стороні шнека

14. Зніміть найближчу кришку для доступу (B). Зберігайте кришку для доступу для повторного встановлення.
15. Закріпіть нову лопать на шнеку у просвердлених отворах (A) за допомогою чотирьох болтів із фланцевою головкою M10 x 20 мм і центральних стопорних гайок.
16. Повторіть кроки від *3, стор. 193* до *15, стор. 195* для інших спіральних лопатей із лівого боку шнека.
17. Повторіть кроки від *3, стор. 193* до *15, стор. 195* для обох спіральних лопатей із правого боку шнека.
18. Затягніть усі гайки та болти лопаті з крутним моментом 47 Н·м (35 фунт-сила-футів), щоб запобігти зміщенню лопаті, після чого знову затягніть їх із крутним моментом 61 Н·м (45 фунт-сила-футів).

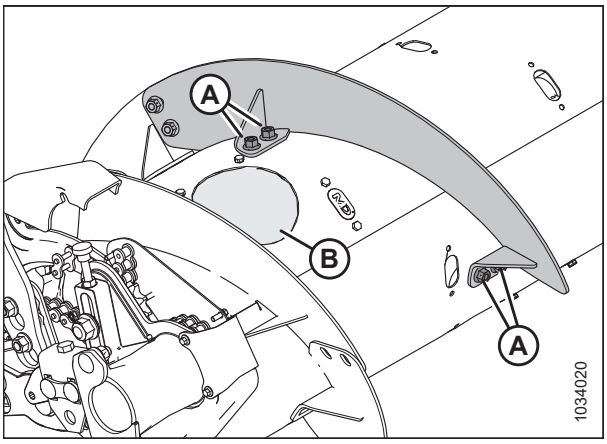

Рисунок 3.271: Ліва сторона шнека

ПРИМІТКА:

Лопать працює найкраще, коли між нею та шнековим барабаном немає зазорів. За потреби зазори можна закрити силіконовим герметиком.

19. За потреби додайте або приберіть пальці, щоб досягти оптимального подавання культури в комбайн відповідно до її стану. Див. інструкції в розділі *3.8.2 Зняття пальців подавального шнека, стор. 196* або *3.8.3 Установка пальців подавального шнека, стор. 198*.
20. Якщо не виконується монтаж додаткових або демонтаж зайвих пальців шнека, знову встановіть усі кришки доступу. Покрийте збережені болти фіксатором різьби середньої міцності (Loctite® 243 або подібним), а потім за допомогою болтів закріпіть кришки шнека. Затягніть болти з крутним моментом 9 Н·м (6,64 фунт-сила-фута [80 фунт-сила-дюймів]).

3.8.2 Зняття пальців подавального шнека

Пальці подавального шнека використовуються для транспортування культури в похилу камеру. Кількість пальців відрізняється залежно від моделі комбайна.

НЕБЕЗПЕЧНО

Переконайтеся, що в зоні проведення робіт відсутні сторонні особи.

ПОПЕРЕДЖЕННЯ

Щоб запобігти тілесним ушкодженням унаслідок падіння піднятого мотовила, обов'язково фіксуйте запобіжні упори перед виконанням будь-яких робіт під піднятим мотовилом.

ВАЖЛИВО:

Демонтуйте пальці шнека з подавального шнека ззовні всередину. Переконайтеся, що на кожній стороні шнека рівна кількість пальців.

1. Запустіть двигун.
2. Повністю підніміть мотовило.
3. Вимкніть двигун і витягніть ключ із замка запалювання.
4. Установіть запобіжні упори мотовила. Інструкції див. у *Фіксація запобіжних упорів мотовила, стор. 40*.
5. Викрутіть болти (A) і зніміть кришку для доступу (B), розташовану найближче до пальця, який потрібно зняти. Збережіть деталі для повторного встановлення.

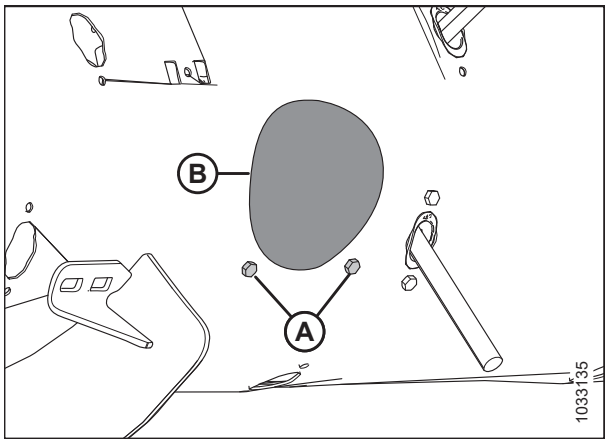

Рисунок 3.272: Кришка оглядового люка шнека

6. Демонтуйте палець шнека, як описано нижче:

   a. Викрутіть шпильку (A).

   b. Витягніть палець (B) із тримача пальця (C).

   c. Просуньте палець (B) через напрямну (D) в барабан.

   d. Витягніть палець з отвору для доступу до барабана.

   ПРИМІТКА:

   Якщо палець шнека зламаний, видаліть залишки з тримача (C) та зсередини барабана.

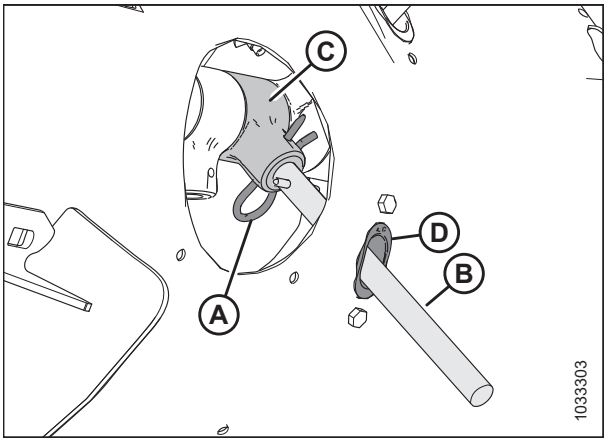

Рисунок 3.273: Палець шнека

7. Викрутіть два гвинти (A) і забивні гайки (не зображено), за допомогою яких напрямна пальця (B) кріпиться до шнека.

8. Демонтуйте напрямну (B).

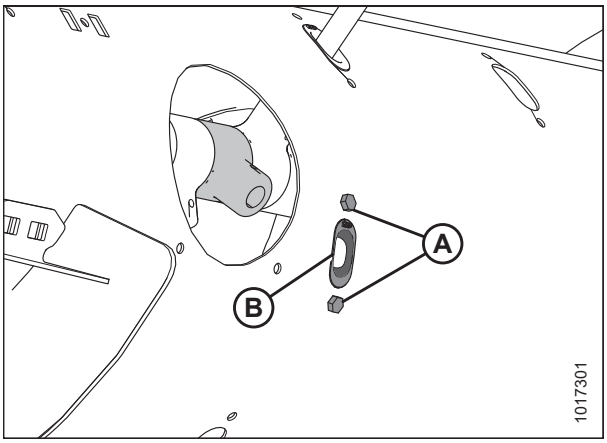

Рисунок 3.274: Отвір пальця шнека

9. Установіть заглушку (A) в отвір зсередини шнека. Зафіксуйте заглушку за допомогою болтів M6 із шестигранною головкою (B) і забивних гайок . Затягніть кріплення з крутним моментом 9 Н·м (6,6 фунт-сила-фута [80 фунт-сила-дюймів]).

   ПРИМІТКА:

   Болти (B) поставляються з фіксатором різьбових з'єднань, який зношується в разі викручування болтів. Якщо болти (B) перевстановлюються, спочатку нанесіть на різьбу болтів фіксатор різьбових з'єднань середньої міцності (Loctite® 243 або подібний).

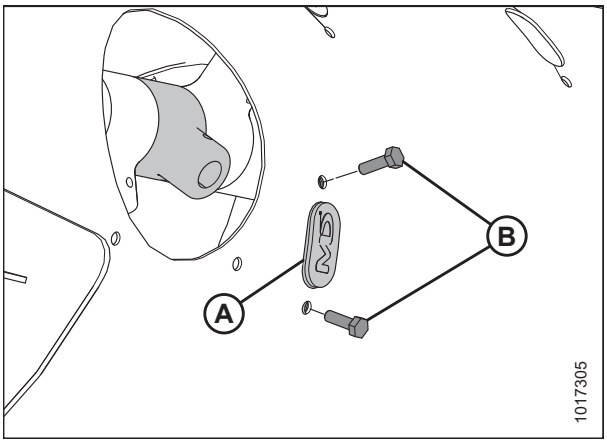

Рисунок 3.275: Заглушка

10. Закріпіть кришку для доступу (B) трьома болтами (A). Затягніть болти з крутним моментом 9 Нм (6,6 фунт-сила-фута [80 фунт-сила-дюймів]).

    ПРИМІТКА:

    Болти (A) поставляються з фіксатором різьбових з'єднань, який зношується при знятті болтів. Якщо болти (A) перевстановлюються, спочатку нанесіть на різьбу болтів фіксатор різьбових з'єднань середньої міцності (Loctite® 243 або подібний).

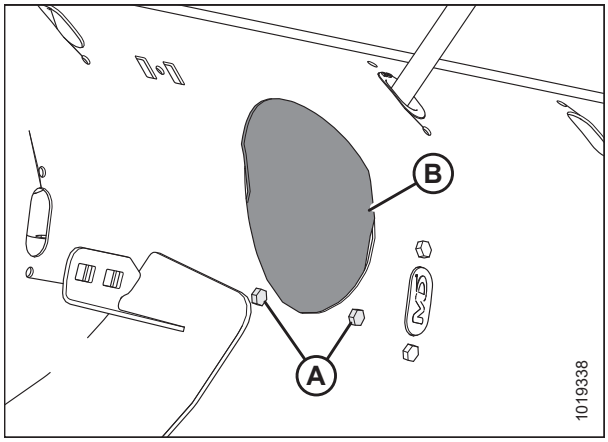

Рисунок 3.276: Кришка оглядового люка шнека

3.8.3 Установка пальців подавального шнека

Подавальний шнек оснащено пальцями для подачі культури в похилу камеру. Кількість пальців варіюється для різних моделей комбайнів.

НЕБЕЗПЕЧНО

Переконайтеся, що в зоні проведення робіт відсутні сторонні особи.

ПОПЕРЕДЖЕННЯ

Щоб запобігти тілесним ушкодженням унаслідок падіння піднятого мотовила, обов'язково фіксуйте запобіжні упори перед виконанням будь-яких робіт під піднятим мотовилом.

ВАЖЛИВО:

Переконайтеся, що з кожного боку встановлено однакову кількість пальців шнека.

1. Повністю підніміть мотовило.
2. Вимкніть двигун і витягніть ключ із замка запалювання.
3. Установіть запобіжні упори мотовила. Інструкції див. у *Фіксація запобіжних упорів мотовила, стор. 40*.
4. Вставте напрямну (B) зсередини шнека та закріпіть її болтами (A) та забивними гайками (не зображено).

   ВАЖЛИВО:

   Завжди встановлюйте нову напрямну під час заміни пальця із суцільного матеріалу.

   ПРИМІТКА:

   Болти (A) поставляються з фіксатором різьбових з'єднань, який зношується при знятті болтів. Якщо болти перевстановлюються (A), спочатку нанесіть на різьбу болтів фіксатор різьбових з'єднань середньої міцності (Loctite® 243 або подібний).

5. Затягніть болти (A) з крутним моментом 9 Нм (6,6 фунт-сила-фута [80 фунт-сила-дюймів]).

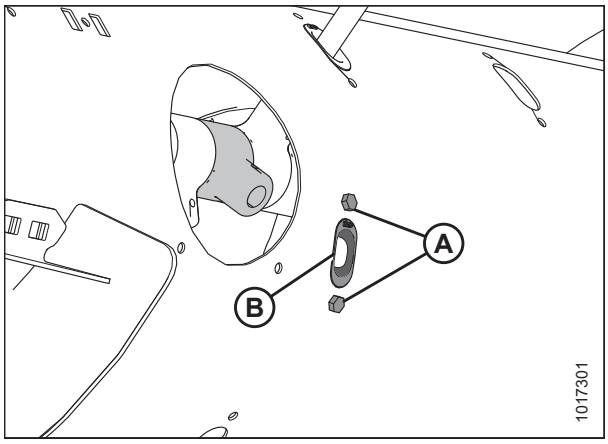

Рисунок 3.277: Отвір пальця шнека

6. Установіть шнековий палець (A) всередину барабана. Вставте один кінець пальця шнека (A) вгору через нижню частину напрямної (B), а інший — у тримач (C).

7. Закріпіть палець, вставивши шпильку (D) у тримач. Переконайтеся, що круглий кінець (S-подібна сторона) шпильки звернений до сторони привода ланцюга шнека. Переконайтеся, що закритий кінець шпильки спрямований у напрямку обертання шнека вперед.

   ВАЖЛИВО:

   Розташуйте шпильку, як описано в цьому кроці, щоб запобігти випаданню шпильки під час роботи. Якщо пальці пошкоджено, жатка може бути не в змозі подати культури в комбайн належним чином. Крім того, пальці, які випадають у барабан, можуть пошкодити внутрішні компоненти шнека.

8. Закріпіть кришку для доступу (B) трьома болтами (A). Затягніть болти з крутним моментом 9 Н·м (6,64 фунт-сила-фута [80 фунт-сила-дюймів]).

   ПРИМІТКА:

   Болти (A) поставляються з фіксатором різьбових з'єднань, який зношується при знятті болтів. Якщо болти перевстановлюються (A), спочатку нанесіть на різьбу болтів фіксатор різьбових з'єднань середньої міцності (Loctite® 243 або подібний).

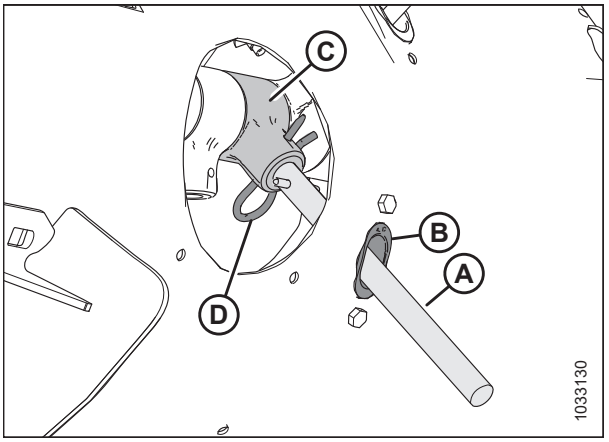

Рисунок 3.278: Палець шнека

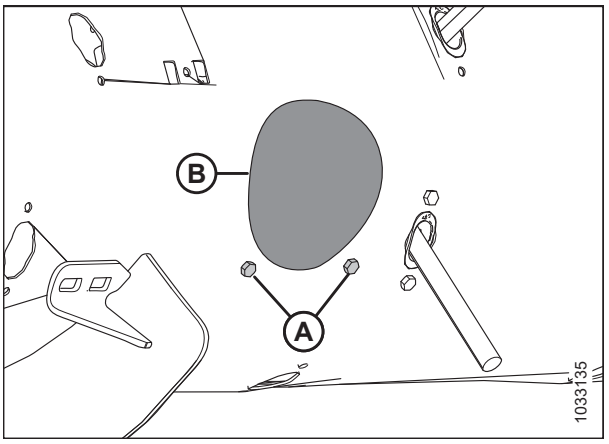

Рисунок 3.279: Кришка оглядового люка шнека

3.8.4 Налаштування положення шнека

Для шнека передбачено два положення: фіксоване й положення копіювання контуру ґрунту. На заводі встановлюється положення копіювання контуру ґрунту, яке рекомендується для більшості культур.

Важелі регулювання системи копіювання контуру ґрунту шнека (A) розташовані внизу ліворуч і праворуч від модуля копіювання контуру ґрунту.

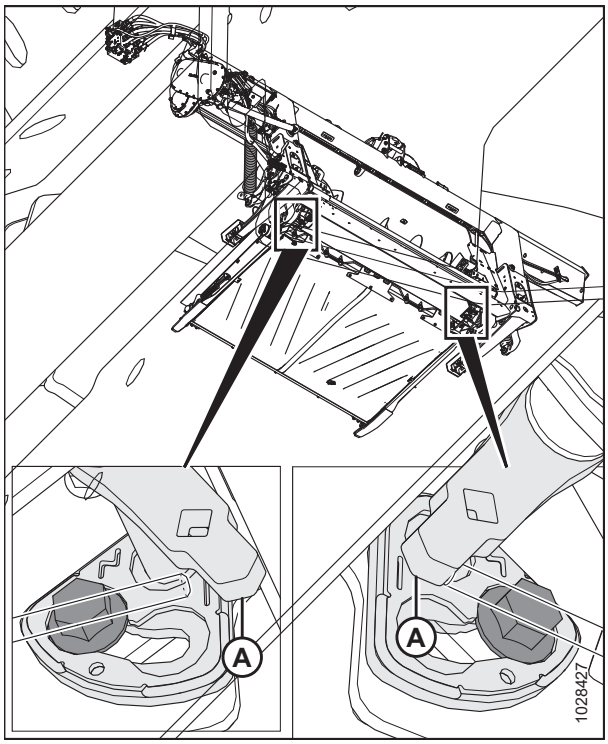

Рисунок 3.280: Важелі регулювання системи копіювання контуру ґрунту

Якщо болт (A) розташовано поруч із символом копіювання контуру ґрунту (B), шнек перебуває в положенні копіювання. Якщо болт (A) розташовано поруч із символом фіксованого режиму (C), шнек перебуває у фіксованому положенні.

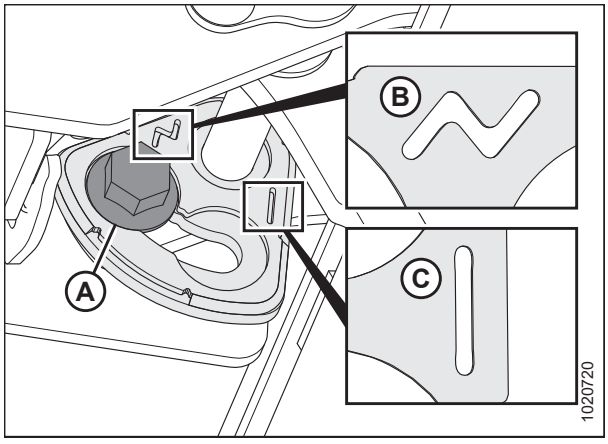

Рисунок 3.281: Положення копіювання контуру ґрунту шнека

УВАГА

Переконайтеся, що лівий і правий кронштейни встановлено в одному положенні: два болти (A) мають знаходитися в одному місці, щоб запобігти пошкодженню машини під час експлуатації.

НЕБЕЗПЕЧНО

Щоб запобігти тілесним ушкодженням або смерті внаслідок неочікуваного запуску машини, завжди зупиняйте двигун, виймайте ключ із замка запалювання й застосовуйте запобіжні упори, перш ніж виконувати будь-які роботи під жаткою.

НЕБЕЗПЕЧНО

Переконайтеся, що в зоні проведення робіт відсутні сторонні особи.

Щоб налаштувати положення шнека, виконайте наведені нижче дії.

1. Повністю підніміть жатку.
2. Установіть запобіжні упори жатки. Інструкції див. у посібнику з експлуатації комбайна.
3. Вимкніть двигун і витягніть ключ із замка запалювання.
4. За допомогою гайкового ключа розміром 21 мм викрутіть болт (A) так, щоб його головка відійшла від кронштейна (B).

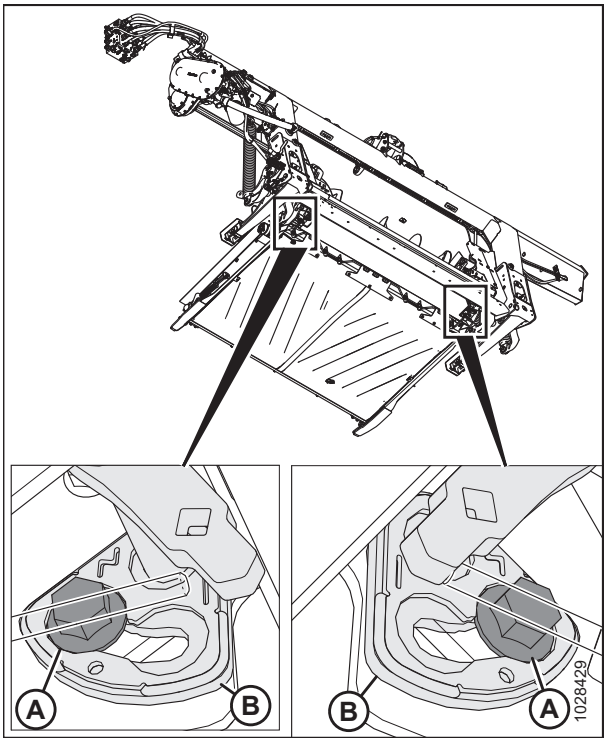

Рисунок 3.282: Регулювання системи копіювання контуру ґрунту подавального шнека

5. Довгим торцевим ключем переміщуйте важіль (B) уперед, поки болт (A) не опиниться в прорізі кронштейна поруч із символом який позначає фіксоване положення.

   ПРИМІТКА:

   Щоб перевести шнек із фіксованого положення в положення копіювання контуру ґрунту, перемістіть важіль у протилежному напрямку.

6. Затягніть болт (A) із зусиллям 122 Н·м (90 фунт-сила-футів).

   ВАЖЛИВО:

   Перед затягуванням болт (A) повинен щільно ввійти в заглиблення на кронштейні. Якщо після затягування болта важіль (B) рухається, це означає, що болт (A) установлено нещільно.

7. Повторіть кроки *4, стор. 201*–*6, стор. 202* для протилежної сторони.

   ВАЖЛИВО:

   Болти (A) з кожної сторони модуля копіювання контуру ґрунту мають обов'язково перебувати в одному положенні, щоб запобігти пошкодженню машини під час роботи.

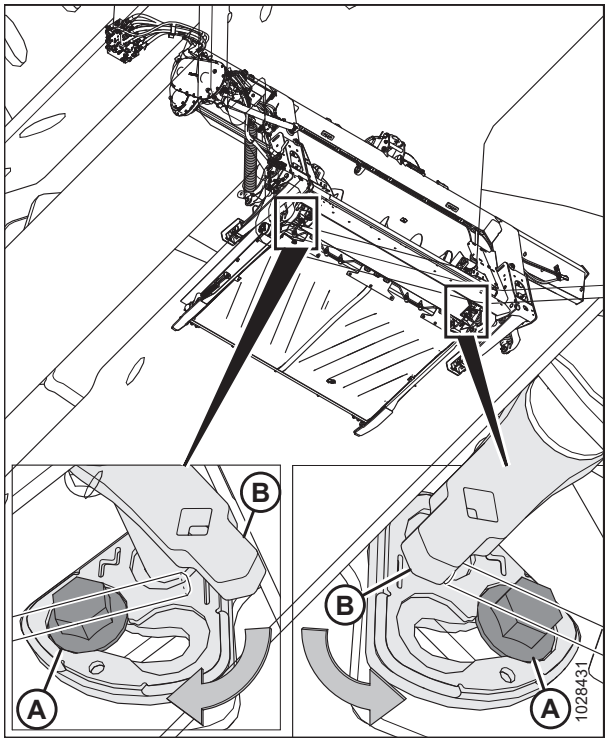

Рисунок 3.283: Регулювання системи копіювання контуру ґрунту подавального шнека

3.8.5 Перевірка й регулювання пружин подавального шнека

Подавальний шнек оснащено системою регулювання натягу пружини, яка дає йому змогу не підминати під себе культуру, що збирається, а рухатися зверху, огинаючи її. Відрегульований на заводі натяг достатній для збирання культур у більшості станах.

НЕБЕЗПЕЧНО

Щоб запобігти тілесним ушкодженням або смерті внаслідок неочікуваного запуску машини, завжди зупиняйте двигун, виймайте ключ із замка запалювання й застосовуйте запобіжні упори, перш ніж виконувати будь-які роботи під жаткою.

НЕБЕЗПЕЧНО

Переконайтеся, що в зоні проведення робіт відсутні сторонні особи.

1. Запустіть двигун.
2. Повністю підніміть жатку.
3. Вимкніть двигун і витягніть ключ із замка запалювання.
4. Установіть запобіжні упори жатки. Інструкції див. у посібнику з експлуатації комбайна.

5. Перевірте довжину різьби, яка виступає за гайку (A). Вона має становити 22–26 мм (7/8–1 дюйм).

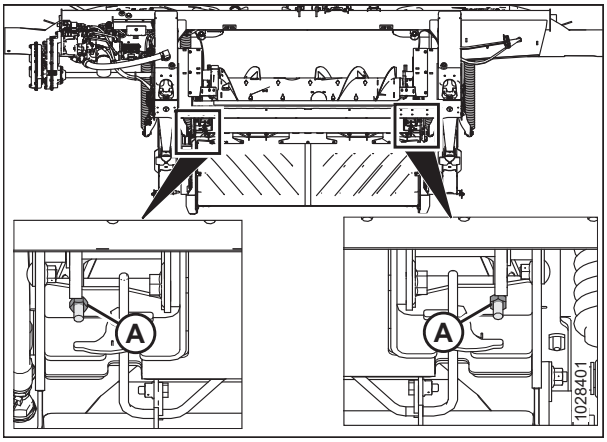

Рисунок 3.284: Натягувач пружини

Якщо потрібно виконати регулювання, дотримуйтеся наведених нижче інструкцій.

6. Ослабте верхню контргайку (A) на натягувачі пружини.

   ПРИМІТКА:

   Верхня контргайка розташована з іншого боку пластини.

7. Повертайте нижню гайку (B), доки довжина різьби (C), що виступає, не становитиме 22–26 мм(7/8–1 дюйм).

8. Затягніть контргайку (A).

9. Повторіть кроки від *6, стор. 203* до *8, стор. 203* із протилежного боку.

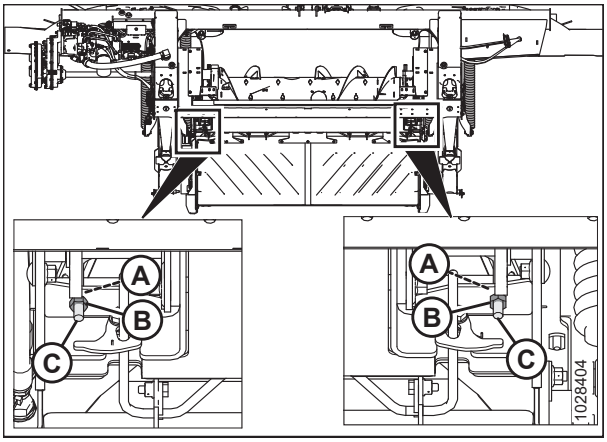

Рисунок 3.285: Натягувач пружини

3.8.6 Очисні решітки

Жатку може бути оснащено комплектом очисних решіток. Установлення комплекту очисних решіток дає змогу покращити подавання деяких культур, як-от рису.

Інформацію про знімання й установлення очисних решіток наведено в розділі *4.11 Очисні решітки, стор. 706*.

3.9 Експлуатаційні змінні жатки

Правильне регулювання жатки зменшить втрати врожаю та прискорить його збирання. Правильне регулювання, а також своєчасне технічне обслуговування збільшать термін служби жатки.

Більшість наведених нижче налаштувань були встановлені на заводі, але їх можна змінити для різних культур та/або різних умов збору врожаю.

Таблиця 3.16 Експлуатаційні змінні

Змінна	Додаткова інформація
Конфігурації подавального шнека	*3.8.1 Конфігурації продуктивності подавального шнека FM200, стор. 171*
Висота зрізання	*3.9.1 Зрізання над рівнем ґрунту, стор. 204* *3.9.2 Зрізання на рівні ґрунту, стор. 223*
Копіювання контуру ґрунту жаткою	*3.9.4 Копіювання контуру ґрунту жаткою, стор. 234*
Кут жатки	*3.9.3 Кут жатки, стор. 226*
Швидкість мотовила	*3.9.6 Швидкість мотовила, стор. 260*
Швидкість руху відносно землі	*3.9.7 Швидкість руху відносно землі, стор. 262*
Швидкість полотна	*3.9.8 Швидкість бокового полотна, стор. 263*
Швидкість ножа	*3.9.10 Інформація про швидкість ножа, стор. 265*
Висота мотовила	*3.9.11 Висота мотовила, стор. 268*
Поздовжнє положення мотовила	*3.9.12 Поздовжнє положення мотовила, стор. 272*
Кут нахилу пальців мотовила	*3.9.13 Кут нахилу пальців мотовила, стор. 282*
Прутки розділювача культур	*3.9.15 Розділювачі культур, стор. 290*

3.9.1 Зрізання над рівнем ґрунту

Конструкція жатки дає змогу здійснювати зрізання над ґрунтом з урахуванням потрібної висоти стерні.

Під час зрізання культури над ґрунтом:

- Додаткові стабілізуючі колеса дозволяють жатці встановлювати висоту зрізання. Система стабілізуючих коліс призначена для мінімізації розгойдування на кінцях жатки й може бути використана для вирівнювання жатки та забезпечення рівномірної висоти зрізання зернових культур над рівнем ґрунту.

  ПРИМІТКА:

  Зафіксуйте крила жатки при використанні системи стабілізуючих коліс.

- Додаткові контурні колеса дозволяють жатці згинатися, підтримувати точну та послідовну висоту зрізання та безперешкодно використовувати автоматичний контроль висоти комбайна. Колеса торкаються землі, що дозволяє жатці залишатися на фіксованій висоті навіть через контури кочення. Немає необхідності регулювати заводські налаштування системи автоматичного контролю висоти.

Висота зрізання контролюється регулюванням висоти жатки комбайна.

Якщо на машині встановлено стабілізуючі колеса, для зміни положення коліс дотримуйтеся інструкцій у розділі *Регулювання стабілізуючих коліс, стор. 204*.

Якщо встановлено транспортну систему EasyMove™, для зміни положення коліс дотримуйтеся інструкцій у розділі *Регулювання транспортних коліс EasyMove™, стор. 206*.

Якщо на машині встановлено контурні колеса ContourMax™, для зміни положення коліс дотримуйтеся інструкцій у розділі *Висування/втягування контурних коліс, стор. 207*.

Регулювання стабілізуючих коліс

У правильно відрегульованій жатці забезпечується баланс між масою жатки, яка припадає на вузол копіювання контуру ґрунту, і масою, яка припадає на стабілізуючі колеса.

Рекомендації щодо роботи з різними культурами в різних станах наведено в розділі *3.7.2 Налаштування жатки, стор. 152*.

ПРИМІТКА:

Якщо при зрізанні землі на стабілізуючих колесах стерня нерівна (а інші проблеми вирівнювання жатки усунено), відрегулюйте модуль копіювання контуру ґрунту таким чином, доки висота стерні не стане рівномірною:

- З боку жатки, де стерня висока, ослабте пружини модуля копіювання контуру ґрунту.
- З боку жатки, де стерня низька, затягніть пружини модуля копіювання контуру ґрунту.

ВАЖЛИВО:

Під час зрізання на землі встановіть модуль копіювання контуру ґрунту, використовуючи стандартну процедуру регулювання. Якщо під час зрізання на землі використовувати налаштування копіювання для стабілізуючих коліс, це призведе до зниження продуктивності та потенційного зношування.

НЕБЕЗПЕЧНО

Щоб запобігти травмам або смерті через неочікуваний запуск машини, завжди зупиняйте двигун і виймайте ключ із замка запалювання, перш ніж залишати сидіння оператора з будь-якої причини.

НЕБЕЗПЕЧНО

Переконайтеся, що в зоні проведення робіт відсутні сторонні особи.

1. Піднімайте жатку, доки стабілізуючі колеса не відірвуться від землі.
2. Вимкніть двигун і витягніть ключ із замка запалювання.
3. Утримуйте ручку повороту осі (B); **НЕ** піднімайте ручку.

   ПРИМІТКА:

   Підняття ручки ускладнить витягнення системи з отвору (C).
4. Потягніть ручку підвіски (A) назад, щоб дістати штифт із паза (C).
5. Підніміть колесо за допомогою ручки повороту осі (B) на бажану висоту та вставте опорний швелер у центральний паз (C) у верхній опорі.
6. Ручка підвіски (A) має зафіксуватися в отворі. Якщо ручка підвіски не вмикається, натисніть (для середнього або нижнього положення) або потягніть (для верхнього положення) ручку підвіски, щоб переконатися, що вона закріплена у прорізі.

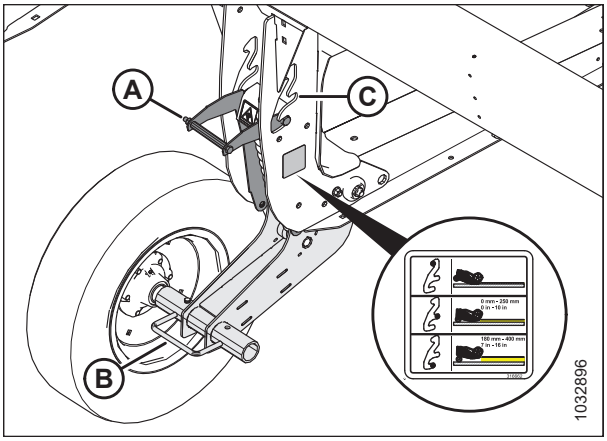

Рисунок 3.286: Стабілізуюче колесо

7. Використовуйте систему автоматичного контролю висоти жатки (AHHC) комбайна для автоматичного підтримання висоти зрізання. Інструкції див. у *3.10 Система автоматичного контролю висоти жатки, стор. 311* та посібнику з експлуатації комбайна.

   ПРИМІТКА:

   Датчик висоти на модулі копіювання контуру ґрунту FM200 повинен обов’язково бути підключений до системи керування висотою комбайна в кабіні.

Регулювання транспортних коліс EasyMove™

У правильно відрегульованій жатці забезпечується баланс між масою жатки, яка припадає на вузол копіювання контуру ґрунту, і масою, яка припадає на транспортні колеса.

НЕБЕЗПЕЧНО

Щоб запобігти травмам або смерті через неочікуваний запуск машини, завжди зупиняйте двигун і виймайте ключ із замка запалювання, перш ніж залишати сидіння оператора з будь-якої причини.

НЕБЕЗПЕЧНО

Переконайтеся, що в зоні проведення робіт відсутні сторонні особи.

1. Підніміть жатку таким чином, щоб транспортні колеса відірвалися від землі.
2. Вимкніть двигун і витягніть ключ із замка запалювання.
3. Переконайтеся, що модуль копіювання контуру ґрунту працює належним чином. Інструкції див. у розділі *Перевірка й регулювання копіювання контуру ґрунту жаткою, стор. 235*
4. Утримуйте ручку повороту осі (C); **НЕ** піднімайте ручку.

   ПРИМІТКА:

   Підняття ручки ускладнить витягнення системи з отвору (B).
5. Потягніть ручку підвіски (A) назад, щоб вивільнити штифт з отвору (B).
6. Відрегулюйте положення колеса в пазі.
7. Ручка підвіски (A) має зафіксуватися в отворі. Якщо ручка підвіски не вмикається, натисніть (для середнього положення) або потягніть (для верхнього положення) ручку підвіски, щоб переконатися, що вона закріплена у прорізі.
8. Утримуйте ручку повороту осі (A); **НЕ** піднімайте ручку.

   ПРИМІТКА:

   Підняття ручки ускладнить витягнення системи з отвору.
9. Потягніть ручку підвіски (B) назад, щоб дістати штифт із паза.
10. Відрегулюйте положення колеса в пазі.
11. Ручка підвіски (B) має зафіксуватися в отворі. Якщо ручка підвіски не вмикається, натисніть або потягніть її, щоб переконатися, що вона закріплена у прорізі.

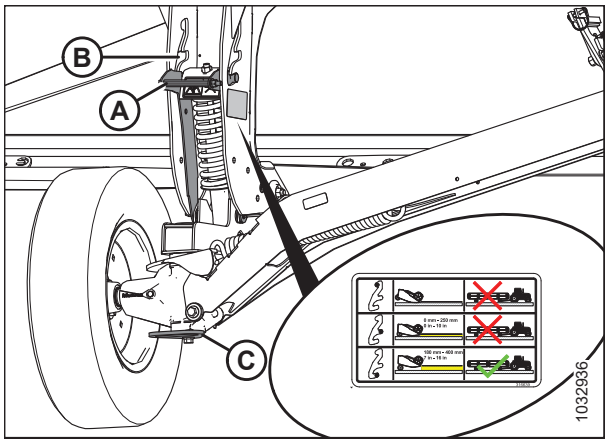

Рисунок 3.287: Праве колесо

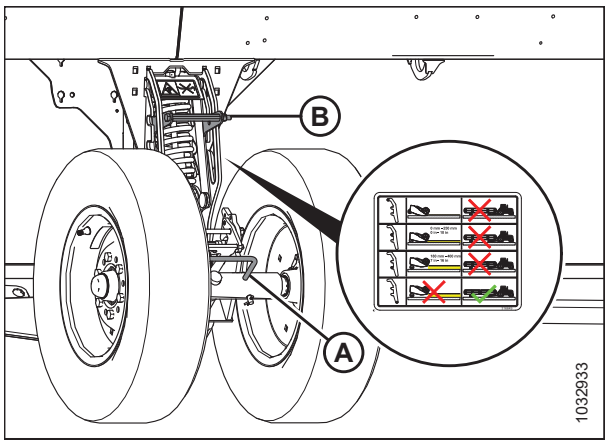

Рисунок 3.288: Ліве колесо

12. Використовуйте систему автоматичного контролю висоти жатки (АННС) комбайна для автоматичного підтримання висоти зрізання. Інструкції див. у *3.10 Система автоматичного контролю висоти жатки, стор. 311* та посібнику з експлуатації комбайна.

    ПРИМІТКА:

    Датчик висоти на модулі копіювання контуру ґрунту FM200 повинен обов'язково бути підключений до модуля керування жаткою комбайна в кабіні.

Висування/втягування контурних коліс

Контурні колеса дають жатці змогу повторювати контури землі, і їх можна регулювати в діапазоні від 25 мм (1 дюйм) до 457 мм (18 дюймів) від поверхні землі. Для комбайнів без вбудованих елементів керування ножний перемикач, , дозволяє керувати колесами з кабіни комбайна.

ПРИМІТКА:

Якщо комбайн здатний керувати контурними колесами за допомогою власних елементів керування комбайном, ножний перемикач не використовується. Докладну інформацію див. у таблиці *3.17, стор. 207*.

Таблиця 3.17 Елементи керування, що використовуються для керування контурними колесами відповідно до бренду комбайна

Бренд комбайна	Елементи керування, що використовуються для керування контурними колесами
Case	Ножний перемикач або власні елементи керування комбайном, залежно від моделі комбайна та версії встановленого програмного забезпечення. Для отримання інформації про використання елементів керування комбайна див. *Висування/втягування контурних коліс за допомогою інтегрованих елементів керування — Case і New Holland, стор. 209*.
CLAAS Lexion серії 700	Ножний перемикач або власні елементи керування комбайном, залежно від моделі комбайна. Для отримання інформації про використання елементів керування комбайна див. *Висування/втягування контурних коліс — CLAAS Lexion серії 700, стор. 212*.
CLAAS Lexion серії 5000, 6000, 7000 і 8000	Ножний перемикач або власні елементи керування комбайном, залежно від моделі комбайна. Для отримання інформації про використання елементів керування комбайна див. *Висування/втягування контурних коліс — CLAAS Lexion серії 5000, 6000, 7000, 8000, стор. 216*.
Challenger®, Gleaner®, Massey Ferguson®	Потрібен ножний перемикач
IDEAL™	Потрібен ножний перемикач
John Deere серії T, 70 і S	Потрібен ножний перемикач
John Deere серії X9 і S7	Тільки власні елементи керування комбайном. Інструкції див. у розділі *Висування/втягування контурних коліс за допомогою інтегрованих елементів керування — John Deere серії X9 і S7, стор. 217*.
New Holland	Ножний перемикач або власні елементи керування комбайном, залежно від моделі комбайна та версії встановленого програмного забезпечення. Для отримання інформації про використання елементів керування комбайна див. *Висування/втягування контурних коліс за допомогою інтегрованих елементів керування — Case і New Holland, стор. 209*.
Rostselmash	Потрібен ножний перемикач

НЕБЕЗПЕЧНО

Переконайтеся, що в зоні проведення робіт відсутні сторонні особи.

1. Натисніть і утримуйте ножний перемикач, щоб активувати контурні колеса.

   ПРИМІТКА:

   Коли ввімкнено ножний перемикач контурних коліс і натиснуто кнопку «вперед-назад» на багатофункціональній ручці комбайна, контурні колеса будуть рухатися незалежно від положення перемикача «вперед-назад / нахил жатки».

2. Щоб правильно фазувати гідравлічні циліндри, натисніть і утримуйте кнопку REEL AFT (Переміщення мотовила назад) на багатофункціональній ручці комбайна, щоб висунути колеса донизу, а потім утримуйте кнопку протягом 30 секунд.

3. Натисніть і утримуйте кнопку REEL FORE (Переміщення мотовила вперед) на багатофункціональній ручці комбайна, щоб повністю втягнути колеса, а потім утримуйте кнопку протягом 30 секунд.

4. Скористайтеся гідравлічними елементами керування на багатофункціональній ручці, щоб перемістити колеса на потрібну висоту.

5. Відпустіть ножний перемикач, щоб вимкнути контурні колеса. Функції нахилу жатки та поздовжнього переміщення мають працювати належним чином.

У таблиці нижче описуються функціональні можливості жатки, пов’язані з натисканням кнопок переміщення мотовила вперед/назад, що доступні під час перебування ножного перемикача контурного колеса й перемикача поздовжнього положення / перемикача нахилу жатки в різних станах (активному/неактивному). Позначка «X» вказує на активність перемикача.

Таблиця 3.18 Схема логіки керування

Активований перемикач				
Стан ножного перемикача ContourMax™	**Положення перемикача поздовжнього положення / перемикача кута жатки**		**Елементи керування багатофункціональної ручки комбайна**	
	Поздовжнє переміщення	**Кут**	**Переміщення мотовила вперед**	**Переміщення мотовила назад**
–	X	–	Зміщення мотовила вперед	Зміщення мотовила назад
–	–	X	Збільшення кута жатки	Зменшення кута жатки
X	—	X	Контурне колесо втягується (зменшується висота зрізання)	Контурне колесо висувається (збільшується висота зрізання)
X	X	–		

ПРИМІТКА:

Коли контурні колеса повністю втягнуто, ножовий брус може лежати на землі в разі встановлення кута жатки приблизно між (B) і (E); контурні колеса торкатимуться землі, якщо кут жатки встановлено між (A) і (B).

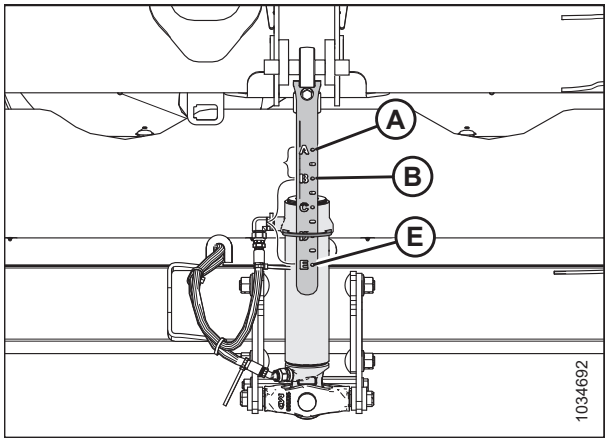

Рисунок 3.289: Індикатор кута жатки

Висування/втягування контурних коліс за допомогою інтегрованих елементів керування — Case і New Holland

Висоту контурних коліс можна регулювати за допомогою багатофункціональної ручки.

НЕБЕЗПЕЧНО

Переконайтеся, що в зоні проведення робіт відсутні сторонні особи.

ПРИМІТКА:

З моменту публікації цього документа в елементи керування та дисплей комбайна могли бути внесені зміни. Для отримання найактуальнішої інформації див. посібник з експлуатації комбайна.

Щоб підняти або опустити контурні колеса, натисніть кнопки SHIFT (Перемикач) (A) і REEL RAISE/LOWER (Підіймання/опускання мотовила) (B).

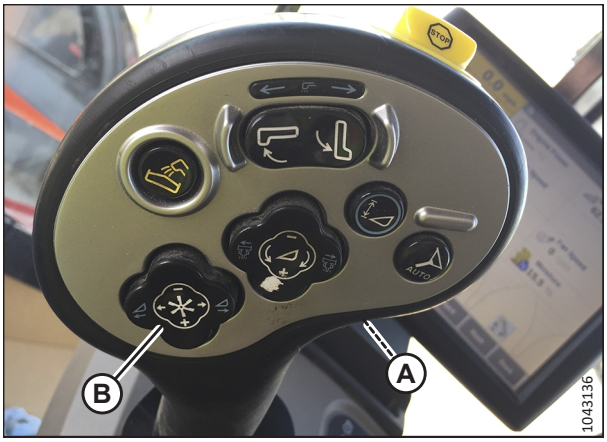

Рисунок 3.290: Багатофункціональна ручка — Case

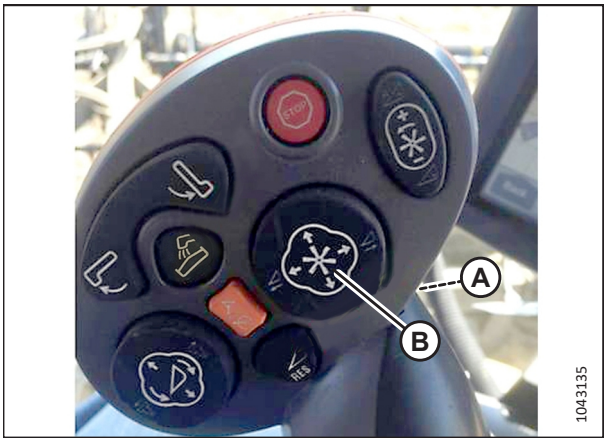

Рисунок 3.291: Багатофункціональна ручка — New Holland

Висування/втягування контурних коліс за допомогою інтегрованих елементів керування — CLAAS Lexion серії 700

Усі функції жатки, якими можна керувати за допомогою перемикача на багатофункціональному важелі комбайна, будуть доступні лише тоді, коли перемикач функцій жатки знаходиться в положенні висування/втягування VARIO.

Перемістіть функціональний перемикач жатки (A) у положення висування/втягування VARIO, щоб увімкнути функції керування жаткою на багатофункціональному важелі комбайна.

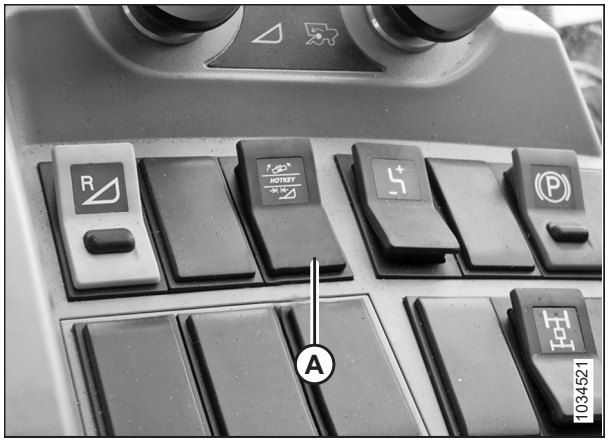

Рисунок 3.292: Перемикач функцій жатки

Програмування багатофункціонального важільного перемикача (з інтеграційним комплектом CLAAS)

Для багатофункціонального важільного перемикача можна вибрати функцію, яка використовуватиметься за замовчуванням. Наприклад, під час зрізання на рівні ґрунту функцію за замовчуванням можна встановити так, щоб багатофункціональний важільний перемикач активував циліндр керування положенням. Аналогічно, під час зрізання над рівнем ґрунту функцію за замовчуванням можна змінити так, щоб важільний перемикач керував контурними колесами.

НЕБЕЗПЕЧНО

Переконайтеся, що в зоні проведення робіт відсутні сторонні особи.

ПРИМІТКА:

З моменту публікації цього документа в елементи керування та дисплей комбайна могли бути внесені зміни. Для отримання найактуальнішої інформації див. посібник з експлуатації комбайна.

Щоб призначити функцію керування положенням як функцію важільного перемикача за замовчуванням, виконайте наведені нижче дії.

1. **Якщо комбайн обладнано стандартним важелем:** Натискаючи кнопку REEL FORE (Переміщення мотовила вперед), перемістіть перемикач (A) угору. Натисніть і утримуйте перемикач і кнопку протягом 30 секунд.

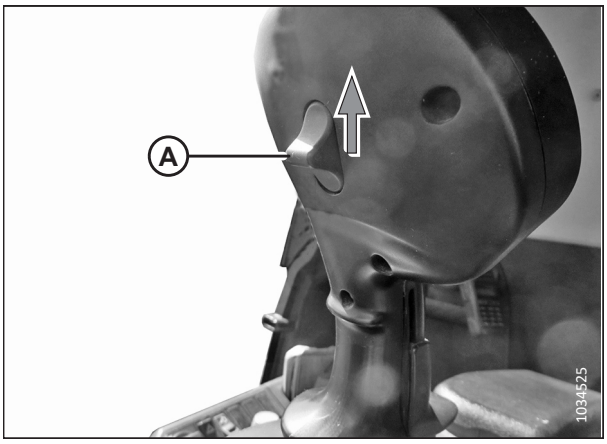

Рисунок 3.293: Стандартний важіль

2. **Якщо комбайн обладнано багатофункціональним важелем CMOTION:** Натискаючи кнопку REEL FORE (Переміщення мотовила вперед), потягніть перемикач багатофункціонального важеля (A) до себе. Натисніть і утримуйте перемикач і кнопку протягом 30 секунд.

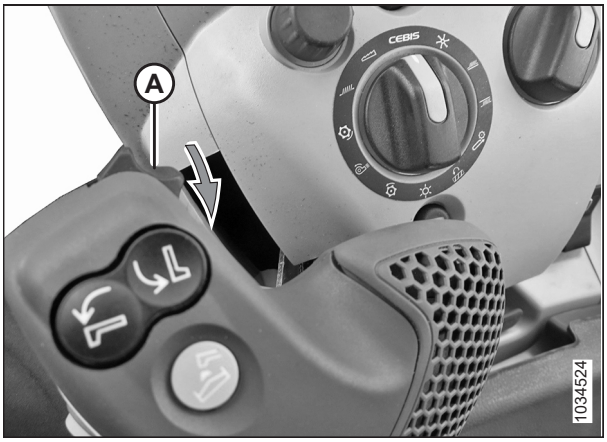

Рисунок 3.294: Важіль CMOTION

Щоб призначити функцію керування контурними колесами як функцію важільного перемикача за замовчуванням, виконайте наведені нижче дії.

3. **Якщо комбайн обладнано стандартним важелем:** Натискаючи кнопку REEL AFT (Переміщення мотовила вперед), перемістіть перемикач (A) угору. Натисніть і утримуйте перемикач і кнопку протягом 30 секунд.

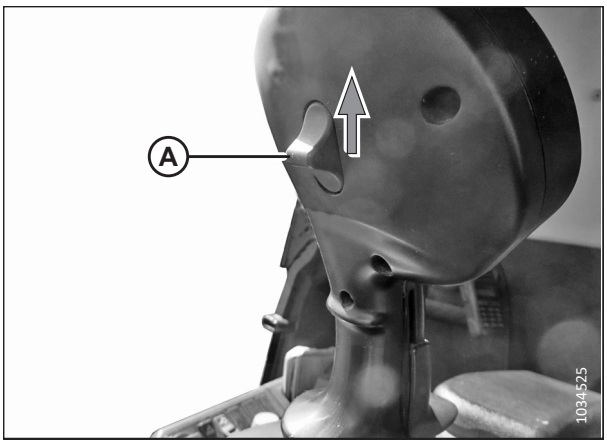

Рисунок 3.295: Стандартний важіль

4. **Якщо комбайн обладнано багатофункціональним важелем CMOTION:** Натискаючи кнопку REEL AFT (Переміщення мотовила вперед), потягніть перемикач багатофункціонального важеля (A) до себе. Натисніть і утримуйте перемикач і кнопку протягом 30 секунд.

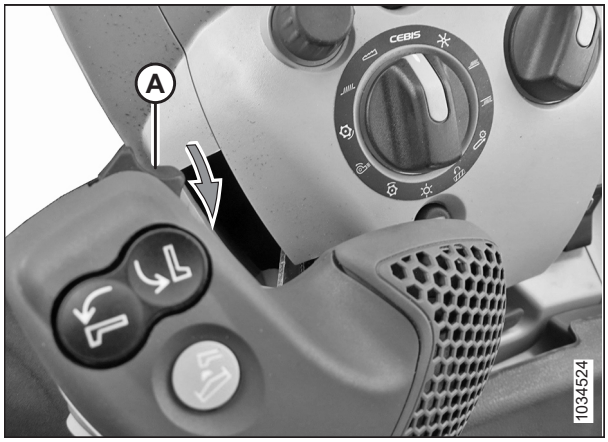

Рисунок 3.296: Важіль CMOTION

Висування/втягування контурних коліс — CLAAS Lexion серії 700

Контурними колесами можна керувати за допомогою перемикача на багатофункціональному важелі або комбінації перемикача та кнопки поздовжнього переміщення мотовила, залежно від того, що встановлено як функцію перемикача за умовчанням.

НЕБЕЗПЕЧНО

Переконайтеся, що в зоні проведення робіт відсутні сторонні особи.

ПРИМІТКА:

З моменту публікації цього документа в елементи керування та дисплей комбайна могли бути внесені зміни. Для отримання найактуальнішої інформації див. посібник з експлуатації комбайна.

1. Переведіть перемикач HOTKEY (A) на консолі оператора в положення деки (значок жатки [A] зі стрілками, що вказують одна на одну).



Рисунок 3.297: Перемикач на багатофункціональному важелі

Регулювання контурних коліс, коли регулювання кута нахилу вибрано як функцію за умовчанням

2. **Якщо комбайн оснащений важелем CMOTION**: потягніть тумблер (A) до себе, одночасно натискаючи кнопку REEL FORE-AFT (Поздовжнє положення мотовила).
   - Функція переміщення мотовила вперед втягує контурні колеса, зменшуючи висоту зрізання.
   - Функція переміщення мотовила назад висуває контурні колеса, збільшуючи висоту зрізання.

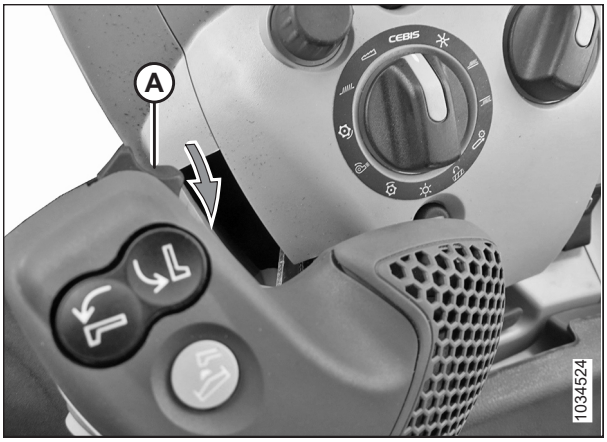

Рисунок 3.298: Важіль CMOTION

3. **Якщо комбайн оснащений стандартним важелем**: натисніть тумблер (A) вгору, одночасно натискаючи кнопку REEL FORE-AFT (Поздовжнє положення мотовила).
   - Функція переміщення мотовила вперед втягує контурні колеса, зменшуючи висоту зрізання.
   - Функція переміщення мотовила назад висуває контурні колеса, збільшуючи висоту зрізання.

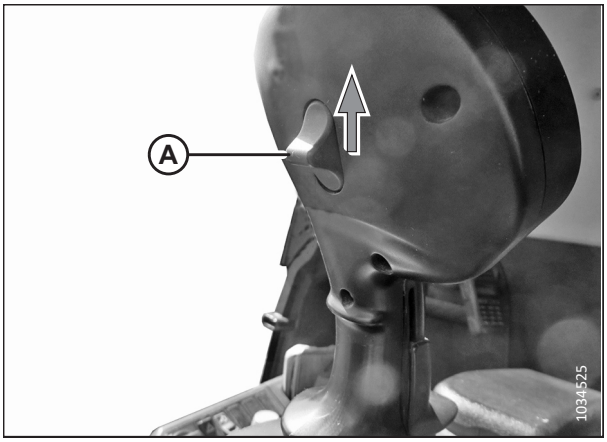

Рисунок 3.299: Стандартний важіль

Регулювання контурних коліс, коли контурне колесо вибрано як функцію за умовчанням

4. **Якщо комбайн обладнано важелем CMOTION:**
   - Натисніть тумблер (C) від себе (напрямок [A]), щоб втягнути контурні колеса, зменшивши висоту зрізання.
   - Потягніть тумблер (C) на себе (напрямок [B]), щоб висунути контурні колеса, збільшивши висоту зрізання.

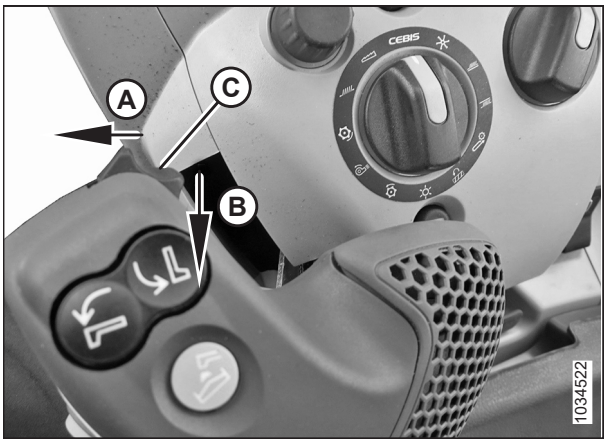

Рисунок 3.300: Важіль CMOTION

5. **Якщо комбайн обладнано стандартним важелем:**

   - Натисніть тумблер (C) вниз (напрямок [A]), щоб втягнути контурні колеса, зменшивши висоту зрізання.
   - Натисніть тумблер (C) вгору (напрямок [B]), щоб висунути контурні колеса, збільшивши висоту зрізання.

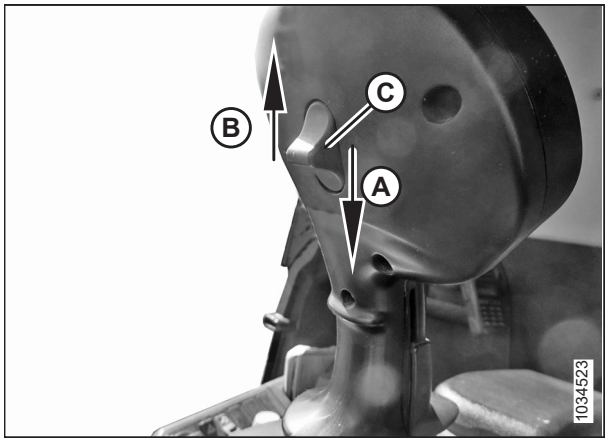

Рисунок 3.301: Стандартний важіль

Висування/втягування контурних коліс за допомогою інтегрованих елементів керування — CLAAS Lexion серії 5000, 6000, 7000, 80000

Щоб вбудоване керування кутом нахилу та контурним колесом функціонувало належним чином, на терміналі CEBIS комбайна потрібно вибрати OTHER HEADER FUNCTIONS (Інші функції жатки).

1. На головній сторінці виберіть значок HEADER (Жатка) (A).



Рисунок 3.302: Значок Header Function (Функція жатки)

2. Виберіть значок OTHER HEADER FUNCTION (Інші функції жатки) (A).

   ПРИМІТКА:

   Цю функцію можна додати до меню FAVORITES (Вибране), і до неї можна швидко отримати доступ за допомогою кнопки STAR (Зірочка) на багатофункціональному важелі.

   ПРИМІТКА:

   Якщо кнопка OTHER HEADER FUNCTION (Інші функції жатки) не з'являється, ідентифікатор жатки потрібно налаштувати в CEBIS. Інструкції див. у посібнику з експлуатації комбайна.



Рисунок 3.303: Значок Other Header Function (Інші функції жатки)

3. Щоб отримати доступ до функцій, збережених у FAVORITES (Вибране), натисніть кнопку STAR (Зірочка) (A) на багатофункціональному важелі.



Рисунок 3.304: Кнопка Favorites (Вибране)

Вибір функції за умовчанням для перемикача на багатофункціональному важелі

Для перемикача на багатофункціональному важелі можна вибрати функцію за умовчанням. Наприклад, під час зрізання на землі можна встановити функцію за умовчанням, щоб перемикач активував циліндр регулювання кута нахилу. Аналогічно, під час зрізання над землею функцію за умовчанням можна змінити, щоб перемикач керував контурними колесами.

ПРИМІТКА:

Єдиною ознакою того, яку функцію налаштовано за умовчанням, є те, яка функція жатки активується при натисканні на перемикач.

НЕБЕЗПЕЧНО

Переконайтеся, що в зоні проведення робіт відсутні сторонні особи.

1. Щоб вибрати регулювання кута нахилу як функцію перемикача за умовчанням, потягніть перемикач на багатофункціональному важелі (A) на себе, одночасно натискаючи кнопку переміщення мотовила вперед. Утримуйте перемикачі протягом 30 секунд.
2. Щоб вибрати контурне колесо як функцію перемикача за умовчанням, потягніть перемикач на багатофункціональному важелі (A) на себе, одночасно натискаючи кнопку переміщення мотовила назад. Утримуйте перемикачі протягом 30 секунд.



Рисунок 3.305: Важіль CMOTION

Висування/втягування контурних коліс — CLAAS Lexion серії 5000, 6000, 7000, 8000

Перемикач багатофункціонального важеля CMOTION можна налаштувати таким чином, щоб він контролював положення контурних коліс на жатці.

НЕБЕЗПЕЧНО

Переконайтеся, що в зоні проведення робіт відсутні сторонні особи.

Регулювання контурних коліс, коли регулювання кута нахилу вибрано як функцію за умовчанням

1. На багатофункціональному важелі CMOTION: потягніть тумблер (A) на себе, одночасно натискаючи кнопку REEL FORE-AFT (Поздовжнє положення мотовила).
   - Завдяки функції переміщення мотовила вперед контурні колеса втягуються, збільшуючи висоту зрізання.
   - Завдяки функції переміщення мотовила вперед контурні колеса втягуються, збільшуючи висоту зрізання.

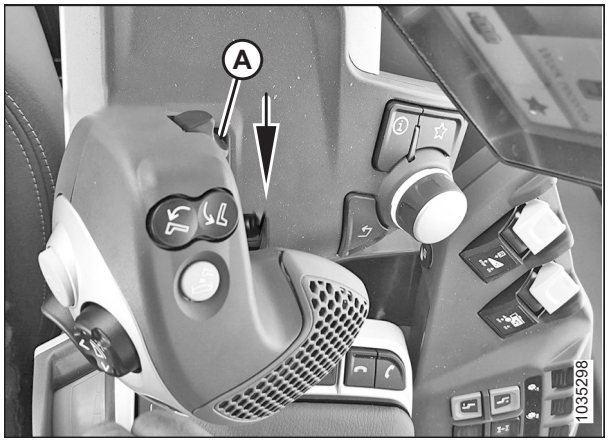

Рисунок 3.306: Важіль CMOTION

Регулювання контурних коліс, коли контурне колесо вибрано як функцію за умовчанням

2. Керуйте важелем CMOTION, як описано нижче:
   - Натисніть тумблер (C) від себе (напрямок [A]), щоб втягнути контурні колеса, зменшивши висоту зрізання.
   - Потягніть тумблер (C) на себе (напрямок [B]), щоб висунути контурні колеса, збільшивши висоту зрізання.

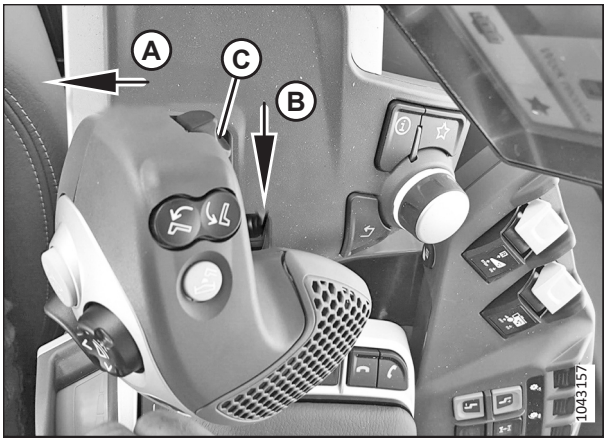

Рисунок 3.307: Важіль CMOTION

Висування/втягування контурних коліс за допомогою інтегрованих елементів керування — John Deere серії X9 і S7

Висоту контурних коліс можна регулювати за допомогою дисплея CommandCenter™, важеля швидкості руху або консолі.

НЕБЕЗПЕЧНО

Переконайтеся, що в зоні проведення робіт відсутні сторонні особи.

ПРИМІТКА:

З моменту публікації цього документа в елементи керування та дисплей комбайна могли бути внесені зміни. Для отримання найактуальнішої інформації див. посібник з експлуатації комбайна.

Використовуйте контурні колеса одним із таких методів:

- На сторінці HEADER (Жатка) дисплея CommandCenter™ виберіть GAUGE WHEELS (Копіювальні колеса), а потім виберіть стрілки, щоб підняти або опустити колеса. Для отримання інструкцій див. крок *1, стор. 218*.
- Призначте кнопки важеля швидкості руху (GSL) «C» або «D» для GAUGE WHEEL HEIGHT (Висота копіювальних коліс). Для отримання інструкцій див. крок *1, стор. 219*.
- Призначте кнопки консолі «1» або «2» для GAUGE WHEEL HEIGHT (Висота копіювальних коліс). Для отримання інструкцій див. крок *1, стор. 220*.

Метод 1: Експлуатація контурних коліс за допомогою сторінки HEADER (Жатка)

1. Натисніть кнопку HEADER (Жатка) (A) на панелі під дисплеєм. Відкриється сторінка HEADER (Жатка).

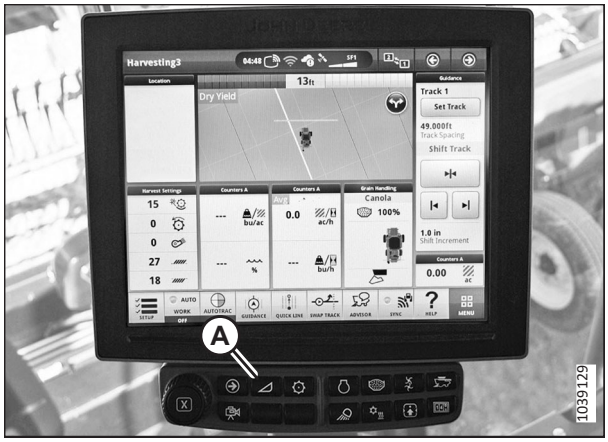

Рисунок 3.308: Дисплей CommandCenter™

2. Виберіть GAUGE WHEELS (Копіювальні колеса) (A).

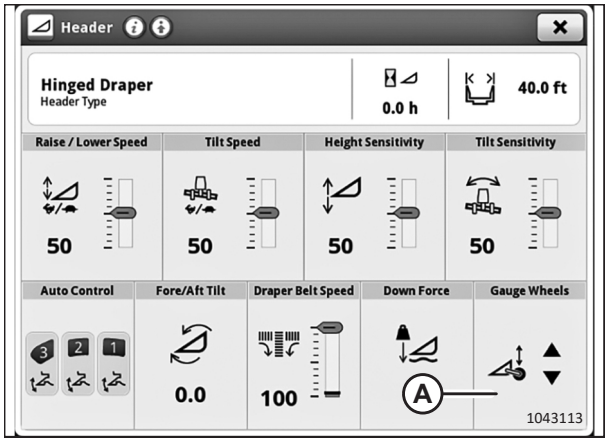

Рисунок 3.309: Дисплей CommandCenter™

3. Щойно відкриється спливаюче вікно GAUGE WHEELS (Копіювальні колеса):
   - Щоб підняти колеса, натисніть стрілку (A).
   - Щоб опустити колеса, натисніть стрілку (B).

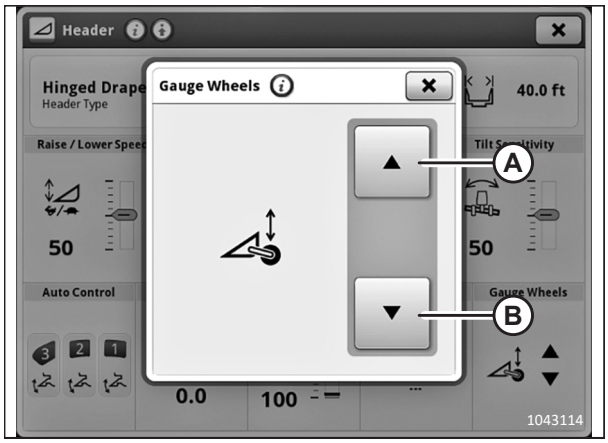

Рисунок 3.310: Дисплей CommandCenter™

Метод 2: Експлуатація контурних коліс із використанням важеля швидкості руху (GSL)

1. Натискайте кнопку багатофункціонального блокування (A), доки індикатор не вимкнеться. Відкриється сторінка CONTROLS SETUP (Налаштування елементів керування).



Рисунок 3.311: Консоль комбайна John Deere серії X9

2. На сторінці CONTROLS SETUP (Налаштування елементів керування) (A) виберіть функціональну кнопку «C» або «D».

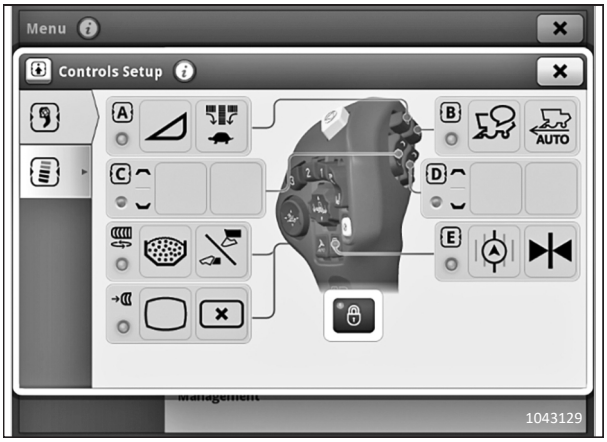

Рисунок 3.312: Дисплей комбайна John Deere X9 — налаштування елементів керування

3. У вікні SELECT FUNCTION (Вибір функції) виберіть GAUGE WHEEL HEIGHT (Висота копіювальних коліс) (A).

4. Кнопка GSL, призначена GAUGE WHEEL HEIGHT (Висота копіювальних коліс), тепер може використовуватися для підіймання або опускання контурних коліс.

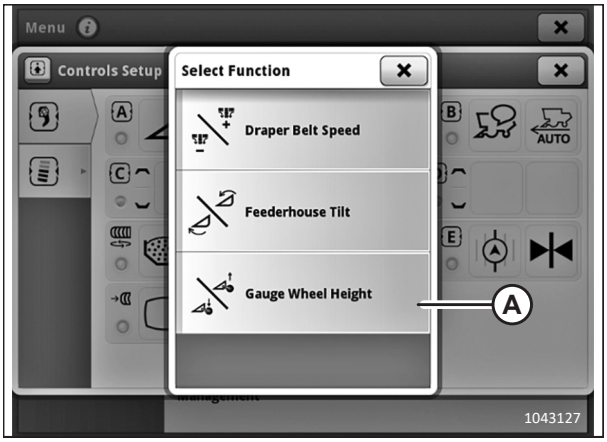

Рисунок 3.313: Дисплей комбайна John Deere X9 — налаштування елементів керування

Метод 3: Експлуатація контурних коліс за допомогою консолі

1. Натискайте кнопку CONSOLE LOCK (Блокування консолі) (A), поки індикатор не вимкнеться. Відкриється сторінка CONTROLS SETUP (Налаштування елементів керування).



Рисунок 3.314: Консоль комбайна John Deere серії X9

2. На сторінці CONTROLS SETUP (Налаштування елементів керування) виберіть кнопку консолі «1» або «2».

   ПРИМІТКА:

   Лише кнопка 2 є кулісним перемикачем.

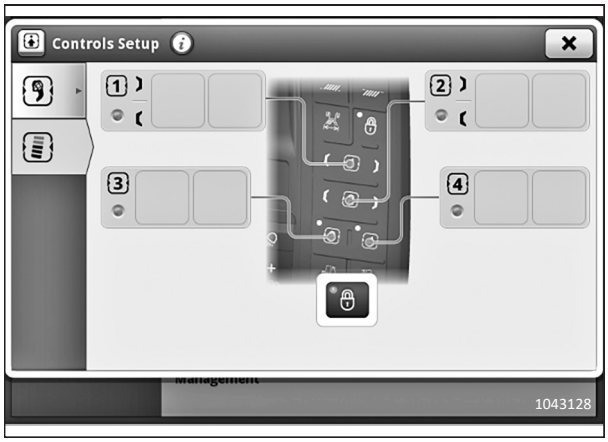

Рисунок 3.315: Дисплей комбайна John Deere X9 — налаштування елементів керування

3. У вікні SELECT FUNCTION (Вибір функції) виберіть GAUGE WHEEL HEIGHT (Висота копіювальних коліс) (A).

4. Кнопка консолі, призначена GAUGE WHEEL HEIGHT (Висота копіювальних коліс), тепер може використовуватися для підіймання або опускання контурних коліс.

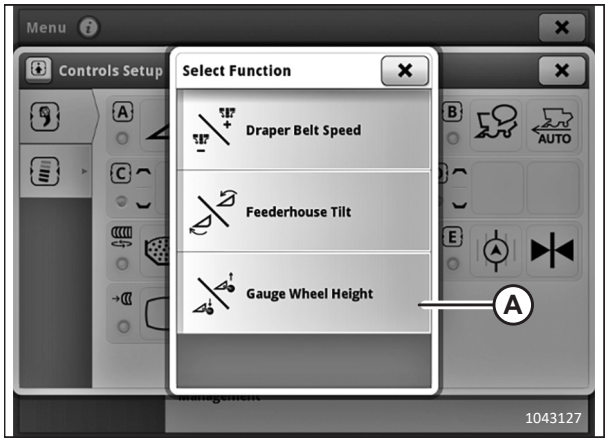

Рисунок 3.316: Дисплей комбайна John Deere X9 — налаштування елементів керування

Вирівнювання висоти контурних коліс

Контурні колеса дають жатці змогу повторювати контури землі, і їх можна регулювати в діапазоні від 25 мм (1 дюйм) до 457 мм (18 дюймів) від поверхні землі.

НЕБЕЗПЕЧНО

Щоб запобігти тілесним ушкодженням або смерті внаслідок неочікуваного запуску чи падіння піднятої машини, обов'язково зупиняйте двигун і виймайте ключ із замка запалювання, перш ніж залишити місце оператора, а також установлюйте запобіжні упори перед виконанням будь-яких робіт під машиною.

НЕБЕЗПЕЧНО

Переконайтеся, що в зоні проведення робіт відсутні сторонні особи.

ПРИМІТКА:

Установіть модуль копіювання контуру ґрунту жаткою, перш ніж вирівнювати контурні колеса. Інструкції див. у *Перевірка й регулювання копіювання контуру ґрунту жаткою, стор. 235*.

ПРИМІТКА:

Установіть баланс крила, перш ніж вирівнювати контурні колеса. Інструкції див. у *3.9.5 Перевірка й регулювання балансу крила, стор. 253*.

1. Розблокуйте крила жатки. Інструкції див. у *Експлуатація в гнучкому режимі, стор. 248*.
2. Розблокуйте функцію копіювання контуру ґрунту жатки. Інструкції див. у *Блокування/розблокування модуля копіювання контуру ґрунту жатки, стор. 247*.
3. Зупиніть комбайн на рівній поверхні.
4. Опустіть мотовило до кінця.
5. Відрегулюйте контурні колеса так, щоб індикатор висоти (A) був під номером 2 (B).

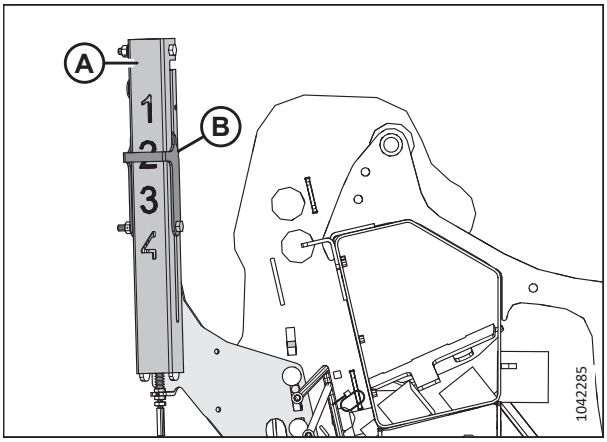

Рисунок 3.317: Індикатор висоти — задній лівий кінець

6. Переконайтеся, що рух контурних коліс синхронізовано. Якщо колеса **НЕ** синхронізовані, фазуйте гідравлічні циліндри таким чином:
   a. Висуньте колеса до кінця, а потім утримуйте кнопку протягом 30 секунд.
   b. Повністю втягніть колеса, а потім утримуйте кнопку протягом 30 секунд.

7. Опускайте жатку, доки важіль (A) індикатора автоматичного контролю висоти жатки не опиниться під номером 2 (B).
8. Вимкніть двигун і витягніть ключ із замка запалювання.

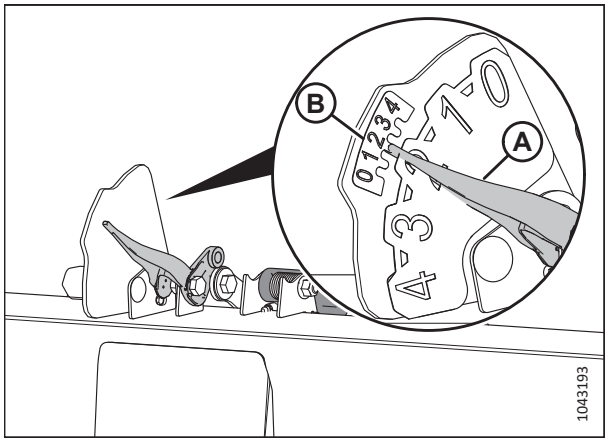

Рисунок 3.318: Індикатор автоматичного контролю висоти жатки

9. У центрі жатки виміряйте відстань (A) від землі до кінчика центрального протиріжучого пальця. Запишіть відстань (A).
10. На кожному кінці жатки виміряйте відстань (A) від землі до кінчика кінцевого протиріжучого пальця. Запишіть обидва вимірювання.
    - Якщо різниця між вимірюванням для центрального та кінцевого протиріжучого пальця менше 25 мм (1 дюйм), коригування не потрібне.
    - Якщо різниця між вимірюванням для центрального та кінцевого протиріжучого пальця перевищує 25 мм (1 дюйм), потрібно виконати коригування. Перейдіть до наступного кроку.
11. Запустіть двигун.
12. Повністю підніміть жатку.
13. Вимкніть двигун і витягніть ключ із замка запалювання.
14. Установіть запобіжні упори жатки. Інструкції див. у посібнику з експлуатації комбайна.

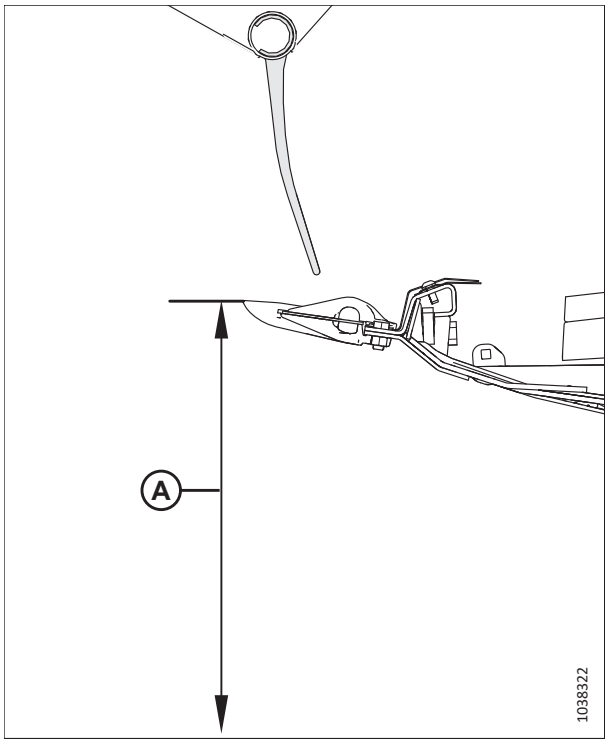

Рисунок 3.319: Індикатор налаштування копіювання контуру ґрунту

15. Вийміть штифт (A).
16. Перемістіть регулювальну пластину (B) в отвір, щоб вирівняти її з іншим отвором. Різниця між отворами становить приблизно 24 мм (1/2 дюйма).
    - Якщо вимірювання менше, ніж вимірювання в центрі жатки, перемістіть регулювальну пластину **В НАПРЯМКУ ДО** жатки.
    - Якщо вимірювання перевищує вимірювання в центрі жатки, відведіть регулювальну пластину **ВІД** жатки.
17. Повторно встановіть штифт (A).
18. Для протилежного кінця жатки повторіть кроки *15, стор. 223* і *17, стор. 223*.

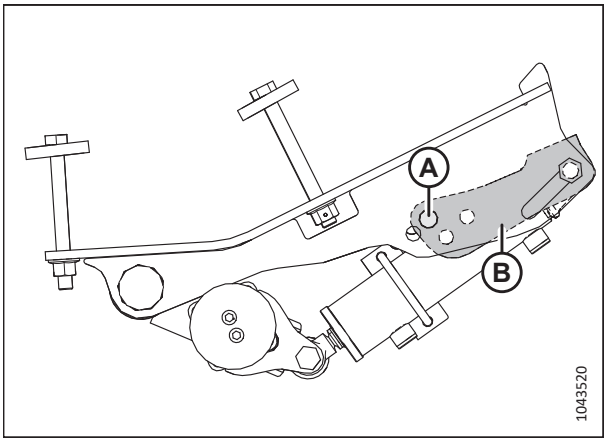

Рисунок 3.320: Розташування штифта — ліве зовнішнє колесо

19. Приберіть запобіжні упори жатки. Інструкції наведено в посібнику з експлуатації комбайна.
20. Опускайте жатку, доки важіль (A) автоматичного контролю висоти жатки не опиниться під номером 2 (B).
21. Вимкніть двигун і витягніть ключ із замка запалювання.
22. Знову виміряйте відстань від протиріжучого пальця до землі. Переконайтеся, що в результаті трьох вимірювань отримано однакові значення. Якщо потрібне додаткове коригування, повторіть кроки *15, стор. 223*–*18, стор. 223*.

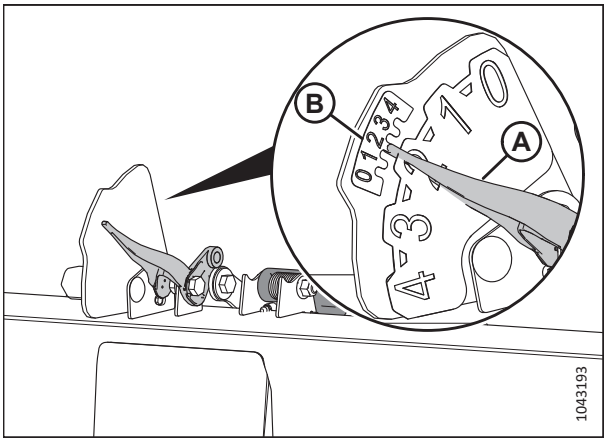

Рисунок 3.321: Індикатор автоматичного контролю висоти жатки

3.9.2 Зрізання на рівні ґрунту

Висота зрізання залежить від типу культури, її стану, умов зрізання тощо.

Зрізання на рівні ґрунту виконується за допомогою жатки в повністю опущеному стані, коли ножовий брус знаходиться на ґрунті. Керування орієнтацією ножа й протиріжуючих пальців відносно ґрунту (кут жатки) здійснюється за допомогою копіювальних башмаків і центральних з'єднувальних елементів, а **НЕ** підйомних циліндрів жатки. Копіювальні башмаки, центральний з'єднувальний елемент і гнучкий фіксатордають змогу пристосуватися до стану поля та максимально збільшити кількість маси, що зрізається, зменшуючи при цьому пошкодження ножа від каменів і сміття.

Гнучка рама, крила та система копіювання контуру ґрунту жаткою дає змогу вирівнювати жатку з урахуванням поверхні й огинати борозни, впадини та інші нерівності місцевості. Завдяки цьому можна запобігати закопуванню ножового бруса в землю й пропусканню нескошеної культури.

Додаткову інформацію наведено в розділах нижче.

- *Регулювання внутрішніх копіювальних башмаків, стор. 224*

- *Регулювання зовнішніх копіювальних башмаків, стор. 225*
- *3.9.4 Копіювання контуру ґрунту жаткою, стор. 234*
- *3.9.3 Кут жатки, стор. 226*

Регулювання внутрішніх копіювальних башмаків

Копіювальні башмаки й центральний з'єднувальний елемент дають змогу пристосуватися до стану поля та максимально збільшити кількість маси, що зрізається, зменшуючи при цьому пошкодження ножа від каменів і сміття.

НЕБЕЗПЕЧНО

Переконайтеся, що в зоні проведення робіт відсутні сторонні особи.

НЕБЕЗПЕЧНО

Щоб запобігти тілесним ушкодженням або смерті внаслідок неочікуваного запуску машини, завжди зупиняйте двигун, виймайте ключ із замка запалювання й застосовуйте запобіжні упори, перш ніж виконувати будь-які роботи під жаткою.

ВАЖЛИВО:

Запуск копіювальних башмаків у нижньому положенні може прискорити знос пластин копіювального башмака.

1. Повністю підніміть жатку.
2. Вимкніть двигун і витягніть ключ із замка запалювання.
3. Установіть запобіжні упори жатки. Інструкції див. у посібнику з експлуатації комбайна.
4. Повністю підніміть стабілізуючі або транспортні колеса (якщо встановлено). Для отримання інструкцій див.:
   - *Регулювання стабілізуючих коліс, стор. 204*
   - *Регулювання транспортних коліс EasyMove™, стор. 206*
5. Витягніть штифт із кільцем (A) з усіх копіювальних башмаків.
6. Утримуючи башмак (B), витягніть штифт (C), від'єднавши його від рами й витягнувши з башмака.
7. Піднімайте або опускайте копіювальний башмак (B), щоб досягти потрібного положення, використовуючи отвори в опорі (D) як напрямні.
8. Установіть штифт (C) у потрібне місце на опорі (D), закріпіть його в рамі й зафіксуйте штифтом із кільцем (A).
9. Переконайтеся, що обидва копіювальні башмаки знаходяться в однаковому положенні.

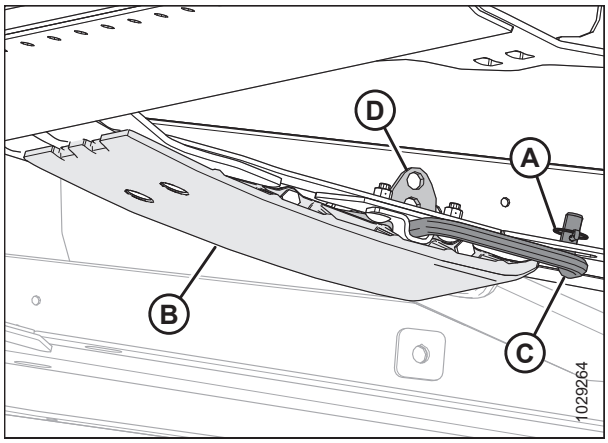

Рисунок 3.322: Внутрішній копіювальний башмак

10. Відрегулюйте кут жатки до потрібного робочого положення за допомогою органів керування кутом жатки.

    ПРИМІТКА:

    Якщо величина кута жатки не має принципового значення, установіть для неї середнє значення.

11. Перевірте копіювання контуру ґрунту жаткою. Див. інструкції в розділі *3.9.4 Копіювання контуру ґрунту жаткою, стор. 234*.

Регулювання зовнішніх копіювальних башмаків

Копіювальні башмаки й центральний з'єднувальний елемент дають змогу пристосуватися до стану поля та максимально збільшити кількість маси, що зрізається, зменшуючи при цьому пошкодження ножа від каменів і сміття.

НЕБЕЗПЕЧНО

Щоб запобігти тілесним ушкодженням або смерті внаслідок неочікуваного запуску машини, завжди зупиняйте двигун, виймайте ключ із замка запалювання й застосовуйте запобіжні упори, перш ніж виконувати будь-які роботи під жаткою.

НЕБЕЗПЕЧНО

Переконайтеся, що в зоні проведення робіт відсутні сторонні особи.

ВАЖЛИВО:

Запуск копіювальних башмаків у нижньому положенні може прискорити їх зношування.

1. Повністю підніміть жатку.
2. Вимкніть двигун і витягніть ключ із замка запалювання.
3. Установіть запобіжні упори жатки. Інструкції див. у посібнику з експлуатації комбайна.
4. Повністю підніміть стабілізуючі або транспортні колеса (якщо встановлено). Для отримання інструкцій див.:
   - *Регулювання стабілізуючих коліс, стор. 204*
   - *Регулювання транспортних коліс EasyMove™, стор. 206*
5. Витягніть штифт із кільцем (A) з усіх штифтів копіювальних башмаків (C).
6. Утримуючи башмак (B), витягніть штифт (C), від'єднавши його від кронштейна й витягнувши з башмака.
7. Піднімайте або опускайте копіювальний башмак (B), щоб досягти потрібного положення, використовуючи отвори в пластині опори як напрямні.
8. Установіть штифт (C) у потрібне положення на опорній пластині, зафіксуйте штифт у кронштейні та закріпіть його штифтом із кільцем (A).
9. Переконайтеся, що всі копіювальні башмаки знаходяться в однаковому положенні.

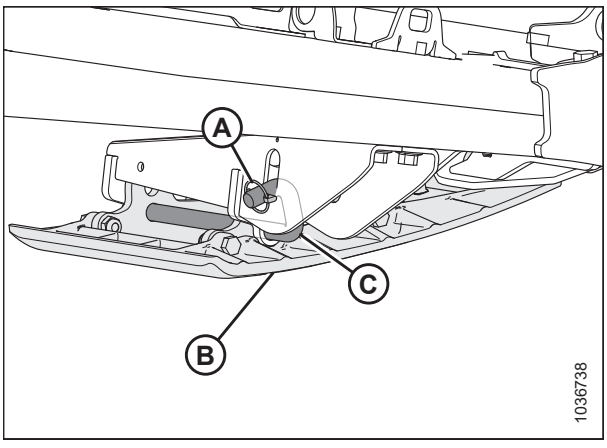

Рисунок 3.323: Зовнішній копіювальний башмак

10. Перевірте копіювання контуру ґрунту жаткою. Див. інструкції в розділі *3.9.4 Копіювання контуру ґрунту жаткою, стор. 234*.

3.9.3 Кут жатки

Кут жатки можна змінювати залежно від стану культури та/або типу ґрунту й регулювати за допомогою центрального з'єднувального елемента між комбайном і жаткою.

Відомості про регулювання для комбайнів наведено в розділі *Регулювання кута жатки з комбайна, стор. 227*.

Кут жатки (A) — це кут між жаткою і рівнем ґрунту.

Під час зрізання культури на рівні землі кут жатки контролює відстань (B) між ножем ножового бруса та землею.

Під час регулювання кута жатка зміщується в точці контакту копіювального башмака й землі (C).

Кут протиріжучих пальців ножового бруса (D) — це кут між їх верхньою поверхнею та землею.

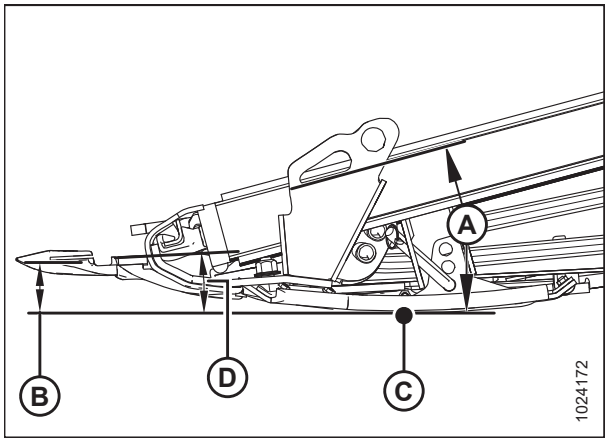

Рисунок 3.324: Кут жатки

Мінімальний кут (A) (центральний з'єднувальний елемент повністю втягнутий) становить 1,7° і забезпечує найдовшу стерню під час зрізання на рівні ґрунту.

Максимальний кут (E) (центральний з'єднувальний елемент повністю висунутий) становить 8,9° і забезпечує найкоротшу стерню під час зрізання на рівні ґрунту.

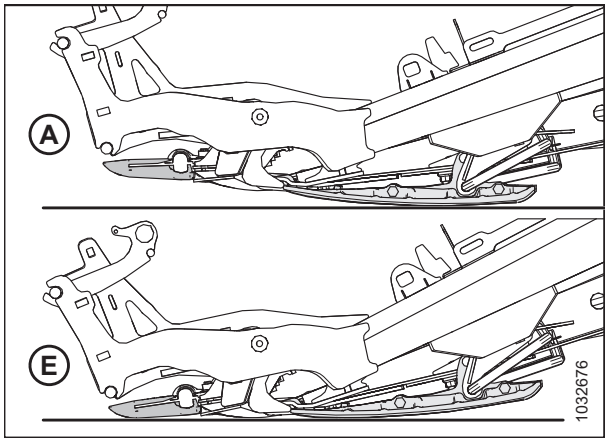

Рисунок 3.325: Кути протиріжучих пальців

Налаштуйте кут жатки відповідно до типу та стану культури та ґрунту наведеним нижче чином.

- Щоб запобігти налипанню ґрунту на ножовому брусі, установіть для нормальних умов зрізання та вологого ґрунту налаштування мінімального кута (A) (положення **A** на індикаторі). Невеликий кут жатки також мінімізує пошкодження ножа на полях із великою кількістю каміння.
- Для полеглих і невисоких культур, як-от соєві боби, установіть налаштування більшого кута (E) (положення **E** на індикаторі).

Виберіть кут жатки, що збільшує продуктивність жатки для типу культури та стану поля.

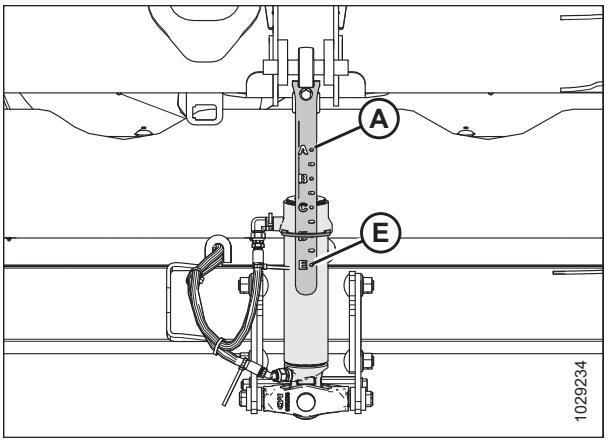

Рисунок 3.326: Центральний з'єднувальний елемент

Регулювання кута жатки з комбайна

Кут жатки регулюється з кабіни комбайна за допомогою перемикача на ручці керування оператора та індикатора на центральному з'єднувальному елементі або на моніторі в кабіні. Кут жатки визначається довжиною центрального з'єднувального елемента між модулем копіювання контуру ґрунту для комбайнів та жаткою або за ступенем нахилу похилої камери на деяких моделях комбайнів.

Комбайни Case:

На комбайнах Case використовуються перемикачі на ручці керування для регулювання центрального з'єднувального елемента й зміни кута жатки.

1. Утримуючи кнопку SHIFT (Перемістити) (A) зі зворотної сторони ручки керування, натисніть перемикач (B), щоб нахилити жатку вперед, або перемикач (C), щоб нахилити жатку назад.



Рисунок 3.327: Органи керування комбайна Case

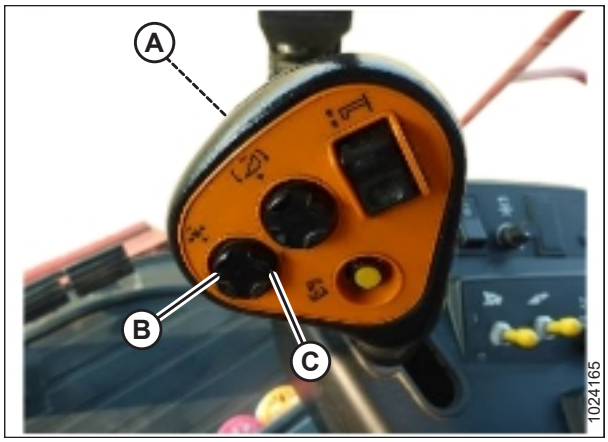

Рисунок 3.328: Органи керування комбайна Case

Комбайни Challenger®, Gleaner® і Massey Ferguson®:

На комбайнах Challenger®, Gleaner® і Massey Ferguson® застосовується комбінація перемикачів поздовжнього положення мотовила на ручці керування й установленого на дилерському підприємстві допоміжного кулісного перемикача функцій поздовжнього положення мотовила та нахилу жатки.

ПРИМІТКА:

Місцезнаходження кулісного перемикача залежить від моделі комбайна.

1. **Тільки для Gleaner® A:** Відкрийте кришку підлокітника (A), щоб відкрити ряд перемикачів.

2. Натисніть установлений на дилерському підприємстві кулісний перемикач (B) у положення HEADER TILT (Нахил жатки).

   ПРИМІТКА:

   Консоль Gleaner® A показана на зображенні; інші моделі комбайнів Challenger® і Massey Ferguson® мають кулісний перемикач на консолі (не зображено).

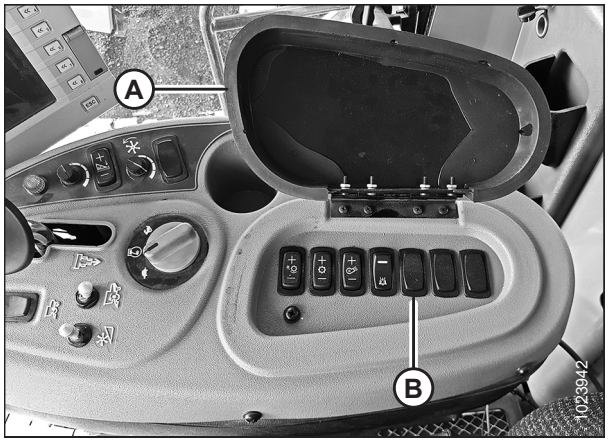

Рисунок 3.329: Консоль Gleaner® A

3. Щоб нахилити жатку вперед (більший кут), натисніть кнопку (A) на ручці керування. Щоб нахилити жатку вперед (менший кут), натисніть кнопку (B) на ручці керування.



Рисунок 3.330: Елементи керування Gleaner® S9

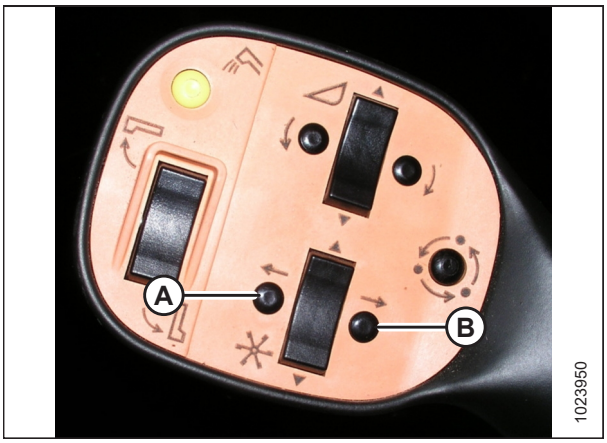

Рисунок 3.331: Елементи керування Gleaner® R65/75

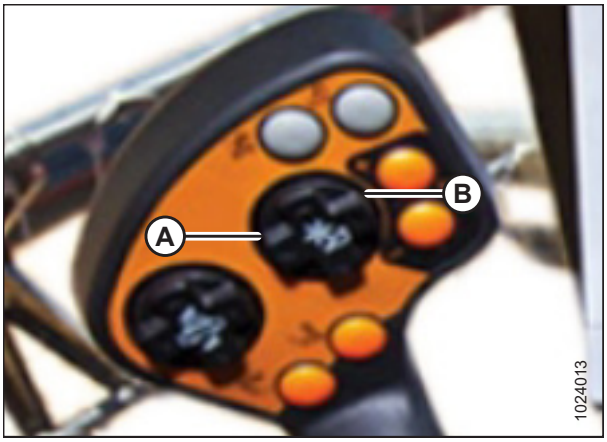

Рисунок 3.332: Елементи керування комбайнів Challenger® / Massey Ferguson®

Комбайни CLAAS:

CLAAS (з установленим на заводі перемикачем поздовжнього положення / нахилу жатки). На нових комбайнах CLAAS застосовується комбінація перемикачів поздовжнього положення мотовила на ручці керування й установленого на заводі допоміжного кулісного перемикача функцій поздовжнього положення мотовила та нахилу жатки.

1. Переведіть перемикач HOTKEY (A) на консолі оператора в положення деки (значок жатки (B) зі стрілками, що вказують одна на одну).

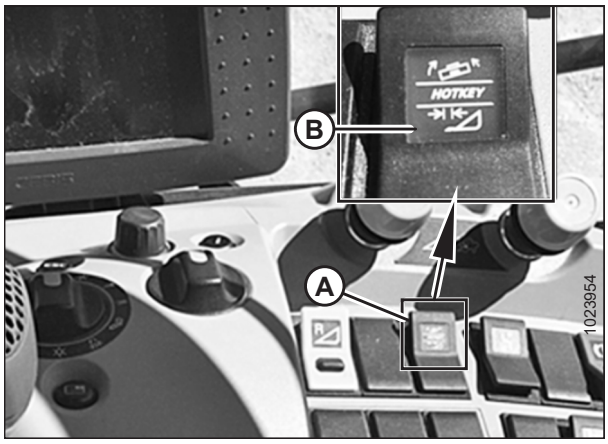

Рисунок 3.333: Консоль CLAAS 700

2. Натисніть й утримуйте перемикач (A) зі зворотної сторони ручки керування.

3. Щоб нахилити жатку вперед (збільшити кут), натисніть перемикач (C). Щоб нахилити жатку назад (зменшити кут), натисніть перемикач (B).

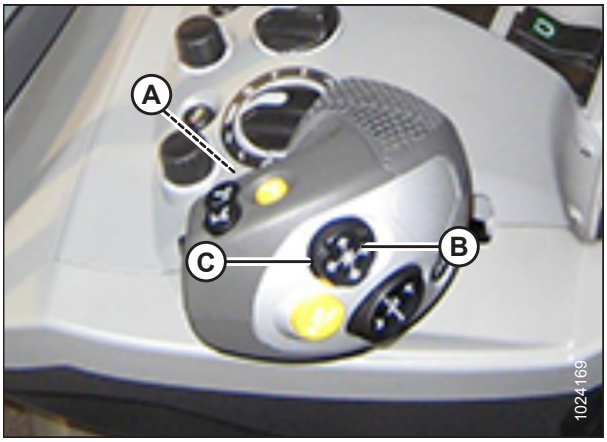

Рисунок 3.334: Ручка керування комбайнів CLAAS 5000, 6000, 7000 або 8000

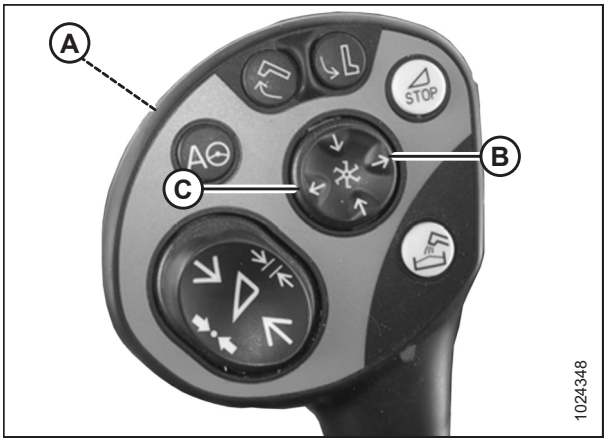

Рисунок 3.335: Ручка керування комбайнів CLAAS 500, 600 або 700

Комбайни John Deere:

John Deere S700. У комбайнах серії S700 може застосовуватися система нахилу деки похилої камери для регулювання поздовжнього положення похилої камери. Переведіть деку в середнє положення та скористайтеся системою нахилу MacDon для регулювання поздовжнього положення жатки.

ВАЖЛИВО:

Обладнання може бути пошкоджено в разі одночасного встановлення максимального нахилу деки й максимального нахилу жатки MacDon.

1. Щоб нахилити жатку вперед (збільшити кут), натисніть перемикач (A). Щоб нахилити жатку назад (зменшити кут), натисніть перемикач (B).

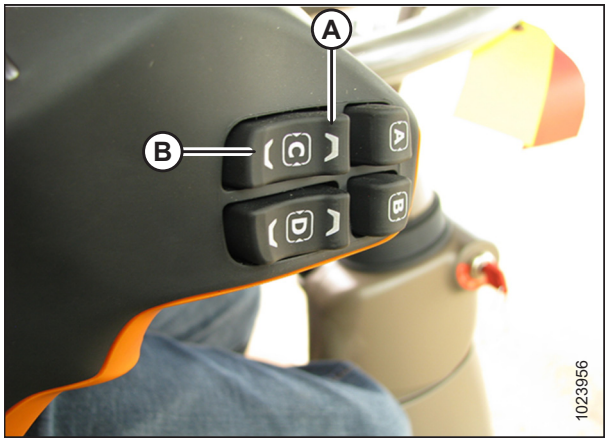

Рисунок 3.336: Елементи керування нахилом для регулювання поздовжнього положення похилої камери комбайна John Deere 700

John Deere (окрім серії S700). На інших комбайнах John Deere застосовується комбінація перемикачів поздовжнього положення мотовила на ручці керування й установленого на дилерському підприємстві допоміжного кулісного перемикача функцій поздовжнього положення мотовила та нахилу жатки.

1. Переведіть перемикач поздовжнього положення мотовила / нахилу жатки (A) на консолі в положення HEADER TILT (НАХИЛ ЖАТКИ).

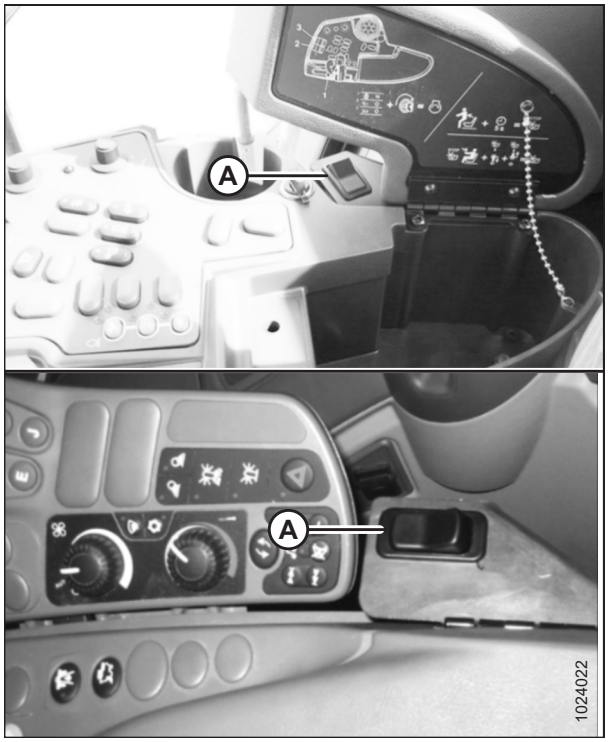

Рисунок 3.337: Консолі John Deere

2. Щоб нахилити жатку вперед (збільшити кут), натисніть перемикач (A). Щоб нахилити жатку назад (зменшити кут), натисніть перемикач (B).



Рисунок 3.338: Ручка керування John Deere

Комбайни New Holland:

На комбайнах New Holland використовуються перемикачі на ручці керування для регулювання центрального з'єднувального елемента та зміни кута жатки.

1. Утримуючи кнопку SHIFT (Перемістити) (A) зі зворотної сторони ручки керування, натисніть перемикач (B), щоб нахилити жатку вперед (більший кут), або перемикач (C), щоб нахилити жатку назад (менший кут).

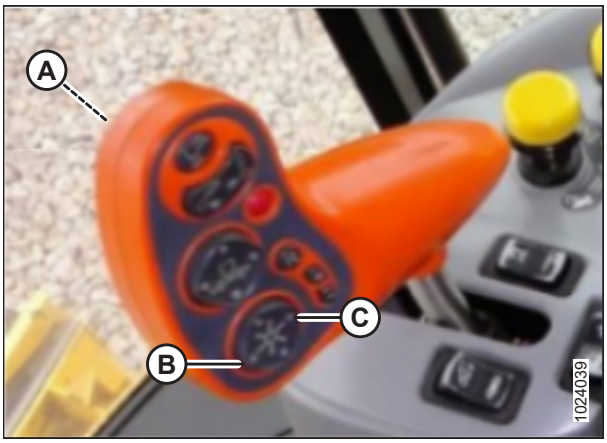

Рисунок 3.339: Контрольні елементи комбайнів New Holland CR/CX

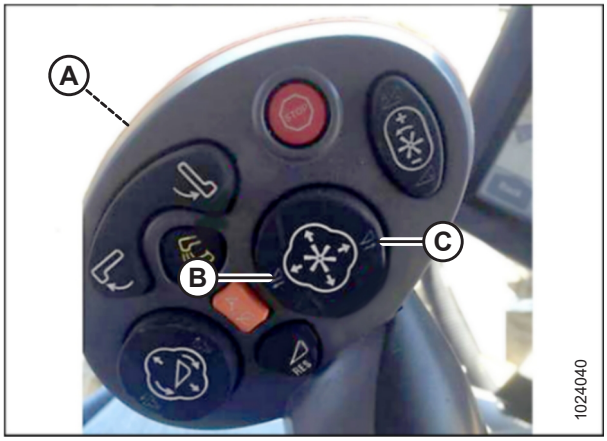

Рисунок 3.340: Контрольні елементи комбайнів New Holland CR/CX

Комбайни Rostselmash.

На комбайнах Rostselmash застосовується комбінація перемикачів поздовжнього положення мотовила на ручці керування й установленого на заводі допоміжного кулісного перемикача функцій поздовжнього положення мотовила та нахилу жатки на консолі керування комбайна.

1. Натисніть кнопку ON (Увімк.) (A) на консолі, щоб перевести елементи керування в режим HEADER TILT (Нахил жатки).
2. Щоб нахилити жатку вперед (більший кут), натисніть кнопку (B) на ручці керування. Щоб нахилити жатку вперед (менший кут), натисніть кнопку (C) на ручці керування.



Рисунок 3.341: Елементи керування Rostselmash

3.9.4 Копіювання контуру ґрунту жаткою

Система копіювання контуру ґрунту підтримує вагу жатки та зменшує тиск ножового бруса на ґрунт, спрощуючи огинання жаткою нерівностей рельєфу й швидке реагування на різкі зміни його контуру або перешкоди.

Для контролю копіювання контуру ґрунту жаткою призначений відповідний індикатор (A). Значення від 0 до 4 відображають тиск, з яким ножовий брус тисне на ґрунт, де 0 відповідає мінімуму, а 4 — максимуму. Ці значення також показують, де знаходиться жатка в діапазоні копіювання контуру ґрунту, де 0 — нижня межа діапазону копіювання контуру ґрунту, а 4 — верхня межа.

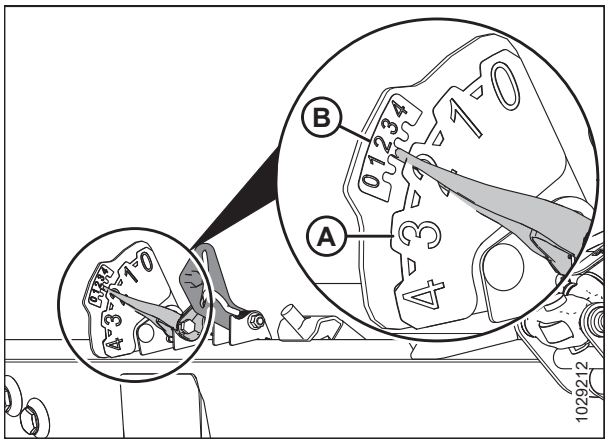

Рисунок 3.342: Індикатор копіювання контуру ґрунту — лівий бік

ВАЖЛИВО:

Індикатор ліворуч на модулі копіювання контуру ґрунту призначений для ідентифікації і налаштування режиму копіювання контуру ґрунту; індикатор праворуч призначений лише для налаштування режиму копіювання контуру ґрунту.

Максимальна сила визначається напруженням на регульованих пружинах модуля копіювання контуру ґрунту. Режим копіювання контуру ґрунту може змінюватися залежно від польових умов і стану культури та залежить від комплектації додаткового обладнання, установленого на жатці.

ПРИМІТКА:

Наклейка (B) у верхній частині індикатора системи копіювання контуру ґрунту використовується для перевірки та регулювання налаштувань модуля копіювання контуру ґрунту. Інструкції див. у розділі *Перевірка й регулювання копіювання контуру ґрунту жаткою, стор. 235*.

жатка FlexDraper® серії FD2 має найкращу продуктивність у нормальних умовах за мінімального тиску на ґрунт. Перед регулюванням модуля копіювання контуру ґрунту та балансу крила переконайтеся, що встановлено все додаткове й навісне обладнання.

1. Установіть режим копіювання контуру ґрунту зі зрізанням на рівні ґрунту, виконавши для цього наведені нижче дії.

   a. Переконайтеся, що блокування копіювання контуру ґрунту жаткою знято.
   Інструкції див. у розділі *Блокування/розблокування модуля копіювання контуру ґрунту жатки, стор. 247*.

   b. Використовуючи елементи керування жаткою комбайна, опускайте похилу камеру, доки індикатор копіювання контуру ґрунту (A) не вкаже на потрібне значення (тиску ножового бруса на ґрунт).
   Установіть на індикаторі копіювання контуру ґрунту значення 2 і за потреби відрегулюйте.

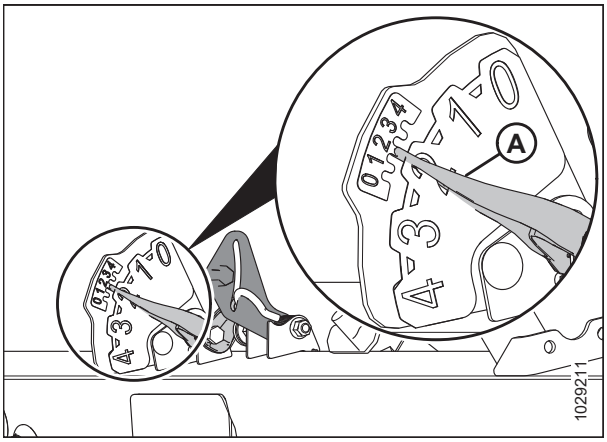

Рисунок 3.343: Зрізання на рівні ґрунту

2. Установіть режим копіювання контуру ґрунту зі зрізанням над рівнем ґрунту, виконавши для цього наведені нижче дії.

   a. Відрегулюйте колеса. Інструкції див. у розділі *3.9.1 Зрізання над рівнем ґрунту, стор. 204*.

   b. Запам’ятайте значення копіювання контуру ґрунту й підтримуйте його протягом роботи (не зважайте на незначні відхилення індикації).

Перевірка й регулювання копіювання контуру ґрунту жаткою

Жатку оснащено системою підвіски, яка дає змогу жатці адаптуватися до контуру ґрунту, компенсуючи зміни висоти над ґрунтом. Якщо модуль копіювання контуру ґрунту жаткою не встановлено належним чином, ножовий брус може проштовхувати бруд або залишити культури незрізаними. Якщо налаштування модуля копіювання контуру ґрунту незадовільне, його потрібно буде перевірити та відрегулювати.

ВАЖЛИВО:

НЕ використовуйте пружини модуля копіювання контуру ґрунту для вирівнювання жатки.

Під час регулювання модуля копіювання контуру ґрунту дотримуйтесь таких рекомендацій:

- Установіть модуль копіювання контуру ґрунту жаткою якомога легшим, але не настільки легким, щоб жатка відскакувала під час руху комбайна. Це допоможе запобігти поломці ножа, проштовхуванню бруду, налипанню землі на жатці у вологих умовах та надмірному зносу башмаків і захисних пластин ножового бруса.
- Щоб запобігти надмірному підстрибуванню та нерівномірному різанню жатки, коли модуль копіювання контуру ґрунту легкий, експлуатуйте комбайн на нижчій швидкості.
- Щоб обрізати культуру, коли жатка знаходиться над рівнем землі, використовуйте стабілізуючі або контурні колеса разом із модулем копіювання контуру ґрунту жаткою.
  Це дозволить мінімізувати підстрибування на кінцях жатки та допоможе відрегулювати висоту зрізання. Інструкції див. у *Регулювання стабілізуючих коліс, стор. 204*.

НЕБЕЗПЕЧНО

Переконайтеся, що в зоні проведення робіт відсутні сторонні особи.

НЕБЕЗПЕЧНО

Щоб запобігти шкоді здоров’ю або смерті через неочікуваний запуск машини, завжди вимикайте двигун і виймайте ключ із замка запалювання, перш ніж залишити сидіння оператора з будь-якої причини.

ПРИМІТКА:

Якщо після використання всіх доступних налаштувань не вдається досягти адекватного копіювання контуру ґрунту жаткою, змініть конфігурацію пружини модуля копіювання контуру ґрунту. Інструкції див. у *Зміна конфігурації пружини модуля копіювання контуру ґрунту — важелі модуля копіювання контуру ґрунту з двома отворами, стор. 242*.

Щоб перевірити й відрегулювати налаштування режиму копіювання контуру ґрунту, виконайте наведені нижче дії.

Попередні кроки

1. Зупиніть комбайн на рівній поверхні.
2. Переконайтеся, що жатку вирівняно відносно ґрунту. Якщо потрібно виконати регулювання:
   - Переконайтеся, що комбайн припарковано на рівній поверхні.
   - За наявності використовуйте поперечний нахил комбайна, щоб похила камера знаходилась на рівні із землею.
   - Якщо потрібне подальше регулювання, вимкніть двигун, вийміть ключ із замка запалювання та переконайтеся, що в шинах комбайна встановлено правильний тиск.

   ПРИМІТКА:

   Перед регулюванням модуля копіювання контуру ґрунту та балансу крила переконайтеся, що встановлено все додаткове й навісне обладнання.

   ПРИМІТКА:

   Спиртовий рівень (A) розташовано у верхній частині рами модуля копіювання контуру ґрунту. Жатку встановлено рівно, якщо бульбашка знаходиться в центрі спиртового рівня.

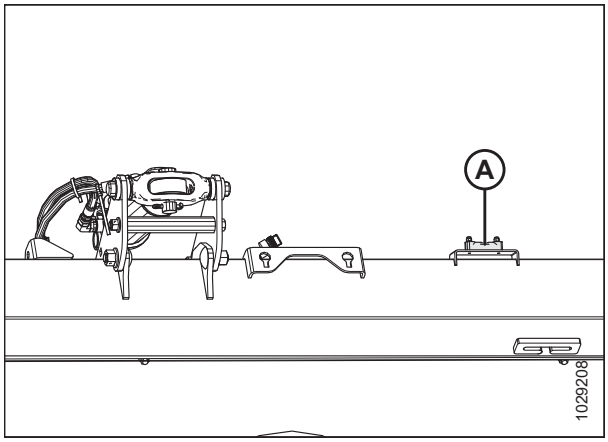

Рисунок 3.344: Рівень

3. Розташуйте жатку так, щоб ножовий брус знаходився на висоті 254–356 мм (10–14 дюймів) над землею.
4. Відрегулюйте поздовжнє положення мотовила так, щоб індикатор на лівому кронштейні (A) знаходився в положенні **6**.

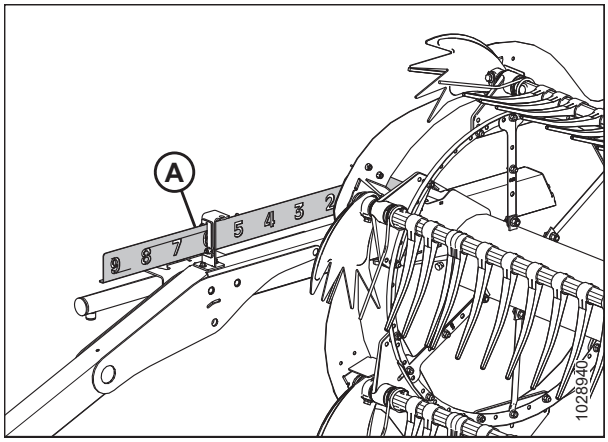

Рисунок 3.345: Поздовжнє положення

5. Відрегулюйте центральний з’єднувальний елемент (A) так, щоб індикатор (B) на шкалі перебував у положенні **D**.
6. Опустіть мотовило до кінця.
7. Якщо встановлені контурні колеса, підніміть їх.
8. Вимкніть двигун і витягніть ключ із замка запалювання.
9. Заблокуйте крила жатки. Інструкції див. у *Експлуатація в жорсткому режимі, стор. 250*.
10. Якщо встановлено стабілізуючі колеса, установіть їх у найвище робоче положення.

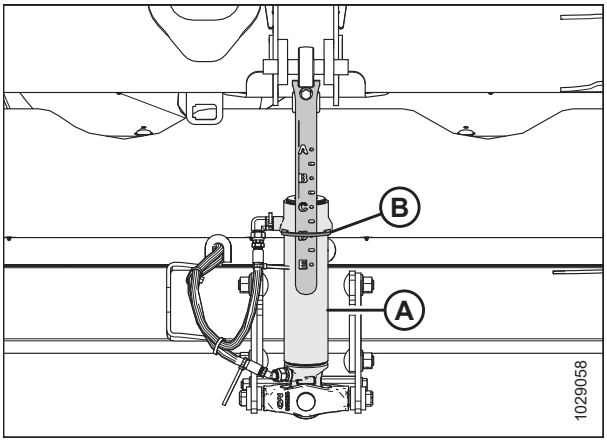

Рисунок 3.346: Центральний з’єднувальний елемент

11. Якщо вказівник (C) **НЕ** знаходиться на рівні **0** (D), відкрутіть гайку на болті (A) та обертайте пластину індикатора копіювання контуру ґрунту (B), поки вказівник не буде вирівняно з нульовою точкою (E). Затягніть гайку на болті (A).

    ПРИМІТКА:

    Після регулювання пластини індикатора необхідно перевірити межі напруги датчика копіювання контуру ґрунту.
12. Якщо індикатор копіювання контуру ґрунту відрегульовано, див. *3.10.1 Рекомендовані вихідні напруги датчиків для комбайнів, стор. 312*.

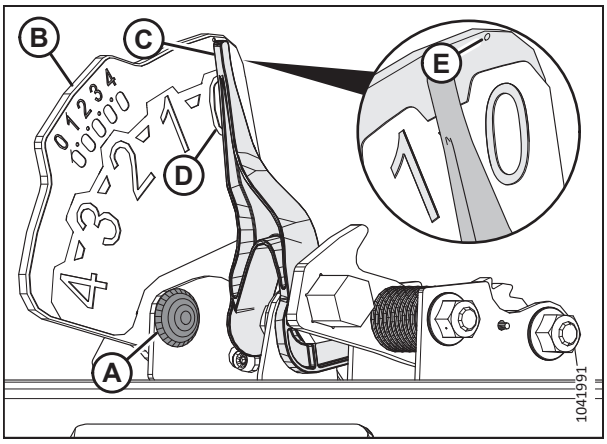

Рисунок 3.347: Індикатор копіювання контуру рунту

13. Вивільніть обидва механізми блокування копіювання контуру ґрунту жаткою. Для цього потягніть ручку блокування (A) у сторону від модуля копіювання контуру ґрунту, притисніть її вниз і переведіть у положення (B) UNLOCK (Розблоковано).

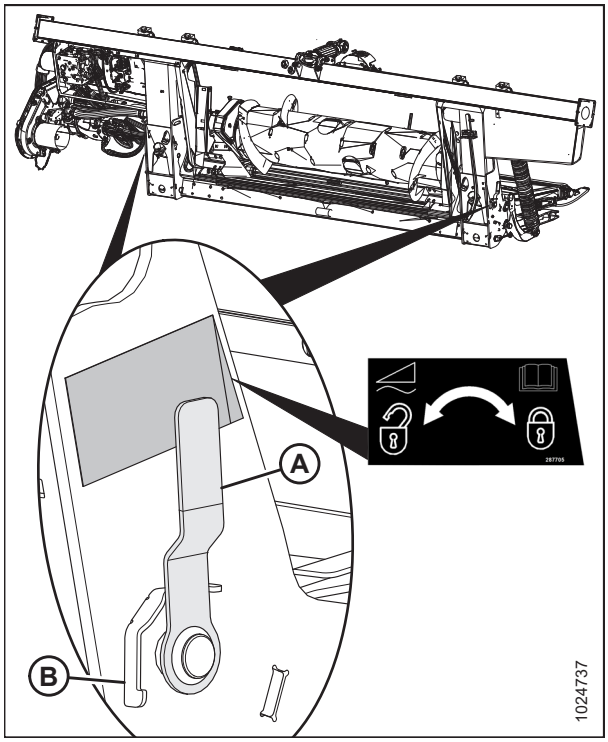

Рисунок 3.348: Механізм блокування копіювання контуру ґрунту жаткою в заблокованому положенні

14. Відкрийте лівий боковий щиток. Див. інструкції в розділі *Відкривання бокових щитків жатки, стор. 43*.

15. Зніміть шпильку (A), за допомогою якої багатофункціональний інструмент (B) кріпиться до кронштейна на лівому щитку зчеплення.

16. Зніміть багатофункціональний інструмент (B). Замініть шпильку.

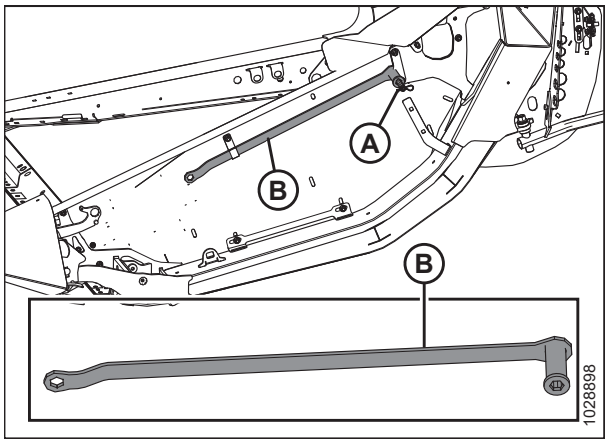

Рисунок 3.349: Розташування багатофункціонального інструмента

Установлення важелів налаштування модуля копіювання контуру ґрунту

17. З лівого боку модуля копіювання контуру ґрунту підніміть важіль налаштування модуля копіювання контуру ґрунту (A) вручну, щоб важіль не провисав.

    ПРИМІТКА:

    Деякі деталі видалено з рисунків для більшої наочності.

18. Повністю зафіксуйте плоский кінець багатофункціонального інструмента (B) на важелі налаштування модуля копіювання контуру ґрунту. Багатофункціональний інструмент має бути під кутом до передньої частини модуля копіювання контуру ґрунту.

19. Потягніть багатофункціональний інструмент (B) до задньої частини модуля копіювання контуру ґрунту, поки важіль налаштування модуля копіювання контуру ґрунту (A) не можна буде потягнути назад, і він не зафіксується на місці на останньому зубці (C) важеля.

20. Повторіть кроки *17, стор. 239*–*19, стор. 239*, щоб установити правий важіль регулювання тиску на ґрунт.

    ВАЖЛИВО:

    ПЕРЕД регулюванням модуля копіювання контуру ґрунту з обох боків жатки необхідно встановити як ліві, так і праві важелі налаштування модуля копіювання контуру ґрунту.

21. Вийміть багатофункціональний інструмент і відкладіть його в сторону.

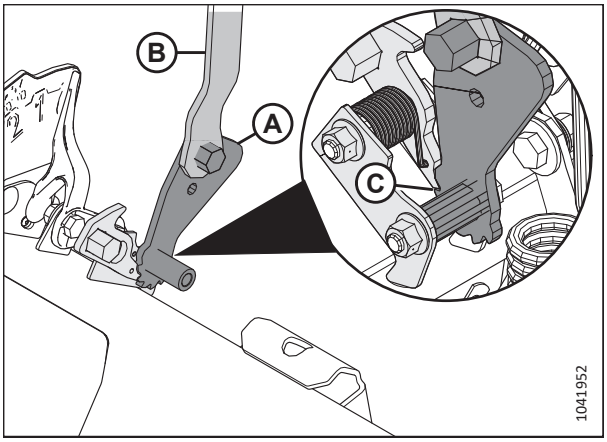

Рисунок 3.350: Багатофункціональний інструмент, з’єднаний із лівим вузлом модуля копіювання контуру ґрунту

Перевірка модуля копіювання контуру ґрунту

22. Установіть лівий модуль копіювання контуру ґрунту, натиснувши лівий кінець жатки вниз приблизно на 76 мм (3 дюйми). Дозвольте жатці піднятися. Повторіть цей крок принаймні три рази.

    ПРИМІТКА:

    Переміщення лівої частини жатки вгору та вниз гарантує, точність показників на лівому індикаторі.

23. Зліва від модуля копіювання контуру ґрунту перевірте верхню шкалу на індикаторі налаштування модуля копіювання контуру ґрунту (FSI) (B). Важіль (A) на індикаторі має вказувати на цифру 2.
    - Якщо важіль (A) на індикаторі (B) вказує на значення вище 2, то модуль копіювання контуру ґрунту занадто важкий.
    - Якщо важіль (A) на індикаторі (B) вказує на значення нижче 2, то модуль копіювання контуру ґрунту занадто легкий.

    ПРИМІТКА:

    Нижня група цифр вказує на висоту копіювання контуру ґрунту під час роботи жатки в полі.

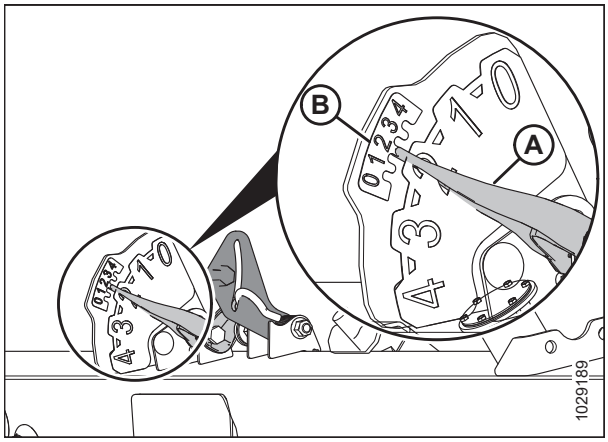

Рисунок 3.351: Налаштування лівого модуля копіювання контуру ґрунту й індикатор АННС

Регулювання модуля копіювання контуру ґрунту

24. З лівого боку модуля копіювання контуру ґрунту відкрутіть болти (C).
    Поверніть пружинні замки (B) так, щоб головки болтів (A) були доступні.

25. При необхідності збільште або зменште копіювання контуру ґрунту на лівій стороні модуля копіювання контуру ґрунту:
    - Щоб зробити жатку легшою (щоб збільшити копіювання контуру ґрунту), поверніть регулювальні болти (A) за годинниковою стрілкою.
    - Щоб зробити жатку важчою (щоб зменшити копіювання контуру ґрунту), поверніть регулювальні болти (A) проти годинникової стрілки.

    ПРИМІТКА:

    Відрегулюйте кожну пару болтів (A) на однакову величину.

26. Перевірте копіювання контуру ґрунту зліва ще раз. Для отримання інструкцій див. крок *22, стор. 239*.

27. Якщо налаштування копіювання контуру ґрунту незадовільне, повторіть кроки *25, стор. 240*–*26, стор. 240*.

28. Перевірте й відрегулюйте правий механізм копіювання контуру ґрунту. Інструкції наведено в кроках від *22, стор. 239* до *27, стор. 240*.

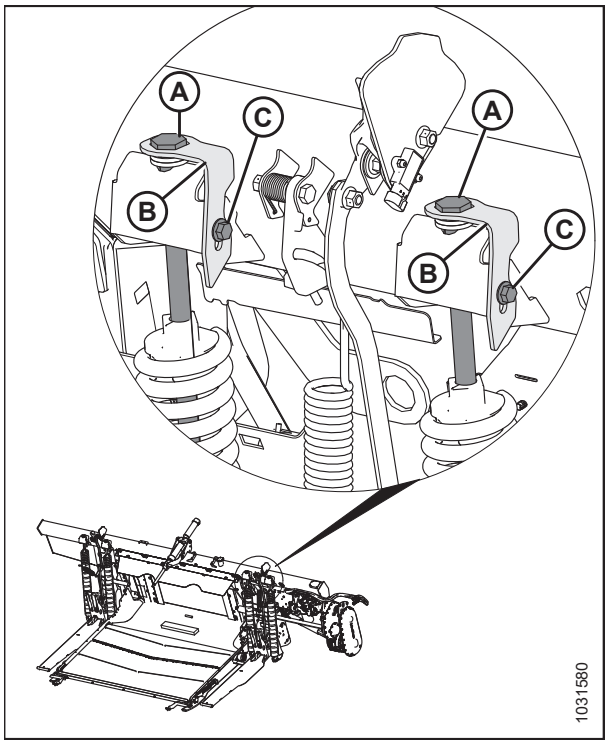

Рисунок 3.352: Регулювання лівого боку модуля копіювання контуру ґрунту

29. Перевірте копіювання контуру ґрунту з обох сторін жатки ще раз:

    a. Натисніть на жатку приблизно на 76 мм (3 дюйми), як показано на малюнку (1). Дозвольте жатці піднятися. Повторіть цей крок принаймні три рази.

    b. Переконайтеся, що кронштейн на індикаторі налаштування копіювання контуру ґрунту вказує на «2». За необхідності відрегулюйте модуль копіювання контуру ґрунту, повторивши кроки *25, стор. 240*–*26, стор. 240*.

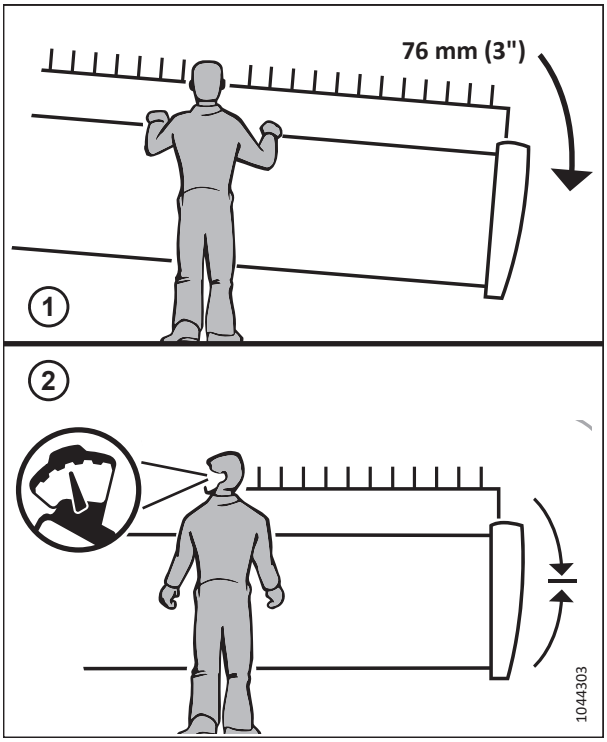

Рисунок 3.353: Перевірка копіювання контуру ґрунту

30. Зафіксуйте регулювальні болти (A) пружинними замками (B) з обох боків модуля копіювання контуру ґрунту. Переконайтеся, що головки болтів (A) увійшли в прорізи пружинних замків. Затягніть болти (C), зафіксувавши пружинні замки.

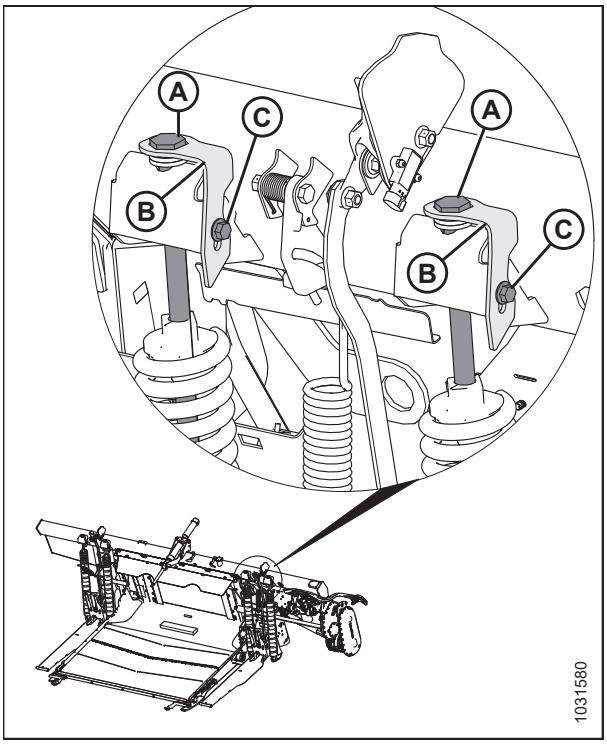

Рисунок 3.354: Регулювання лівого боку модуля копіювання контуру ґрунту

Розблокування важелів налаштування модуля копіювання контуру ґрунту

ПОПЕРЕДЖЕННЯ

Відпустіть важіль налаштування копіювання контуру ґрунту перед поновленням роботи.

31. Повністю зафіксуйте багатофункціональний інструмент (C) на засувці (B) і натисніть на неї вгору, щоб відпустити важіль налаштування копіювання контуру ґрунту (A).

32. Перевірте баланс крила. Для отримання інструкцій див. розділ *3.9.5 Перевірка й регулювання балансу крила, стор. 253*.

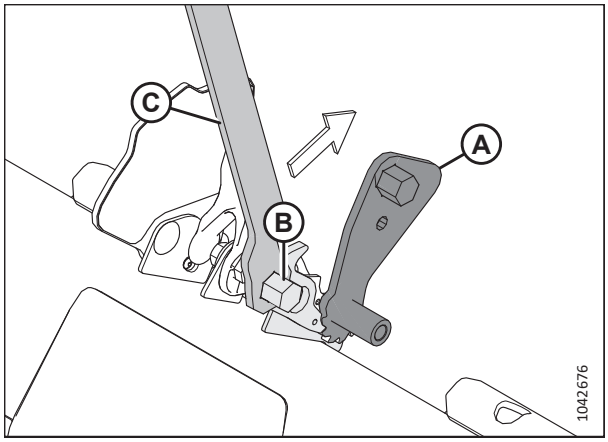

Рисунок 3.355: Багатофункціональний інструмент з лівою засувкою

Зміна конфігурації пружини модуля копіювання контуру ґрунту — важелі модуля копіювання контуру ґрунту з двома отворами

Конфігурація та розташування пружини модуля копіювання контуру ґрунту жаткою визначається вагою жатки.

НЕБЕЗПЕЧНО

Щоб запобігти травмам або смерті через неочікуваний запуск машини, завжди зупиняйте двигун і виймайте ключ із замка запалювання, перш ніж залишати сидіння оператора з будь-якої причини.

Якщо вага жатки змінилася (наприклад, через установлення додаткового обладнання), може знадобитися змінити конфігурацію пружини модуля копіювання контуру ґрунту (A) (одинарна пружина або подвійна пружина) або розташування [передній отвір важеля копіювання контуру ґрунту (B) або задній отвір (C)]. Щоб визначити відповідну конфігурацію пружини модуля копіювання контуру ґрунту та місце встановлення, необхідно розрахувати вагу жатки й додаткового обладнання. Для отримання інструкцій див. крок *1, стор. 243*.

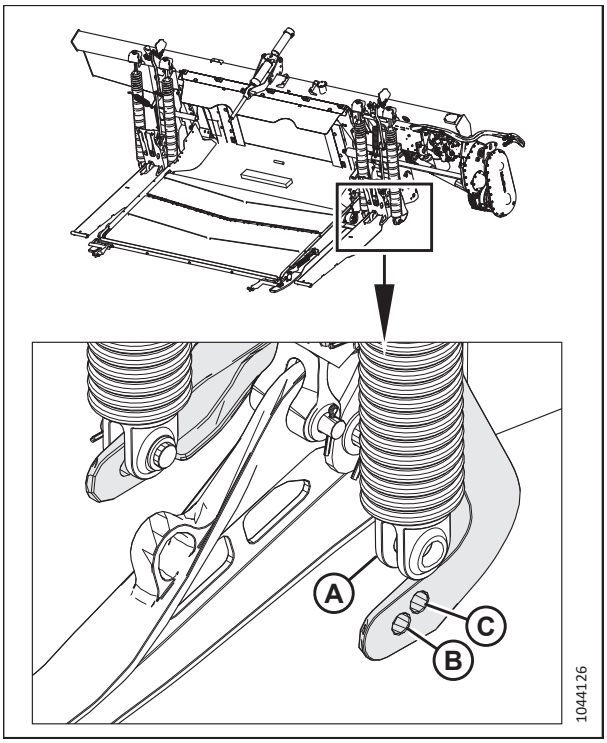

Рисунок 3.356: Пружина модуля копіювання контуру ґрунту від'єднана від важеля модуля копіювання контуру ґрунту

Визначення ваги жатки, конфігурації пружини та місця встановлення пружини

1. Відповідно до таблиці *3.19, стор. 243*,розрахуйте загальну масу жатки за формулою (A) + (B) + (C) + (D) = загальна маса жатки, де:
   - Базова вага жатки становить (A)
   - Вага розділювачів, якщо такі є, — (B)
   - Вага верхнього поперечного шнека (UCA), якщо встановлено, — (C)
   - Вага інших варіантів, якщо такі є, — (D)

   Приклад цього розрахунку див. у розділі *Приклад, стор. 245*.

Таблиця 3.19 Вага компонентів жатки

Категорія	Модель жатки	Конфігурація ножа	Конфігурація мотовила	Маса
(A) Базова вага жатки — виберіть один варіант	FD225	Одинарний	Будь-яка	Використовуйте задній отвір на важелі модуля копіювання контуру ґрунту.
	FD230	Одинарний	Будь-яка	2400 кг (5300 фунтів)
	FD235	Одинарний	Будь-яка	2600 кг (5750 фунтів)
	FD235	Подвійний	Будь-яка	2700 кг (5950 фунтів)
	FD240	Одинарний	Будь-яка	2800 кг (6150 фунтів)
	FD240	Подвійний	Будь-яка	2900 кг (6393 фунтів)

Таблиця 3.19 Вага компонентів жатки (продовження)

Категорія	Модель жатки	Конфігурація ножа	Конфігурація мотовила	Маса
	FD241	Подвійний	Будь-яка	Використовуйте передній отвір на важелі модуля копіювання контуру ґрунту.
	FD245	Подвійний	Будь-яка	3225 кг (7100 фунтів)
	FD250	Подвійний	Будь-яка	3400 кг (7500 фунтів)
	FD261	Подвійний	Будь-яка	3800 кг (8378 фунтів)
(B) Розділювачі — виберіть не більше одного варіанта	**Установлено опцію розділювача**			20 кг (50 фунтів)
	Прутки розділювача для косіння рису			
	Розділювачі культур у відсіку для копіювання контуру ґрунту			91 кг (200 фунтів)
	Вертикальні ножі			185 кг (407 фунтів)[58]
(C) Верхній поперечний шнек (UCA) — якщо на жатку встановлено UCA, виберіть один варіант[59]	**Установлено опцію UCA**			142 кг (312 фунтів)
	FD230 два компоненти			
	FD235 два компоненти			156 кг (343 фунти)
	FD240 три компоненти			168 кг (370 фунтів)
	FD245 три компоненти			191 кг (420 фунтів)
	FD250 три компоненти			212 кг (468 фунтів)
	FD261 три компоненти			256 кг (564 фунти)
(D) Інші параметри — додайте будь-які встановлені варіанти	**Установлений варіант**			360 кг (800 фунтів)
	Транспортні колеса			
	Контурні колеса			205 кг (450 фунтів)
	Стабілізуючі колеса			160 кг (350 фунтів)

58. Вага включає гідравлічний пакет для FD250.
59. Додайте 24,5 кг (54 фунти) для гідравлічної сантехніки, якщо її було встановлено окремо.

Приклад

Приклад розрахунку ваги жатки для жатки FlexDraper® серії FD235 з одинарним ножем і подвійним мотовилом, без UCA, без варіантів:

Базова вага жатки (A) = 2600 кг (5750 фунтів)

Вага вертикальних ножів (B) = (70 кг (150 фунтів)

Вага UCA (C) = 0 кг (0 фунтів)

Вага варіантів (D) = 0 кг (0 фунтів)

Загальна вага жатки = (A) + (B) + (C) + (D) = 2670 кг (5900 фунтів)

2. Використовуючи загальну масу жатки, розраховану під час попереднього кроку, див. *3.20, стор. 245*, щоб визначити, у якому діапазоні ваги знаходиться жатка, і яка конфігурація пружини модуля копіювання контуру ґрунту найкраще підходить для жатки.

   ПРИМІТКА:

   Як правило, для більш важких жаток потрібні пружини модуля копіювання контуру ґрунту, розміщені в передньому отворі важеля модуля копіювання контуру ґрунту, а більш легкі жатки будуть використовувати задній отвір. Деякі жатки матимуть лише одну можливу конфігурацію пружини модуля копіювання контуру ґрунту.

Таблиця 3.20 Місце встановлення пружини копіювання контуру ґрунту на важелі копіювання контуру ґрунту

Модель жатки	Діапазон ваги (легкі)	Отвір важеля модуля копіювання контуру ґрунту	Діапазон ваги (важкі)	Отвір важеля модуля копіювання контуру ґрунту	Конфігурація пружини Див. Таблицю *3.21, стор. 246*
Конфігурація ножа: Одинарний **Конфігурація мотовила: Будь-яка**					
FD225	Використовуйте задній отвір на важелі модуля копіювання контуру ґрунту				1
FD230	2400–2675 кг (5300–5900 фунтів)	Ззаду	2676–3215 кг (5901–7100 фунтів)	Спереду	1
FD235	2600–3050 кг (5750–6700 фунтів)	Ззаду	3051–3415 кг (6701–7550 фунтів)	Спереду	3
Конфігурація ножа: Одинарний **Конфігурація мотовила: Подвійне**					
FD240	2800–3200 кг (6150–7000 фунтів)	Ззаду	3201–3615 кг (7001–7950 фунтів)	Спереду	3
Конфігурація ножа: Одинарний **Конфігурація мотовила: Потрійне**					
FD240	2900–3400 кг (6393–7496 фунтів)	Ззаду	3401–3700 кг (7497–8157 фунтів)	Спереду	4
Конфігурація ножа: Подвійний **Конфігурація мотовила: Будь-яка**					
FD235	2700–3150 кг (5950–6900 фунтів)	Ззаду	3151–3515 кг (6901–7750 фунтів)	Спереду	2
FD241	Використовуйте задній отвір на важелі модуля копіювання контуру ґрунту				4
FD245	3225–3475 кг (7100–7650 фунтів)	Ззаду	3476–4050 кг (7651–8900 фунтів)	Спереду	4

Таблиця 3.20 Місце встановлення пружини копіювання контуру ґрунту на важелі копіювання контуру ґрунту (продовження)

Модель жатки	Діапазон ваги (легкі)	Отвір важеля модуля копіювання контуру ґрунту	Діапазон ваги (важкі)	Отвір важеля модуля копіювання контуру ґрунту	Конфігурація пружини Див. Таблицю *3.21, стор. 246*
FD250	3400–3800 кг (7496–8378 фунтів)	Ззаду	3801–4215 кг (8380–9300 фунтів)	Спереду	5
Конфігурація ножа: Подвійний **Конфігурація мотовила: Подвійне**					
FD240	2900–3400 кг (6393–7496 фунтів)	Ззаду	3401–3700 кг (7497–8157 фунтів)	Спереду	4
Конфігурація ножа: Подвійне **Конфігурація мотовила: Потрійне**					
FD240	3000–3400 кг (6614–7496 фунтів)	Ззаду	3401–3800 кг (7497–8378 фунтів)	Спереду	4
FD261	3800 кг (8378 фунтів)	Ззаду	3801–4215 кг (8380–9300 фунтів)	Спереду	5

Таблиця 3.21 Конфігурація пружин системи копіювання контуру ґрунту

Конфігурація пружин системи копіювання контуру ґрунту				
Конфігурація «S» = одинарна пружина (MD #308878) «D» = подвійна пружина (MD #308879)	**Зовнішня ліва сторона**	**Внутрішня ліва сторона**	**Внутрішня права сторона**	**Зовнішня права сторона**
1 — SSSS	Одинарна	Одинарна	Одинарна	Одинарна
2 — SSSD	Одинарна	Одинарна	Одинарна	Подвійна
3 — DSSS	Подвійна	Одинарна	Одинарна	Одинарна
4 — DSSD	Подвійна	Одинарна	Одинарна	Подвійна
5 — DSDD	Подвійна	Одинарна	Подвійна	Подвійна

3. Якщо пружини системи копіювання контуру ґрунту потрібно перемістити в інший отвір важеля копіювання контуру ґрунту, або їх потрібно замінити, зверніться до дилера.

Блокування/розблокування модуля копіювання контуру ґрунту жатки

Для блокування й розблокування системи копіювання контуру ґрунту жаткою передбачено два відповідних механізми — по одному з кожної сторони модуля копіювання контуру ґрунту.

НЕБЕЗПЕЧНО

Щоб запобігти тілесним ушкодженням або смерті через неочікуваний запуск машини, завжди вимикайте двигун і виймайте ключ із замка запалювання перед регулюванням машини.

ВАЖЛИВО:

Під час транспортування жатки з приєднаним модулем копіювання контуру ґрунту має бути встановлено механізми блокування копіювання контуру ґрунту, щоб не допустити переміщення модуля копіювання контуру ґрунту відносно жатки. Механізми блокування копіювання контуру ґрунту також потрібно закрити під час від'єднання обладнання від комбайна, щоб модуль копіювання контуру ґрунту можна було вивільнити з похилої камери.

1. Вимкніть двигун і витягніть ключ із замка запалювання.
2. Щоб відкрити механізми блокування копіювання контуру ґрунту, потягніть ручку блокування (A) у положення (B). У цьому положенні блокування жатки знято й вона може рухатися відносно модуля копіювання контуру ґрунту.
3. Щоб закрити механізми блокування копіювання контуру ґрунту, переведіть ручку замка (A) у положення (C). У цьому положенні жатка не може рухатися відносно модуля копіювання контуру ґрунту.

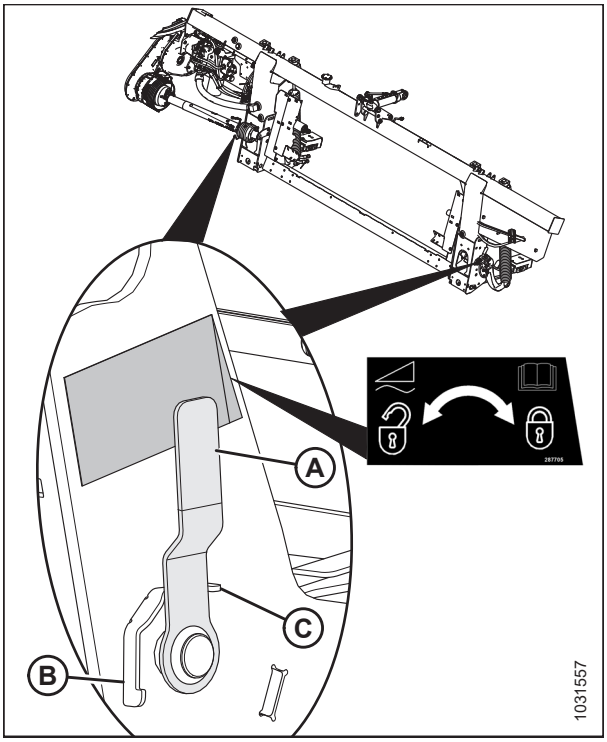

Рисунок 3.357: Механізм блокування копіювання контуру ґрунту в заблокованому положенні

Експлуатація в гнучкому режимі

Жатка розрахована на роботу з опущеним на землю ножовим брусом. Три секції рухаються незалежно, повторюючи контури ґрунту. Коли крила розблоковані, вони можуть вільно рухатися вгору та вниз.

НЕБЕЗПЕЧНО

Щоб запобігти тілесним ушкодженням або смерті через неочікуваний запуск машини, завжди вимикайте двигун і виймайте ключ із замка запалювання перед регулюванням машини.

1. Вимкніть двигун і витягніть ключ із замка запалювання.
2. Щоб розблокувати крило, перемістіть ручку пружини (A) у нижній паз. Буде чути звук розблокування.
3. Якщо механізм замка не вийшов із зачеплення, пересуньте крило, піднявши й опустивши жатку, змінивши кут жатки або продовживши рух комбайна до розчеплення.
4. Якщо фіксатор усе ще розблоковується, перейдіть до наступного кроку.

   ПРИМІТКА:

   Якщо фіксатор крила важко від'єднати, коли жатка знаходиться в нейтральному положенні, може знадобитися регулювання балансу крила.

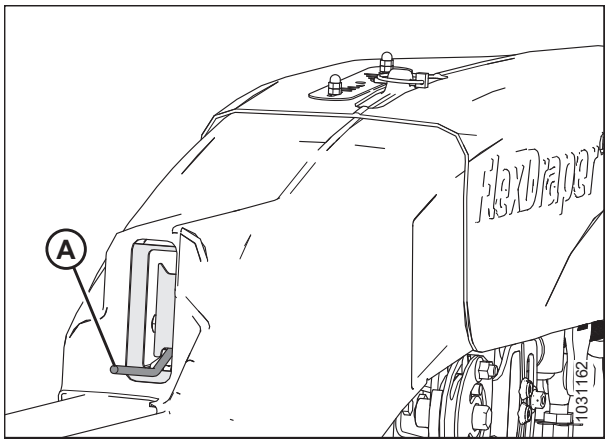

Рисунок 3.358: Крило в розблокованому положенні

5. Відкрийте лівий боковий щиток. Див. інструкції в розділі *Відкривання бокових щитків жатки, стор. 43*.
6. Вийміть шпильку (A), що кріпить багатофункціональний інструмент до кронштейна на лівому щитку зчеплення.
7. Вийміть багатофункціональний інструмент (B). Установіть шпильку на кронштейн.

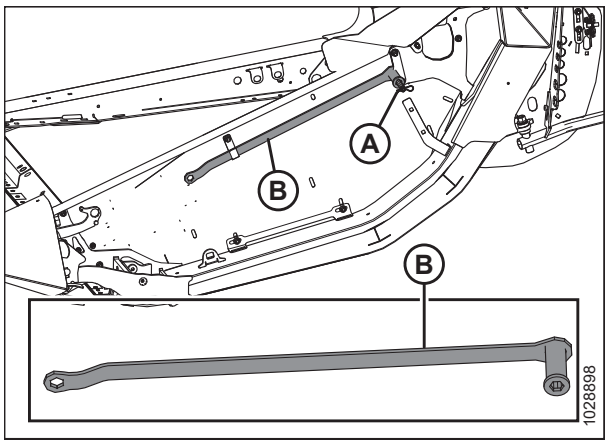

Рисунок 3.359: Лівий щиток зчеплення

8. Приєднайте гнучкий кабель перевірки (A) до замка гнучкого кабелю перевірки (B).

   ПРИМІТКА:

   Частини на ілюстрації зроблені прозорими для наочності.

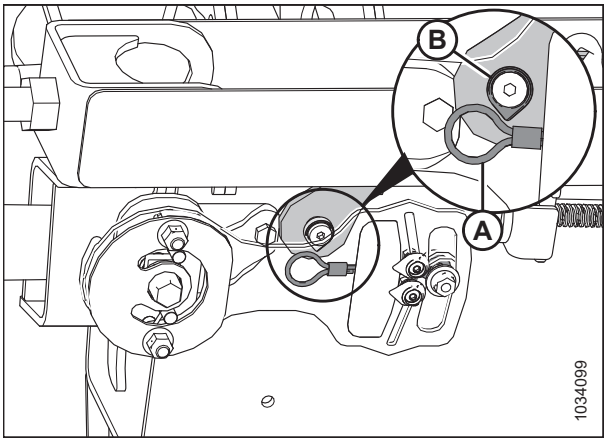

Рисунок 3.360: Фіксування гнучкого обмежувального троса — лівий бік

9. Користуючись багатофункціональним інструментом (A) на пластині (B), переміщуйте крило вгору та вниз, доки замок не розчепиться.

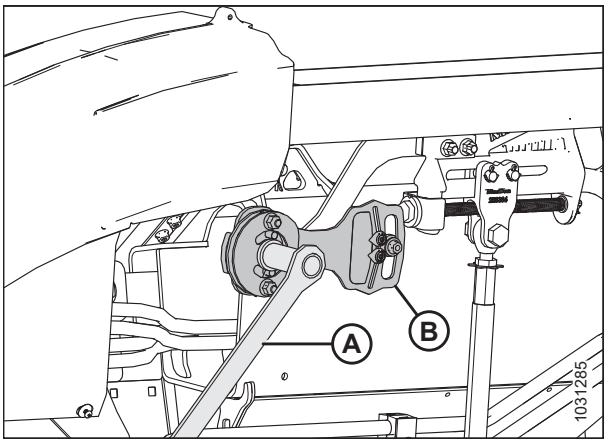

Рисунок 3.361: Замок крила в розблокованому положенні

10. Від'єднайте гнучкий кабель перевірки (A) від замка гнучкого кабелю перевірки (B).

    ПРИМІТКА:

    Частини на ілюстрації зроблені прозорими для наочності.

11. Покладіть багатофункціональний інструмент (A) у місце для зберігання. Повторно встановіть кришку з'єднувального механізму.

12. За потреби виконайте балансування крила. Див. інструкції в розділі *3.9.5 Перевірка й регулювання балансу крила, стор. 253*.

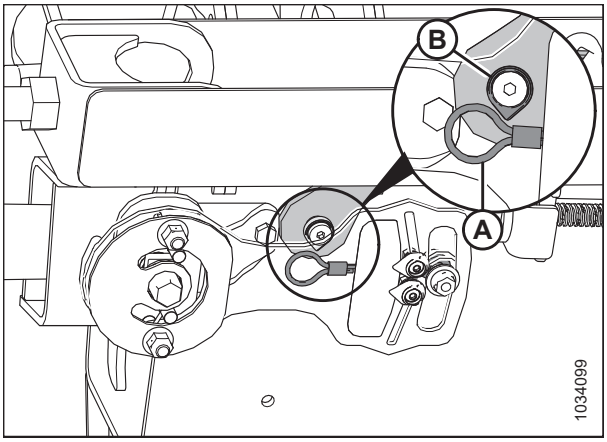

Рисунок 3.362: Фіксування гнучкого обмежувального троса — лівий бік

ПРИМІТКА:

Коли жатка прикріплена до комбайна, а його крила заблоковані та вирівняні з декою полотняного транспортера, штифт із кільцем (A) має вказувати на центр індикатора (B).
Якщо штифт із кільцем (A) **НЕ** вказує на центр індикатора (B) в цих умовах, відкалібруйте індикатор, послабивши болти (C) і відрегулювавши положення індикатора. Індикатор має рухатися при згинанні крила. Якщо індикатор застряг на будь-якому кінці діапазону, див. *3.9.5 Перевірка й регулювання балансу крила, стор. 253* і *Перевірка й регулювання копіювання контуру ґрунту жаткою, стор. 235*.

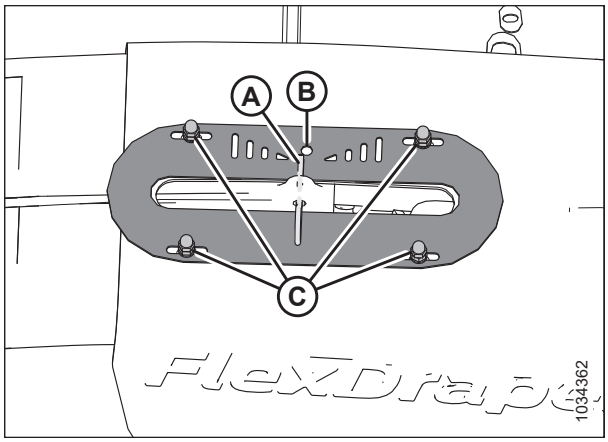

Рисунок 3.363: Індикатор руху крила на верхній частині кришки з'єднувального механізму — зображено лівий бік

13. Закрийте лівий боковий щиток. Див. інструкції в розділі *Закривання бокових щитків жатки, стор. 44*.

Експлуатація в жорсткому режимі

Жатка розрахована на роботу з опущеним на землю ножовим брусом. Блокування крил забезпечує можливість експлуатації жатки в жорсткому режимі з прямим розташуванням ножового бруса. Коли три секції жатки заблоковані, ножовий брус перебуває в жорсткому режимі й рухається вгору та вниз одночасно.

Блокування крил здійснюється наведеним нижче чином.

1. Щоб заблокувати крило, перемістіть ручку пружини (A) у верхній паз. Буде чути звук фіксації.
2. Якщо механізм замка не входить у зачеплення, пересуньте крило, піднявши й опустивши жатку, змінивши кут жатки або продовживши рух комбайна до зачеплення.
3. Якщо фіксатор усе ще не блокується, перейдіть до наступного кроку.
4. Зніміть гнучку кришку з'єднувального механізму. Див. інструкції в розділі *Зняття внутрішніх кришок гнучкого з'єднувального механізму, стор. 54*.

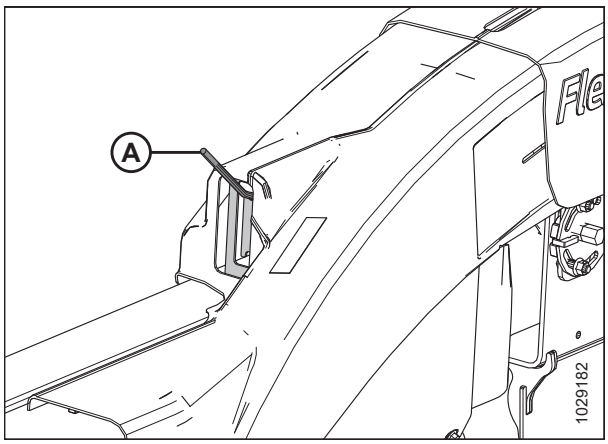

Рисунок 3.364: Крило в заблокованому положенні

5. Відкрийте лівий боковий щиток. Див. інструкції в розділі *Відкривання бокових щитків жатки, стор. 43*.
6. Зніміть шпильку (A), за допомогою якої багатофункціональний інструмент кріпиться до кронштейна з тримачем інструмента на лівому щитку зчеплення.
7. Вийміть багатофункціональний інструмент (B) з місця зберігання. Установіть шпильку на кронштейн.

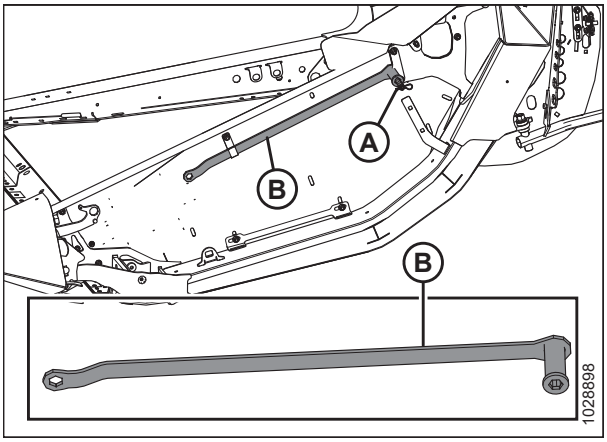

Рисунок 3.365: Лівий щиток зчеплення

8. Користуючись багатофункціональним інструментом (A) на пластині (B), переміщуйте крило вгору та вниз, доки замок не зчепиться.
9. Покладіть багатофункціональний інструмент (A) у місце для зберігання.
10. Повторно встановіть гнучку кришку з'єднувального механізму. Див. інструкції в розділі *Установлення внутрішніх кришок гнучкого з'єднувального механізму, стор. 55*.

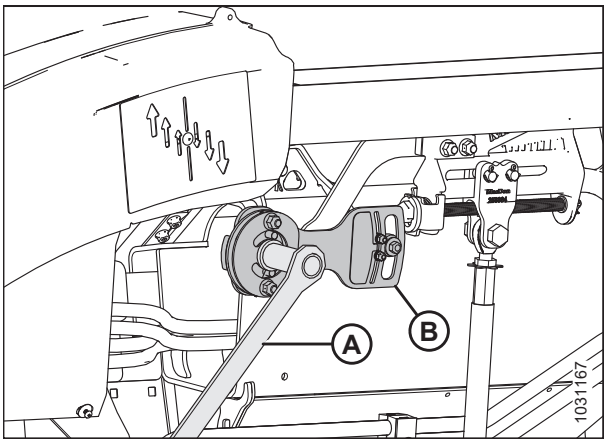

Рисунок 3.366: Крило в заблокованому положенні

Зняття гнучкого обмежувача вигину

Зняття гнучкого обмежувача вигину збільшує ступінь згинання крил жатки. Гнучкий обмежувач вигину можна зняти, щоб покращити здатність жатки адаптуватися до змін висоти рельєфу та/або при збиранні високих культур, як-от зернові та ріпак.

НЕБЕЗПЕЧНО

Переконайтеся, що в зоні проведення робіт відсутні сторонні особи.

НЕБЕЗПЕЧНО

Щоб запобігти тілесним ушкодженням або смерті внаслідок неочікуваного запуску чи падіння піднятої машини, обов'язково зупиняйте двигун і виймайте ключ із замка запалювання, перш ніж залишити місце оператора, а також установлюйте запобіжні упори перед виконанням будь-яких робіт під машиною.

1. Зупиніть комбайн на рівній поверхні.
2. Заблокуйте крила жатки. Інструкції див. у *Експлуатація в жорсткому режимі, стор. 250*.
3. Повністю висуньте гідравлічний центральний з'єднувальний елемент.
4. Опустіть жатку.

5. Вимкніть двигун і витягніть ключ із замка запалювання.
6. Викрутіть два болти (A).
7. Зніміть пластину гнучкого обмежувача верхнього вигину (B).
8. Зберігайте болти (A) та гнучкий обмежувач вигину (B) у чохлі для зберігання.
9. Повторіть кроки *6, стор. 252*–*8, стор. 252*, щоб зняти гнучкий обмежувач вигину та кріплення з іншого боку модуля копіювання контуру ґрунту.
10. Відрегулюйте зазор пальця мотовила. Інструкції див. у розділі *4.13.1 Зазор між мотовилом і ножовим брусом, стор. 732*.

    ВАЖЛИВО:

    Щоб запобігти відрізанню пальців мотовила ножовим брусом, коли крила згинаються, відрегулюйте зазор між мотовилом і ножовим брусом.

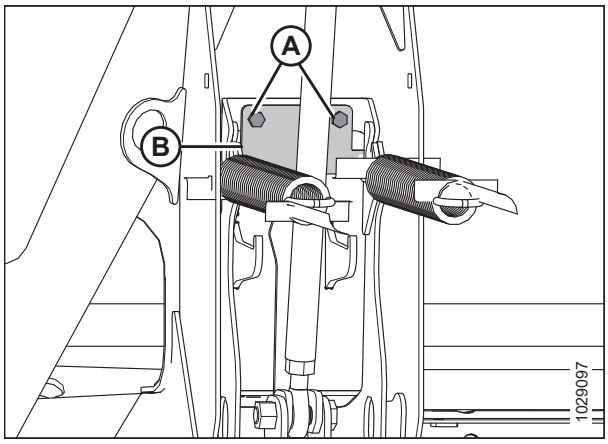

Рисунок 3.367: Пластина гнучкого обмежувача верхнього вигину

Установлення гнучкого обмежувача вигину

Гнучкий обмежувач вигину обмежує здатність жатки вигинатися, дозволяючи мотовилу знаходитися дуже близько до ножового бруса. Тісний зв'язок між мотовилом і ножовим брусом ідеально підходить для збору коротких культур, як-от сочевиця, горох або короткі соєві боби.

НЕБЕЗПЕЧНО

Переконайтеся, що в зоні проведення робіт відсутні сторонні особи.

НЕБЕЗПЕЧНО

Щоб запобігти тілесним ушкодженням або смерті внаслідок неочікуваного запуску чи падіння піднятої машини, обов'язково зупиняйте двигун і виймайте ключ із замка запалювання, перш ніж залишити місце оператора, а також установлюйте запобіжні упори перед виконанням будь-яких робіт під машиною.

1. Зупиніть комбайн на рівній поверхні.
2. Заблокуйте крила жатки. Інструкції див. у *Експлуатація в жорсткому режимі, стор. 250*.
3. Опустіть жатку.
4. Повністю висуньте гідравлічний центральний з'єднувальний елемент.
5. Вимкніть двигун і витягніть ключ із замка запалювання.
6. Витягніть дві пластини гнучкого обмежувача вигину та кріплення з чохла для ручного зберігання жатки.

7. З лівого боку жатки встановіть гнучкий обмежувач вигину (B), як показано на малюнку.
8. Закріпіть обмежувач двома болтами (A).
9. Повторіть два попередні кроки, щоб установити гнучкий обмежувач вигину та кріплення з правого боку модуля копіювання контуру ґрунту.
10. Відрегулюйте зазор пальця мотовила. Інструкції та специфікації див. у розділі *Регулювання зазора між мотовилом і ножовим брусом, стор. 735*.

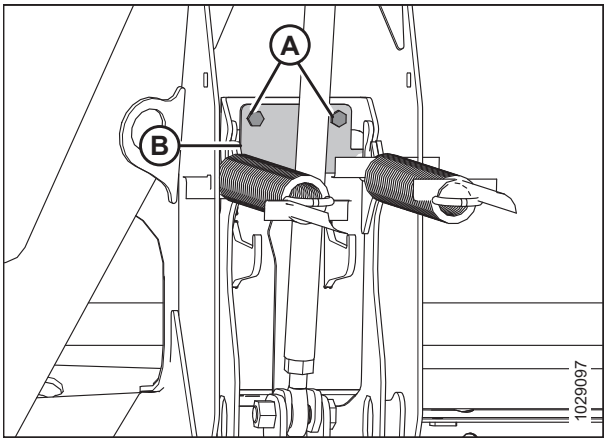

Рисунок 3.368: Пластина гнучкого обмежувача верхнього вигину

3.9.5 Перевірка й регулювання балансу крила

Баланс крила є критичним фактором для забезпечення того, щоб жатка точно копіювала контури ґрунту. Якщо вибрати занадто низький тиск на ґрунт, крила розгойдуватимуться або перестануть слідувати за рельєфом, залишаючи нескошену культуру. Якщо вибрати занадто високий тиск на ґрунт, кінець жатки буде закопуватися в землю.

НЕБЕЗПЕЧНО

Переконайтеся, що в зоні проведення робіт відсутні сторонні особи.

НЕБЕЗПЕЧНО

Щоб запобігти тілесним ушкодженням або смерті через неочікуваний запуск машини, завжди вимикайте двигун і виймайте ключ із замка запалювання перед регулюванням машини.

ВАЖЛИВО:

Переконайтеся, що модуль копіювання контуру ґрунту жаткою налаштовано належним чином для точних показань балансу крила. Інструкції див. у розділі *Перевірка й регулювання копіювання контуру ґрунту жаткою, стор. 235*. Перед виконанням будь-яких регулювань модуль копіювання контуру ґрунту має бути розташовано горизонтально.

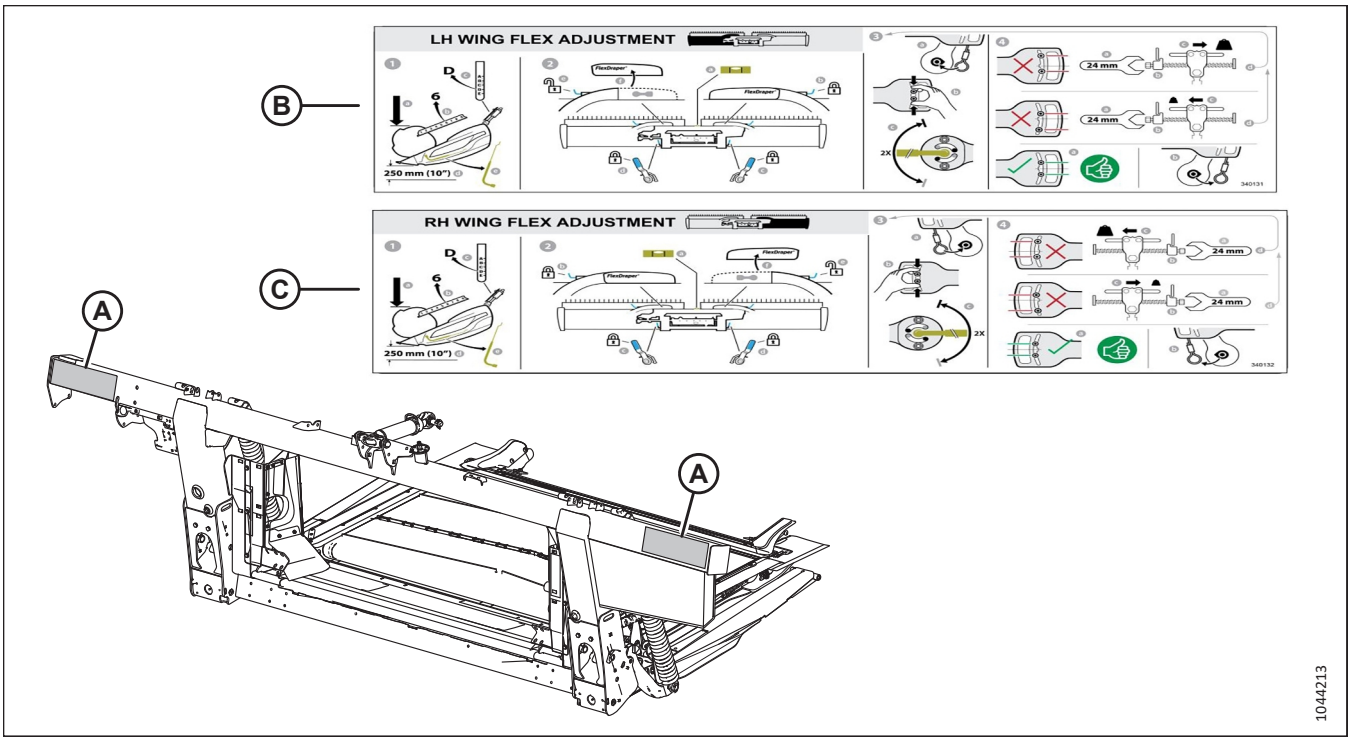

Рисунок 3.369: Розташування наклейки — регулювання крила (B) та регулювання правого крила (C)

ПРИМІТКА:

Ця процедура підсумована на наклейках (B) та (C) для регулювання лівого та правого крила на місцях (A).

ПРИМІТКА:

Крила жатки вважаються збалансованими, коли для переміщення крила вгору або вниз потрібно докласти однакове зусилля.

Якщо крила жатки знаходяться у формі посмішки (A) або у вигнутому положенні (B), а в жатці відсутні культури або ґрунт, відрегулюйте баланс крила.

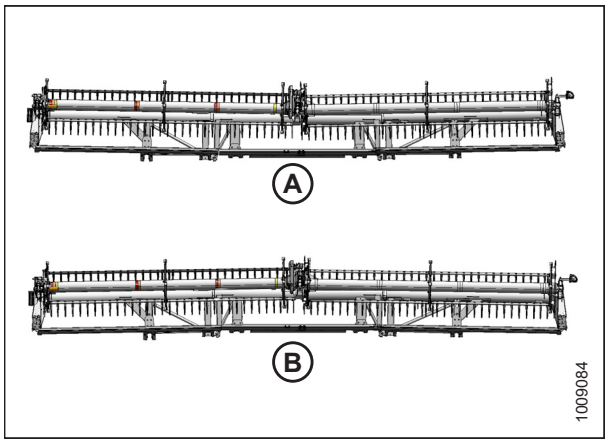

Рисунок 3.370: Розбалансування крила

1. Зупиніть комбайн на рівній поверхні.
2. Відрегулюйте поздовжнє положення мотовила так, щоб індикатор на лівому кронштейні (A) знаходився в положенні **6**.
3. Опустіть мотовило до кінця.

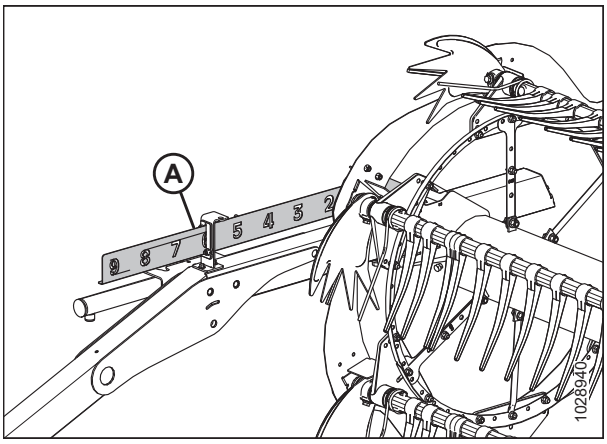

Рисунок 3.371: Поздовжнє положення

4. Відрегулюйте центральний з’єднувальний елемент (A) так, щоб індикатор (B) на шкалі перебував у положенні **D**.
5. Якщо на жатку встановлено транспортні, стабілізуючі або контурні колеса, установіть їх у найвище положення.
6. Розташуйте жатку так, щоб ножовий брус знаходився на висоті 254–356 мм (10–14 дюймів) над землею.

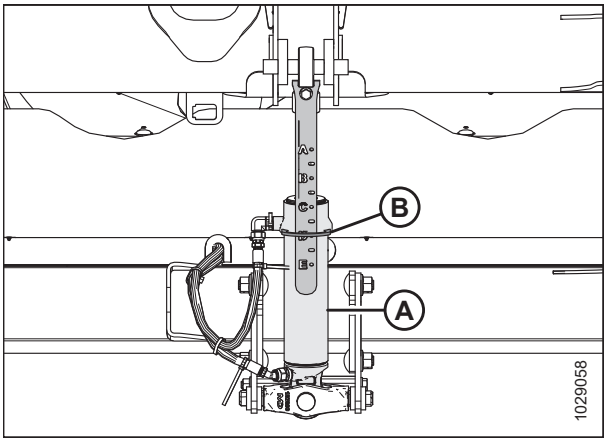

Рисунок 3.372: Центральний з’єднувальний елемент

7. Переконайтеся, що жатку вирівняно відносно ґрунту. Якщо потрібно виконати регулювання:
   - Переконайтеся, що комбайн припарковано на рівній поверхні.
   - За наявності використовуйте поперечний нахил комбайна, щоб похила камера знаходилась на рівні із землею.
   - Якщо потрібне подальше регулювання, вимкніть двигун, вийміть ключ із замка запалювання та переконайтеся, що в шинах комбайна встановлено правильний тиск.

   ПРИМІТКА:

   Перед регулюванням модуля копіювання контуру ґрунту та балансу крила переконайтеся, що встановлено все додаткове й навісне обладнання.

   ПРИМІТКА:

   Спиртовий рівень (A) розташовано у верхній частині рами модуля копіювання контуру ґрунту. Жатку встановлено рівно, якщо бульбашка знаходиться в центрі спиртового рівня.

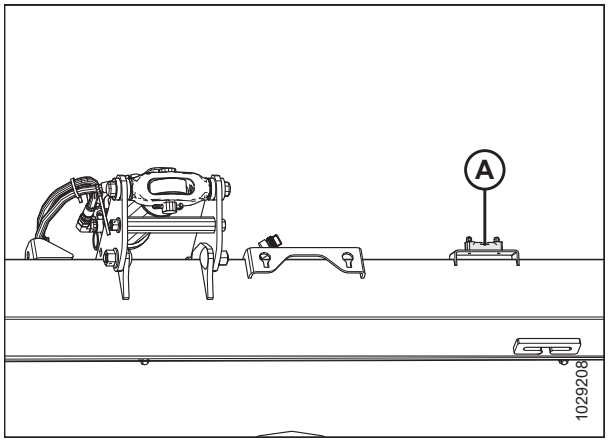

Рисунок 3.373: Рівень

8. Вимкніть двигун і витягніть ключ із замка запалювання.
9. Зніміть кришку з’єднувального механізму. Див. інструкції в розділі *Зняття внутрішніх кришок гнучкого з’єднувального механізму, стор. 54*.
10. Приєднайте гнучкий кабель перевірки (A) до замка гнучкого кабелю перевірки (B).

    ПРИМІТКА:

    Деякі частини були зроблені прозорими на ілюстрації, щоб краще показати фіксатор кабелю.
11. Відкрийте лівий боковий щиток жатки. Див. інструкції в розділі *Відкривання бокових щитків жатки, стор. 43*.

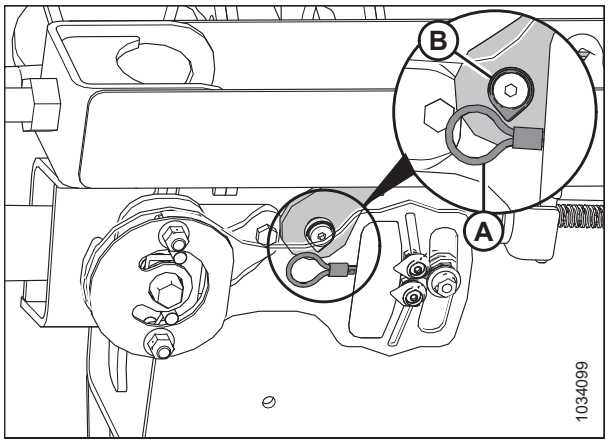

Рисунок 3.374: Лівий фіксатор гнучкого кабелю перевірки

12. Вийміть шпильку (A), що кріпить багатофункціональний інструмент до кронштейна на лівому щитку зчеплення.

13. Вийміть багатофункціональний інструмент (B). Повторно встановіть шпильку.

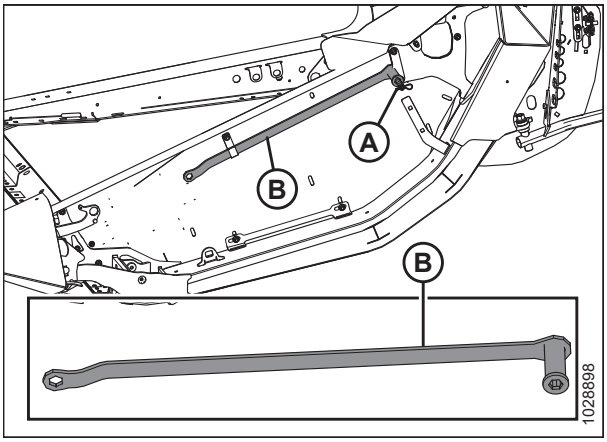

Рисунок 3.375: Лівий боковий щиток

14. Переконайтеся, що важелі копіювання контуру ґрунту (A) від'єднані (опущені) з обох боків модуля копіювання контуру ґрунту.

15. Переконайтеся, що фіксатори модуля копіювання контуру ґрунту (B) під'єднані (підняті) з обох боків модуля копіювання контуру ґрунту.

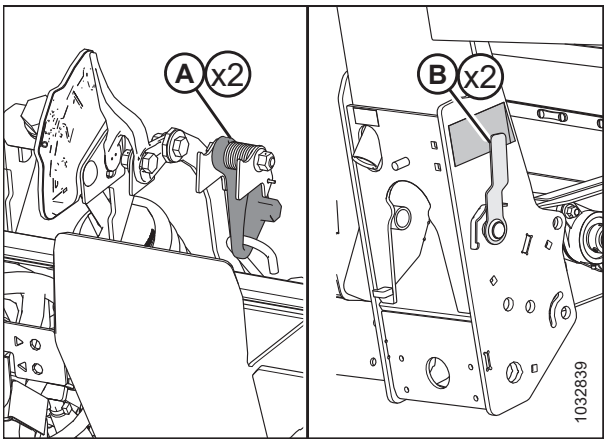

Рисунок 3.376: Блок обмежувальної пластини

16. Розблокуйте крило, яке ви перевіряєте, пересунувши ручку пружини (A) в нижнє положення UNLOCK (Розблокованою). Розблокуйте **ЛИШЕ** крило, яке перевіряється. Переконайтеся, що інше крило заблоковано.

    ПРИМІТКА:

    Буде чути клацання після переміщення ручки пружини; це клацання вказує на те, що внутрішній механізм увімкнений або вимкнений.

17. Якщо внутрішній механізм блокування не вмикається, перемістіть крило за допомогою багатофункціонального інструмента (B), поки не почуєте клацання.

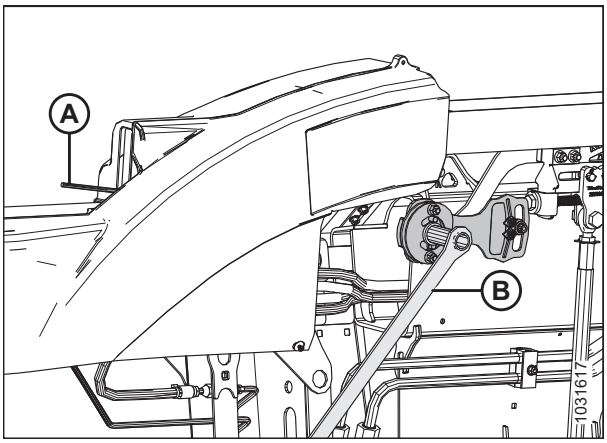

Рисунок 3.377: Розблоковане положення крила

18. Захопіть індикатори (A) і (B) на гнучкій обмежувальні пластині пальцями.

19. Використовуючи багатофункціональний інструмент (C), повертайте гнучку обмежувальну пластину вгору, доки штифт не ввійде в паз до кінця. Нижній індикатор (B) переміститься вниз, щоб відобразити перший показник.

20. Використовуйте багатофункціональний інструмент (C), щоб повернути пластину для перевірки гнучкості вниз, поки штифт не досягне кінця прорізу. Верхній індикатор (A) переміститься вгору, щоб показати друге значення.

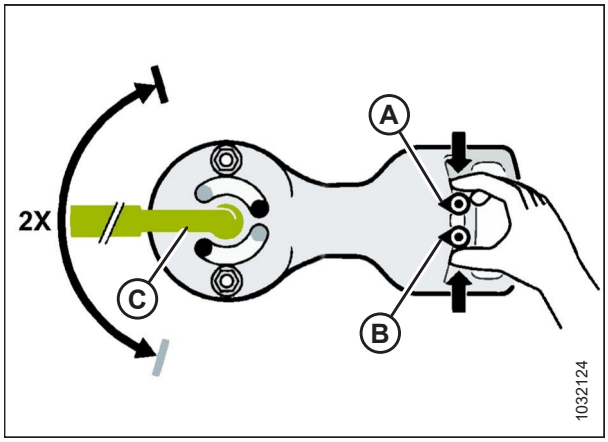

Рисунок 3.378: Індикатори балансу лівого крила

21. Інтерпретуйте показання на пластині гнучкої перевірки таким чином:

    - Якщо крило занадто легке (A), зробіть його важчим, натиснувши фіксатор регулювання гнучкості (H) і повертаючи регулювальний болт (D), щоб перемістити скобу (E) у напрямку (F). Ще раз перевірте баланс крила. Відрегулюйте баланс за необхідності, поки крило не збалансується (C). Після завершення регулювання поверніть болт (D), щоб увімкнути фіксатор регулювання гнучкості (H).
    - Якщо крило занадто важке (B), зробіть його легшим, натиснувши фіксатор регулювання гнучкості (H) та повертаючи регулювальний болт (D), щоб перемістити скобу (E) у напрямку (G). Ще раз перевірте баланс крила. Відрегулюйте баланс за необхідності, поки крило буде збалансовано (C). Після завершення регулювання поверніть болт (D), щоб увімкнути фіксатор регулювання гнучкості (H).
    - Якщо крило збалансовано (C), ніяких дій не потрібно. Переходьте до наступного кроку.

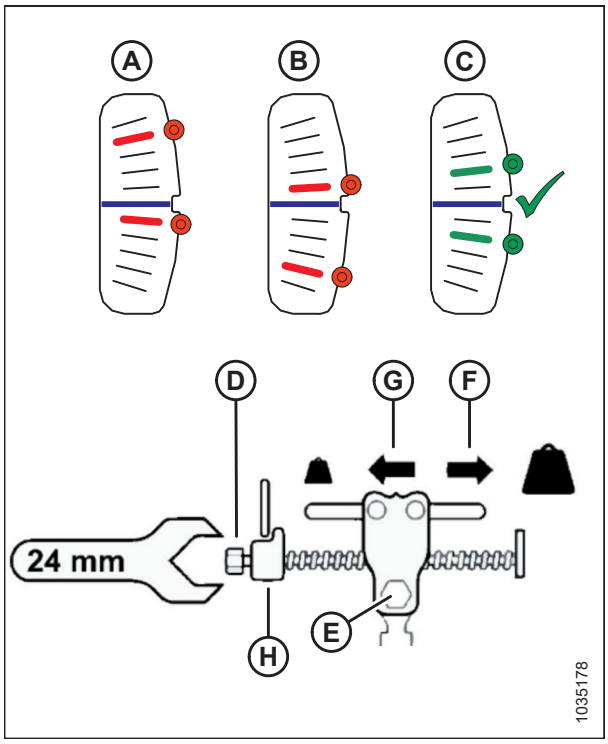

Рисунок 3.379: Контрольна пластина регулювання балансу лівого крила

22. Перемістіть ручку пружини у верхнє положення **LOCK (Заблокувати)** (A).

    ПРИМІТКА:

    Якщо замок не блокується, перемістіть крило вгору та вниз за допомогою багатофункціонального інструмента, доки механізм не спрацює.

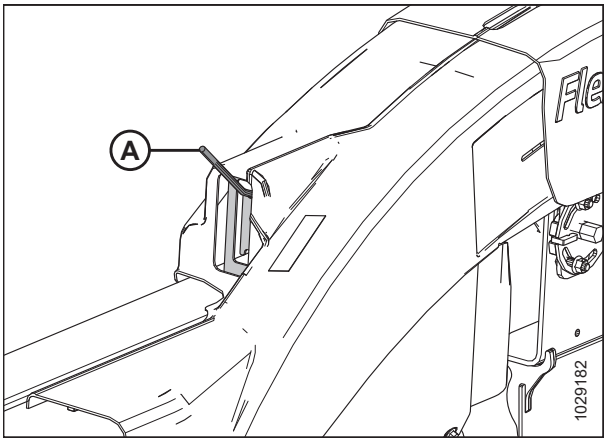

Рисунок 3.380: Ручка пружини — положення LOCK (Заблоковано)

23. Зніміть гнучкий обмежувальний трос (A) із замка гнучкого обмежувального троса (B).

    ВАЖЛИВО:

    Неприбраний гнучкий обмежувальний трос можна пошкодити.

24. Повторіть цю процедуру, щоб установити баланс для іншого крила.

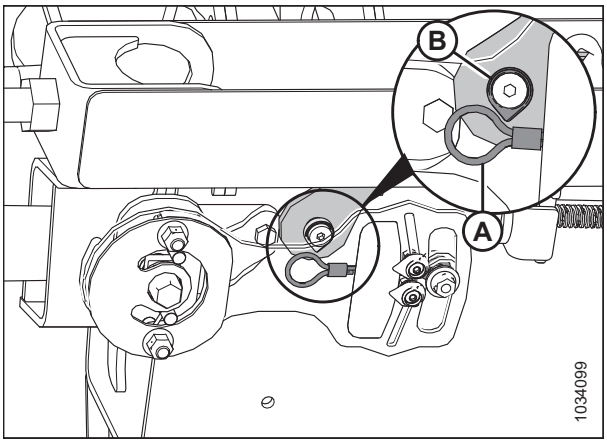

Рисунок 3.381: Лівий фіксатор гнучкого кабелю перевірки

25. Покладіть багатофункціональний інструмент (B) у місце для зберігання. Зафіксуйте багатофункціональний інструмент за допомогою шпильки (A).

26. Повторно встановіть кришку з'єднувального механізму.

    - Для отримання інформації про зовнішні гнучкі кришки з'єднувального механізму див. *Установлення зовнішніх кришок гнучкого з'єднувального механізму, стор. 56*.
    - Для отримання інформації про внутрішні гнучкі кришки з'єднувального механізму див. *Установлення внутрішніх кришок гнучкого з'єднувального механізму, стор. 55*.

27. Якщо ножовий брус не прямий, коли крила заблоковані, то потрібні виконати подальші регулювання жатки. Зверніться до свого дилера.

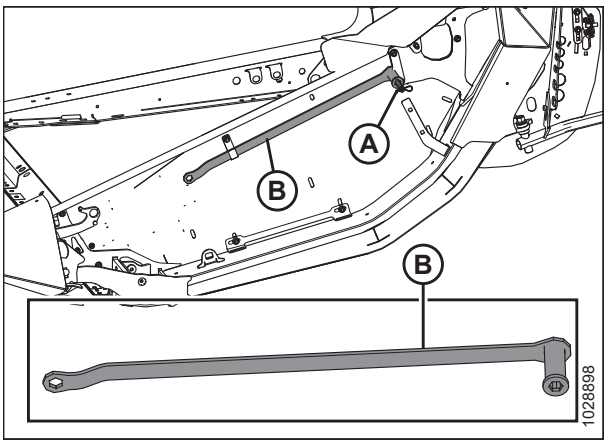

Рисунок 3.382: Зберігання багатофункціонального інструмента

3.9.6 Швидкість мотовила

Швидкість мотовила допомагає контролювати, як культура переміщується з жатки на полотняні транспортери.

Найкращі експлуатаційні характеристики мотовила забезпечуються на швидкості роботи, яка не перевищує швидкість руху відносно землі. Мотовило має рівномірно переміщувати скошену культуру через ножовий брус і на полотняні транспортери без накопичення культури та з мінімальним впливом на неї.

Під час збирання стоячих культур швидкість мотовила має бути трохи вищою або рівною швидкості руху відносно землі.

Під час збирання прим'ятої або відхиленої від ножового бруса культури необхідно, щоб швидкість мотовила перевищувала швидкість руху відносно землі. Для цього потрібно збільшити швидкість мотовила або зменшити швидкість руху відносно землі.

Надмірне осипання колосків або втрата культури над задньою трубою жатки свідчить про зависоку швидкість мотовила. Занадто висока швидкість мотовила також призводить до передчасного зношення його компонентів і надмірного навантаження на привод.

ПРИМІТКА:

Занадто висока швидкість мотовила також призведе до того, що мотовило не повторюватиме рельєф. Кожна планка мотовила прискорюватиметься й сповільнюватиметься під час зрізання важких, незручних для скошування та полеглих культур. Зменшення швидкості мотовила до значень, близьких до швидкості руху відносно землі, усе ще даватиме можливість піднімати зрізану масу, водночас запобігаючи витяганню культур із землі. Це також зменшить втрату насіння, пов'язану з намаганням мотовила прочесати культуру замість її простого підйому.

Рекомендовані швидкості мотовила для конкретних культур і їх станів наведено в розділі *3.7.2 Налаштування жатки, стор. 152*.

Швидкість мотовила можна регулювати за допомогою елементів керування в кабіні комбайна. Інструкції див. у посібнику з експлуатації комбайна.

Додаткові ведучі зірочки мотовила

Додаткові ведучі зірочки для використання в особливих умовах доступні як альтернатива встановленим на заводі стандартним одинарним зірочкам.

На заводі жатку оснащено одинарною ведучою зірочкою з 19 зубцями, яка підходить для більшості культур.

Заміна одинарної ведучої зірочки привода мотовила з 19 зубцями на додаткову зірочку привода подвійного мотовила (A) забезпечує більший крутний момент для мотовила в тяжких умовах.

З установленою додатковою ведучою зірочкою привода подвійного мотовила, додаткову ведучу зірочку з 52 зубцями (B) також можна встановити поверх наявної нижньої ведучої зірочки з 56 зубцями, що дозволить підвищити швидкість мотовила для легких культур під час роботи на підвищеній швидкості руху.

З цими двома додатковими ведучими зірочками перемикання з високого крутного моменту на високу швидкість і навпаки здійснюється швидше та легше. Для отримання інформації про ведучу зірочку див. Таблицю *3.22, стор. 261*, *3.23, стор. 261 3.24, стор. 262*. Для отримання додаткової інформації зверніться до свого дилера.

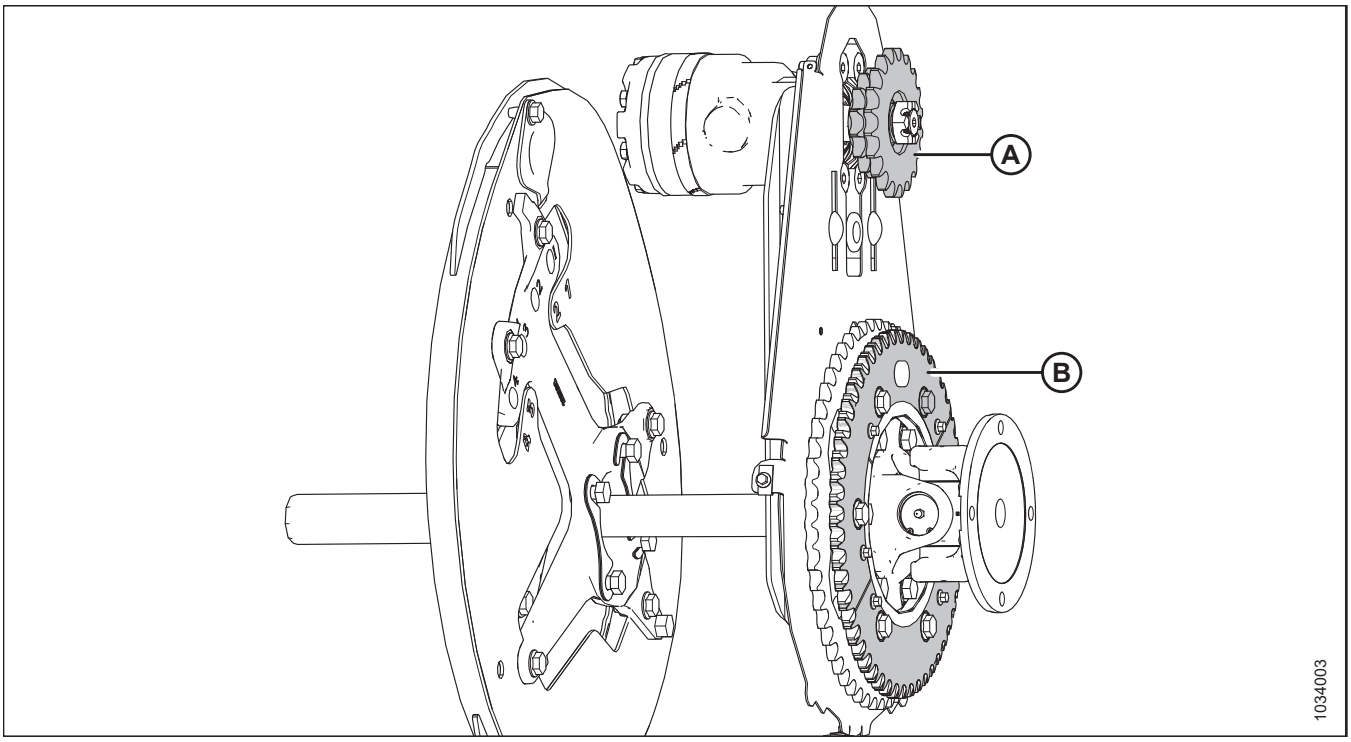

Рисунок 3.383: Привод мотовила з додатковими ведучими зірочками

A —Ведуча зірочка привода подвійного мотовила (MD #273451, MD #273452 або MD #273453)[60]

B —ведуча зірочка з 52 зубцями (MD #273689)[61]

Таблиця 3.22 Додаткові зірочки

Зірочка	Гідравлічна система машини	Комбайн	Застосування	Додаткова ведуча зірочка
Ведуча зірочка привода подвійного мотовила (A)	13,79 МПа (2000 фунтів/кв. дюйм)	Комбайн Gleaner® із поперечним розташуванням ротора	Збирання полеглого рису	10/20 зубців
Ведуча зірочка подвійного мотовила (A)	17,24 МПа (2500 фунтів/кв. дюйм)	CLAAS серії 500, 700, Challenger® аксіально-роторний	Збирання полеглого рису	З 12/20 зубцями
Нижня зірочка (B)	–	Усі	Легкі культури	З 52 зубцями

Таблиця 3.23 Додаткові ведучі зірочки (Case)

Зірочка	Гідравлічна система машини	Комбайн	Застосування	Додаткова ведуча зірочка
Ведуча зірочка подвійного мотовила (A)	13,79 МПа (2000 фунтів/кв. дюйм)	Case IH серії 7010, 8010, 7120, 8120, 88	Збирання полеглого рису	З 10/20 зубцями
Нижня зірочка (B)	–	Усі	Легкі культури	З 52 зубцями

60. Ці ведучі зірочки продаються окремо (окремі деталі).
61. Ця ведуча зірочка входить до комплекту MD #311882.

Таблиця 3.24 Додаткові ведучі зірочки (New Holland)

Зірочка	Гідравлічна система машини	Комбайн	Застосування	Додаткова ведуча зірочка
Ведуча зірочка подвійного мотовила (A)	20,68 МПа (3000 фунтів/кв. дюйм)	New Holland CR, CX	Збирання полеглого рису	З 14/20 зубцями
Нижня зірочка (B)	–	Усі	Легкі культури	З 52 зубцями

3.9.7 Швидкість руху відносно землі

Експлуатація жатки з належною швидкістю руху забезпечує чисте зрізання культур і рівномірну подачу.

Зменшуйте швидкість руху машини відносно землі в тяжких умовах зрізання, щоб зменшити зношування обладнання.

Вибирайте більш низьку швидкість руху відносно землі для дуже легких культур (наприклад, низькорослих сортів соєвих бобів), щоб мотовило встигало підтягувати короткі рослини. Розпочніть зі швидкості 4,8–5,8 км/год (3,0–3,5 миль/год) і за потреби відрегулюйте.

Вища швидкість руху відносно землі може потребувати «важчого» налаштування копіювання контуру ґрунту для запобігання надмірному підстрибуванню. Якщо швидкість руху відносно землі збільшується, швидкість полотна й мотовила зазвичай також потрібно збільшити для переробки додаткової маси.

На рисунку *3.384, стор. 262* зображена залежність між швидкістю руху відносно землі та площею скошування для жаток різного розміру.

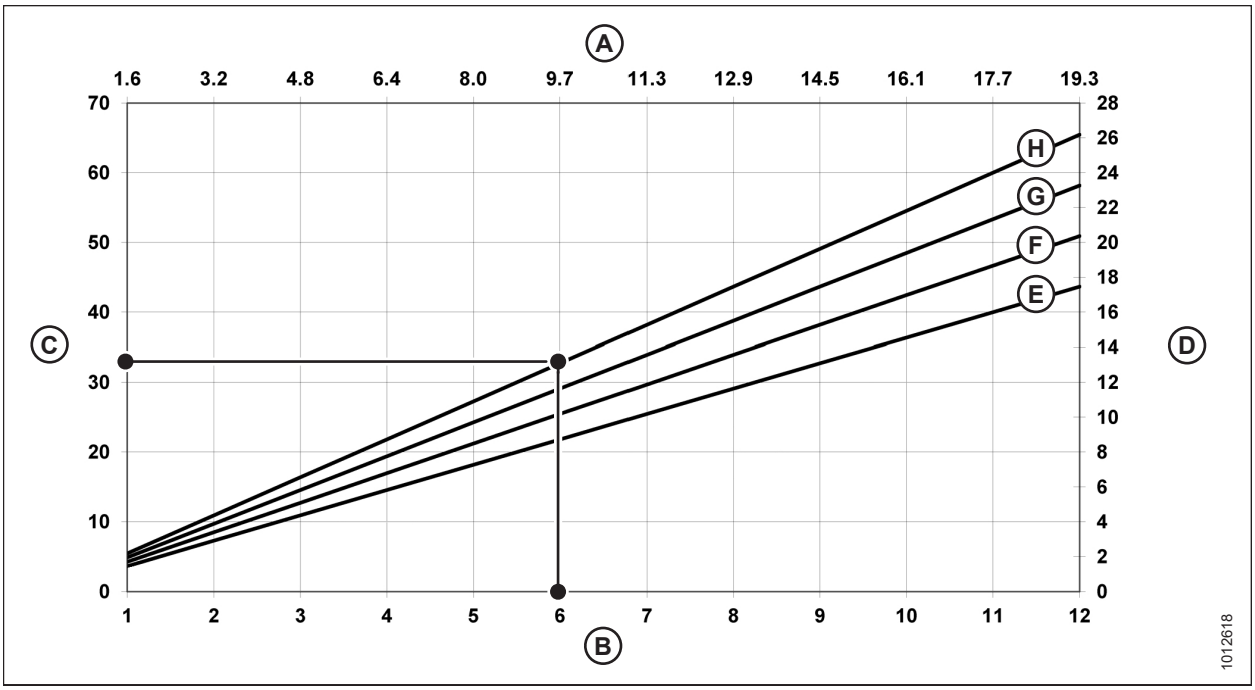

Рисунок 3.384: Швидкість руху відносно землі залежно від площі обробки (акри)

A — кілометри/годину
B — милі/годину
C — акри/годину
D — гектари/годину
E — 9,1 м (30 футів)
F — 10,7 м (35 футів)
G — 12,2 м (40 футів)
H — 13,7 м (45 футів)

Приклад. Жатка з робочою шириною 12,2 м (40 футів), яка рухається на швидкості 9,7 км/год (6 миль/год) відносно землі, обробить близько 11,3 гектара (28 акрів) за одну годину.

3.9.8 Швидкість бокового полотна

Робота з правильною швидкістю полотна має важливе значення для досягнення бажаного потоку зрізаної маси від ножового бруса.

Оптимізуйте швидкість бокового полотна в залежності від щільності культури, швидкості руху та потужності похилої камери. Бокові полотна, які працюють занадто швидко, стягують культури з ножового бруса, призводячи до їх накопичення на полотняному транспортері. Низька швидкість бокових полотен спричиняє стягування культур із бокових полотен, що може призвести до нерівномірної подачі.

Відрегулюйте швидкість бокового полотна, щоб забезпечити ефективну подачу культур на полотняний транспортер модуля копіювання контуру ґрунту. Інструкції див. у розділі *Регулювання швидкості бокового полотна, стор. 263*.

Регулювання швидкості бокового полотна

Бокові полотна переносять скошену культуру на полотняний транспортер модуля копіювання контуру ґрунту, який передає її далі в комбайн. Швидкість бокових полотен регулюється для різних культур у різних станах.

Боковим полотнам (A) надають руху гідромотори й насос, яким керує приводний блок похилої камери комбайна через редуктор на модулі копіювання контуру ґрунту. З кабіни швидкість бокового полотна можна відрегулювати за допомогою комплекту керування швидкістю бокового полотна, який регулює подачу робочої рідини до гідромоторів полотен.

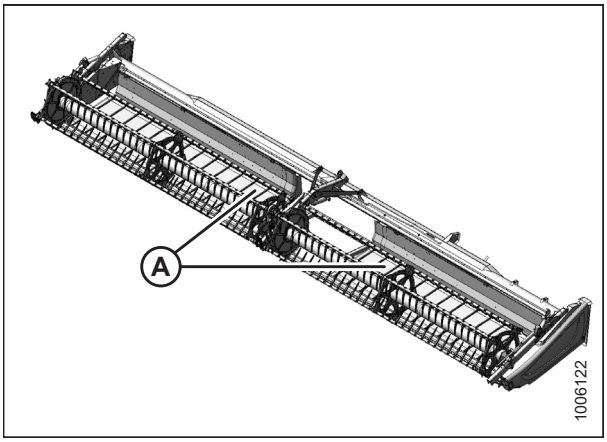

Рисунок 3.385: Бокові полотна

Комбайни з інтегрованими елементами керування

Використовуйте вбудовані елементи керування полотном, щоб установити швидкість полотна. Інструкції див. у посібнику з експлуатації комбайна.

Рекомендовані налаштування жатки див. в одному з наведених нижче розділів:

- *3.7.2 Налаштування жатки, стор. 152*
- *3.7.3 Оптимізація жатки для прямого комбайнування каноли, стор. 164*

ПРИМІТКА:

Для комбайнів John Deere серій X9 і S7 використовуйте збільшення з кроком десять для кожного числа (тобто 10 = 1).

ПРИМІТКА:

Інформацію про сумісність комбайнів Case IH і New Holland з інтегрованими елементами керування швидкістю полотна див. у посібнику з експлуатації комбайна.

Комбайни з комплектом керування швидкістю бокового полотна з кабіни MacDon

Поверніть ручку (A), щоб установити швидкість полотна. Рекомендовані налаштування жатки див. в одному з наведених нижче розділів:

- *3.7.2 Налаштування жатки, стор. 152*
- *3.7.3 Оптимізація жатки для прямого комбайнування каноли, стор. 164*

ПРИМІТКА:

Перемикач (B) на малюнку *3.386, стор. 264* дозволяє оператору перемикатися між елементами керування нахилом жатки та поздовжнім переміщенням мотовила. Для отримання інформації про елементи керування див. *Регулювання кута жатки з комбайна, стор. 227*.

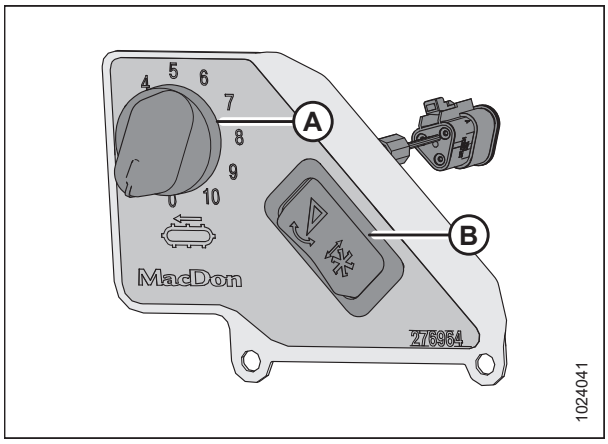

Рисунок 3.386: Комплекти керування швидкістю бокового полотна з кабіни

ПРИМІТКА:

Для комбайнів Case IH та New Holland перемикач для активації елементів керування нахилом жатки та поздовжнім переміщенням мотовила розташовується за важелем швидкості руху (GSL).

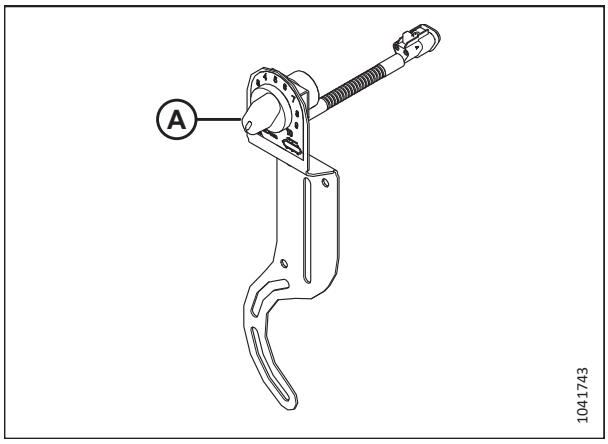

Рисунок 3.387: Елементи керування швидкістю бокового полотна з кабіни комбайна Case IH та New Holland

3.9.9 Швидкість полотняного транспортера

Полотняний транспортер переміщує скошену культуру з бокових полотен на подавальний шнек модуля копіювання контуру ґрунту.

Полотняному транспортеру модуля копіювання (A) надають руху гідромотор і насос, яким керує приводний блок похилої камери комбайна через редуктор на модулі копіювання контуру ґрунту.

ВАЖЛИВО:

Швидкість полотняного транспортера визначається швидкістю похилої камери комбайна й окремо не регулюється.

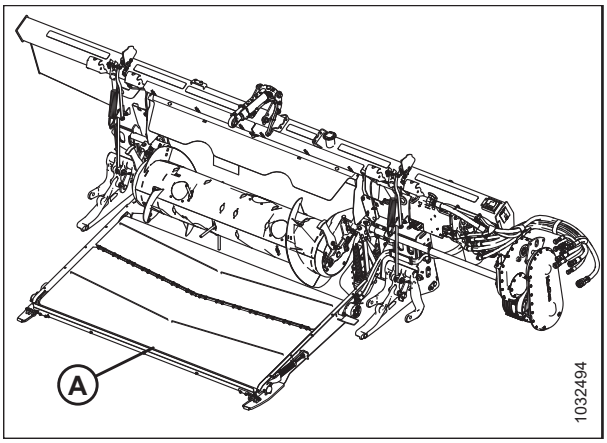

Рисунок 3.388: Модуль копіювання контуру ґрунту FM200

3.9.10 Інформація про швидкість ножа

Модулю копіювання контуру ґрунту надає руху приводний вал, приєднаний до похилої камери комбайна. Приводний вал приєднано до редуктора, який надає руху насосу привода ножа.

Таблиця 3.25 Швидкість похилої камери

Марка комбайна	Швидкість похилої камери (об/хв)
Case IH	580
Challenger®	625
CLAAS Lexion 500/600/700	Швидкість відображення: 420 Фактична швидкість вала: 750
CLAAS Lexion серії 5000/6000/7000/8000 CLAAS Trion серії 600/700	785
Gleaner®	625
IDEAL™	620
John Deere[62]	490
Massey Ferguson®	625
New Holland	580
Rostselmash	580

Таблиця 3.26 Швидкість ножа жатки серії FD2

Жатка	Рекомендований діапазон швидкості ножа (об/хв)	
	Привод одинарного ножа	Привод подвійного ножа
FD225	600–700	–
FD230	600–750	–

62. Деякі комбайни John Deere мають фіксовану швидкість подачі 520 об/хв. Для цілей гідравлічних випробувань ця різниця не є суттєвою.

Таблиця 3.26 Швидкість ножа жатки серії FD2 (продовження)

Жатка	Рекомендований діапазон швидкості ножа (об/хв)	
	Привод одинарного ножа	Привод подвійного ножа
FD235	600–700	600–750
FD240	600–650	600–750
FD241	–	600–750
FD245	–	600–750
FD250	–	600–750
FD261	–	600-750

ПРИМІТКА:

Перевірте швидкість ножа, щоб переконатися, що вона відповідає значенням обертів за хвилину, зазначеним у таблиці *3.26, стор. 265*. Інструкції див. у розділі *Перевірка швидкості ножа, стор. 266*.

Перевірка швидкості ножа

Для досягнення найкращої продуктивності привод ножів жатки має працювати у вказаному діапазоні обертів. Швидкість ножа можна перевірити за допомогою фототахометра на маховику двигуна привода ножа.

НЕБЕЗПЕЧНО

Щоб запобігти травмам або смерті через неочікуваний запуск машини, завжди зупиняйте двигун і виймайте ключ із замка запалювання, перш ніж залишати сидіння оператора з будь-якої причини.

НЕБЕЗПЕЧНО

Переконайтеся, що в зоні проведення робіт відсутні сторонні особи.

1. Вимкніть двигун і витягніть ключ із замка запалювання.
2. Відкрийте боковий щиток. Інструкції див. у *Відкривання бокових щитків жатки, стор. 43*.
3. Запустіть двигун.

4. Увімкніть привод жатки й запустіть похилу камеру на максимальній швидкості. Інформацію про максимальну швидкість див. у таблиці *3.27, стор. 267*.

   ВАЖЛИВО:

   Перш ніж перевірити швидкість ножа, переконайтеся, що для похилої камери встановлено максимальну швидкість. Це запобігає перевищенню швидкості ножа при подальшому регулюванні.

5. Дайте модулю копіювання контуру ґрунту й жатці попрацювати, доки температура оливи не досягне 38–52°C (100–125°F).

Таблиця 3.27 Швидкість похилої камери

Марка комбайна	Швидкість похилої камери (об/хв)
Case IH	580
Challenger®	625
CLAAS Lexion 500/600/700	Швидкість відображення: 420 Фактична швидкість вала: 750
CLAAS Lexion серії 5000/6000/7000/8000 CLAAS Trion серії 600/700	785
Gleaner®	625
IDEAL™	620
John Deere[63]	490
Massey Ferguson®	625
New Holland	580
Rostselmash	580

6. Виміряйте швидкість обертання маховика (A) за допомогою ручного фототахометра.

   ПРИМІТКА:

   Один оберт (об/хв) еквівалентний двом ходам ножа (ходи/хв) (1 об/хв = 2 ходи/хв).

7. Вимкніть двигун і витягніть ключ із замка запалювання.

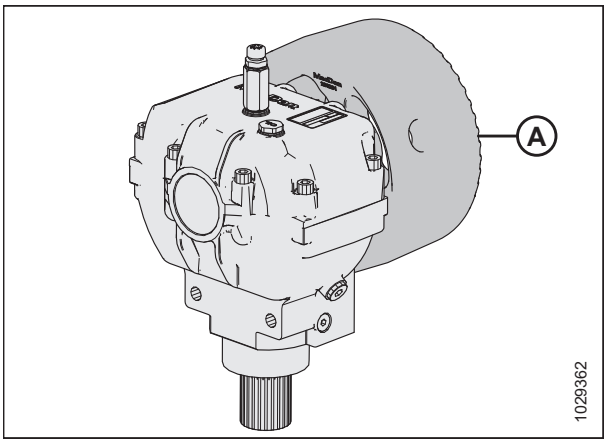

Рисунок 3.389: Маховик

63. Деякі комбайни John Deere мають фіксовану швидкість подачі 520 об/хв. Для цілей гідравлічних випробувань ця різниця не є суттєвою.

8. Порівняйте вимірювання обертів маховика зі значеннями обертів у *3.28, стор. 268*.
9. Якщо виміряні оберти маховика перевищують діапазон для жатки, зверніться до дилера.
10. Закрийте боковий щиток. Інструкції див. у *Закривання бокових щитків жатки, стор. 44*.

Таблиця 3.28 Швидкість ножа жатки серії FD2

Жатка	Рекомендований діапазон швидкості ножа (об/хв)	
	Привод одинарного ножа	Привод подвійного ножа
FD225	600–700	–
FD230	600–750	–
FD235	600–700	600–750
FD240	600–650	600–750
FD241	–	600–750
FD245	–	600–750
FD250	–	600–750
FD261	–	600-750

3.9.11 Висота мотовила

Робоче положення мотовила залежить від типу культури й умов зрізання.

Висота мотовила регулюється вручну або за допомогою попередніх налаштувань кнопок на важелі швидкості руху (GSL) в кабіні комбайна. Для отримання детальнішої інформації див. посібник з експлуатації комбайна або *3.10 Система автоматичного контролю висоти жатки, стор. 311*.

Для отримання детальнішої інформації про поздовжнє переміщення мотовила див. *3.9.12 Поздовжнє положення мотовила, стор. 272*.

У таблиці нижче описано, як змінити положення мотовила для різних умов посіву:

Таблиця 3.29 Положення мотовила

Стан культури	Положення мотовила
Полеглий рис	• Опустіть мотовило • Змініть швидкість мотовила та/або налаштування ексцентрика • Змініть поздовжнє положення мотовила, висунувши мотовило
Кущиста або щільно стояча культура (будь-якого різновиду)	Підійміть мотовило

Якщо мотовило встановлено занизько, можуть виникнути такі наслідки:

- Утрати зібраної культури через задню трубку жатки
- Розрихлення культури на полотнах під дією пальців мотовила
- Придавлювання культури граблищем
- Намотування високорослих культур на привод і кінці мотовила

Якщо мотовило встановлено зависоко, можуть виникнути такі наслідки:

- Забивання ножового бруса.
- Полеглість культури й пропуск незрізаних рослин
- Розкидування стебел перед ножовим брусом

Рекомендовані значення висоти мотовила для конкретних культур і їх станів наведено в розділі *3.7.2 Налаштування жатки, стор. 152*.

ВАЖЛИВО:

Підтримуйте достатній зазор між мотовилом і ножовим брусом, щоб запобігти контакту пальців мотовила з ножовим брусом під час роботи. Інструкції див. у розділі *4.13.1 Зазор між мотовилом і ножовим брусом, стор. 732*.

Перевірка та регулювання орієнтації датчика висоти мотовила

Орієнтацію важеля датчика висоти мотовила необхідно перевіряти вручну на датчику. Діапазон вихідної напруги датчика можна перевірити або вручну на датчику, або з кабіни.

НЕБЕЗПЕЧНО

Переконайтеся, що в зоні проведення робіт відсутні сторонні особи.

НЕБЕЗПЕЧНО

Щоб запобігти травмам або смерті через неочікуваний запуск машини, завжди зупиняйте двигун і виймайте ключ із замка запалювання, перш ніж залишати сидіння оператора з будь-якої причини.

1. Зупиніть комбайн на рівній поверхні.
2. Вимкніть двигун і витягніть ключ із замка запалювання.
3. Відкрийте правий боковий щиток. Див. інструкції в розділі *Відкривання бокових щитків жатки, стор. 43*.

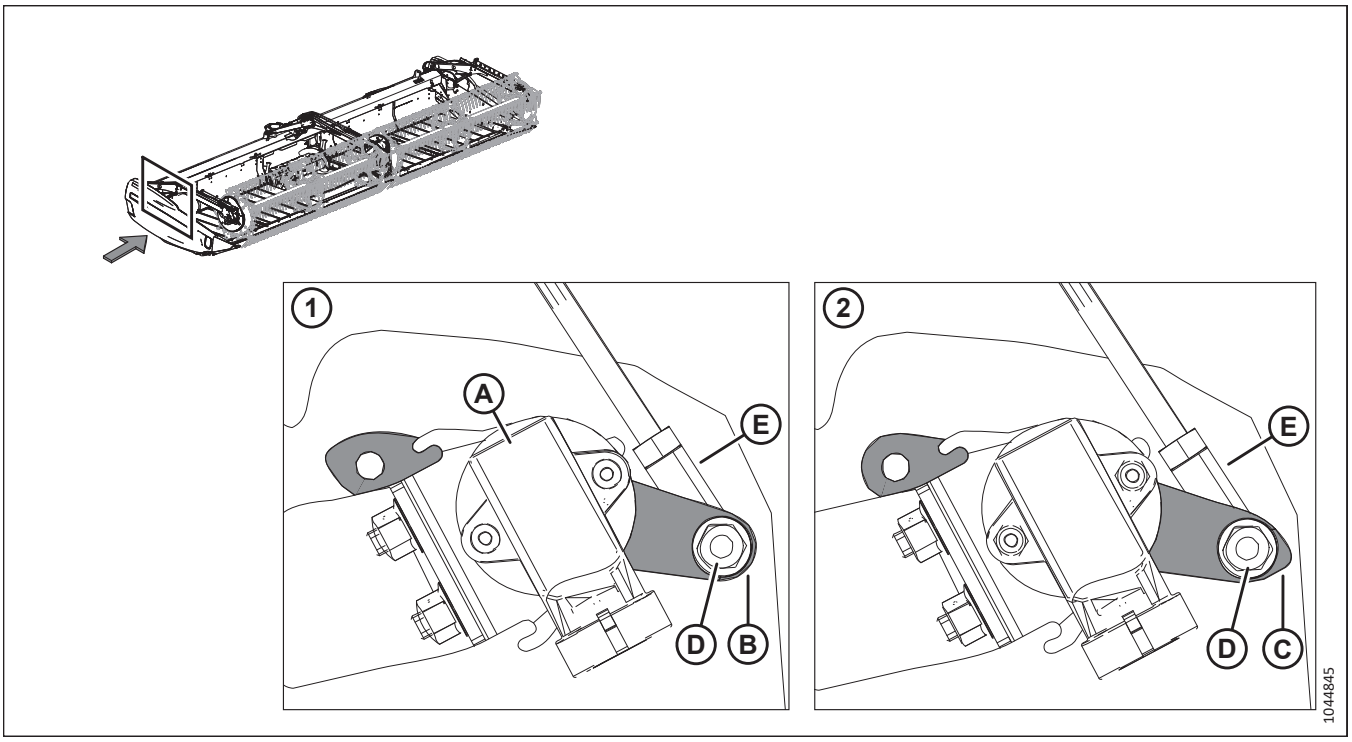

Рисунок 3.390: Розташування датчика висоти мотовила

4. На правому щитку зчеплення знайдіть датчик висоти мотовила (A). Датчик з'єднується з правим важелем мотовила.
5. Переконайтеся, що датчик налаштовано для жатки належним чином:
   - Конфігурація (1) використовується для комбайнів Challenger®, CLAAS, Gleaner®, IDEAL™, Massey® Ferguson і John Deere. Круглий кінець (B) важеля датчика прикріплено до прутка (E).
   - Конфігурація (2) використовується для комбайнів Case, New Holland і Rostselmash. Загострений кінець (C) важеля датчика прикріплено до прутка (E).
6. Якщо орієнтація важеля датчика неправильна, викрутіть гайку (D) і штир (E), а потім перемістіть датчик у правильне положення.
7. Затягніть гайку (D) з крутним моментом 8 Н·м (6 фунт-сила-футів [71 фунт-сила-дюйм]).

Заміна датчика висоти мотовила

Датчик висоти мотовила використовується для прив'язки до місця розташування мотовила над ножовим брусом.

НЕБЕЗПЕЧНО

Переконайтеся, що в зоні проведення робіт відсутні сторонні особи.

НЕБЕЗПЕЧНО

Щоб запобігти тілесним ушкодженням або смерті через неочікуваний запуск машини, завжди вимикайте двигун і виймайте ключ із замка запалювання перед регулюванням машини.

1. Опустіть мотовило до кінця.
2. Вимкніть двигун і витягніть ключ із замка запалювання.
3. Відкрийте боковий щиток. Інструкції див. у *Відкривання бокових щитків жатки, стор. 43*.
4. Від'єднайте джгут проводів від датчика (A).
5. Викрутіть дві гайки (B), що кріплять датчик (A). Зберігайте кріплення для повторного встановлення.
6. Демонтуйте датчик (A).
7. Перевірте орієнтацію важеля датчика. Інструкції див. у розділі *Перевірка та регулювання орієнтації датчика висоти мотовила, стор. 269*

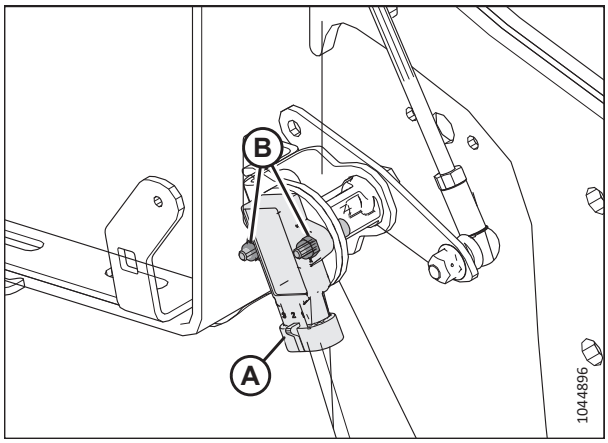

Рисунок 3.391: Датчик висоти мотовила — правий важіль мотовила

8. Установіть новий датчик (A) на шайбу (C).
9. Зафіксуйте датчик за допомогою збережених болтів (A), шайб і гайок Nyloc.
10. Затягніть гайки (B), доки вони не торкнуться датчика (A), а потім затягніть гайки ще на чверть оберту.
11. Під'єднайте джгут до датчика (A).
12. Закрийте боковий щиток. Інструкції див. у *Закривання бокових щитків жатки, стор. 44*.

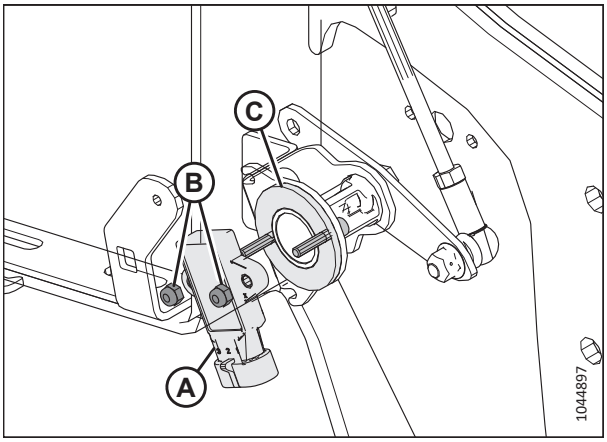

Рисунок 3.392: Датчик висоти мотовила — правий важіль мотовила

Перевірка та регулювання напруги датчика висоти мотовила

Орієнтацію важеля датчика висоти мотовила необхідно перевіряти вручну на датчику. Діапазон вихідної напруги датчика можна перевірити або вручну на датчику, або з кабіни.

НЕБЕЗПЕЧНО

Переконайтеся, що в зоні проведення робіт відсутні сторонні особи.

НЕБЕЗПЕЧНО

Щоб запобігти травмам або смерті через неочікуваний запуск машини, завжди зупиняйте двигун і виймайте ключ із замка запалювання, перш ніж залишати сидіння оператора з будь-якої причини.

ВАЖЛИВО:

Перед перевіркою або регулюванням напруги датчика висоти мотовила встановіть мінімальну висоту мотовила. Для отримання інструкцій див. і *Вимірювання зазора між мотовилом і ножовим брусом, стор. 732*.

ПРИМІТКА:

Інструкції для обладнання всередині кабіни наведено в посібнику з експлуатації комбайна.

1. Перш ніж перевіряти напругу, переконайтеся, що датчик поздовжнього положення мотовила правильно орієнтовано для моделі комбайна. Інструкції див. у розділі *Перевірка та регулювання орієнтації датчика висоти мотовила, стор. 269*.
2. Зупиніть комбайн на рівній поверхні.
3. Опустіть мотовило до кінця.
4. Для вимірювання діапазону напруги використовуйте дисплей комбайна або вольтметр (якщо датчик перевіряється вручну). Якщо використовується вольтметр, перевірте напругу датчика між контактом 2 (земля) і контактом 3 (сигнал). Рекомендовані діапазони напруги див. у таблиці *3.30, стор. 272*.

   ВАЖЛИВО:

   Для вимірювання вихідної напруги датчика висоти мотовила двигун має працювати та подавати живлення на датчик.
5. Повністю підніміть мотовило.

6. Перевірте напругу. Для регулювання див. крок *7, стор. 272* по крок *15, стор. 272*

Таблиця 3.30 Межі напруги датчика висоти мотовила

Тип комбайна	Напруга при піднятому мотовилі	Напруга при опущеному мотовилі
Case, New Holland, Rostselmash	0,7–1,1 В	3,9–4,3 В
Challenger®, CLAAS, Gleaner®, IDEAL™, John Deere, Massey Ferguson®	3,9–4,3 В	0,7–1,1 В

ПРИМІТКА:

Для комбайнів CLAAS. Щоб запобігти контакту мотовила жатки з кабіною комбайна, жатка оснащена функцією автоматичного обмеження висоти мотовила. У деяких комбайнах CLAAS передбачено функцію автоматичного вимкнення, яка задіюється після досягнення обмеження висоти мотовила. У разі підіймання жатки більше ніж на 80% мотовило автоматично опускається. Автоматичний режим опускання мотовила можна скасувати вручну. При цьому на терміналі CEBIS з'явиться відповідне попередження.

7. Опустіть мотовило до кінця.
8. Вимкніть двигун і витягніть ключ із замка запалювання.
9. Відкрийте боковий щиток. Інструкції див. у *Відкривання бокових щитків жатки, стор. 43*.
10. Ослабте контргайки (A).
11. Відрегулюйте різьбовий наконечник (B) до розміру (C) 165 мм (6,5 дюйма).
12. Відрегулюйте різьбовий наконечник, щоб досягти рекомендованої напруги для опущеного мотовила.
13. Затягніть контргайки вручну до упору, а потім затягніть контргайки (A) ще на чверть оберту.
14. Повністю підніміть мотовило.
15. Перевірте напругу висоти мотовила в піднятому положенні.
16. Закрийте боковий щиток. Інструкції див. у *Закривання бокових щитків жатки, стор. 44*.

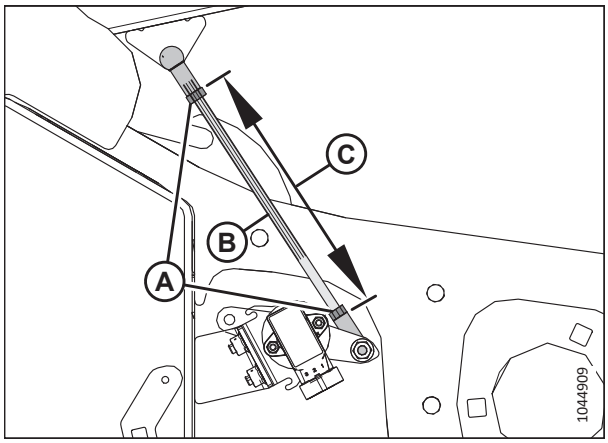

Рисунок 3.393: Датчик висоти мотовила — правий важіль мотовила опущено

3.9.12 Поздовжнє положення мотовила

Поздовжнє положення мотовила є критично важливим фактором для досягнення найкращих робочих характеристик під час роботи в несприятливих умовах. Рекомендоване виробником положення мотовила має маркер положення, розташований по центру над цифрами (4–5 на індикаторі). Це положення відповідає нормальним умовам, але поздовжнє положення можна відрегулювати також за потреби.

Щоб підвищити продуктивність мотовила під час збирання певних культур, мотовило може додатково зміщуватися назад приблизно на 155 мм (6 дюймів). Для цього потрібно переставити циліндри поздовжнього положення на важелях мотовила жатки. Інструкції див. у розділі *Переставлення циліндрів поздовжнього положення мотовила, стор. 274*.

Індикатор положення мотовила (A) розташовано на лівому важелі мотовила. Кронштейн (B) є маркером поздовжнього положення мотовила.

Для збирання стоячих культур відцентруйте мотовило над ножовим брусом (4–5 на індикаторі).

Для полеглих, переплетених або похилених культур може знадобитися зміщення мотовила вперед відносно ножового бруса.

ПРИМІТКА:

Якщо виникли труднощі зі збиранням прим'ятих культур, відрегулюйте жатку під більшим кутом. Інструкції див. у розділі *3.9.3 Кут жатки, стор. 226*. Регулюйте положення мотовила лише після регулювання кута жатки.

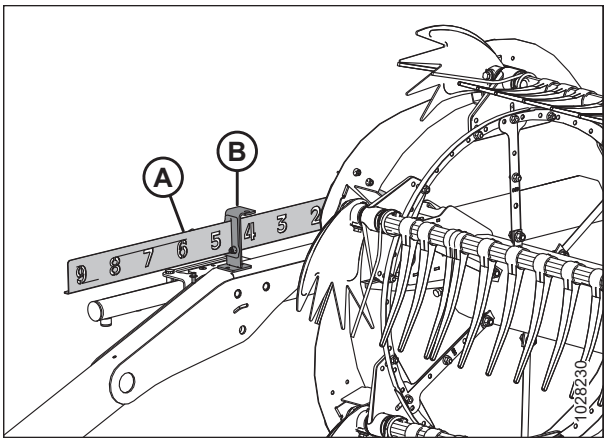

Рисунок 3.394: Індикатор поздовжнього положення

ПРИМІТКА:

У випадку з культурами, збирання яких ускладнено (наприклад із рисом), або під час роботи із сильно полеглими культурами, які потребують повного висунення мотовила в переднє положення, установіть такий кут нахилу пальців мотовила, який би забезпечував правильне подавання культури на полотна. Інструкції див. у розділі *3.9.13 Кут нахилу пальців мотовила, стор. 282*.

Регулювання поздовжнього положення мотовила

Положення мотовила, установлене на заводі, відповідає нормальним умовам, але можна відрегулювати поздовжнє положення за допомогою елементів керування всередині кабіни.

НЕБЕЗПЕЧНО

Переконайтеся, що в зоні проведення робіт відсутні сторонні особи.

Щоб відрегулювати поздовжнє положення мотовила, виконайте наведені нижче дії.

1. Задійте гідравлічну систему, щоб змістити мотовило в потрібне місце, використовуючи індикатор поздовжнього положення (A) як орієнтир. Кронштейн (B) є маркером положення.
2. Перевірте зазор між мотовилом і ножовим брусом після регулювання ексцентрика. Див.:
   - *4.13.1 Зазор між мотовилом і ножовим брусом, стор. 732*
   - *4.13.2 Верхній вигин мотовила, стор. 737*

   ВАЖЛИВО:

   Під час роботи із занадто винесеним уперед мотовилом пальці можуть торкатися землі. Під час роботи мотовила в такому положенні опустіть копіювальні башмаки або відрегулюйте нахил жатки таким чином, щоб запобігти пошкодженню пальців.

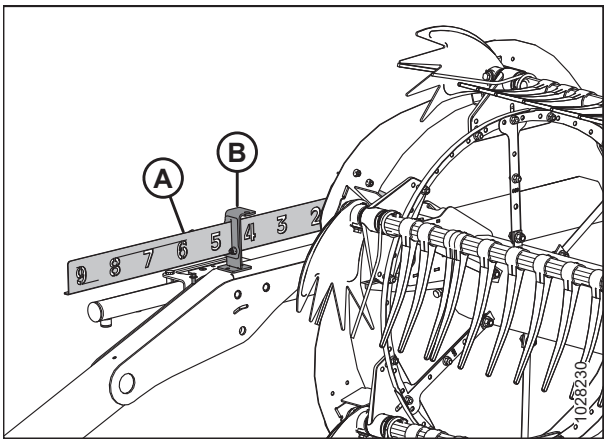

Рисунок 3.395: Індикатор поздовжнього положення

Переставлення циліндрів поздовжнього положення мотовила

Для відповідності станам певних культур мотовило можна додатково змістити назад приблизно на 155 мм (6 дюймів). Для цього потрібно переставити циліндри поздовжнього положення на важелях мотовила.

НЕБЕЗПЕЧНО

Переконайтеся, що в зоні проведення робіт відсутні сторонні особи.

НЕБЕЗПЕЧНО

Щоб запобігти травмам або смерті через неочікуваний запуск машини, завжди зупиняйте двигун і виймайте ключ із замка запалювання, перш ніж залишати сидіння оператора з будь-якої причини.

ВАЖЛИВО:

Переконайтеся, що всі циліндри поздовжнього положення мотовила знаходяться в однаковому положенні.

1. Установіть мотовило на таку висоту, щоб важелі мотовила були паралельні землі.
2. Вимкніть двигун і витягніть ключ із замка запалювання.
3. Вийміть шпильку (A), що кріпить багатофункціональний інструмент до кронштейна на лівому щитку зчеплення.
4. Вийміть багатофункціональний інструмент (B). Повторно встановіть шпильку.

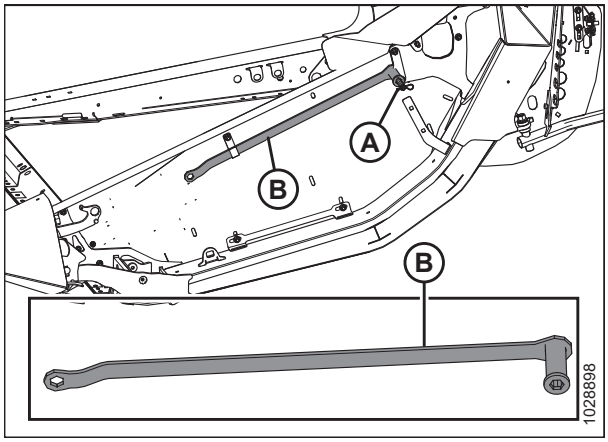

Рисунок 3.396: Лівий щиток зчеплення

5. Див. рисунок *3.397, стор. 275*, щоб визначити процедури регулювання циліндра поздовжнього положення мотовила для вашого типу жатки. Номер на рисунку стосується однієї з наведених нижче процедур:

   - Для важелів мотовила з регулюванням циліндра поздовжнього положення [**1**] спереду див. крок *6, стор. 276*.
   - Для важелів мотовила з регулюванням циліндра поздовжнього положення [**2**] ззаду див. крок *9, стор. 278*.

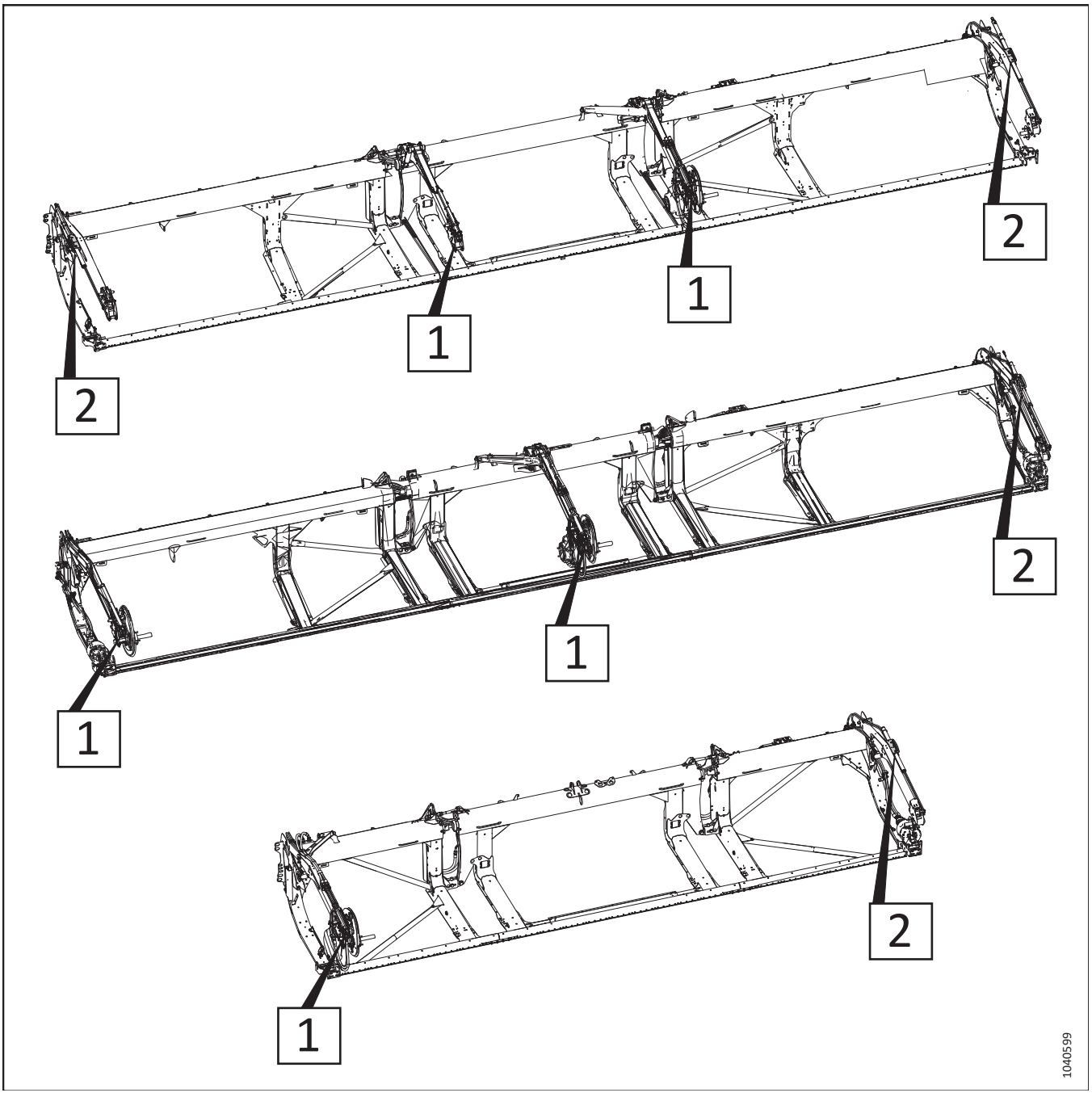

Рисунок 3.397: Регульовані циліндри поздовжнього положення — довідкові номери процедури

Щоб змінити положення мотовила на циліндрах поздовжнього положення, які регулюються в передній частині важеля мотовила, виконайте такі дії:

6. Зніміть роз'ємне кільце (A), штифт з отвором (B) і плоску шайбу (не показано), що закріплює регульований циліндр поздовжнього положення спереду.

   ПРИМІТКА:

   Компоненти привода мотовила не показано на малюнку.

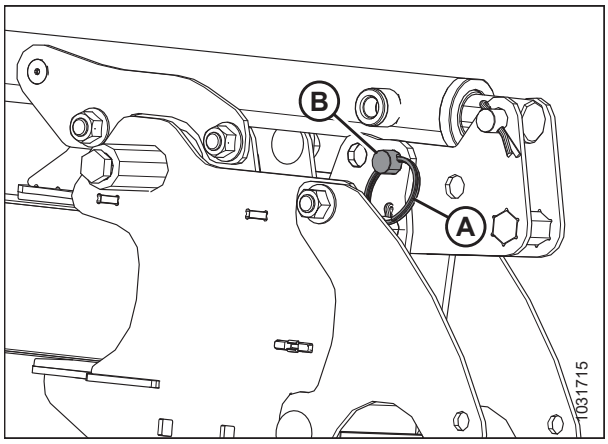

Рисунок 3.398: Регулювання циліндра поздовжнього положення, тип 1 — переднє положення

7. Використовуючи багатофункціональний інструмент (A), проштовхуйте кронштейн (B) назад, доки отвір (C) не суміститься з отвором (D). Під час обертання кронштейна (B) на нижньому штифті (E) мотовило рухатиметься назад.

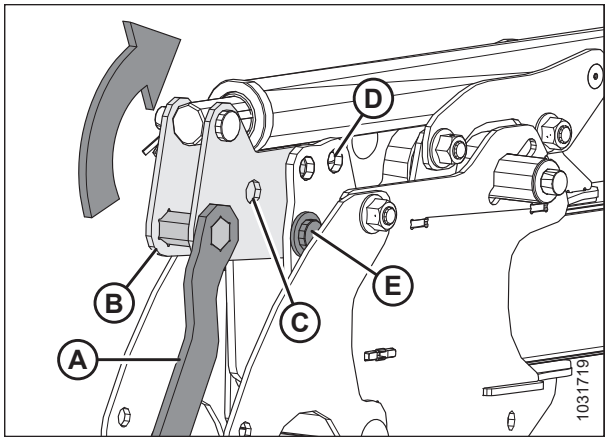

Рисунок 3.399: Регулювання циліндра поздовжнього положення, тип 1 — переднє положення

8. Закріпіть циліндр у задньому положенні штифтом з отвором (A), плоскою шайбою та роз'ємним кільцем (B).

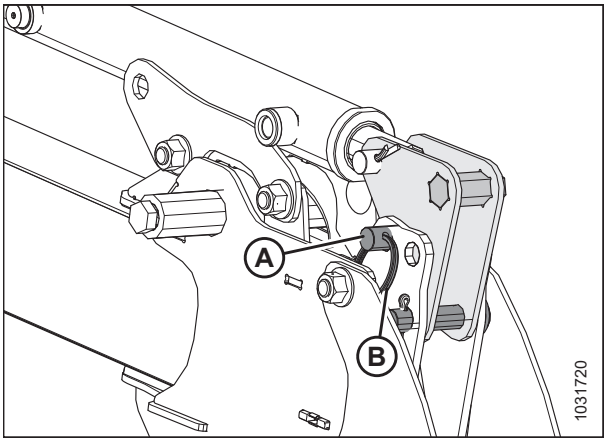

Рисунок 3.400: Регулювання циліндра поздовжнього положення, тип 1 — заднє положення

Щоб змінити положення мотовила на циліндрах поздовжнього положення, які регулюються в задній частині важеля мотовила, виконайте такі дії:

ПРИМІТКА:

Кронштейн циліндра з прорізами, показаний на рисунках нижче, установлений на зовнішній стороні важеля мотовила.

9. Зніміть роз'ємне кільце (A) і штифт з отвором (B), за допомогою яких лівий циліндр кріпиться в передньому положенні на кронштейні циліндра (C).

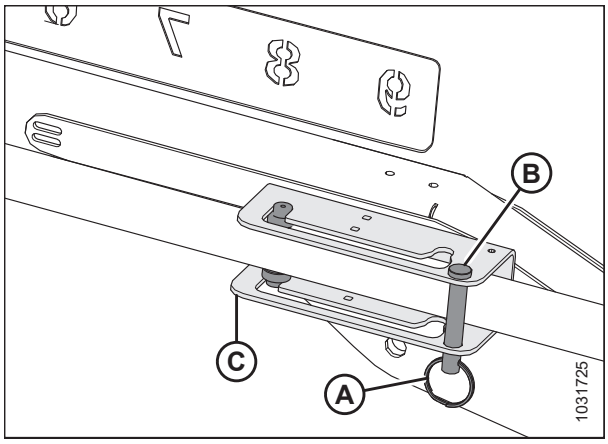

Рисунок 3.401: Регулювання циліндра поздовжнього положення, тип 2 — переднє положення

10. Посуньте напрямні циліндра (A) вздовж паза кронштейна в заднє положення (B).

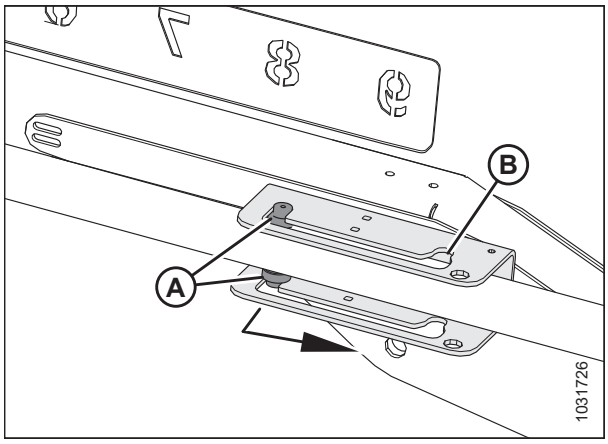

Рисунок 3.402: Регулювання циліндра поздовжнього положення, тип 2 — переднє положення

11. Повторно встановіть штифт з отвором (A) і роз'ємне кільце (B), щоб зафіксувати циліндр у задньому положенні (C) на кронштейні.

12. Переконайтеся, що між мотовилом і наведеними далі деталями жатки все ще є достатній зазор:
    - Задній щиток
    - Стяжки мотовила
    - Верхній поперечний шнек (якщо встановлено на жатку)

13. За необхідності відрегулюйте кут нахилу пальців мотовила. Інструкції див. у *3.9.13 Кут нахилу пальців мотовила, стор. 282*.

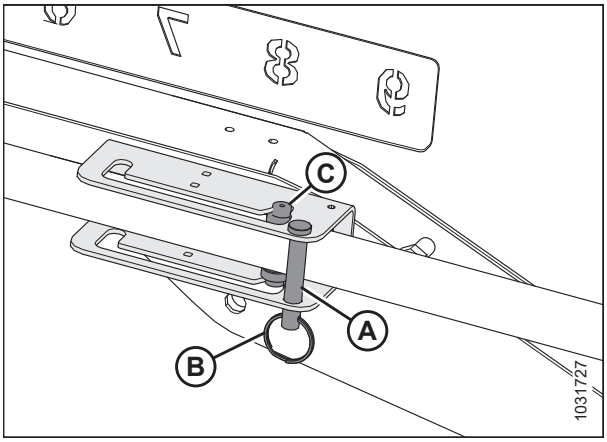

Рисунок 3.403: Регулювання циліндра поздовжнього положення, тип 2 — заднє положення

Перевірка та регулювання напруги датчика поздовжнього положення

Датчик поздовжнього положення мотовила вказує на положення мотовила в площині поздовжнього переміщення. Для правильної моделі потрібно встановити орієнтацію важеля датчика.

НЕБЕЗПЕЧНО

Переконайтеся, що в зоні проведення робіт відсутні сторонні особи.

НЕБЕЗПЕЧНО

Щоб запобігти травмам або смерті через неочікуваний запуск машини, завжди зупиняйте двигун і виймайте ключ із замка запалювання, перш ніж залишати сидіння оператора з будь-якої причини.

1. Перш ніж перевіряти напругу, переконайтеся, що датчик поздовжнього положення мотовила правильно орієнтовано для моделі комбайна Інструкції див. у розділі *Перевірка та регулювання орієнтації датчика поздовжнього положення, стор. 280*.

2. Зупиніть комбайн на рівній поверхні.

3. Установіть мотовило в крайньому задньому положенні.

4. Для вимірювання діапазону напруги використовуйте дисплей комбайна або вольтметр (якщо датчик перевіряється вручну). Якщо використовується вольтметр, перевірте напругу датчика (A) між контактом 2 (земля) і контактом 3 (сигнал). Діапазон напруги наведено в Таблиці *3.31, стор. 280*.

   ВАЖЛИВО:

   Для вимірювання вихідної напруги датчика поздовжнього положення двигун має працювати та подавати живлення на датчик.

5. Установіть мотовило в крайньому передньому положенні.

6. Перевірте напругу. Для регулювання див. крок *7, стор. 280*. *11, стор. 280*

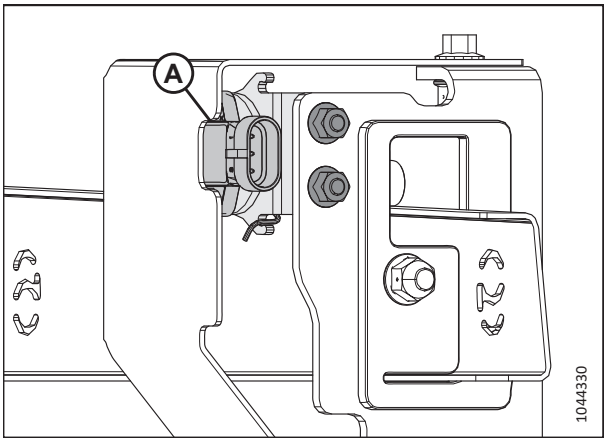

Рисунок 3.404: Датчик поздовжнього положення

Таблиця 3.31 Напруга датчика поздовжнього переміщення

Комбайн	Напруга (В) — мотовило повністю втягнуте	Напруга (В) — мотовило повністю висунуте	Мінімальний діапазон (В)
Case, New Holland і Rostselmash	0,7	4,3	2,5
Challenger®, CLAAS, Gleaner®, IDEAL®, John Deere і Massey Ferguson®	4,3	0,7	2,5

7. Вимкніть двигун і витягніть ключ із замка запалювання.
8. Розмістіть датчик поздовжнього положення на лівому важелі мотовила.

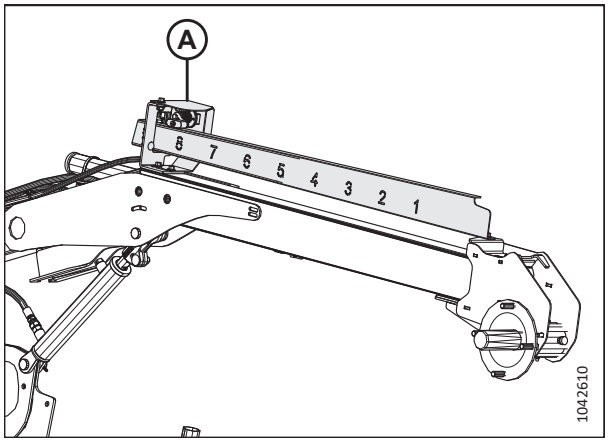

Рисунок 3.405: Датчик поздовжнього положення

9. Послабте кріплення (A) і перемістіть опору датчика (B), доки напруга не буде в потрібному діапазоні.
10. Після завершення регулювання датчика затягніть кріплення з крутним моментом 8 Н·м (6 фунт-сила-футів [71 фунт-сила-дюйм]).
11. За необхідності запустіть калібрування датчика поздовжнього положення комбайна .

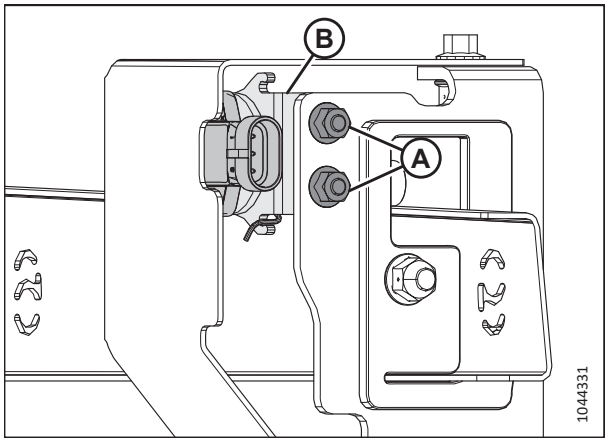

Рисунок 3.406: Датчик поздовжнього положення

Перевірка та регулювання орієнтації датчика поздовжнього положення

Датчик поздовжнього положення мотовила вказує на положення мотовила в площині поздовжнього переміщення. Для правильної моделі потрібно встановити орієнтацію важеля датчика.

НЕБЕЗПЕЧНО

Переконайтеся, що в зоні проведення робіт відсутні сторонні особи.

НЕБЕЗПЕЧНО

Щоб запобігти травмам або смерті через неочікуваний запуск машини, завжди зупиняйте двигун і виймайте ключ із замка запалювання, перш ніж залишати сидіння оператора з будь-якої причини.

1. Зупиніть комбайн на рівній поверхні.
2. Вимкніть двигун і витягніть ключ із замка запалювання.
3. Розмістіть датчик поздовжнього положення на лівому важелі мотовила.

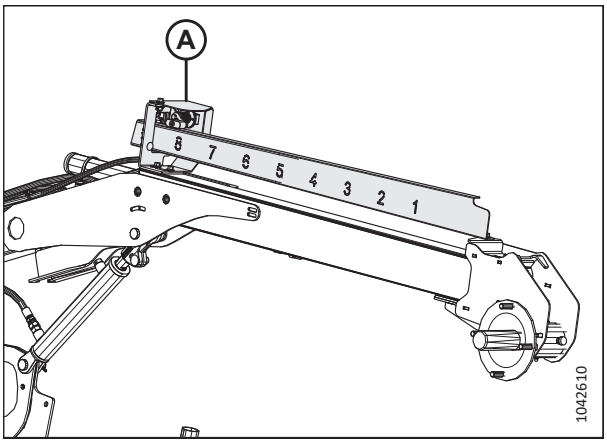

Рисунок 3.407: Датчик поздовжнього положення

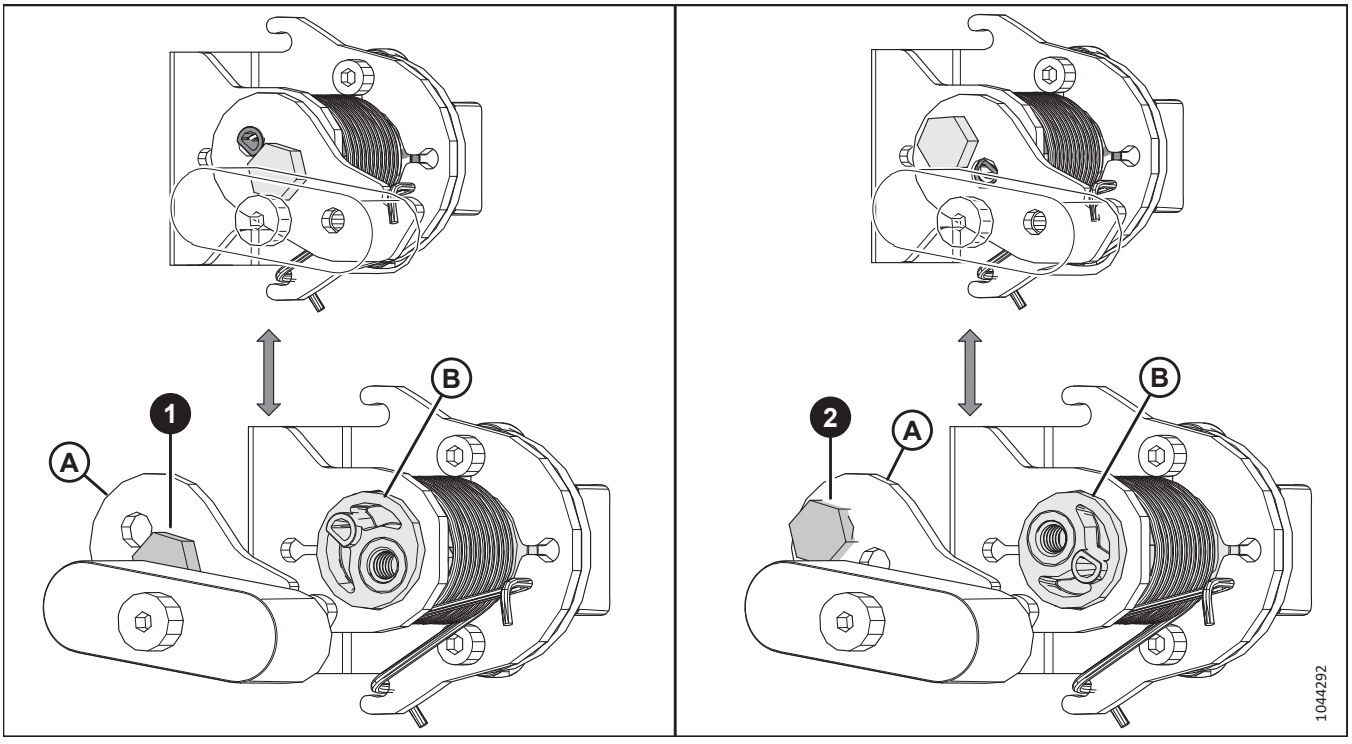

Рисунок 3.408: Положення важеля датчика

4. Перевірте місце встановлення кріпильного болта датчика. Якщо болт знаходиться в неправильному місці, перейдіть до наступного кроку.
   - Місце встановлення (1) для комбайнів Case, New Holland і Rostselmash.
   - Розташування (2) використовується для Challenger®, CLAAS, Gleaner®, IDEAL™, Massey® Ferguson і John Deere
5. Викрутіть болт і встановіть його в правильне місце на важелі (A).

6. Поверніть шарнір датчика (B) на 180°.

7. Установіть важіль (A) на шарнір датчика. Переконайтеся, що піднятий виступ знаходиться в іншому отворі, з якого було вийнято болт.

8. Затягніть болт із крутним моментом 6 Н·м (4 фунт-сила-фути [53 фунт-сила-дюйми]).

3.9.13 Кут нахилу пальців мотовила

Кут нахилу пальців мотовила описує положення пальців мотовила відносно ножового бруса. Його можна змінити, змінивши поздовжнє положення мотовила й налаштування ексцентрика. Також можна змінити нахил пальців мотовила відповідно до різних умов збирання врожаю.

Зміна положення мотовила найбільше впливає на нахил пальців мотовила. З іншого боку, зміна налаштувань ексцентрика найменше впливає на нахил пальців мотовила. Наприклад, коли кут розташування ексцентрика сягає 33°, відповідний кут нахилу пальців у найнижчій точці обертання мотовила складає 5°.

Для забезпечення найкращих результатів використовуйте мінімальне налаштування ексцентрика, за якого культура подаватиметься на полотна в обхід заднього краю ножового бруса. Докладну інформацію див. у розділі *3.7.2 Налаштування жатки, стор. 152*.

Налаштування ексцентрика мотовила

Зміна положення ексцентрика дає змогу налаштувати точку, у якій пальці мотовила відпускають зібрану масу на полотна. Для налаштування ексцентрика мотовила з урахуванням різних умов збору врожаю надаються певні рекомендації.

Номери параметрів зазначено над пазами диска ексцентрика. Див. інструкції в розділі *Регулювання ексцентрика мотовила, стор. 284*.

ПРИМІТКА:

Інформацію про налаштування кута нахилу пальців мотовила з урахуванням різних умов збору врожаю викладено в розділі *3.7.2 Налаштування жатки, стор. 152*.

Положення ексцентрика 1, положення мотовила 5 або 6 забезпечує найбільш рівномірне подавання зібраної маси на полотна без її збивання чи розрихлення.

- За такого налаштування випуск культури відбувається поблизу ножового бруса. Використовуйте це налаштування, коли ножовий брус знаходиться на землі під час збирання врожаю.
- Деякі культури не подаватимуться в обхід ножового бруса, якщо він піднятий над землею і мотовило переміщено вперед. Установіть швидкість мотовила на рівні зі швидкістю руху відносно землі.

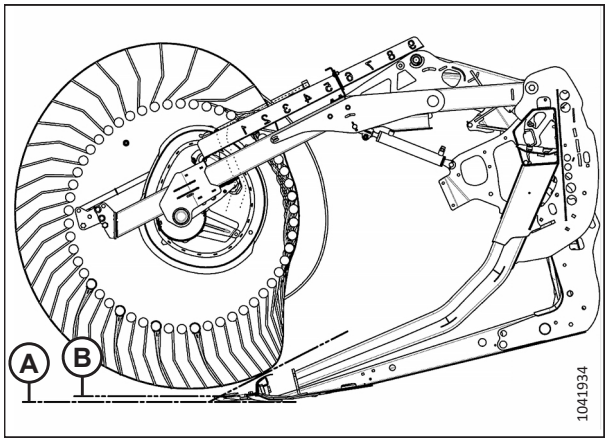

Рисунок 3.409: Вертикальний розріз пальця — положення ексцентрика 1

Положення ексцентрика 2, положення мотовила 6 або 7 — рекомендована початкова конфігурація для більшості культур і їх станів.

- Перш ніж відрегулювати налаштування ексцентрика, відрегулюйте переміщення мотовила вперед або назад, щоб спробувати перенести скошені культури на полотно.
- Якщо культура затримується на ножовому брусі, і мотовилу не вдається проштовхнути скошені культури на полотно, збільште налаштування ексцентрика, щоб підштовхувати зібрану масу в обхід заднього краю ножового бруса.
- Якщо зрізана культура розпускається або подається на полотна нерівномірно, зменште налаштування ексцентрика.
- Це налаштування призводить до того, що швидкість руху пальців мотовила приблизно на 20 % перевищує швидкість мотовила.

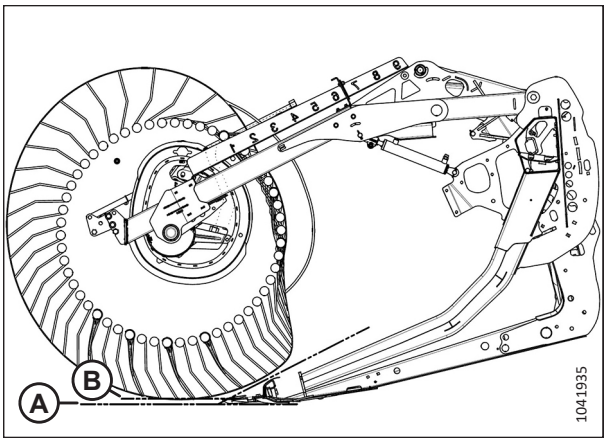

Рисунок 3.410: Вертикальний розріз пальця — положення ексцентрика 2

Положення ексцентрика 3, положення мотовила 8 застосовується здебільшого для того, щоб залишати стерню більшої довжини.

- У цьому положенні мотовило досягає далі вперед і піднімає зрізану масу на ніж, а потім на полотна.
- Це налаштування призводить до того, що швидкість руху пальців мотовила приблизно на 30% перевищує швидкість мотовила.

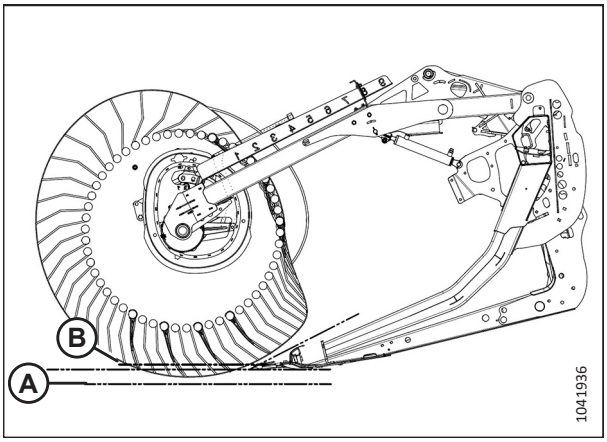

Рисунок 3.411: Вертикальний розріз пальця — положення ексцентрика 3

Положення ексцентрика 4, мінімальний кут жатки, положення мотовила 9 призводить до того, що жатка залишає коротшу стерню під час збирання полеглих культур (у порівнянні з жаткою, яка повністю нахилена вперед). При такому куті нахилу жатки мотовило ледве торкається землі.

- У цьому положенні мотовило досягає далі вперед і піднімає зрізану масу на ніж, а потім на полотна.
- Це налаштування призводить до того, що швидкість руху пальців мотовила приблизно на 35% перевищує швидкість мотовила.

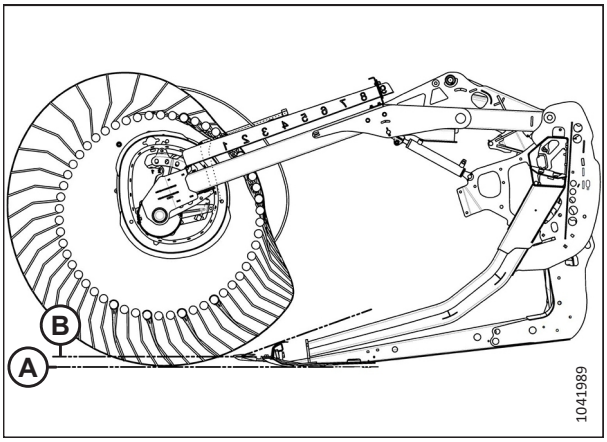

Рисунок 3.412: Профіль пальця — положення ексцентрика 4, мінімальний кут жатки

Положення ексцентрика 4, максимальний кут жатки, положення мотовила 9 забезпечують максимальний діапазон мотовила для збирання полеглих культур під ножовим брусом.

- У цьому положенні залишається значний обсяг стерні, коли для висоти зрізання встановлено значення близько 203 мм (8 дюймів).
  Для матеріалів із високим вмістом вологи, наприклад рису, швидкість руху комбайна відносно землі може бути збільшено вдвічі через зменшення зрізуваного матеріалу.
- Це налаштування призводить до того, що швидкість руху пальців мотовила приблизно на 35% перевищує швидкість мотовила.

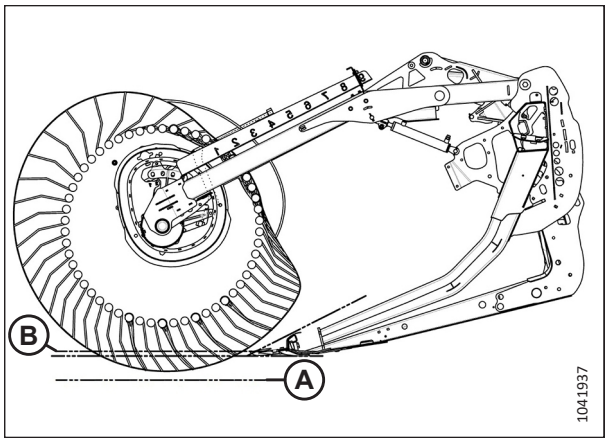

Рисунок 3.413: Профіль пальця — положення ексцентрика 4, максимальний кут жатки

ПРИМІТКА:

Використання більш високих налаштувань ексцентрика, коли для поздовжнього положення мотовила встановлено значення між 4 і 5, призводить до різкого зменшення потужності полотна. Це відбувається тому, що пальці мотовила постійно взаємодіють із культурою, яка вже транспортується на полотні, перериваючи потік подачі в похилу камеру. Вищі налаштування ексцентрика рекомендуються тільки за максимального або близького до нього висуненні мотовила вперед.

Регулювання ексцентрика мотовила

Відрегулюйте ексцентрик мотовила, щоб змінити нахил пальців мотовила.

ВАЖЛИВО:

Завжди перевіряйте зазор між мотовилом і ножовим брусом після регулювання нахилу пальців мотовила та поздовжнього положення мотовила.
Для отримання додаткової інформації див. розділи *4.13.1 Зазор між мотовилом і ножовим брусом, стор. 732* і *3.7.2 Налаштування жатки, стор. 152*.

НЕБЕЗПЕЧНО

Щоб запобігти травмам або смерті через неочікуваний запуск машини, завжди зупиняйте двигун і виймайте ключ із замка запалювання, перш ніж залишати сидіння оператора з будь-якої причини.

ПРИМІТКА:

За наявності кількох ексцентриків мотовила відрегулюйте їх усі.

1. Вимкніть двигун і витягніть ключ із замка запалювання.

2. Вийміть шпильку (A), що кріпить багатофункціональний інструмент (B) до кронштейна на лівому щитку зчеплення.

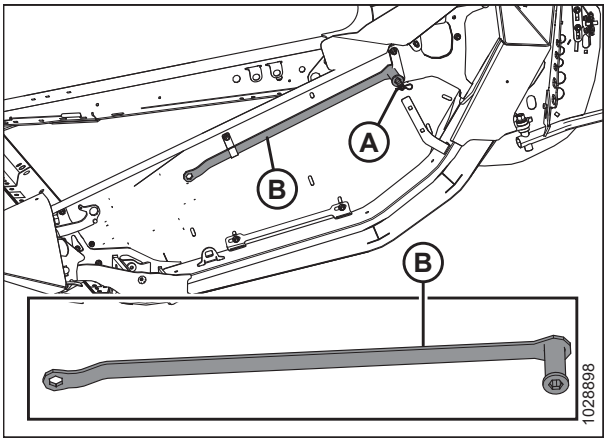

Рисунок 3.414: Лівий щиток зчеплення

3. Використовуючи багатофункціональний інструмент, поверніть стопорний штифт (A) **ПРОТИ ГОДИННИКОВОЇ СТРІЛКИ**, щоб звільнити диск ексцентрика.

   ВАЖЛИВО:

   Для отримання інформації про напрямок обертання блокування/розблокування дивіться наклейку з фіксатором ексцентрика. Примусове переміщення фіксатора ексцентрика в неправильному напрямку може пошкодити штифти роликів.

4. Установіть багатофункціональний інструмент на болт (B), поверніть диск ексцентрика й сумістіть стопорний штифт (A) з потрібним положенням (C) отвору в диску (1–4).

   ПРИМІТКА:

   Болт (B) приварено до опори ексцентрика.

5. Поверніть стопорний штифт (A) **ЗА ГОДИННИКОВОЮ СТРІЛКОЮ** для з'єднання й блокування диска ексцентрика.

   ВАЖЛИВО:

   Забезпечте надійну фіксацію ексцентрика перед експлуатацією машини.

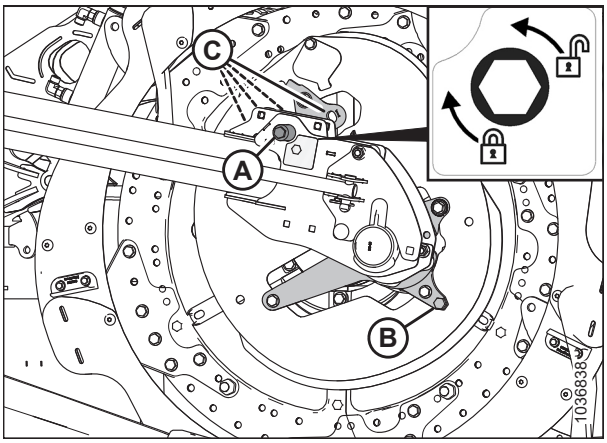

Рисунок 3.415: Положення диска ексцентрика

6. Повторіть кроки *3, стор. 285*–*5, стор. 285* для всіх ексцентриків мотовила.

3.9.14 Верхній поперечний шнек

Верхній поперечний шнек (UCA) слугує для поліпшення подачі в центр жатки під час збирання важких культур. Він ідеально підходить для прибирання великих обсягів кормових культур, вівса, каноли, гірчиці й інших високих, рунистих рослин, подача яких ускладнена.

Ви можете використовувати запірний клапан (A), щоб вимкнути верхній поперечний шнек, коли він не потрібен.

ПРИМІТКА:

Навіть якщо верхній поперечний шнек вимкнено, його все одно потрібно змащувати через регулярні проміжки часу, оскільки відбувається рух крил.

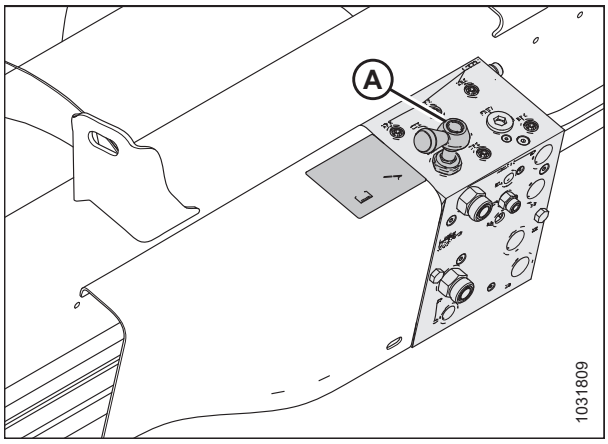

Рисунок 3.416: Запірний клапан

Регулювання положення верхнього поперечного шнека — два або три шнеки

Верхній поперечний шнек (UCA) має регульоване кріплення, яке дозволяє регулювати положення для різних умов збору врожаю. Колектори з трикомпонентними шнеками мають два регульованих кріплення: по одному на кожному кінці центрального шнека.

ПРИМІТКА:

Для отримання додаткової інформації про положення первинних та вторинних передніх болтів див. Рисунок *3.419, стор. 287*.

Кріплення спочатку встановлюються в крайньому задньому положенні, так що передній болт (A) знаходиться в первинному положенні. Це положення є рекомендованою конфігурацією для більшості умов.

Якщо передній болт (A) знаходиться в первинному положенні, шнек і мотовило безпечні для роботи в будь-якому положенні. Ви можете обмежено регулювати положення шнека, змінюючи положення кріплення відносно заднього болта (B).

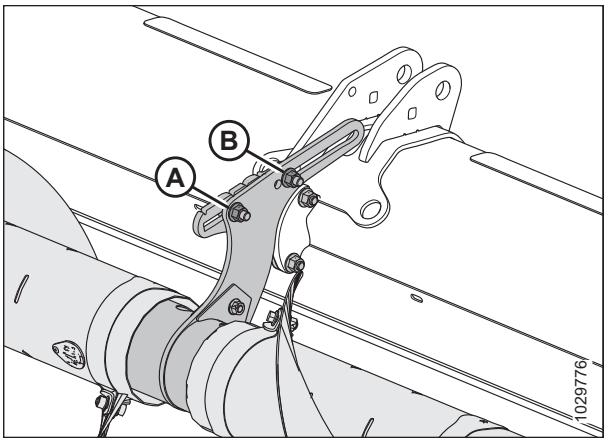

Рисунок 3.417: Початкове положення регульованих кріплень — двокомпонентний шнек

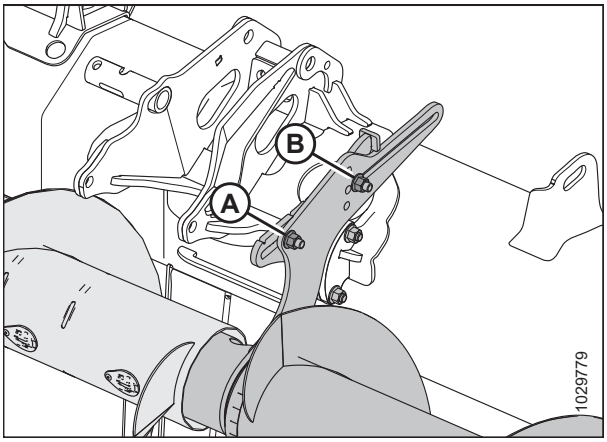

Рисунок 3.418: Початкове положення регульованих кріплень — трикомпонентний шнек

Положення шнека можна відрегулювати більше, перемістивши передній болт у вторинне положення (B). Для трикомпонентних шнеків (2) доступні додаткові вторинні положення (B), якщо ви хочете підняти або опустити шнек. Якщо передній болт знаходиться в одному з цих положень, регулювання поздовжнього положення обмежено, що запобігає втручанню верхнього поперечного шнека в подавальний шнек і раму жатки.

ВАЖЛИВО:

Якщо передній болт знаходиться в одному з вторинних положень (B), а мотовило знаходиться в самому задньому положенні, пальці мотовила та кронштейни ексцентрика можуть контактувати з верхнім поперечним шнеком. Якщо мотовило повністю переміщена назад (наприклад, під час збирання ріпаку), верхній поперечний шнек також повинен бути повністю переміщений назад, щоб забезпечити достатній зазор між пальцями мотовила та шнеком.

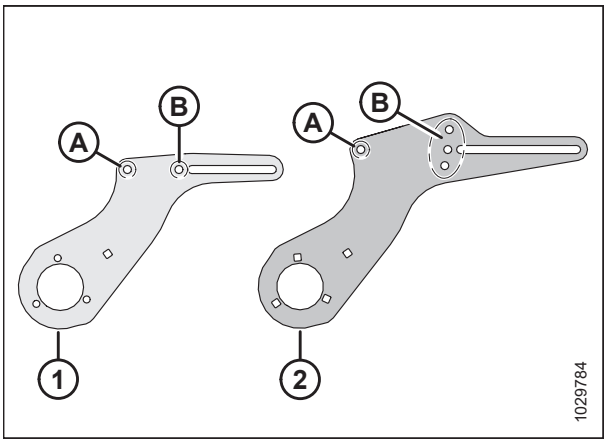

Рисунок 3.419: Деталі регульованого кріплення

1 —кріплення двокомпонентного шнека

2 —кріплення трикомпонентного шнека

A —основне положення переднього болта

B —допоміжне(-і) положення переднього болта

Перемістіть шнек вперед для

- Транспортування легких культур, особливо на бічних пагорбах
- Поліпшення подачі світлих культур
- Зменшення кількості переносів мотовила або зменшення порушення потоку культури через мотовило

Переміщуйте шнек назад, щоб:

- збільшити доступний для передавання обсяг важких культур;
- наблизити шнек до дефлекторів для запобігання потраплянню зібраної маси за шнек та її намотуванню навколо шнека.

Щоб відрегулювати положення шнека, виконайте наведені нижче дії.

1. Знайдіть регульоване кріплення.

   ПРИМІТКА:

   На двокомпонентних шнеках регульоване кріплення виступає з центрального опорного вузла. На трикомпонентних шнеках регульоване кріплення виступає з кінців центрального шнека.

   ПРИМІТКА:

   На малюнку показано ліве регульоване кріплення на трикомпонентному шнеку. Регульоване кріплення на двокомпонентному шнеку аналогічне, але має лише одне додаткове положення для переднього болта замість трьох. Додаткову інформацію див. на рис. *3.419, стор. 287*.

2. За бажанням перемістіть передній болт і гайку (A). Передній болт і гайка мають два можливих розташування на двокомпонентних шнеках: первинне розташування і вторинне розташування. На трикомпонентних шнеках можливі чотири місця розташування: одне основне місце розташування та три вторинні місця розташування.

3. Ослабте передню гайку (A) і задню гайку (B) так, щоб регульоване кріплення зсунулося.

4. Перемістіть кріплення в потрібне положення.

5. Затягніть гайки (A) і (B). Затягніть гайки з крутним моментом 69 Н·м (51 фунт-сила-фут).

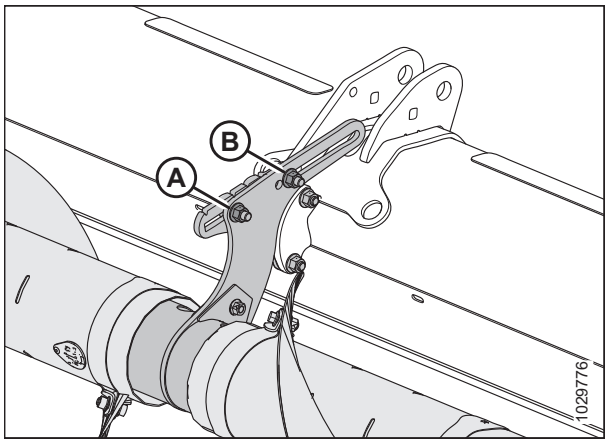

Рисунок 3.420: Початкове положення регульованих кріплень — двокомпонентний шнек

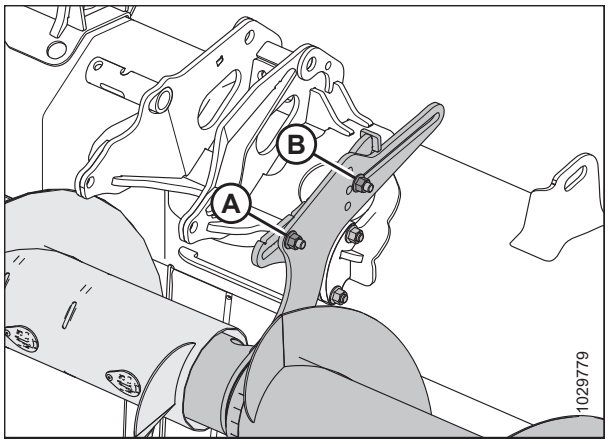

Рисунок 3.421: Початкове положення регульованих кріплень — трикомпонентний шнек

6. Якщо встановлено трикомпонентний верхній поперечний шнек, повторіть крок *1, стор. 288* до кроку *5, стор. 288* на другому регульованому кріпленні.

   ВАЖЛИВО:

   На жатках з трьома шнеками переконайтеся, що обидва кріплення знаходяться в одному положенні.

7. Перевірте наявність перешкод між пальцями мотовила та верхнім поперечним шнеком. Перевірте наявність перешкод між кронштейнами ексцентрика та верхнім поперечним шнеком вздовж усього гідравлічного діапазону поздовжнього ходу мотовила. Інструкції див. у розділі *Перевірка тертя верхнього поперечного шнека, стор. 289*.

Перевірка тертя верхнього поперечного шнека

Якщо верхній поперечний шнек не відрегульовано, він може контактувати з мотовилом або рамою жатки. Потрібно перевірити зазор між верхнім поперечним шнеком і певними компонентами жатки.

НЕБЕЗПЕЧНО

Щоб запобігти травмам або смерті через неочікуваний запуск машини, зупиняйте двигун і виймайте ключ із замка запалювання, перш ніж виконувати регулювання машини.

НЕБЕЗПЕЧНО

Переконайтеся, що в зоні проведення робіт відсутні сторонні особи.

1. Запустіть двигун.
2. Установіть мотовило в крайньому задньому положенні.
3. Помістіть блоки 254–356 мм (10–14 дюймів) під жатку на обох кінцях жатки. Опустіть жатку на блоки так, щоб жатка утворювала форму посмішки.
4. Вимкніть двигун і витягніть ключ із замка запалювання.

5. Вручну обертайте верхній поперечний шнек (A). Переконайтеся, що зазор між верхнім поперечним шнеком і компонентами жатки становить щонайменше 10 мм (13/32 дюйми) у наступних місцях:
   - Кронштейни ексцентрика мотовила (B)
   - Пальці мотовила (C)
   - Опори циліндра мотовила (D)
   - Жатки з розідільними рамами: З'єднання роз'ємної рами (E)
6. Якщо зазор між верхнім поперечним шнеком і компонентами шнека необхідно відрегулювати, перейдіть до розділу *Регулювання положення верхнього поперечного шнека — два або три шнеки, стор. 286*.

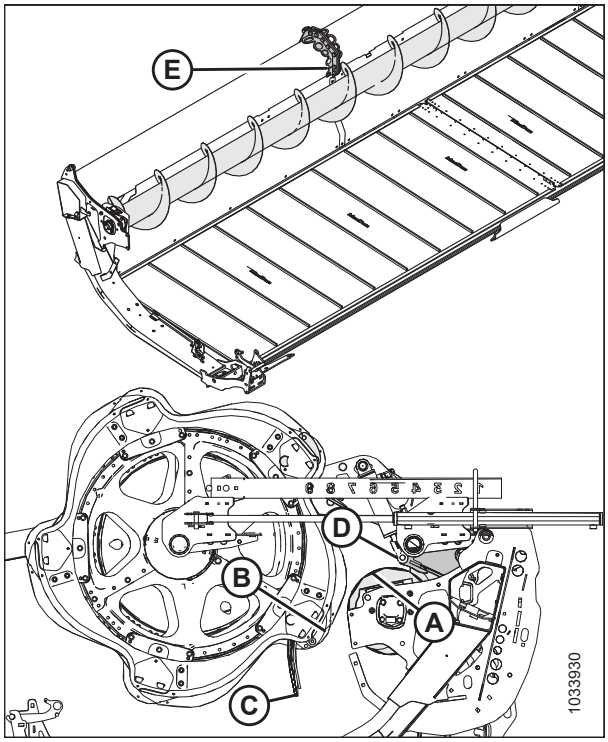

Рисунок 3.422: Місця перевірки зазору між верхнім поперечним шнеком та іншими компонентами жатки

3.9.15 Розділювачі культур

Розділювачі культур відокремлюють культури під час збирання врожаю. Зніміть їх, щоб встановити вертикальні ножі та зменшити транспортну ширину.

Стандартні розділювачі культур надаються з усіма жатками. Ви також можете придбати додаткові розділювачі культур у відсіку копіювання контуру ґрунту. Див. розділ *5.1.4 Розділювачі культур для копіювання контуру ґрунту, стор. 802*.

Знімання розділювачів культур

Розділювачі культур можна зняти, щоб установити інші варіанти або зменшити транспортну ширину.

НЕБЕЗПЕЧНО

Щоб запобігти тілесним ушкодженням або смерті внаслідок неочікуваного запуску машини, завжди зупиняйте двигун, виймайте ключ із замка запалювання й застосовуйте запобіжні упори, перш ніж виконувати будь-які роботи під жаткою.

НЕБЕЗПЕЧНО

Переконайтеся, що в зоні проведення робіт відсутні сторонні особи.

1. Опустіть мотовило й підійміть жатку. Докладні інструкції наведено в посібнику з експлуатації комбайна.
2. Вимкніть двигун і витягніть ключ із замка запалювання.
3. Установіть запобіжні упори. Інструкції наведено в посібнику з експлуатації комбайна

4. Відкрийте бокові щитки. Див. інструкції в розділі *Відкривання бокових щитків жатки, стор. 43*.
5. Вийміть штифт із кільцем (A).
6. Охопіть розділювач культур (E).
7. Поверніть шестигранний вал (B) на засувці розділювача (C) уперед, щоб від'єднати його від болта (D).

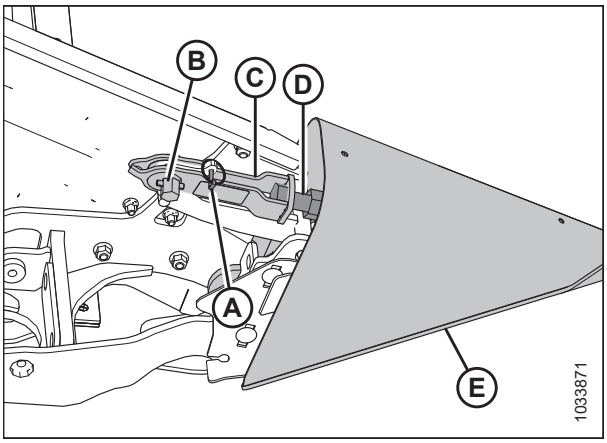

Рисунок 3.423: Розділювач культур із засувкою

8. Опустіть розділювач культур (A) і зніміть його із щитка зчеплення.
9. Закрийте боковий щиток. Див. інструкції в розділі *Закривання бокових щитків жатки, стор. 44*.

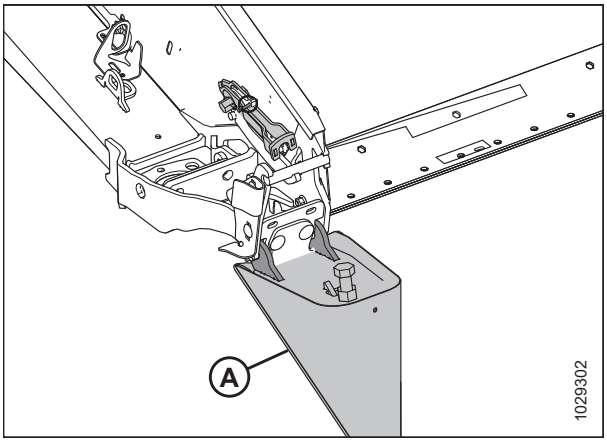

Рисунок 3.424: Розділювач культур із засувкою

10. Якщо встановлено додатковий кронштейн для зберігання, установіть розділювач культур (A) на кронштейн (B).
11. Якщо додатковий кронштейн для зберігання не встановлений, зберігайте розділювачі в безпечному місці.

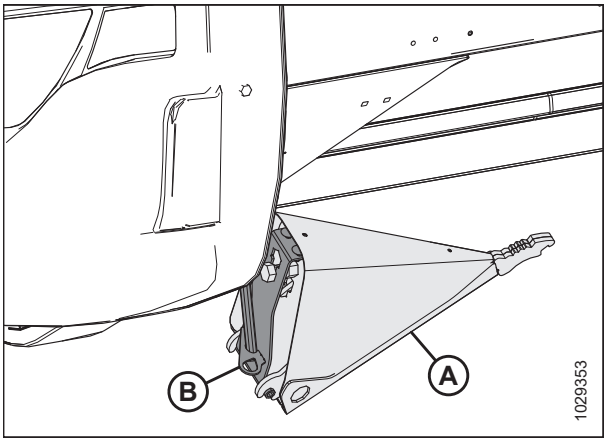

Рисунок 3.425: Необов'язкове місце зберігання розділювача культур

Установлення розділювачів культур

Дотримуйтеся цих інструкцій, щоб правильно встановити розділювачі культур.

НЕБЕЗПЕЧНО

Щоб запобігти тілесним ушкодженням або смерті внаслідок неочікуваного запуску машини, завжди зупиняйте двигун, виймайте ключ із замка запалювання й застосовуйте запобіжні упори, перш ніж виконувати будь-які роботи під жаткою.

НЕБЕЗПЕЧНО

Переконайтеся, що в зоні проведення робіт відсутні сторонні особи.

1. Запустіть двигун.
2. Опустіть мотовило до кінця.
3. Повністю підніміть жатку.
4. Вимкніть двигун і витягніть ключ із замка запалювання.
5. Установіть запобіжні упори жатки. Інструкції див. у посібнику з експлуатації комбайна.
6. Якщо встановлено додатковий кронштейн для зберігання, вийміть розділювач культур (A) з його положення для зберігання, піднявши його так, щоб болт (B) звільнив от вір у кронштейні для зберігання (C).
7. Якщо додатковий кронштейн для зберігання **НЕ** встановлено, витягніть розділювач культур з місця їх зберігання.
8. Відкрийте боковий щиток. Інструкції див. у *Відкривання бокових щитків жатки, стор. 43*.

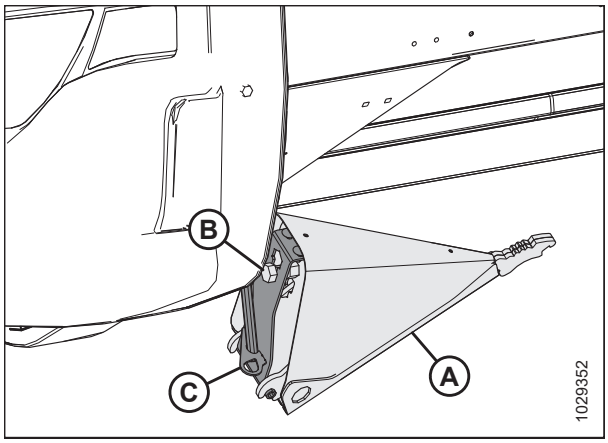

Рисунок 3.426: Додатковий розділювач культур

9. Вставте проушини розділювача культур (A) в отвори в щитку зчеплення.
10. Вийміть штифт із кільцем (B) із засувки (C).

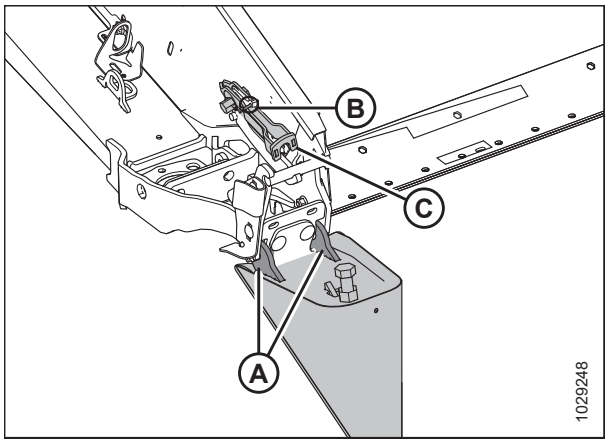

Рисунок 3.427: Розділювач культур із засувкою

11. Підніміть передній край засувки (A) і розділювача культур (B).

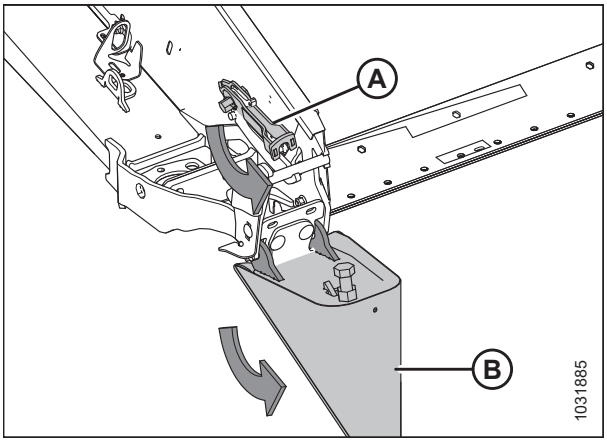

Рисунок 3.428: Розділювач культур із засувкою

12. Установіть засувку (A) на болт розділювача культур (B).
13. Поверніть шестигранний вал (D) на засувці (A) проти годинникової стрілки, щоб увімкнути блокування.

    ПРИМІТКА:

    Шестигранний вал (D) вимагає крутного моменту 40–54 Н·м (30–40 фунт-сила·футів), щоб закрити засувку. Якщо потрібне регулювання, відкрутіть засувку (A) та відрегулюйте болт (B), щоб скоригувати необхідний крутний момент.
14. Закріпіть розділювач культур штифтом із кільцем (C).
15. Закрийте боковий щиток. Інструкції див. у *Закривання бокових щитків жатки, стор. 44*.

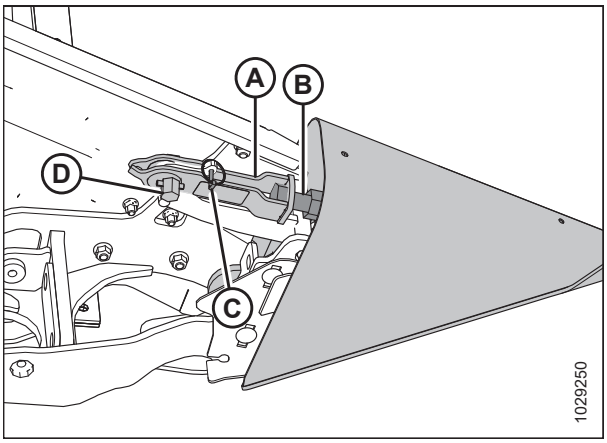

Рисунок 3.429: Розділювач культур із засувкою

Знімання розділювачів культур для копіювання контуру ґрунту

Зніміть розділювачі культур у відсіку для копіювання контуру ґрунту, щоб встановити інші навісні пристрої або стандартні розділювачі культур.

НЕБЕЗПЕЧНО

Щоб запобігти шкоді здоров'ю або смерті через неочікуваний запуск або падіння піднятої машини, завжди вимикайте двигун і виймайте ключ із замка запалювання, перш ніж залишити сидіння оператора або відрегулювати машину. НІКОЛИ НЕ піднімайтеся та не заходьте під жатку, яка не має опори.

НЕБЕЗПЕЧНО

Переконайтеся, що в зоні проведення робіт відсутні сторонні особи.

1. Опустіть мотовило до кінця.
2. Підніміть жатку на 0,6-0,9 м (2–3 фути) від землі.
3. Вимкніть двигун і витягніть ключ із замка запалювання.
4. Відкрийте боковий щиток.

5. Дістаньте багатофункціональний інструмент (A) з лівого щитка зчеплення.
6. Вийміть штифт із кільцем (B).
7. Установіть багатофункціональний інструмент (A) на шестигранний вал (C).
8. Повертайте багатофункціональний інструмент донизу, доки засувка (D) не вивільниться від болта (E).
9. Підніміть засувку (D) угору, відвівши її від болта (E).

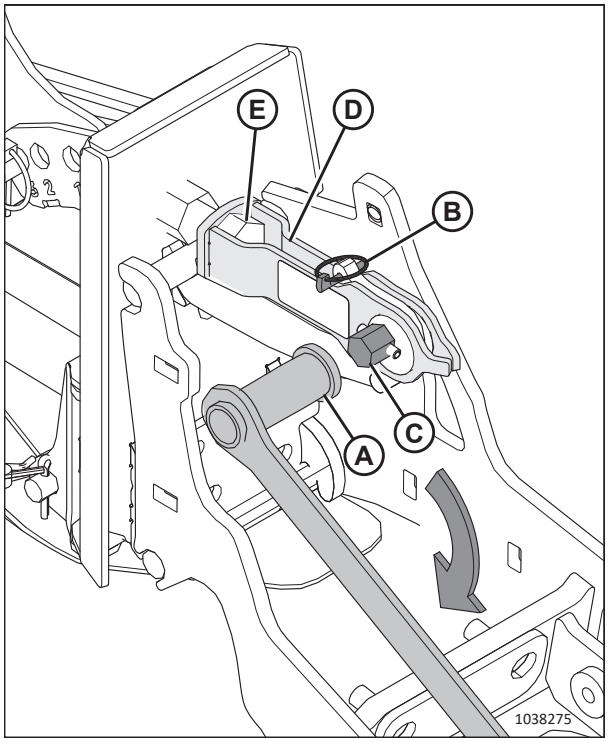

Рисунок 3.430: Якщо установлено розділювач культур для копіювання контуру ґрунту

10. Нахиліть розділювач культур у відсіку для копіювання контуру ґрунту вперед і витягніть його з жатки.
11. Повторно встановіть штифт із кільцем (A).
12. Закрийте боковий щиток.
13. Повторіть кроки *4, стор. 293*–*12, стор. 294* на протилежному кінці жатки, щоб зняти протилежний розділювач культур у відсіку для копіювання контуру ґрунту.

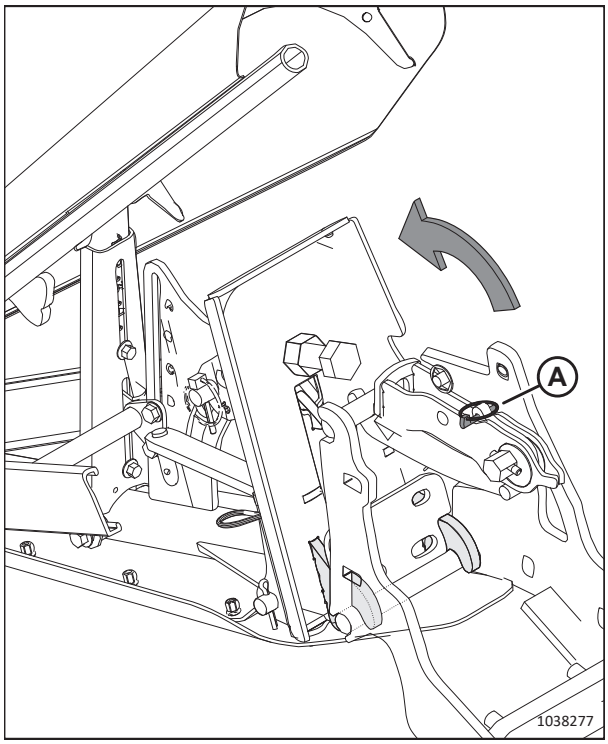

Рисунок 3.431: Якщо засувку вивільнено

Установлення розділювачів культур для копіювання контуру ґрунту

Дотримуйтеся цих інструкцій, щоб правильно встановити розділювачі культур у відсіку для копіювання контуру ґрунту на жатку.

НЕБЕЗПЕЧНО

Щоб запобігти шкоді здоров'ю або смерті через неочікуваний запуск або падіння піднятої машини, завжди вимикайте двигун і виймайте ключ із замка запалювання, перш ніж здійснювати регулювання машини. НІКОЛИ НЕ піднімайтеся та не заходьте під жатку, яка не має опори.

НЕБЕЗПЕЧНО

Переконайтеся, що в зоні проведення робіт відсутні сторонні особи.

1. Опустіть мотовило до кінця.
2. Розташуйте жатку так, щоб ножовий брус знаходився на висоті 254–356 мм (10–14 дюймів) над землею.
3. Вимкніть двигун і витягніть ключ із замка запалювання.
4. Відкрийте боковий щиток. Інструкції див. у *Відкривання бокових щитків жатки, стор. 43*.
5. Вийміть штифт із кільцем (A) зі швидкороз’ємної засувки (B).
6. Установіть багатофункціональний інструмент (C) (зберігається на лівому щитку зчеплення) на шестигранний вал (D) і проверніть його, щоб вивільнити засувку (B).
7. Якщо встановлено розділювачі культур (E), підніміть засувку (B) з болта (F) і відведіть розділювачі культур убік.

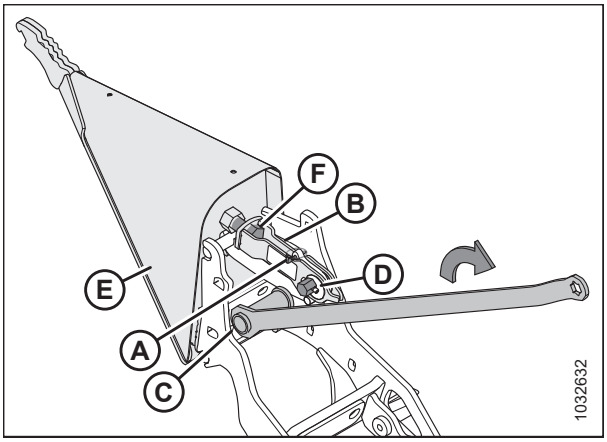

Рисунок 3.432: Якщо установлено розділювач культур

8. Вставте вушка розділювача культур (A) у пази в рамі жатки.

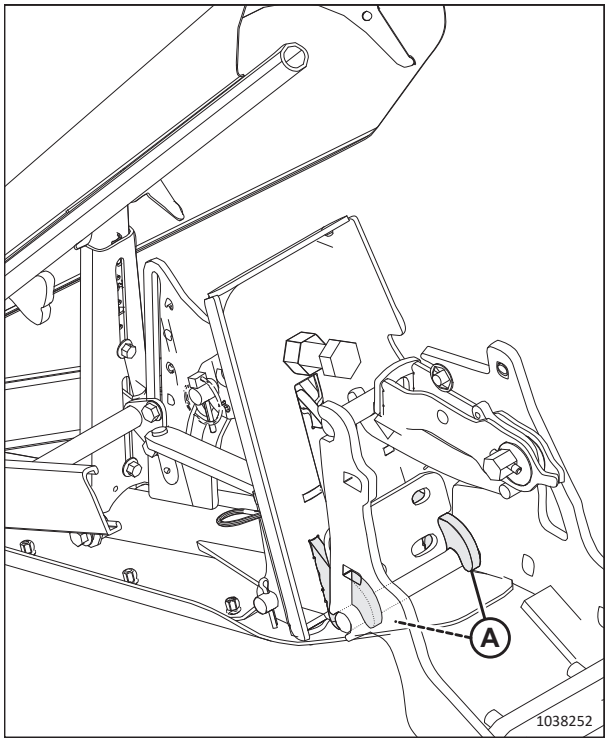

Рисунок 3.433: Установлення розділювача культур

9. Підніміть передній край швидкороз'ємної засувки (A) і поверніть розділювач культур (B) угору у відповідне положення.

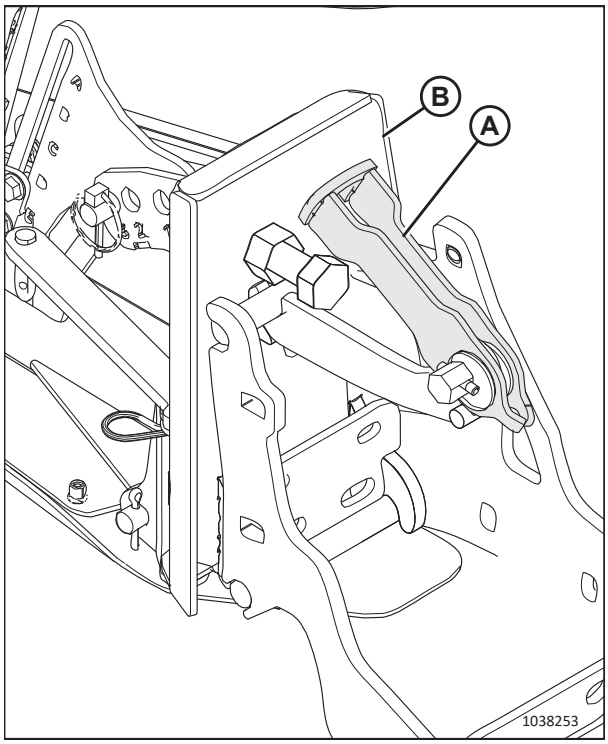

Рисунок 3.434: Швидкороз'ємна засувка

10. Установіть швидкороз’ємну засувку (A) на болт.

11. Переконайтеся, що засувка щільно закривається, а упор розділювача культур (B) контактує з упором жатки (C).

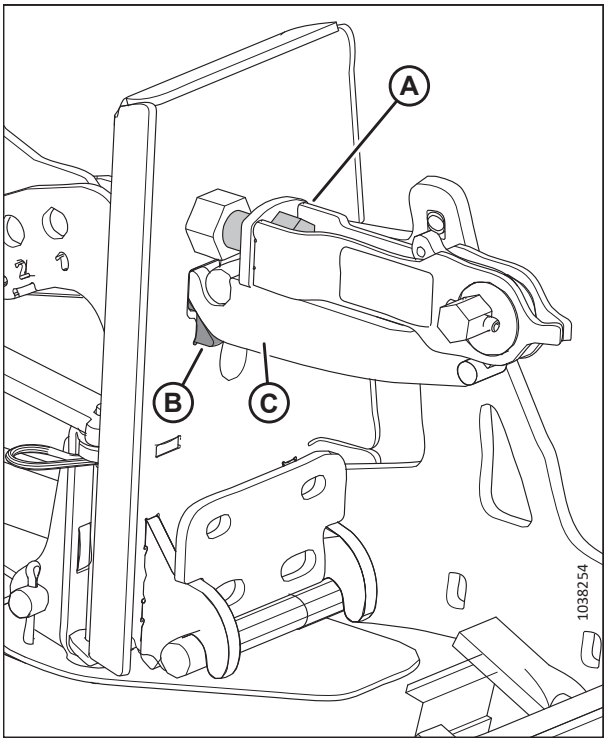

Рисунок 3.435: Якщо розділювач культур зафіксовано на жатці

12. Якщо необхідно відрегулювати засувку, відкрутіть гайку (A) та відрегулюйте довжину болта (B) так, щоб для закриття засувки потрібен був момент затягування шестигранного вала (C) 40–54 Н·м (30–40 фунт-сила-футів).

13. Повторно затягніть гайку (A).

14. Установіть багатофункціональний інструмент (D) на шестигранному валу (C) та поверніть багатофункціональний інструмент, щоб заблокувати засувку.

15. Установіть штифт із кільцем (E), щоб зафіксувати швидкороз’ємну засувку на місці.

16. Повторіть кроки*5, стор. 295* –*15, стор. 297* на протилежному кінці жатки, щоб встановити протилежний розділювач культур.

17. Закрийте бокові щитки. Інструкції див. у *Закривання бокових щитків жатки, стор. 44*.

18. Перевірте функцію копіювання контуру ґрунту. Інструкції див. у *Перевірка й регулювання копіювання контуру ґрунту жаткою, стор. 235*.

19. Перевірте баланс крила. Інструкції див. у розділі *3.9.5 Перевірка й регулювання балансу крила, стор. 253*

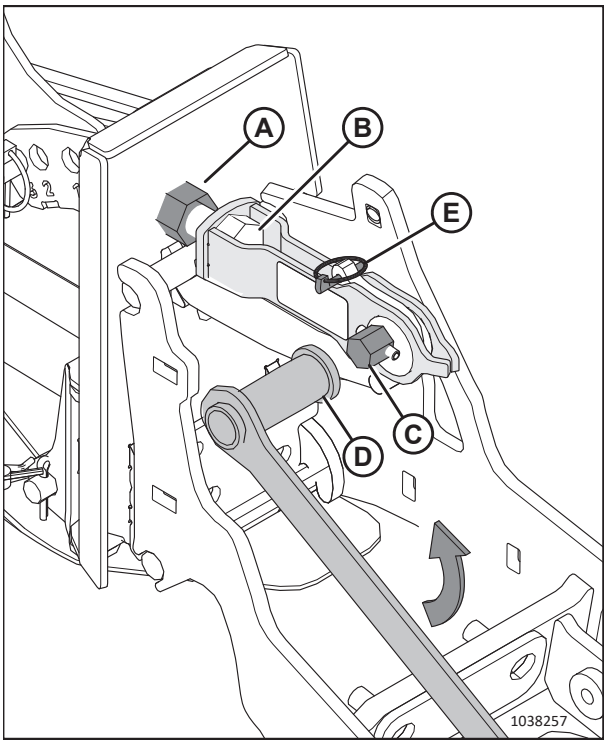

Рисунок 3.436: Регулювання засувки

Регулювання розділювачів культур для копіювання контуру ґрунту

Розділювачі культур можна регулювати з урахуванням конкретних станів культури.

НЕБЕЗПЕЧНО

Щоб запобігти шкоді здоров'ю або смерті через неочікуваний запуск або падіння піднятої машини, завжди вимикайте двигун і виймайте ключ із замка запалювання, перш ніж здійснювати регулювання машини. НІКОЛИ НЕ піднімайтеся та не заходьте під жатку, яка не має опори.

НЕБЕЗПЕЧНО

Переконайтеся, що в зоні проведення робіт відсутні сторонні особи.

1. Опустіть мотовило до кінця.
2. Розташуйте жатку так, щоб ножовий брус знаходився на висоті 254–356 мм (10–14 дюймів) над землею.
3. Вимкніть двигун і витягніть ключ із замка запалювання.
4. Див. таблицю відповідно до діапазону висоти стерні та конфігурації мотовила.
   - Поле з висотою стерні 50–125 мм (2–5 дюймів), жатки з подвійним або потрійним мотовилом: див. крок *5, стор. 299*.
   - Поле з висотою стерні 20–100 мм (3/4–4 дюйми), жатки з подвійним або потрійним мотовилом: див. крок *6, стор. 300*.
   - Ножовий брус на землі, поле з висотою стерні 16–50 мм (5/8-2 дюйми), жатки з подвійним або потрійним мотовилом: див. крок *7, стор. 301*.
   - Поле з висотою стерні 50–125 мм (2–5 дюймів), жатки з одинарним мотовилом: див. крок *8, стор. 302*.
   - Поле з висотою стерні 20–100 мм (3/4–4 дюйми), жатки з одинарним мотовилом: див. крок *9, стор. 303*.
   - Ножовий брус на землі, поле з висотою стерні 16–50 мм (5/8–2 дюйми), жатки з одинарним мотовилом: див. крок *10, стор. 304*.

Таблиця 3.32 Налаштування розділювача культур у відсіку для копіювання контуру ґрунту — жатка з подвійним або потрійним мотовилом, поле з висотою стерні 50–125 мм (2–5 дюймів)

5. Відрегулюйте налаштування жатки відповідно до рядка таблиці з описом стану культури й висоти стерні.
   a. Відрегулюйте кут жатки.
   b. Відрегулюйте копіювальні башмаки жатки.
   c. Відрегулюйте розділювач культур для копіювання контуру ґрунту (від нижнього упора до бокового прутка верхнього дефлектора) і переконайтеся, що під час переміщення на відстань, обмежену нижнім упором, розділювач культур **НЕ** контактує з опорами мотовила або мотовилом. Інструкції наведено в кроках від *11, стор. 305* до *17, стор. 308*.

	Висота стерні	Кут жатки[64]	Копіювальні башмаки жатки	Нижній упор	Поздовжнє положення носового конуса	Висота верхнього дефлектора	Висота бокового дефлектора	Боковий пруток верхнього дефлектора
Стояча культура	125 мм (5 дюймів)	A	Нижнє	2	1 або 3	1	C	Вхід
	50 мм (2 дюйми)	E	Нижнє	1	1 або 3	1,5	C	Вхід
Полегла	125 мм (5 дюймів)	A	Нижнє	2	3 або 4	1	C	Вихід
	50 мм (2 дюйми)	E	Нижнє	1	3 або 4	2	D	Вихід
Сильно полегла[65]	125 мм (5 дюймів)	A	Нижнє	2	4	3	D	Вихід
	125 мм (5 дюймів)	A	Нижнє	2	5	4	D	Вихід
	50 мм (2 дюйми)	E	Нижнє	1	4	3	C	Вихід
	50 мм (2 дюйми)	E	Нижнє	1	5	4	C	Вихід

64. A (мін) — E (макс)
65. Культури висотою менше за 150 мм (6 дюймів)

Таблиця 3.33 Налаштування розділювача культур у відсіку для копіювання контуру ґрунту — жатка з подвійним або потрійним мотовилом, поле з висотою стерні 20–100 мм (3/4–4 дюйми)

6. Відрегулюйте налаштування жатки відповідно до рядка таблиці з описом стану культури й висоти стерні.
   a. Відрегулюйте кут жатки.
   b. Відрегулюйте копіювальні башмаки жатки.
   c. Відрегулюйте розділювач культур для копіювання контуру ґрунту (від нижнього упора до бокового прутка верхнього дефлектора) і переконайтеся, що під час переміщення на відстань, обмежену нижнім упором, розділювач культур **НЕ** контактує з опорами мотовила або мотовилом. Інструкції наведено в кроках від *11, стор. 305* до *17, стор. 308*.

	Висота стерні	Кут жатки[66]	Копіювальні башмаки жатки	Нижній упор	Поздовжнє положення носового конуса	Висота верхнього дефлектора	Висота бокового дефлектора	Боковий пруток верхнього дефлектора
Стояча культура	100 мм (4 дюйми)	A	Посередині	2	1 або 3	1	C	Вхід
	20 мм (3/4 дюйма)	E	Посередині	1	1 або 3	1	C	Вхід
Полегла	100 мм (4 дюйми)	A	Посередині	2	3	1	C	Вихід
	100 мм (4 дюйми)	A	Посередині	2	4	2	C	Вихід
	20 мм (3/4 дюйма)	E	Посередині	1	3	1	D	Вихід
	20 мм (3/4 дюйма)	E	Посередині	1	4	2	D	Вихід
Сильно полегла[67]	100 мм (4 дюйми)	A	Посередині	2 або 3	4	3	D	Вихід
	100 мм (4 дюйми)	A	Посередині	2 або 3	5	4	D	Вихід
	20 мм (3/4 дюйма)	E	Посередині	1	4	3	C	Вихід
	20 мм (3/4 дюйма)	E	Посередині	1	5	4	C	Вихід

66. A (мін) — E (макс)
67. Культури висотою менше за 150 мм (6 дюймів)

Таблиця 3.34 Налаштування розділювача культур у відсіку для копіювання контуру ґрунту — жатка з подвійним або потрійним мотовилом, ножовий брус на землі, поле з висотою стерні 16–50 мм (5/8–2 дюйми)

7. Відрегулюйте налаштування жатки відповідно до рядка таблиці з описом стану культури й висоти стерні.
   a. Відрегулюйте кут жатки.
   b. Відрегулюйте копіювальні башмаки жатки.
   c. Відрегулюйте розділювач культур для копіювання контуру ґрунту (від нижнього упора до бокового прутка верхнього дефлектора) і переконайтеся, що під час переміщення на відстань, обмежену нижнім упором, розділювач культур **НЕ** контактує з опорами мотовила або мотовилом. Інструкції наведено в кроках від *11, стор. 305* до *17, стор. 308*.

	Висота стерні	Кут жатки[68]	Копіювальні башмаки жатки	Нижній упор	Поздовжнє положення носового конуса	Висота верхнього дефлектора	Висота бокового дефлектора	Боковий пруток верхнього дефлектора
Стояча культура	50 мм (2 дюйми)	A	Верхнє	2	1 або 3	1	C	Вхід
	16 мм (5/8 дюйма)	E	Верхнє	1	1	2	C	Вхід
	16 мм (5/8 дюйма)	E	Верхнє	1	3	1	C	Вхід
Полегла	50 мм (2 дюйми)	A	Верхнє	2	3	1	C	Вихід
	50 мм (2 дюйми)	A	Верхнє	3	4	1	C	Вихід
	16 мм (5/8 дюйма)	E	Верхнє	1	3 або 4	2	D	Вихід
Сильно полегла[69]	50 мм (2 дюйми)	A	Верхнє	2 або 3	4	3	D	Вихід
	50 мм (2 дюйми)	A	Верхнє	2 або 3	5	4	D	Вихід
	16 мм (5/8 дюйма)	E	Верхнє	1	4	2,5	C	Вихід
	16 мм (5/8 дюйма)	E	Верхнє	1	5	4	C	Вихід

68. A (мін) — E (макс)
69. Культури висотою менше за 150 мм (6 дюймів)

Таблиця 3.35 Налаштування розділювача культур у відсіку для копіювання контуру ґрунту — жатка з одинарним мотовилом, поле з висотою стерні 50–125 мм (2–5 дюймів)

8. Відрегулюйте жатку відповідно до налаштувань у рядку таблиці, у якому описується стан культури та висота стерні:
   a. Відрегулюйте кут жатки.
   b. Відрегулюйте копіювальні башмаки жатки.
   c. Відрегулюйте розділювач культур у відсіку для копіювання контуру ґрунту (від нижнього упора до бокового прутка верхнього відбивача) і переконайтеся, що діапазон руху, установлений нижнім упором, **НЕ** контактує з опорами мотовила або мотовилом. Для отримання інструкцій див. кроки *11, стор. 305–17, стор. 308*.

	Висота стерні	Кут жатки[70]	Копіювальні башмаки жатки	Нижній упор	Поздовжнє положення носового конуса	Висота верхнього дефлектора	Висота бокового дефлектора	Боковий пруток верхнього дефлектора
Стоячі та полеглі культури	125 мм (5 дюймів)	A	Униз	2	4	1	A–E	Всередину або назовні
	50 мм (2 дюйми)	E	Униз	1	5	2,5	A–E	Всередину або назовні
Висота **дуже прим'ятих культур**[71]	125 мм (5 дюймів)	A	Униз	2	4	1	A–E	Всередину або назовні
	50 мм (2 дюйми)	E	Униз	1	5	2,5	A–E	Всередину або назовні

70. A (мін) — E (макс)
71. нижче 150 мм (6 дюймів)

Таблиця 3.36 Налаштування розділювача культур у відсіку для копіювання контуру ґрунту — жатка з одинарним мотовилом, поле з висотою стерні 20–100 мм (3/4–4 дюйма)

9. Відрегулюйте жатку відповідно до налаштувань у рядку таблиці, у якому описується стан культури та висота стерні:
   a. Відрегулюйте кут жатки.
   b. Відрегулюйте копіювальні башмаки жатки.
   c. Відрегулюйте розділювач культур відсіку для копіювання контуру ґрунту (від нижнього упора до бокового прутка верхнього відбивача) і переконайтеся, що діапазон руху, установлений нижнім упором, **НЕ** стосується опор мотовила або мотовила. Для отримання інструкцій див. кроки *11, стор. 305*–*17, стор. 308*.

	Висота стерні	Кут жатки[72]	Копіювальні башмаки жатки	Нижній упор	Поздовжнє положення носового конуса	Висота верхнього дефлектора	Висота бокового дефлектора	Боковий пруток верхнього дефлектора
Стоячі та полеглі культури	100 мм (4 дюйми)	A	Середнє	2	5	1	A–E	Всередину або назовні
	20 мм (3/4 дюйма)	E	Середнє	1	5	2,5	A–E	Всередину або назовні
Висота **дуже прим'ятих культур**[73]	100 мм (4 дюйми)	A	Середнє	2	4	1	A–E	Всередину або назовні
	20 мм (3/4 дюйма)	E	Середнє	1	5	2,5	A–E	Всередину або назовні

72. A (мін) — E (макс)
73. нижче 150 мм (6 дюймів)

Таблиця 3.37 Налаштування розділювача культур у відсіку для копіювання контуру ґрунту — жатка з одинарним мотовилом, ножовий брус на землі, поле з висотою стерні 16–50 мм (5/8–2 дюйми)

10. Відрегулюйте жатку відповідно до налаштувань у рядку таблиці, у якому описується стан культури та висота стерні:
    a. Відрегулюйте кут жатки.
    b. Відрегулюйте копіювальні башмаки жатки.
    c. Відрегулюйте розділювач культур у відсіку для копіювання контуру ґрунту (від нижнього упора до бокового прутка верхнього відбивача) і переконайтеся, що діапазон руху, установлений нижнім упором, **НЕ** контактує з опорами мотовила або мотовилом. Для отримання інструкцій див. кроки *11, стор. 305–17, стор. 308*.

	Висота стерні	Кут жатки[74]	Копіювальні башмаки жатки	Нижній упор	Поздовжнє положення носового конуса	Висота верхнього дефлектора	Висота бокового дефлектора	Боковий пруток верхнього дефлектора
Стоячі та полеглі культури	50 мм (2 дюйми)	A	Верхнє	2	4	1	A–E	Всередину або назовні
	16 мм (5/8 дюйма)	E	Верхнє	1	5	2,5	A–E	Всередину або назовні
Висота **дуже прим'ятих культур**[75]	50 мм (2 дюйми)	A	Верхнє	2	4	1	A–E	Всередину або назовні
	16 мм (5/8 дюйма)	E	Верхнє	1	5	2,5	A–E	Всередину або назовні

74. A (мін) — E (макс)
75. нижче 150 мм (6 дюймів)

11. **Нижній упор:** Вийміть штифт із кільцем (A) зі штифта затискача та зніміть штифт затискача. Зберігайте як штифт із кільцем, так і штифт затискача для повторного встановлення.

12. Нахиліть розділювач, а потім знову встановіть штифт затискача у відповідний пронумерований отвір від «1» до «3». Закріпіть штифт з отвором за допомогою штифта з кільцем.

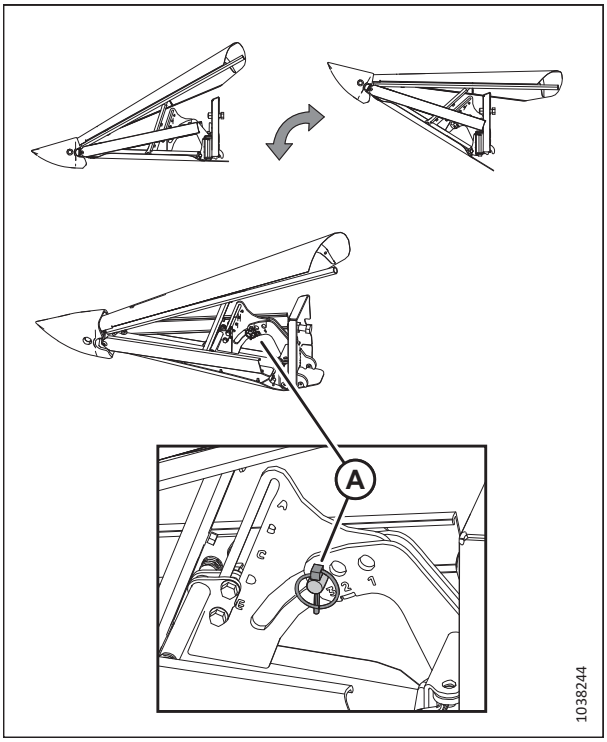

Рисунок 3.437: Регулювання нижнього упора

13. **Передня частина носового конуса:** Зніміть болт (A), перемістіть трубку, а потім установіть болт в один із п’яти отворів трубки.

    ПРИМІТКА:

    - У прикладі (B) болт встановлюється в отвір трубки «1».
    - У прикладі (C) болт встановлюється в отвір трубки «5».

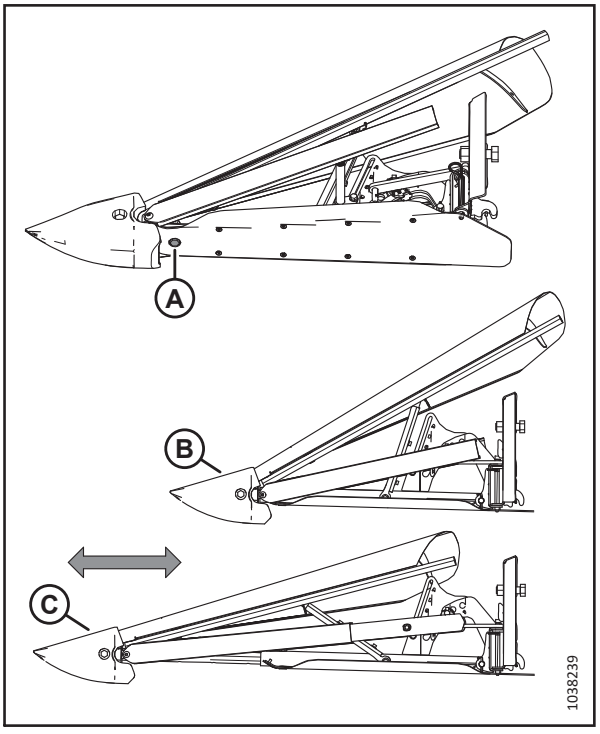

Рисунок 3.438: Регулювання поздовжнього положення носового конуса

14. **Висота верхнього відбивача:** Ослабте гайки на болтах (A). Зсуньте центральну опору до потрібного налаштування (від 1 до 4,5), потім затягніть гайки.
    - Вирівняйте крапки стосовно опори, щоб встановити збільшення на півкроку. Приклад (B) дорівнює 2,5.
    - Вирівняйте номер стосовно опори, щоб встановити збільшення на повний крок. Приклад (C) дорівнює 2.

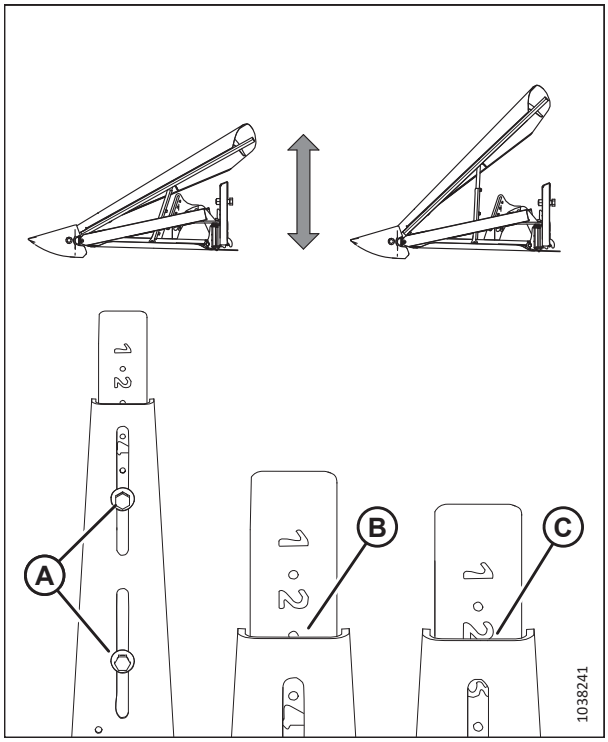

Рисунок 3.439: Регулювання висоти верхнього дефлектора

15. **Висота бічного відбивача:** Ослабте гайки на болтах (A). Просувайте відбивачі до тих пір, поки виїмка (B) не досягне бажаного налаштування (від A до E), а потім затягніть гайки.

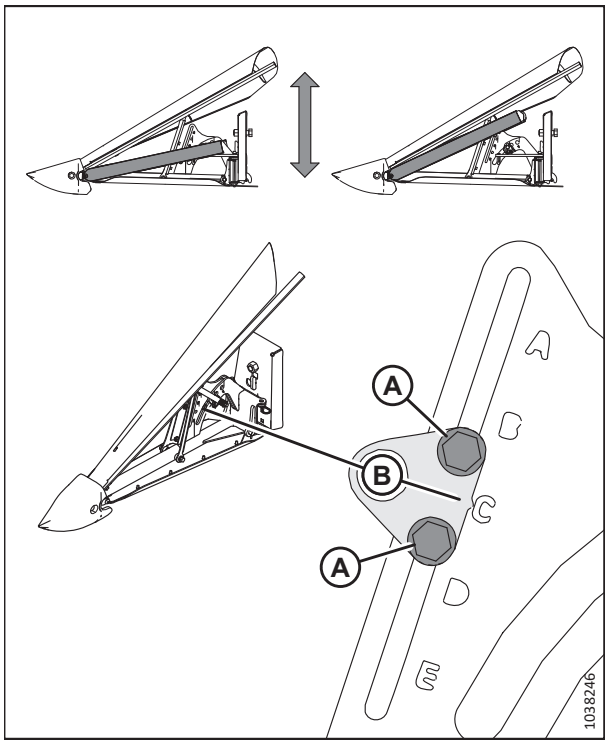

Рисунок 3.440: Регулювання висоти бокового дефлектора

16. **Боковий пруток верхнього відбивача:** Послабте гайку (A) та болт (B), а потім поворотний стрижень (C). Затягніть гайку (A) з моментом затягування 39 Н·м (29 фунт-сила-футів). Затягніть болт (B) з моментом затягування 52 Н·м (38 фунт-сила-футів).

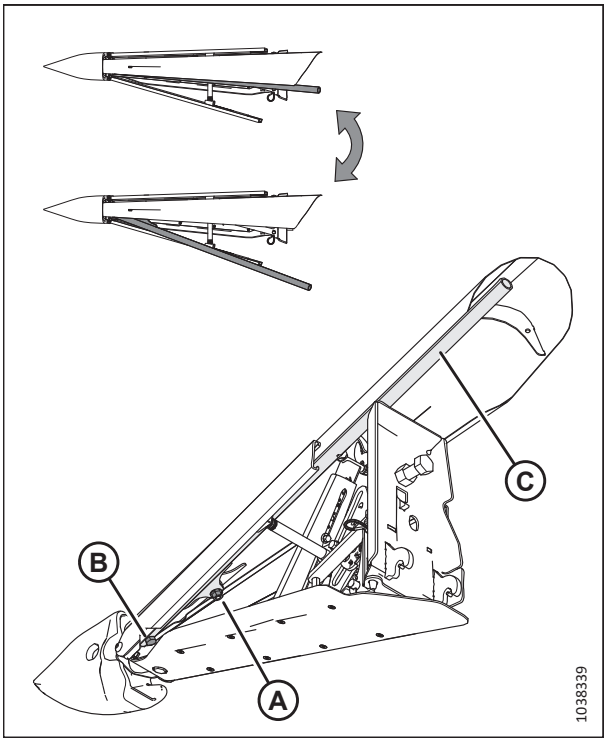

Рисунок 3.441: Регулювання бокового прутка верхнього дефлектора

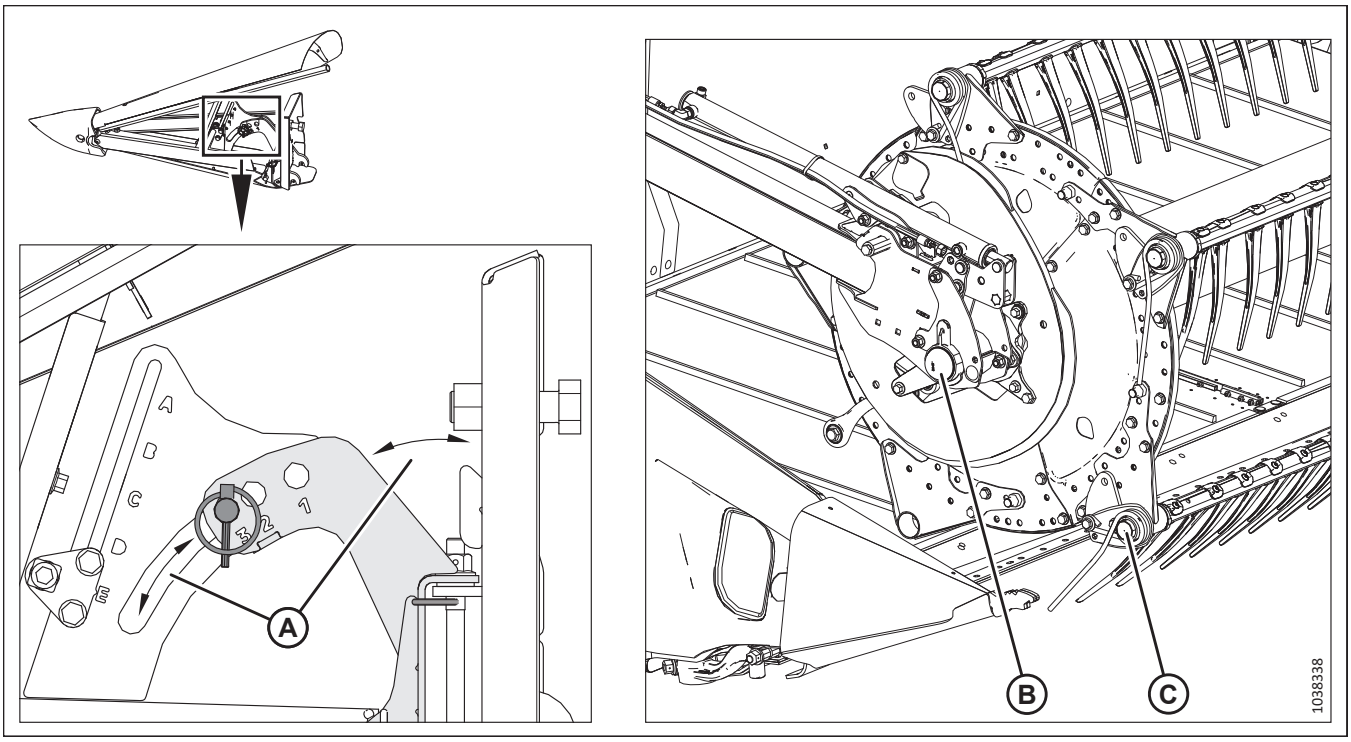

Рисунок 3.442: Відстань, на яку може переміщуватися розділювач культур для копіювання контуру ґрунту

17. **Перевірка діапазону руху:** Підніміть і опустіть розділювач культур у відсіку для копіювання контуру ґрунту в діпазоні руху (A), встановленому нижнім упором. Переконайтеся, що розділювач у відсіку для копіювання контуру ґрунту **НЕ** контактує з опорами мотовила (B) або мотовилом (C).

    ВАЖЛИВО:

    Під час перевірки на наявність перешкод між розділювачами культур у відсіку для копіювання контуру ґрунту та **ОДИНАРНИМ МОТОВИЛОМ**, також переконайтеся, що розділювачі культур у відсіку для копіювання контуру ґрунту **НЕ** контактують з приводом мотовила.

3.9.16 Прутки розділювача культур

Використовуйте прутки розділювача культур для розділення культур у процесі косіння. Прутки розділювача культур особливо ефективні під час збирання кущистих культур. Для стоячих культур використовуйте тільки розділювачі.

У наступній таблиці наведено, які культури слід збирати за допомогою прутків розділювача, а які культури слід збирати без них.

Таблиця 3.38 Рекомендовано використання прутків розділювача культур

З прутками		Без прутків
Люцерна	Полеглі злаки	Харчові бобові
Канола	Горох	Майло
Льон	Соя	Рис
Насіння трав	Суданська трава	Соя
Сочевиця	Озимий фураж	Стоячі злаки

Зняття прутків розділювача культур

Прутки розділювача культур можна зняти з країв розділювачів культур і зберігати на жатці.

1. Відкрутіть болт (B) і зніміть пруток розділювача культур (A) з обох боків жатки.

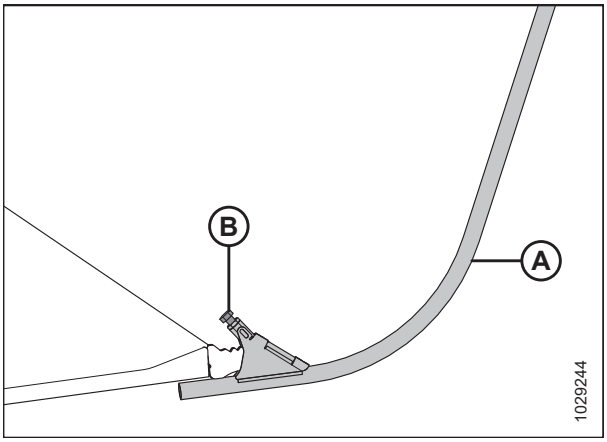

Рисунок 3.443: Пруток розділювача культур

2. Складіть обидва прутки розділювача культур (B) на правому щитку зчеплення.
3. Закріпіть прутки штифтом з кільцем (A).

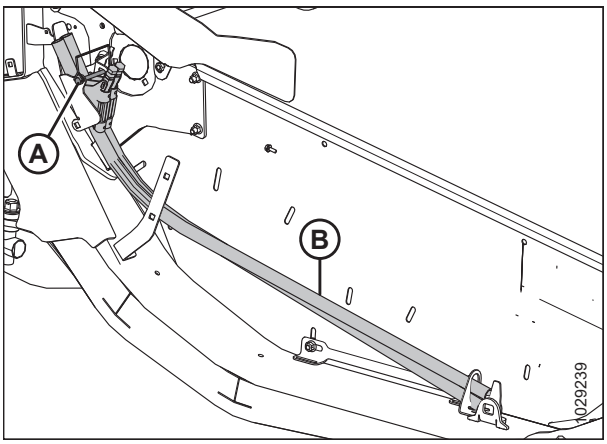

Рисунок 3.444: Правий щиток зчеплення

Установка прутків розділювача культур

Прутки розділювача культур можна встановити на краях розділювача культур, що сприятиме відокремленню кущистих культур.

1. Відкрийте правий і лівий щитки зчеплення. Інструкції див. у розділі *Відкривання бокових щитків жатки, стор. 43*.

2. Відкрутіть штифт з кільцем (A), що кріпить прутки розділювача (B) до щитка зчеплення жатки.
3. Зніміть прутки розділювача культур з та місця зберігання.
4. Повторно встановіть штифт із кільцем (A).

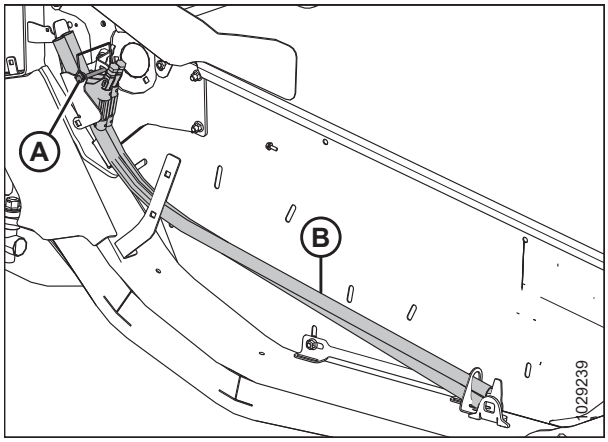

Рисунок 3.445: Прутки розділювача

5. Розташуйте пруток розділювача культур (A) на кінці розділювача культур. Затягніть болт (B).
6. Повторіть кроки *2, стор. 310*–*5, стор. 310* з протилежного боку жатки.
7. Закрийте правий і лівий щитки зчеплення. Інструкції див. у розділі *Закривання бокових щитків жатки, стор. 44*.

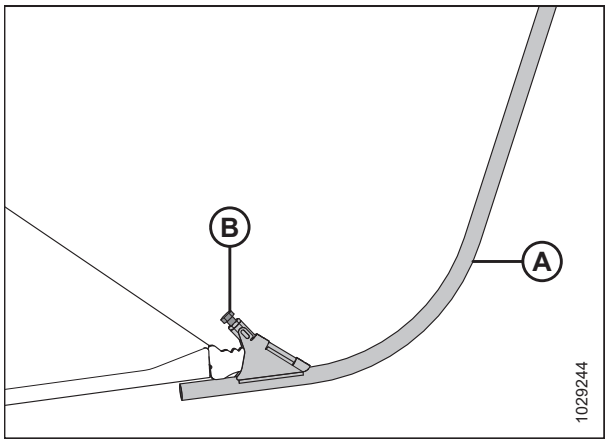

Рисунок 3.446: Пруток на розділювачі культур

Додаткові прутки розділювача для косіння рису

Додаткові прутки розділювача для косіння рису підвищують продуктивність збирання рису з високими й переплутаними стеблами. Вони можуть бути встановлені на кінцях розділювачів культур.

Прутки розділювача для косіння рису підвищують продуктивність збирання рису з високими й переплутаними стеблами. Докладну інформацію див. у розділі *5.1.7 Комплект розділювача для косіння рису, стор. 804*.

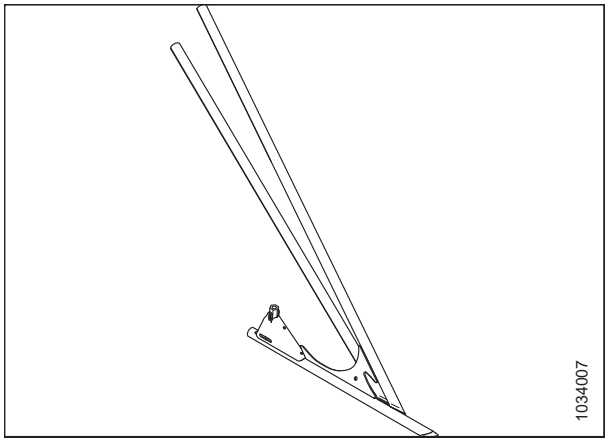

Рисунок 3.447: Додатковий пруток розділювача для косіння рису

Прутки розділювача для косіння рису зберігаються в задній частині обох щитків зчеплення на кронштейні для зберігання (A) і закріплюються на місці штифтом (B).
Установлення та зняття цих прутків виконується в такому ж порядку, що й для стандартних прутків розділювача культур.

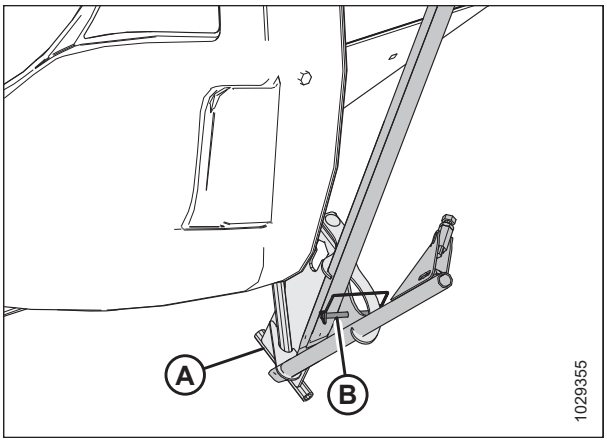

Рисунок 3.448: Зберігання прутка розділювача для косіння рису

3.10 Система автоматичного контролю висоти жатки

Система автоматичного контролю висоти жатки (auto header height control, AHHC) діє в поєднанні з додатковим обладнанням AHHC, доступним на деяких моделях комбайнів.

Два датчики ефекту Холла (A) встановлені на індикаторах налаштування копіювання контуру ґрунту на модулі копіювання контуру ґрунту. Ці датчики надсилають сигнали комбайну, що дозволяє комбайну підтримувати жатку на постійній висоті зрізання та оптимальному налаштуванні модуля копіювання контуру ґрунту, оскільки жатка слідує контурам землі.

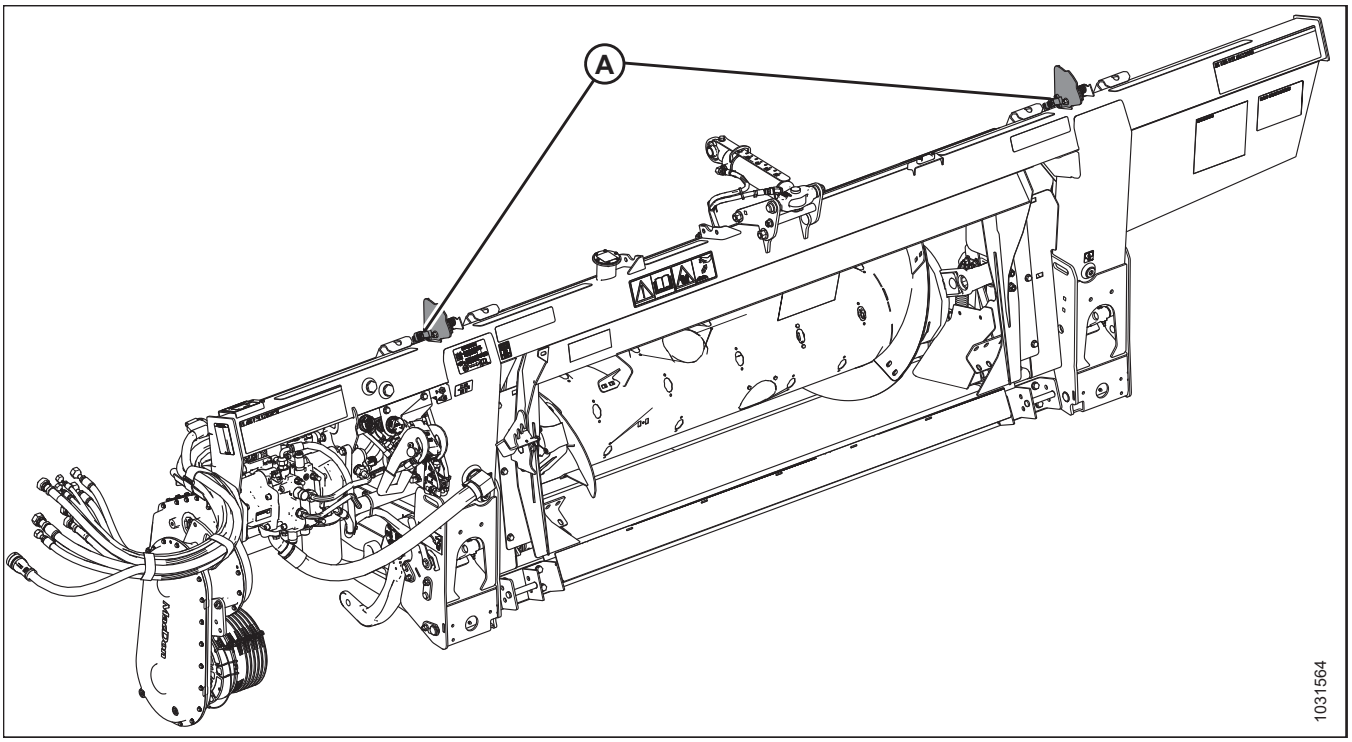

Рисунок 3.449: Модуль копіювання контуру ґрунту FM200

Виконайте наступні завдання перед використанням системи AHHC:

1. Підготуйте комбайн до використання функції AHHC (застосовується тільки для деяких моделей комбайнів — див. інструкції для своєї моделі).

2. Відкалібруйте датчики, що використовуються системою АННС, щоб комбайн міг правильно інтерпретувати дані з датчиків ефекту Холла на модулі копіювання контуру ґрунту. Детальнішу інформацію див. у посібнику з експлуатації комбайна.

Щоб налаштувати систему АННС для конкретної моделі комбайна, слідуйте відповідній процедурі:

- *3.10.4 Комбайни Case IH серії 130 і 140 середнього класу, стор. 317*
- *3.10.5 Комбайни Case IH серії 120, 230, 240, 250 і 260, стор. 329*
- *3.10.6 Комбайни Challenger® і Massey Ferguson® серії 6 і 7, стор. 348*
- *3.10.7 Комбайни CLAAS/CAT Lexion серії 500 і моделі 600, стор. 358*
- *3.10.8 Комбайни CLAAS Lexion серії 600 і 700, стор. 370*
- *3.10.9 Комбайни CLAAS Lexion серії 5000, 6000, 7000 і 8000 та CLAAS Trion серії 600 та 700, стор. 383*
- *3.10.10 Комбайни Gleaner® серії R65, R66, R75, R76 і серії S до 2016 р., стор. 396*
- *3.10.11 Комбайни Gleaner® серії S9, стор. 409*
- *3.10.12 Комбайни серії IDEAL™, стор. 427*
- *3.10.13 Комбайни John Deere серії 70, стор. 444*
- *3.10.14 Комбайни John Deere серій S і T, стор. 454*
- *3.10.15 Комбайни John Deere серії S700, стор. 476*
- *3.10.16 Комбайни John Deere серії X9 і S7, стор. 491*
- *3.10.17 Комбайни New Holland серії CR і CX — 2014 і попередніх років, стор. 507*
- *3.10.18 Комбайни New Holland — серії CR (2015 і наступних років) і CH, стор. 520*
- *3.10.19 Комбайни Rostselmash — RSM 161, T500 і TORUM 785, стор. 542*

3.10.1 Рекомендовані вихідні напруги датчиків для комбайнів

Вихідна напруга датчика автоматичного контролю висоти жатки (АННС) не повинна виходити за межі визначеного діапазону для кожного комбайна, інакше функція АННС не працюватиме належним чином. Наведено рекомендовані нижнє та верхнє значення напруги для найкращої роботи АННС.

Таблиця 3.39 Межі напруги комбайна

Комбайн	Нижня межа напруги (В)	Верхня межа напруги (В)	Мінімальний діапазон (В)
Всі моделі комбайна	0,7	4,3	2,5
ПРИМІТКА: Якщо комбайн New Holland оснащений системою 10 В, а напруга перевіряється на дисплеї комбайна, відображатимуться такі напруги:	2,8	7,2	4,1-4,4

3.10.2 Ручна перевірка меж напруги

Щоб система автоматичного контролю висоти жатки (AHHC) працювала правильно, напруги, повідомлені комбайну датчиками контролю висоти жатки, повинні знаходитися в межах заданого діапазону.

ПРИМІТКА:

Одна з наступних вилок встановлюється в роз'єм P600 (A). Ця вилка визначає, як сигнал напруги надсилається на комбайн:

- Вилка для усереднення (MD #328560 [B7489]): Ця вилка надсилає середнє значення обох датчиків на комбайн.
- Вилка бічного нахилу (MD #328318 [B7196]): Ця вилка надсилає окремі сигнали напруги від обох датчиків до комбайна з усередненими центральними сигналами.
- Прохідна вилка (MD #323698 [B7490]): Кожен датчик посилає сигнал напруги безпосередньо на комбайн. Усереднені центральні сигнали відсутні.

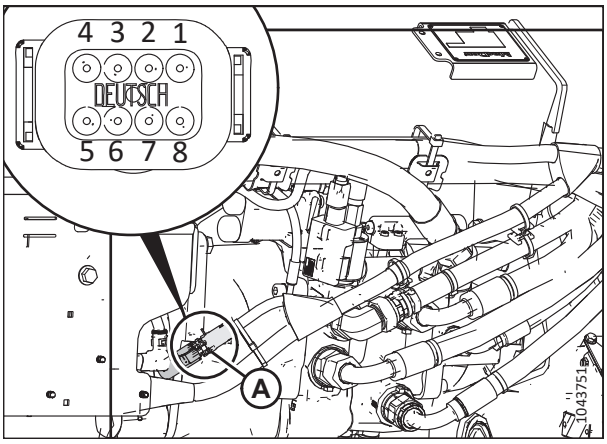

Рисунок 3.450: Роз'єм

ПРИМІТКА:

На деяких моделях комбайнів ви можете побачити напругу на дисплеї комбайна.

НЕБЕЗПЕЧНО

Переконайтеся, що в зоні проведення робіт відсутні сторонні особи.

НЕБЕЗПЕЧНО

Щоб запобігти травмам або смерті через неочікуваний запуск машини, завжди зупиняйте двигун і виймайте ключ із замка запалювання, перш ніж залишати сидіння оператора з будь-якої причини.

1. Зупиніть комбайн на рівній поверхні.
2. Розташуйте жатку так, щоб ножовий брус знаходився на висоті 254–356 мм (10–14 дюймів) над землею.

Перевірка верхньої межі напруги датчика

3. Збільшуйте кут протиріжучих пальців, доки індикатор (A) кута жатки не опиниться в положенні **E** на центральному з'єднувальному елементі.
4. Вимкніть двигун і витягніть ключ із замка запалювання.

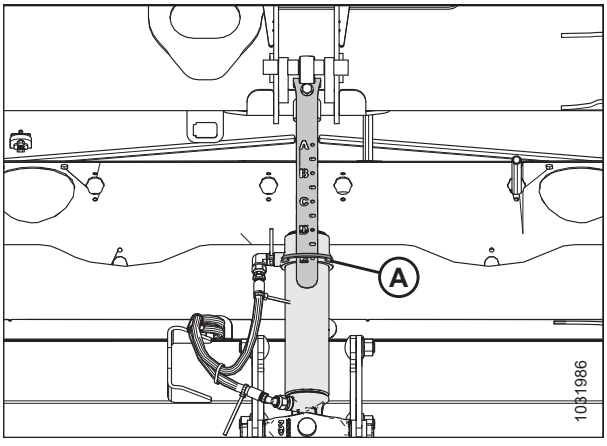

Рисунок 3.451: Центральний з'єднувальний елемент

УВАГА

Щоб запобігти порізам, защемленням та іншим тілесним ушкодженням особи, яка перевіряє нижні упори, переконайтеся, що ніхто вручну не піднімає та не переміщує жатку вручну під час контакту з шайбою нижнього упора та її перевірки.

5. Переконайтеся, що з'єднувальний механізм блокування копіювання контуру ґрунту знаходиться на нижніх упорах (шайба [A] не рухається) в обох місцях.

   ПРИМІТКА:

   Якщо жатка **НЕ** знаходиться на нижніх упорах, напруга може вийти за межі діапазону під час роботи та призвести до несправності системи АННС. Щоб вирішити проблему, зробіть жатку важчою, опустивши модуль копіювання контуру ґрунту. Інструкції див. у *Перевірка й регулювання копіювання контуру ґрунту жаткою, стор. 235*.

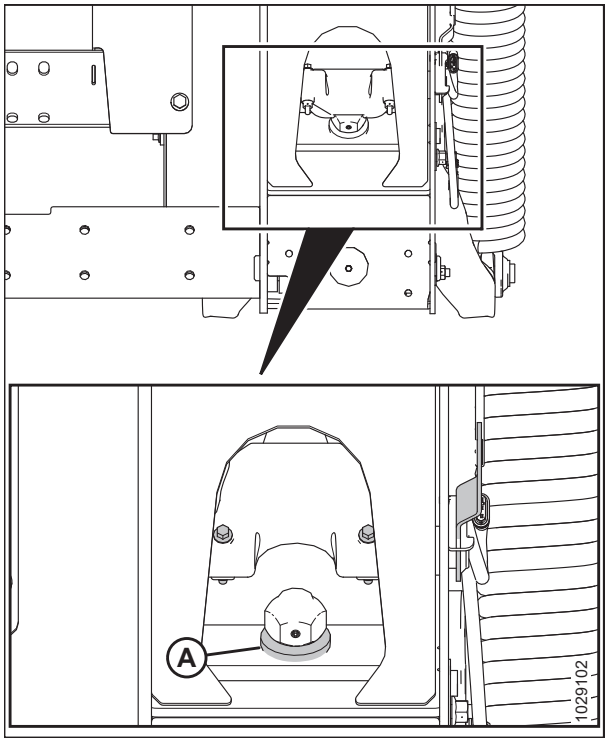

Рисунок 3.452: Шайба нижнього упора

6. Якщо вказівник (C) **НЕ** знаходиться на рівні **0** (D), відкрутіть гайку на болті (A) та обертайте пластину індикатора копіювання контуру ґрунту (B), поки вказівник не буде вирівняно з нульовою точкою (E). Затягніть гайку на болті (A).

   ПРИМІТКА:

   Після регулювання пластини індикатора необхідно перевірити межі напруги датчика копіювання контуру ґрунту.

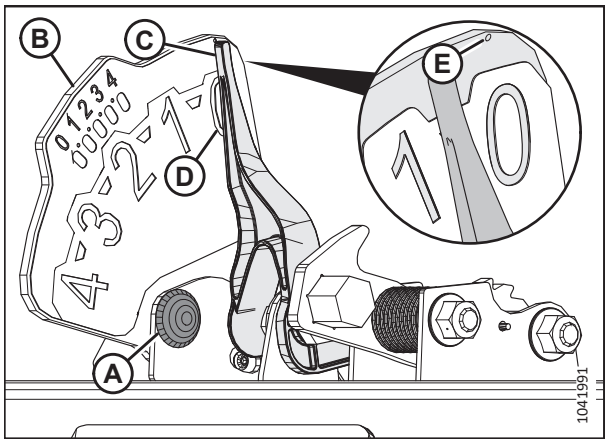

Рисунок 3.453: Індикатор копіювання контуру рунту

7. Знайдіть роз’єм P600 (A) зліва від модуля копіювання контуру ґрунту втягнуті.
8. Витягніть вилку (B).
9. Вставте ключ у запалювання та поверніть його у Положення RUN (Запуск).
10. За допомогою цифрового мультиметра перевірте роз’єм P600 на наявність живлення від комбайна. Мультиметр повинен показувати 5 В на штифті 7.
    - Штифт 7 — FM2215E — живлення
    - Штифт 8 — FM2515E — заземлення
11. На роз’ємі P600 порівняйте напругу, яку повідомляє лівий датчик (штифти 1 і 8) і правий датчик (штифти 3 і 8), з верхнім діапазоном, зазначеним у *3.10.1 Рекомендовані вихідні напруги датчиків для комбайнів, стор. 312*.
    - Штифт 1 — FM3326A — сигнал лівого датчика
    - Штифт 3 — FM3328A — сигнал правого датчика
    - Штифт 8 — FM2515E — заземлення

    ПРИМІТКА:

    Зі з’єднанням блокування модуля копіювання контуру ґрунту на нижніх упорах верхнє значення напруги в ідеалі повинно бути однаковим на обох (лівому та правому) датчиках, однак допустима різниця становить 0,1–0,2 В.

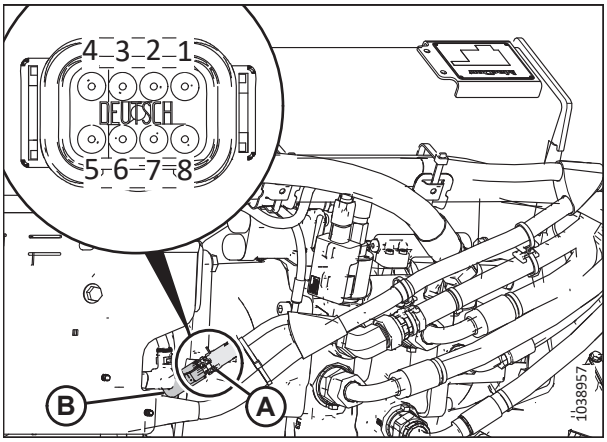

Рисунок 3.454: Роз’єм P600 — вид ззаду

12. Якщо вам потрібно відрегулювати напругу, відкрутіть гайки (A), перемістіть датчик (B) в індикаторній пластині, а потім затягніть гайки (A) з моментом затягування 3 Н·м (2,2 фунт-сила-фута [22 фунт-сила-дюйми]).

    ПРИМІТКА:

    Затягуючи гайки, переконайтеся, що датчик (B) **НЕ** рухається в індикаторній пластині.

13. Поверніть ключ у положення OFF (Вимкнути) та вийміть ключ із запалювання.

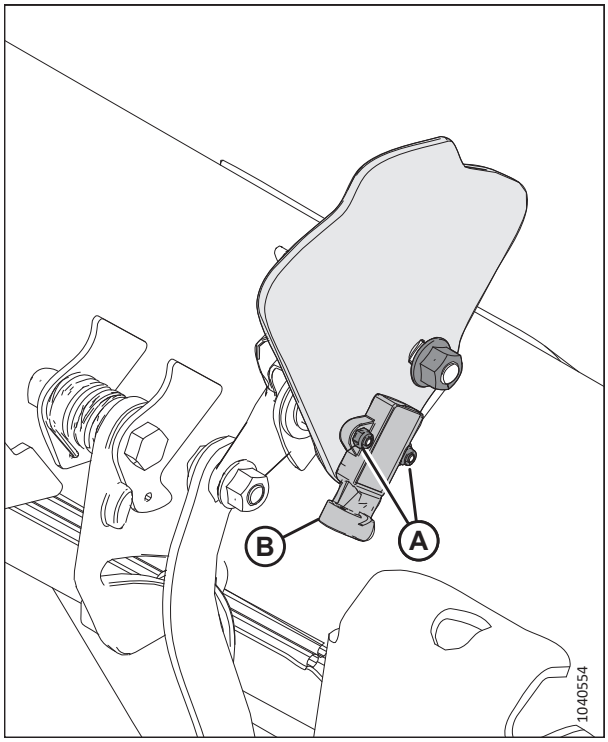

Рисунок 3.455: Ліва індикаторна пластина модуля копіювання контуру ґрунту

Перевірка нижньої межі напруги датчика

14. Збільшуйте кут протиріжучих пальців, доки індикатор (A) кута жатки не опиниться в положенні **E** на центральному з'єднувальному елементі.

15. Опустіть жатку.

16. Вимкніть двигун і витягніть ключ із замка запалювання.

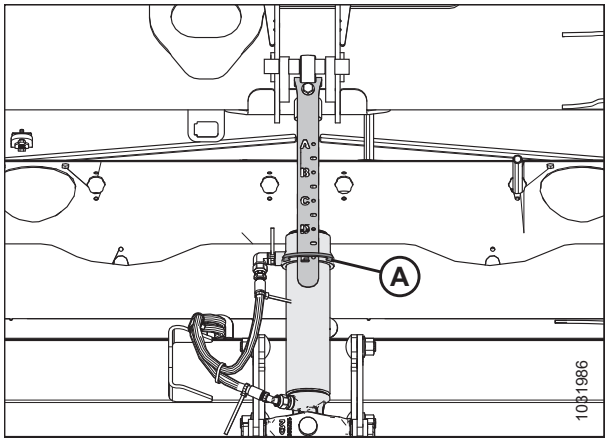

Рисунок 3.456: Центральний з'єднувальний елемент

17. Вказівник індикатора модуля копіювання контуру ґрунту (A) повинен бути на 4 (B).
18. Вставте ключ і поверніть його в положення RUN (Запуск).
19. На роз'ємі P600 порівняйте напругу, яку повідомляє лівий датчик (штифти 1 і 8) і правий датчик (штифти 3 і 8), з нижнім діапазоном, зазначеним у *3.10.1 Рекомендовані вихідні напруги датчиків для комбайнів, стор. 312*.
    - Штифт 1 — FM3326A — сигнал лівого датчика
    - Штифт 3 — FM3328A — сигнал правого датчика
    - Штифт 8 — FM2515E — заземлення
20. Якщо потрібно відрегулювати напругу, див. інструкції у кроці *12, стор. 316*.

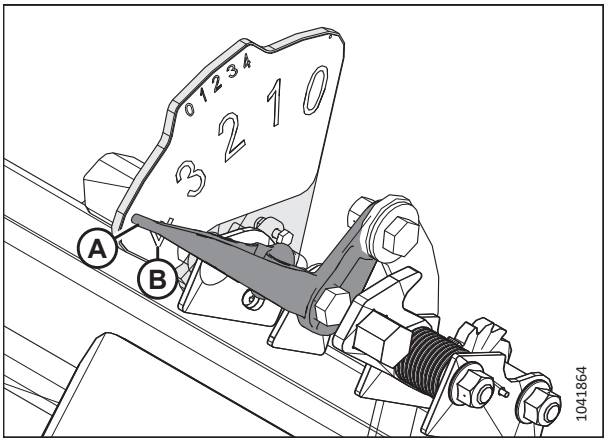

Рисунок 3.457: Лівий індикатор копіювання контуру ґрунту — вигляд ззаду

3.10.3 Адаптер із напругою 10 В — лише комбайни New Holland

На комбайнах New Holland, оснащених електричною системою з напругою 10 В, для правильного калібрування функції автоматичного контролю висоти жатки (АННС) потрібен адаптер із напругою 10 В.

Якщо на комбайні New Holland, оснащеному електричною системою з напругою 10 В, не встановлено адаптер (A) на виході АННС завжди реєструватиметься напруга 0 В незалежно від положення датчика.

Для отримання інформації про налаштування мотовила див. *Перевірка діапазону напруги з кабіни комбайна — New Holland серії CR і CX, стор. 508* або *3.10.2 Ручна перевірка меж напруги, стор. 313*.

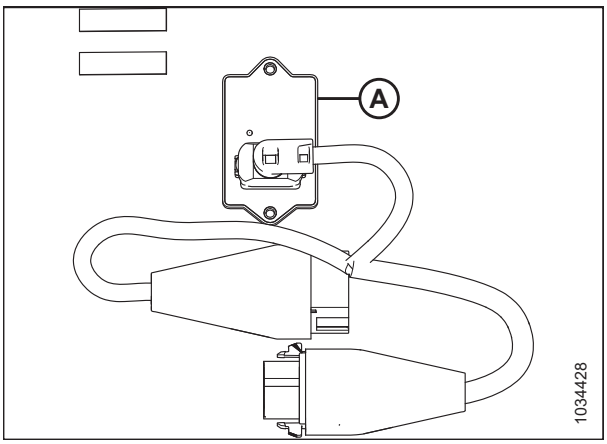

Рисунок 3.458: Адаптер 10 В (B7241)

3.10.4 Комбайни Case IH серії 130 і 140 середнього класу

Щоб зробити систему автоматичного контролю висоти жатки (АННС) сумісною для комбайнів Case IH середнього діапазону серії 130 та 140, необхідно налаштувати швидкість мотовила, елементи керування АННС та відкалібрувати систему АННС, щоб переконатися, що вона працює правильно.

Короткий огляд налаштувань жатки — Case IH серії 130, 140, 150 і 160

Надаються рекомендовані налаштування автоматичного контролю висоти жатки (АННС) для жатки FlexDraper® серії FD2 що працюють з комбайном Case IH серії 130, 140, 150 і 160.

ПРИМІТКА:

Інструкції з налаштування наведено в посібнику з експлуатації комбайна.

Таблиця 3.40 Налаштування жатки — Case IH серії 130, 140, 150 і 160

Параметр налаштування		Запропоноване налаштування	
Тип жатки		Полотняна/Varifeed	
Тип зрізання		Платформа	
Стиль полотняної зернової жатки		Жорстка серія 2000	
Тиск копіювання контуру ґрунту жаткою		Не встановлено	
Поперечний нахил жатки	**Два датчики**	Установлено	
	Один датчик	Не встановлено	
Чутливість автоматичного контролю нахилу		150	
Чутливість контролю висоти ННС	**Два датчики**	250	
	Один датчик	180	
Чутливість контролю нахилу ННС		150	
Тип привода мотовила		19-зубчаста зірочка (стандартна)	4
		14 зубців, високомоментна ведуча зірочка (додатково)	5
		10 зубців, високомоментна ведуча зірочка (додатково)	6
Тип привода мотовила		Обидва	
Бічні ножі		Не встановлено	

Перевірка діапазону напруги з кабіни комбайна — Case IH серії 5130, 5140, 6130, 6140, 7130 і 7140

Датчик автоматичного контролю висоти жатки має працювати в межах певного діапазону напруги для забезпечення належного функціонування.

ПРИМІТКА:

З моменту публікації цього документа в елементи керування та дисплей комбайна могли бути внесені зміни. Для отримання найактуальнішої інформації див. посібник з експлуатації комбайна.

НЕБЕЗПЕЧНО

Щоб запобігти тілесним ушкодженням або смерті через неочікуваний запуск машини, завжди вимикайте двигун і виймайте ключ із замка запалювання перед регулюванням машини.

НЕБЕЗПЕЧНО

Переконайтеся, що в зоні проведення робіт відсутні сторонні особи.

1. Розташуйте жатку так, щоб ножовий брус знаходився на висоті 254–356 мм (10–14 дюймів) над землею.
2. Вимкніть двигун і витягніть ключ із замка запалювання.
3. Розблокуйте функцію копіювання контуру ґрунту жатки. Інструкції див. у *Блокування/розблокування модуля копіювання контуру ґрунту жатки, стор. 247*.
4. Заблокуйте крила жатки. Інструкції див. у *Експлуатація в жорсткому режимі, стор. 250*.

УВАГА

Щоб запобігти порізам, защемленням та іншим тілесним ушкодженням особи, яка перевіряє нижні упори, переконайтеся, що ніхто вручну не піднімає та не переміщує жатку вручну під час контакту з шайбою нижнього упора та її перевірки.

5. Переконайтеся, що з'єднувальний механізм блокування копіювання контуру ґрунту знаходиться на нижніх упорах (шайба [A] не рухається) в обох місцях.

   ПРИМІТКА:

   Якщо жатка **НЕ** знаходиться на нижніх упорах, напруга може вийти за межі діапазону під час роботи та призвести до несправності системи АННС. Щоб вирішити проблему, зробіть жатку важчою, опустивши модуль копіювання контуру ґрунту. Інструкції див. у *Перевірка й регулювання копіювання контуру ґрунту жаткою, стор. 235*.

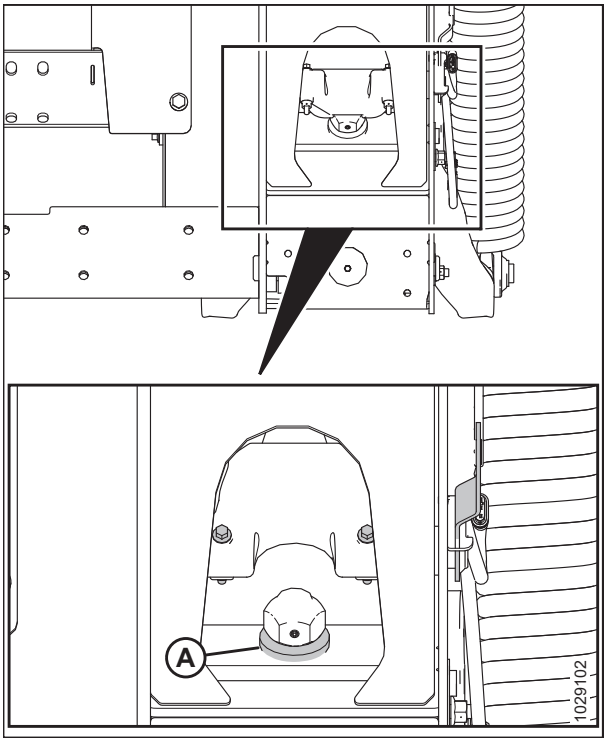

Рисунок 3.459: Шайба нижнього упора

6. Якщо вказівник (C) **НЕ** знаходиться на рівні **0** (D), відкрутіть гайку на болті (A) та обертайте пластину індикатора копіювання контуру ґрунту (B), поки вказівник не буде вирівняно з нульовою точкою (E). Затягніть гайку на болті (A).

   ПРИМІТКА:

   Після регулювання пластини індикатора необхідно перевірити межі напруги датчика копіювання контуру ґрунту.

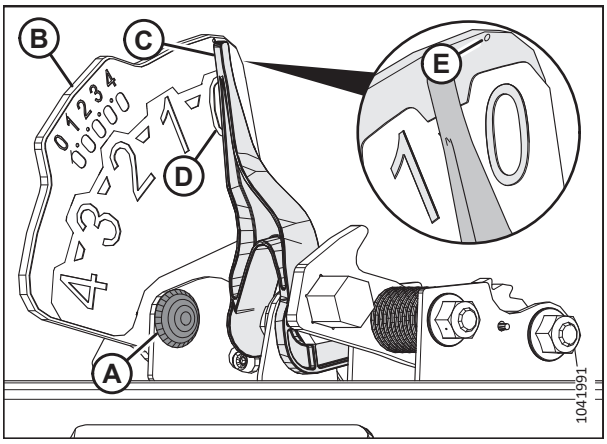

Рисунок 3.460: Індикатор копіювання контуру рунту

7. На головній сторінці дисплея комбайна виберіть DIAGNOSTICS (Діагностика) (A). Відкриється сторінка DIAGNOSTICS (ДІАГНОСТИКА).

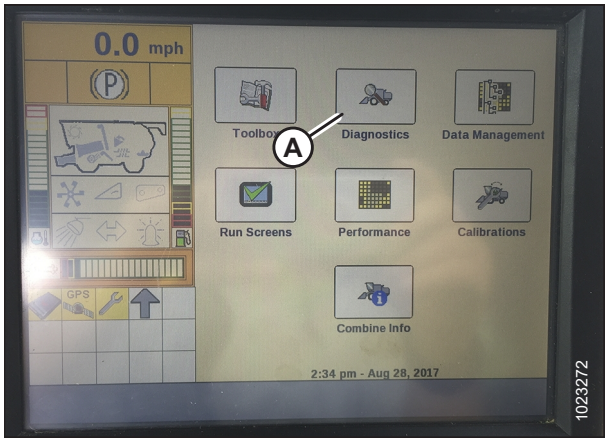

Рисунок 3.461: Дисплей комбайна Case IH

8. Виберіть SETTINGS (НАЛАШТУВАННЯ) (A). Відкриється сторінка SETTINGS (НАЛАШТУВАННЯ).
9. У меню GROUP (Група), виберіть HEADER (Жатка) (B).

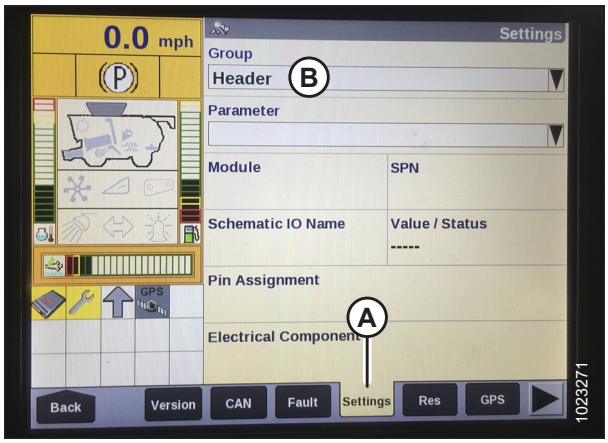

Рисунок 3.462: Дисплей комбайна Case IH

10. У меню PARAMETER (Параметр) виберіть LEFT HEIGHT/TILT SENSOR (Лівий датчик висоти/нахилу) (A).

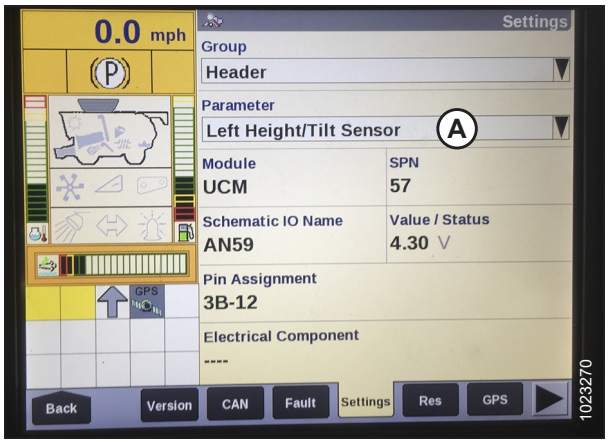

Рисунок 3.463: Дисплей комбайна Case IH

11. Сторінка SETTINGS (НАЛАШТУВАННЯ) оновиться й на ній у полі (A) VALUE/STATUS (ЗНАЧЕННЯ/СТАН) відобразиться значення напруги. Повністю опустіть похилу камеру, а потім підніміть її на 254–356 мм (10–14 дюймів) над землею, щоб визначити повний діапазон показань напруги.

12. Якщо напруга датчика виходить за межі граничних значень, або якщо діапазон цих значень недостатній, див. розділ *3.10.2 Ручна перевірка меж напруги, стор. 313*.

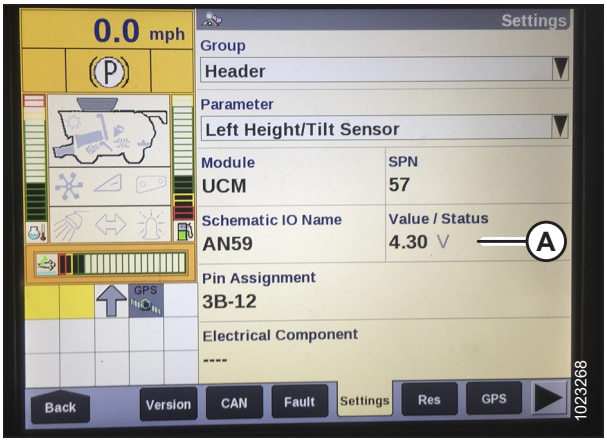

Рисунок 3.464: Дисплей комбайна Case IH

Налаштування жатки на дисплеї комбайна — Case IH серії 5130, 5140, 6130, 6140, 7130 і 7140

Щоб налаштувати жатку для роботи з комбайном, потрібно відкрити сторінку HEADER SETUP (Налаштування жатки) на дисплеї комбайна.

ПРИМІТКА:

З моменту публікації цього документа в елементи керування та дисплей комбайна могли бути внесені зміни. Для отримання найактуальнішої інформації див. посібник з експлуатації комбайна.

1. На головній сторінці дисплея комбайна виберіть TOOLBOX (Панель інструментів) (A).

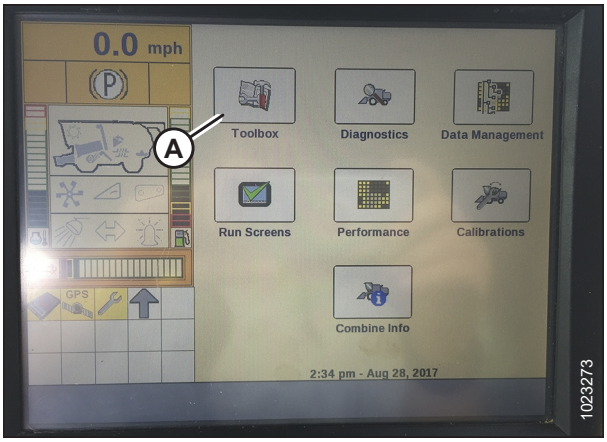

Рисунок 3.465: Дисплей комбайна Case IH

2. Виберіть вкладку HEAD 1 (Жатка 1) (A). Відкриється сторінка HEADER SETUP (Налаштування жатки).

   ПРИМІТКА:

   Щоб знайти вкладку HEAD (Жатка) 1, скористайтеся бічними стрілками (C).

3. У меню CUTTING TYPE (ТИП СКОШУВАННЯ) (B) виберіть пункт PLATFORM (ПЛАТФОРМА).

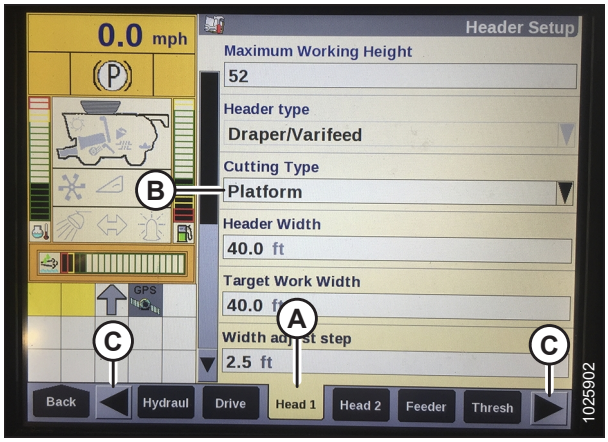

Рисунок 3.466: Дисплей комбайна Case IH

4. Виберіть вкладку HEAD 2 (ЖАТКА 2) (A). Відкриється сторінка HEADER SETUP 2 (НАЛАШТУВАННЯ ЖАТКИ 2).

5. У меню HEADER PRESSURE FLOAT (ТИСК КОПІЮВАННЯ КОНТУРУ ҐРУНТУ ЖАТКОЮ) (B) виберіть значення NOT INSTALLED (НЕ ВСТАНОВЛЕНО).

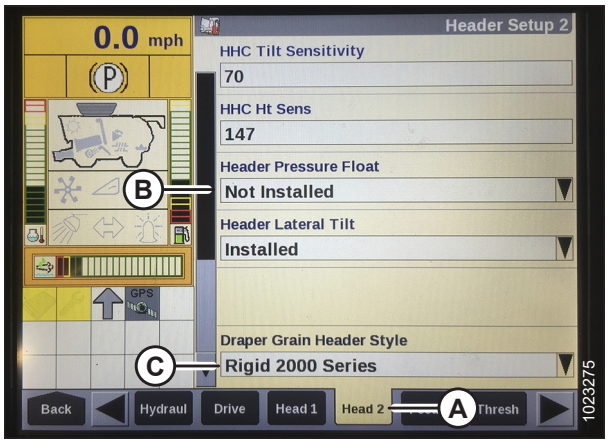

Рисунок 3.467: Дисплей комбайна Case IH

6. Відкрийте поле HHC HEIGHT SENSITIVITY (Чутливість контролю висоти HHC) (A). Введіть такі налаштування:

   - **Система з двома датчиками:** Установіть для HHC HEIGHT SENSITIVITY (Чутливість контролю висоти жатки) значення 250.
   - **Система з одним датчиком:** Установіть для HHC HEIGHT SENSITIVITY (Чутливість контролю висоти HHC) значення 180.

   ПРИМІТКА:

   Якщо комбайн постійно піднімає та опускає жатку під час роботи (так зване «коливання»), зменшуйте налаштування HHC HEIGHT SENSITIVITY (Чутливість контролю висоти HHC) на 20 пунктів одночасно, доки коливання не зупиниться.

7. Установіть для HHC TILT SENSITIVITY (Чутливість контролю нахилу HHC) значення 150. Збільште або зменште це значення за бажанням.

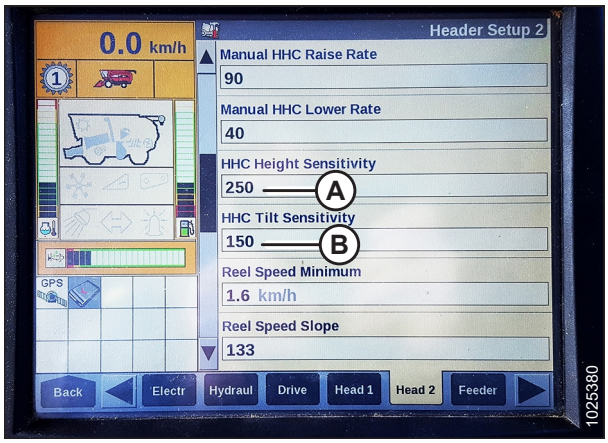

Рисунок 3.468: Дисплей комбайна Case IH

8. У меню REEL DRIVE TYPE (Тип привода мотовила) (A) виберіть один із наступних варіантів:
   - Якщо комбайн обладнано стандартною 19-зубчастою ведучою зірочкою, оберіть 4.
   - Якщо комбайн оснащено додатковою високомоментною 14-зубчастою ведучою зірочкою, оберіть 5.
   - Якщо комбайн оснащено додатковою високомоментною 10-зубчастою ведучою зірочкою, оберіть 6.

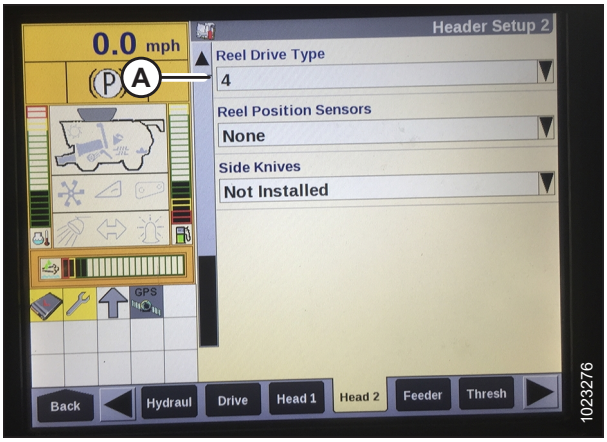

Рисунок 3.469: Дисплей комбайна Case IH

9. У меню REEL HEIGHT SENSOR (ДАТЧИК ВИСОТИ МОТОВИЛА) (A) виберіть YES (ТАК).

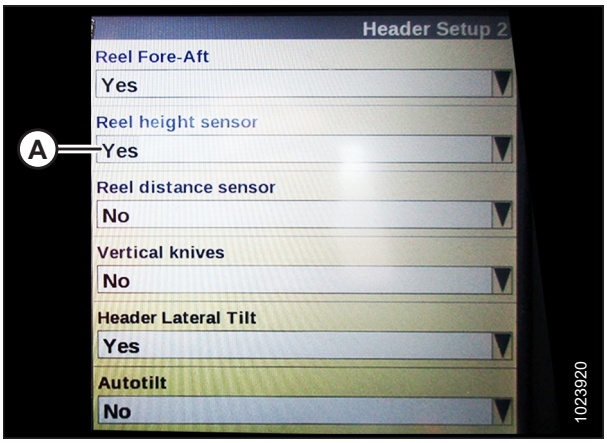

Рисунок 3.470: Дисплей комбайна Case IH

10. Знайдіть поле AUTOTILT (Автоматичний нахил) (A).
    - **Система з двома датчиками:** Виберіть YES (Так).
    - **Система з одним датчиком:** Виберіть NO (Hi).

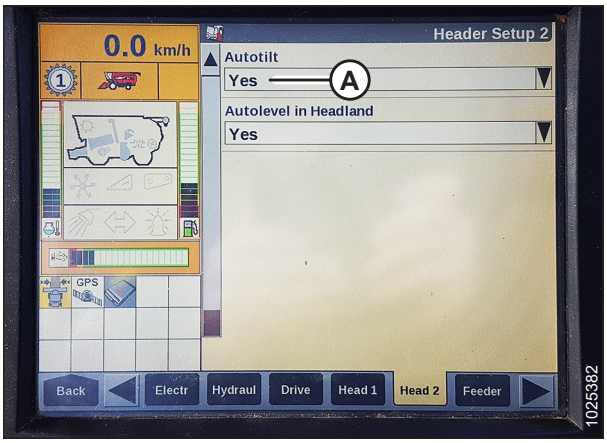

Рисунок 3.471: Дисплей комбайна Case IH

Калібрування автоматичного контролю висоти жатки — комбайни Case IH серії 5130, 5140, 6130, 6140, 7130 і 7140 з версією програмного забезпечення нижче 28.00

Вихід датчика автоматичного контролю висоти жатки (АННС) калібрується для кожного комбайна.

НЕБЕЗПЕЧНО

Щоб запобігти тілесним ушкодженням або смерті через неочікуваний запуск машини, завжди вимикайте двигун і виймайте ключ із замка запалювання перед регулюванням машини.

НЕБЕЗПЕЧНО

Переконайтеся, що в зоні проведення робіт відсутні сторонні особи.

ПРИМІТКА:

З моменту публікації цього документа в елементи керування та дисплей комбайна могли бути внесені зміни. Для отримання найактуальнішої інформації див. посібник з експлуатації комбайна.

ПРИМІТКА:

Якщо для копіювання контуру ґрунту жаткою налаштовано занадто низький тиск на ґрунт, це може перешкоджати калібруванню функції автоматичного контролю висоти жатки (АННС). Щоб запобігти від'єднанню жатки від адаптера комбайна, під час калібрування може знадобитися «важче» налаштування копіювання контуру ґрунту.

1. Зупиніть комбайн на рівній поверхні.
2. Переконайтеся, що жатку вирівняно відносно ґрунту. Якщо потрібно виконати регулювання:
   - Переконайтеся, що комбайн припарковано на рівній поверхні.
   - За наявності використовуйте поперечний нахил комбайна, щоб похила камера знаходилась на рівні із землею.
   - Якщо потрібне подальше регулювання, вимкніть двигун, вийміть ключ із замка запалювання та переконайтеся, що в шинах комбайна встановлено правильний тиск.

   ПРИМІТКА:

   Перед регулюванням модуля копіювання контуру ґрунту та балансу крила переконайтеся, що встановлено все додаткове й навісне обладнання.

   ПРИМІТКА:

   Спиртовий рівень (A) розташовано у верхній частині рами модуля копіювання контуру ґрунту. Жатку встановлено рівно, якщо бульбашка знаходиться в центрі спиртового рівня.

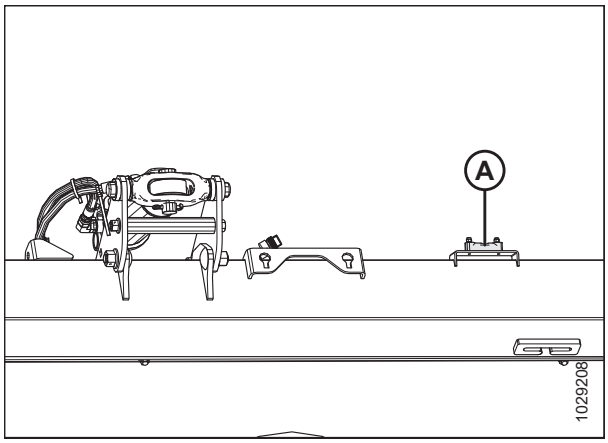

Рисунок 3.472: Рівень

3. Переконайтеся, що центральний з’єднувальний елемент установлено в положення **D**.

   ПРИМІТКА:

   Після завершення калібрування відрегулюйте центральний з’єднувальний елемент, щоб отримати потрібний кут жатки. Інструкції див. у *3.9.3 Кут жатки, стор. 226*.

4. Відрегулюйте поздовжнє положення мотовила так, щоб індикатор знаходився у положенні **6**.

5. Розташуйте жатку так, щоб ножовий брус знаходився на висоті 254–356 мм (10–14 дюймів) над землею.

6. Вимкніть двигун і витягніть ключ із замка запалювання.

УВАГА

Щоб запобігти порізам, защемленням та іншим тілесним ушкодженням особи, яка перевіряє нижні упори, переконайтеся, що ніхто вручну не піднімає та не переміщує жатку вручну під час контакту з шайбою нижнього упора та її перевірки.

7. Переконайтеся, що з’єднувальний механізм блокування копіювання контуру ґрунту знаходиться на нижніх упорах (шайба [A] не рухається) в обох місцях.

   ПРИМІТКА:

   Якщо жатка **НЕ** знаходиться на нижніх упорах, напруга може вийти за межі діапазону під час роботи та призвести до несправності системи АННС. Щоб вирішити проблему, зробіть жатку важчою, опустивши модуль копіювання контуру ґрунту. Інструкції див. у *Перевірка й регулювання копіювання контуру ґрунту жаткою, стор. 235*.

8. Розблокуйте функцію копіювання контуру ґрунту жатки. Інструкції див. у *Блокування/розблокування модуля копіювання контуру ґрунту жатки, стор. 247*.

9. Заблокуйте крила жатки. Інструкції див. у *Експлуатація в жорсткому режимі, стор. 250*.

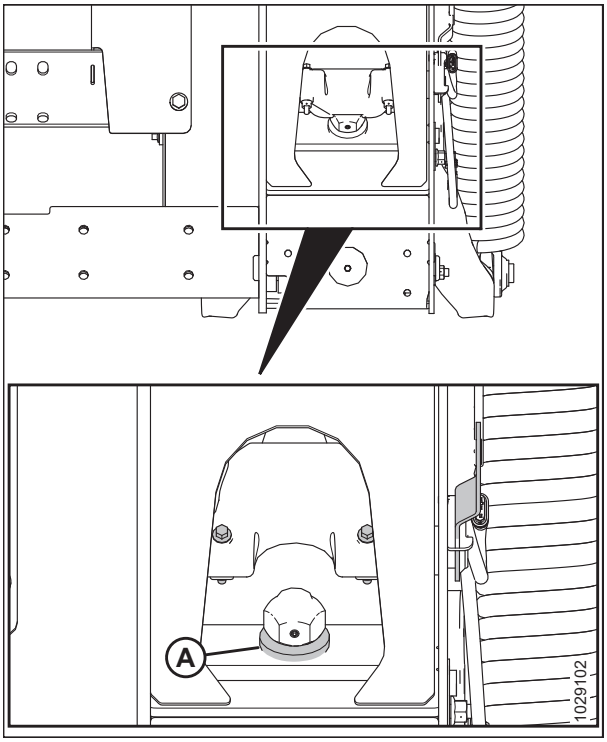

Рисунок 3.473: Шайба нижнього упора

10. Виберіть кнопку DIAGNOSTICS (Діагностика) на головному екрані, а потім виберіть вкладку VERSION (Версія) (A).

11. Переконайтеся, що версія програмного забезпечення **нижче 28.00**. Якщо версія програмного забезпечення вища за 28.00, див. *Калібрування автоматичного контролю висоти жатки — для комбайнів Case IH із версією програмного забезпечення 28.00 або новішою, стор. 338*.

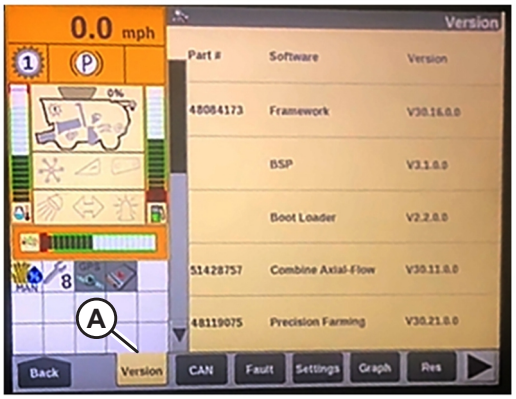

Рисунок 3.474: Дисплей комбайна Case IH

12. Знайдіть перемикач HEADER CONTROL (Керування жаткою) на правій консолі. Установіть HEADER CONTROL (Керування жаткою) на HT (режим автоматичного контролю висоти жатки).

13. Утримуйте кнопку DOWN (Униз) протягом 10 секунд, щоб опустити блок живлення комбайна (блок живлення повинен припинити рух).

14. Утримуйте кнопку RAISE (Підняти), поки похила камера переміщується вгору. Вона зупиниться на відстані 0,6 м (2 фути) над землею на 5 секунд, а потім продовжить підніматися. Це вказує на те, що процедура калібрування була успішною.

15. Якщо налаштування модуля копіювання контуру ґрунту було змінено на більш важкі, для завершення калібрування відрегулюйте жатку до рекомендованої ваги модуля копіювання контуру ґрунту.

Установлення попередньої висоти зрізання — Case IH 5130, 5140, 6130, 6140, 7130 і 7140

Положення зрізання та підняття жатки можна налаштувати як задані налаштування на консолі керування комбайна.

ПРИМІТКА:

З моменту публікації цього документа в елементи керування та дисплей комбайна могли бути внесені зміни. Для отримання найактуальнішої інформації див. посібник з експлуатації комбайна.

НЕБЕЗПЕЧНО

Переконайтеся, що в зоні проведення робіт відсутні сторонні особи.

ПРИМІТКА:

Коли жатку піднято на висоту 254–356 мм (10–14 дюймів) над землею, індикатор (A) має перебувати в положенні **0** (B). Коли жатка знаходиться на рівні ґрунту, індикатор має перебувати в положенні **1** (C) для низького тиску на ґрунт і **4** (D) — для високого. Параметр копіювання контуру ґрунту, який слід установити, залежить від умов ґрунту й стану культури. Рекомендується вибрати максимально низький тиск на ґрунт під час копіювання, що дасть змогу уникнути підстрибування жатки й пропущених ділянок поля. Експлуатація з високим тиском на ґрунт під час копіювання може призвести до передчасного зношування захисної пластини ножового бруса.

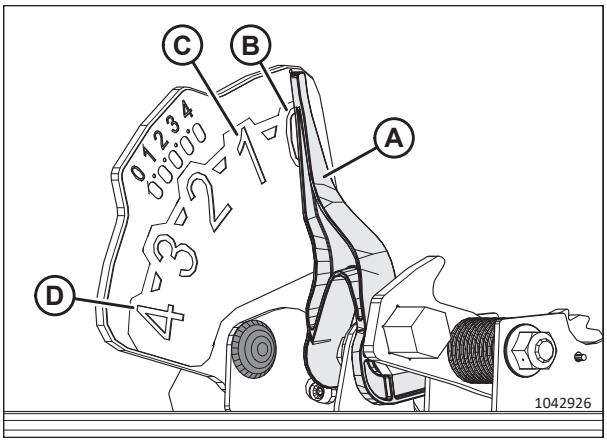

Рисунок 3.475: Індикатор копіювання контуру ґрунту

1. Увімкніть молотильний апарат і жатку.
2. Перемістіть жатку на потрібну висоту зрізання.
3. Натисніть 1 на кнопці (A). Поруч із кнопкою загориться жовтий індикатор.

   ПРИМІТКА:

   Завжди встановлюйте положення жатки, **ПЕРШ НІЖ** встановлювати положення мотовила. Якщо жатка й мотовило налаштовуватимуться одночасно, налаштування мотовила не буде збережено.
4. Перемістіть мотовило в потрібне робоче положення.
5. Натисніть 1 на кнопці (A). Поруч із кнопкою загориться жовтий індикатор.



Рисунок 3.476: Консоль комбайна Case

6. Перемістіть жатку до другої потрібної висоти зрізання.
7. Натисніть 2 на кнопці (A). Поруч із кнопкою загориться жовтий індикатор.
8. Перемістіть мотовило в потрібне робоче положення.
9. Натисніть 2 на кнопці (A). Поруч із кнопкою загориться жовтий індикатор.



Рисунок 3.477: Консоль комбайна Case

Стрілки вниз і вгору мають з’явитися в блоці MANUAL HEIGHT (Визначення висоти вручну) (A) на сторінці RUN 1 (Запуск 1). Це вказуватиме на те, що автоматичний контроль висоти жатки (AHHC) працює.

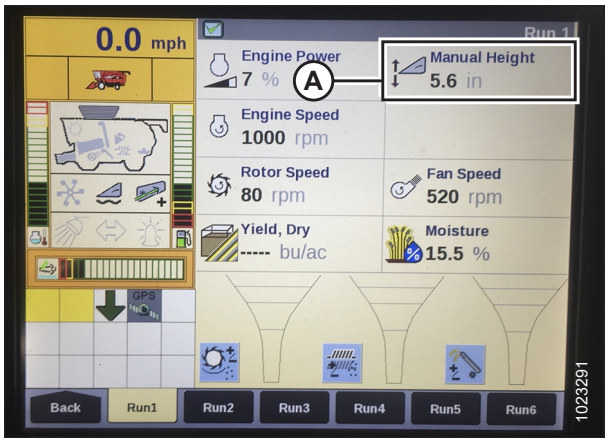

Рисунок 3.478: Дисплей комбайна Case — сторінка Run 1 (Робота 1)

10. Щоб активувати попередні налаштування висоти зрізання, натисніть кнопку AHHC (A) для опускання жатки на землю. Щоб активувати перше задане налаштування, натисніть кнопку один раз. Щоб активувати друге задане налаштування, натисніть кнопку двічі.

    Щоб підняти жатку на максимальну робочу висоту, натисніть і утримуйте кнопку SHIFT (Перемістити) зі зворотної сторони важеля керування, одночасно натискаючи кнопку AHHC (A).



Рисунок 3.479: Важіль керування комбайна Case

11. Максимальна робоча висота регулюється на сторінці HEADER SETUP (Налаштування жатки) на дисплеї комбайна. Установіть потрібне значення висоти в полі MAXIMUM WORKING HEIGHT (Максимальна робоча висота) (A).

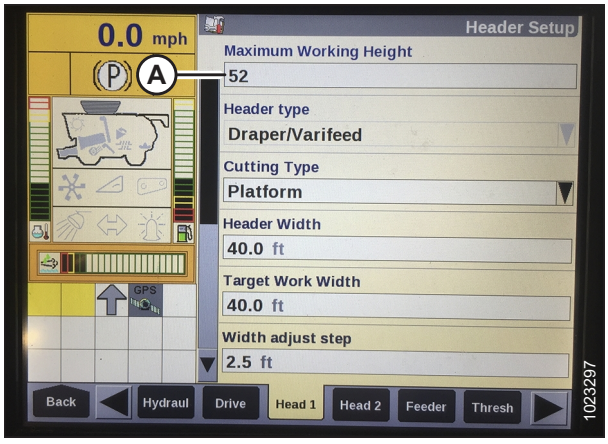

Рисунок 3.480: Дисплей комбайна Case — сторінка налаштування жатки

12. За необхідності відрегулюйте положення одного із заданих налаштувань за допомогою кнопки (A) на консолі комбайна.



Рисунок 3.481: Консоль комбайна Case

3.10.5 Комбайни Case IH серії 120, 230, 240, 250 і 260

Щоб система автоматичного контролю висоти жатки (АННС) була сумісною з комбайном, відрегулюйте налаштування швидкості мотовила, налаштуйте елементи керування АННС та відкалібруйте систему АННС, щоб забезпечити правильну її роботу.

Короткий огляд налаштувань жатки — Case IH серії 120, 230, 240, 250 і 260

Надаються рекомендовані налаштування автоматичного контролю висоти жатки (АННС) для жатки FlexDraper® серії FD2, що працюють з комбайном Case IH серії 120, 230, 240, 250 та 260.

ПРИМІТКА:

Інструкції з налаштування наведено в посібнику з експлуатації комбайна.

Параметр налаштування		Запропоноване налаштування			
		Серія 250, 260 (версія 36.4.X.X)	Серія 250, 240 (версія 28 до версії 36)	Серія 240 (до версії 28)	8010
Тип жатки		Полотняна			
Тип зрізання		Платформа			
Підтип жатки		Серія FD2/D2	Серія 2000	Серія 2000	—
Тип рами		Гнучка жатка			
Ширина жатки		Встановити відповідно до специфікації жатки			
Датчики жатки		Увімкнути	Увімкнути	??	—
Тиск копіювання контуру ґрунту жаткою		Ні			
Реакція на висоту/ нахил		Швидка			—
Чутливість контролю висоти НЖС	Два датчики	250			—
	Один датчик	180			—
Чутливість контролю нахилу жатки		150			—

Параметр налаштування		Запропоноване налаштування			
		Серія 250, 260 (версія 36.4.X.X)	Серія 250, 240 (версія 28 до версії 36)	Серія 240 (до версії 28)	8010
Зірочка швидкості мотовила		19/56 (за умовчанням)	—	—	—
		15/56	—	—	—
		20/52	—	—	—
Нахил швидкості мотовила		—	133	133	—
Діаметр мотовила		40,16 дюйма (102 см)			—
Зміщення мотовила за один оберт (куб. см/об.)		19/56 — 769 куб. см/об.			—
		14/56 — 1044 куб. см/об.			—
		20/52 — 679 куб. см/об.			—
Тип привода мотовила		—	Гідравлічний	Гідравлічний	Гідравлічний
Гідравлічне мотовило		Так	—	—	—
Задній хід гідравлічного мотовила		Так	—	—	—
Датчик швидкості мотовила		Так	Ні	—	—
Поздовжнє положення мотовила		Так	Так	—	—
Датчик вертикального положення мотовила		Так	Так	—	—
Датчик горизонтального положення мотовила		Так	Так	—	—
Поздовжнє положення ножа		Ні	Ні	—	—
Вертикальні ножі		Ні	Ні	—	—
Поперечний нахил жатки		??		—	—
Автоматичний нахил	Два датчики	Так			—
	Один датчик	Ні			—
Поздовжній нахил		—	—	Так	Установлено
Регулювання поздовжнього положення		—	—	Так	—

Перевірка діапазону напруги з кабіни комбайна — комбайни Case IH серії, 120, 230, 240 і 250

Щоб система автоматичного контролю висоти жатки (АННС) працювала правильно, датчики висоти жатки повинні виявляти правильні показання напруги. Виходи датчика можна переглянути за допомогою дисплея комбайна.

ПРИМІТКА:

З моменту публікації цього документа в елементи керування та дисплей комбайна могли бути внесені зміни. Для отримання найактуальнішої інформації див. посібник з експлуатації комбайна.

НЕБЕЗПЕЧНО

Щоб запобігти тілесним ушкодженням або смерті через неочікуваний запуск машини, завжди вимикайте двигун і виймайте ключ із замка запалювання перед регулюванням машини.

НЕБЕЗПЕЧНО

Переконайтеся, що в зоні проведення робіт відсутні сторонні особи.

1. Розташуйте жатку так, щоб ножовий брус знаходився на висоті 254–356 мм (10–14 дюймів) над землею.
2. Вимкніть двигун і витягніть ключ із замка запалювання.
3. Розблокуйте функцію копіювання контуру ґрунту жатки. Інструкції див. у *Блокування/розблокування модуля копіювання контуру ґрунту жатки, стор. 247*.
4. Заблокуйте крила жатки. Інструкції див. у *Експлуатація в жорсткому режимі, стор. 250*.

УВАГА

Щоб запобігти порізам, защемленням та іншим тілесним ушкодженням особи, яка перевіряє нижні упори, переконайтеся, що ніхто вручну не піднімає та не переміщує жатку вручну під час контакту з шайбою нижнього упора та її перевірки.

5. Переконайтеся, що з'єднувальний механізм блокування копіювання контуру ґрунту знаходиться на нижніх упорах (шайба [A] не рухається) в обох місцях.

   ПРИМІТКА:

   Якщо жатка **НЕ** знаходиться на нижніх упорах, напруга може вийти за межі діапазону під час роботи та призвести до несправності системи АННС. Щоб вирішити проблему, зробіть жатку важчою, опустивши модуль копіювання контуру ґрунту. Інструкції див. у *Перевірка й регулювання копіювання контуру ґрунту жаткою, стор. 235*.

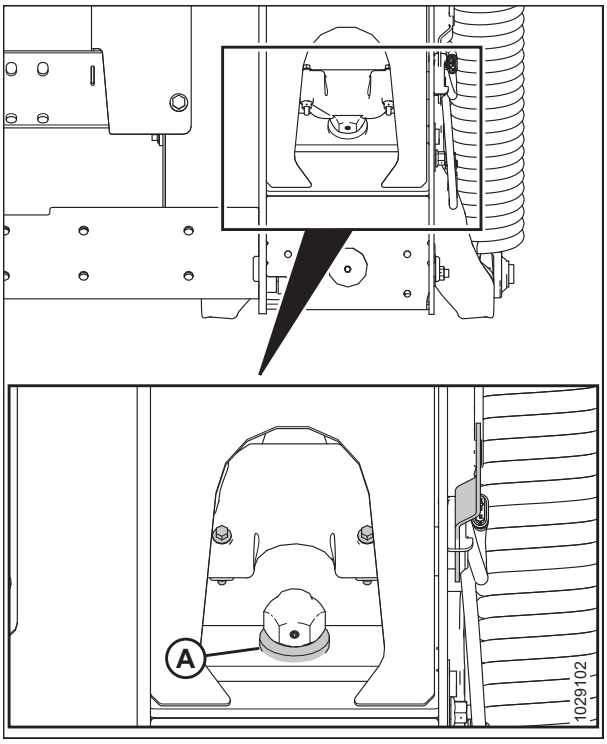

Рисунок 3.482: Шайба нижнього упора

6. Якщо вказівник (C) **НЕ** знаходиться на рівні **0** (D), відкрутіть гайку на болті (A) та обертайте пластину індикатора копіювання контуру ґрунту (B), поки вказівник не буде вирівняно з нульовою точкою (E). Затягніть гайку на болті (A).

   ПРИМІТКА:

   Після регулювання пластини індикатора необхідно перевірити межі напруги датчика копіювання контуру ґрунту.

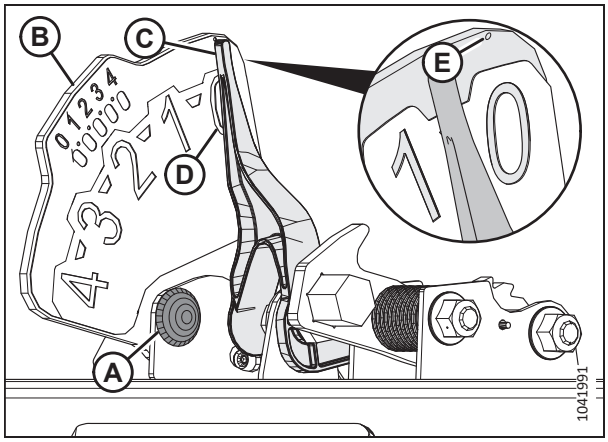

Рисунок 3.483: Індикатор копіювання контуру рунту

7. Переконайтеся, що копіювання контуру ґрунту жаткою розблоковано.

8. Виберіть DIAGNOSTICS (Діагностика) (A) на сторінці MAIN (Головна). Відкриється екран DIAGNOSTICS (Діагностика).

9. Виберіть SETTINGS (Налаштування). Відкриється екран SETTINGS (Налаштування).

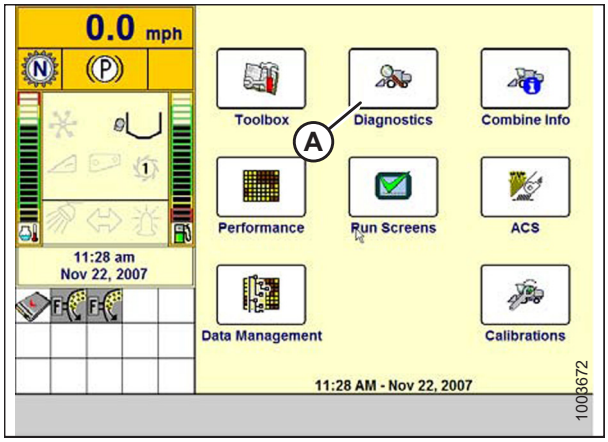

Рисунок 3.484: Дисплей комбайна Case IH

10. Натисніть розкривне меню GROUP (ГРУПА) (A). Відкриється діалогове вікно GROUP (ГРУПА).

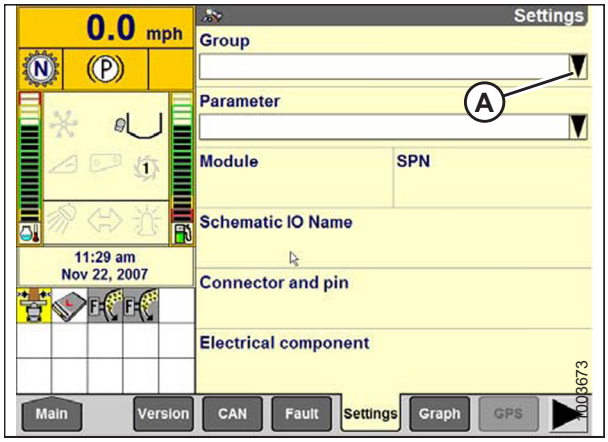

Рисунок 3.485: Дисплей комбайна Case IH

11. Виберіть HEADER HEIGHT/TILT (ВИСОТА/НАХИЛ ЖАТКИ) (A). Відріється сторінка PARAMETER (ПАРАМЕТР).

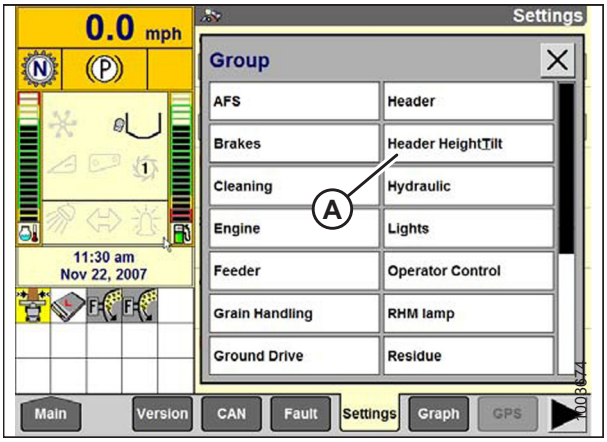

Рисунок 3.486: Дисплей комбайна Case IH

12. Виберіть LEFT HEADER HEIGHT SEN (ДАТЧИК ВИСОТИ ЖАТКИ ЗЛІВА) (A), а потім натисніть кнопку GRAPH (ДІАГРАМА) (B). У верхній частині екрана відобразиться точне значення напруги. Підніміть та опустіть жатку, щоб побачити повний діапазон показань напруги.

13. Якщо напруга датчика виходить за межі граничних значень, або якщо діапазон цих значень недостатній, див. розділ *3.10.2 Ручна перевірка меж напруги, стор. 313*.

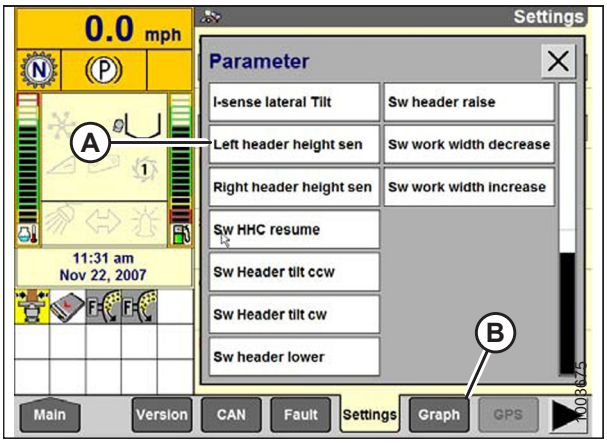

Рисунок 3.487: Дисплей комбайна Case IH

Калібрування автоматичного контролю висоти жатки — комбайни Case IH серії 120, 230, 240 і 250 з версією програмного забезпечення нижче 28.00

Вихідна напруга датчика автоматичного контролю висоти жатки (АННС) повинна бути відкалібрована для кожного комбайна, інакше функція АННС не працюватиме належним чином.

ПРИМІТКА:

Ця процедура застосовується до комбайнів із програмним забезпеченням версії нижче 28.00. Інструкції з калібрування АННС для комбайнів із програмним забезпеченням версії 28.00 або новішої див. в розділі *Калібрування автоматичного контролю висоти жатки — для комбайнів Case IH із версією програмного забезпечення 28.00 або новішою, стор. 338*.

НЕБЕЗПЕЧНО

Щоб запобігти тілесним ушкодженням або смерті через неочікуваний запуск машини, завжди вимикайте двигун і виймайте ключ із замка запалювання перед регулюванням машини.

НЕБЕЗПЕЧНО

Переконайтеся, що в зоні проведення робіт відсутні сторонні особи.

ПРИМІТКА:

З моменту публікації цього документа в елементи керування та дисплей комбайна могли бути внесені зміни. Для отримання найактуальнішої інформації див. посібник з експлуатації комбайна.

ПРИМІТКА:

Якщо для копіювання контуру ґрунту жаткою налаштовано занадто низький тиск на ґрунт, це може перешкоджати калібруванню функції автоматичного контролю висоти жатки (АННС). Щоб запобігти від'єднанню жатки від адаптера комбайна, під час калібрування може знадобитися «важче» налаштування копіювання контуру ґрунту.

1. Зупиніть комбайн на рівній поверхні.
2. Переконайтеся, що жатку вирівняно відносно ґрунту. Якщо потрібно виконати регулювання:
   - Переконайтеся, що комбайн припарковано на рівній поверхні.
   - За наявності використовуйте поперечний нахил комбайна, щоб похила камера знаходилась на рівні із землею.
   - Якщо потрібне подальше регулювання, вимкніть двигун, вийміть ключ із замка запалювання та переконайтеся, що в шинах комбайна встановлено правильний тиск.

   ПРИМІТКА:

   Перед регулюванням модуля копіювання контуру ґрунту та балансу крила переконайтеся, що встановлено все додаткове й навісне обладнання.

   ПРИМІТКА:

   Спиртовий рівень (A) розташовано у верхній частині рами модуля копіювання контуру ґрунту. Жатку встановлено рівно, якщо бульбашка знаходиться в центрі спиртового рівня.

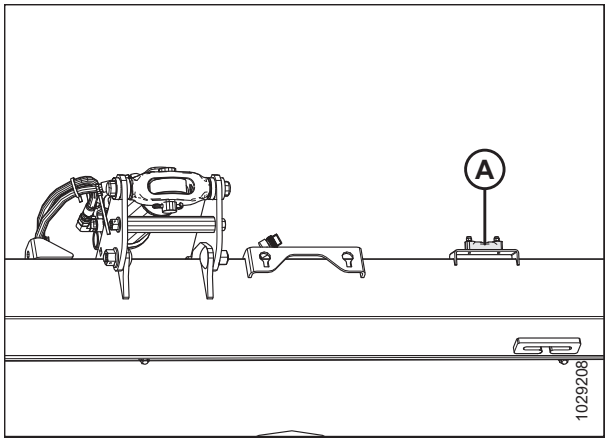

Рисунок 3.488: Рівень

3. Переконайтеся, що центральний з'єднувальний елемент установлено в положення **D**.

   ПРИМІТКА:

   Після завершення калібрування відрегулюйте центральний з'єднувальний елемент, щоб отримати потрібний кут жатки. Інструкції див. у *3.9.3 Кут жатки, стор. 226*.

4. Відрегулюйте поздовжнє положення мотовила так, щоб індикатор знаходився у положенні **6**.
5. Розташуйте жатку так, щоб ножовий брус знаходився на висоті 254–356 мм (10–14 дюймів) над землею.
6. Вимкніть двигун і витягніть ключ із замка запалювання.

УВАГА

Щоб запобігти порізам, защемленням та іншим тілесним ушкодженням особи, яка перевіряє нижні упори, переконайтеся, що ніхто вручну не піднімає та не переміщує жатку вручну під час контакту з шайбою нижнього упора та її перевірки.

7. Переконайтеся, що з'єднувальний механізм блокування копіювання контуру ґрунту знаходиться на нижніх упорах (шайба [A] не рухається) в обох місцях.

   ПРИМІТКА:

   Якщо жатка **НЕ** знаходиться на нижніх упорах, напруга може вийти за межі діапазону під час роботи та призвести до несправності системи АННС. Щоб вирішити проблему, зробіть жатку важчою, опустивши модуль копіювання контуру ґрунту. Інструкції див. у *Перевірка й регулювання копіювання контуру ґрунту жаткою, стор. 235*.

8. Розблокуйте функцію копіювання контуру ґрунту жатки. Інструкції див. у *Блокування/розблокування модуля копіювання контуру ґрунту жатки, стор. 247*.

9. Заблокуйте крила жатки. Інструкції див. у *Експлуатація в жорсткому режимі, стор. 250*.

10. На головній сторінці виберіть значок TOOLBOX (Панель інструментів) (A).

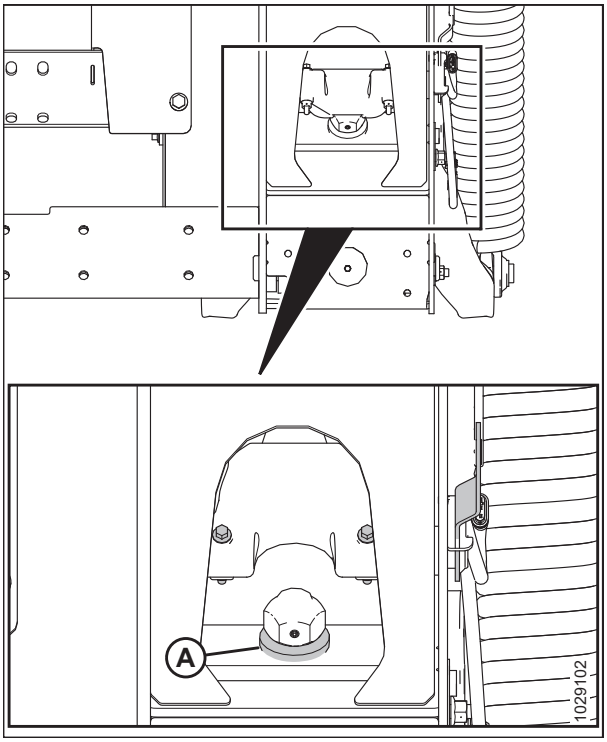

Рисунок 3.489: Шайба нижнього упора

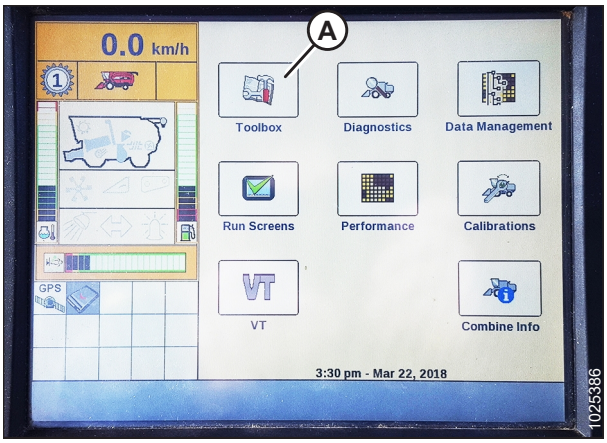

Рисунок 3.490: Дисплей комбайна Case IH

11. Відкрийте вкладку HEADER (Жатка) (A).

    ПРИМІТКА:

    Щоб знайти вкладку HEADER (Жатка), скористайтеся бічними стрілками (C).

12. Установіть HEADER STYLE (Стиль жатки) (B) на FLEXHEAD RIGID.

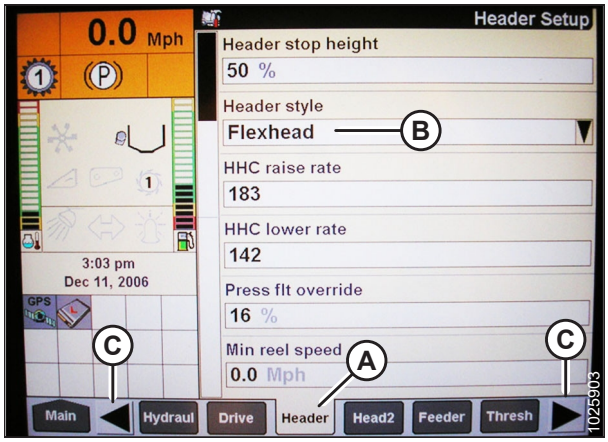

Рисунок 3.491: Дисплей комбайна Case IH

13. Установіть AUTO REEL SPEED SLOPE (Автоматичний нахил швидкості мотовила).

    ПРИМІТКА:

    Значення AUTO REEL SPEED SLOPE (Автоматичний нахил швидкості мотовила автоматично підтримує швидкість мотовила відносно пускової швидкості). Наприклад, якщо значення встановлено на 133, то швидкість обертання мотовила буде вищою, ніж швидкість руху комбайна. Загалом, швидкість мотовила повинна бути вищою, ніж швидкість руху комбайна; однак відрегулюйте значення відповідно до умов посіву.

14. Установіть HEADER PRESSURE FLOAT (Копіювання контуру ґрунту жаткою під тиском) на NO (Ні). Переконайтеся, що REEL DRIVE (Привод мотовила) встановлено на HYDRAULIC (Гідравлічний).

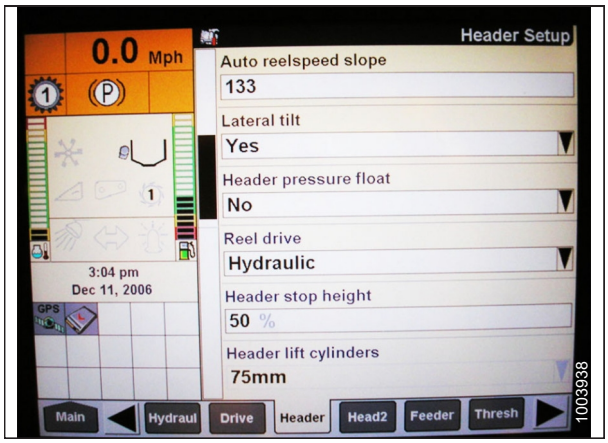

Рисунок 3.492: Дисплей комбайна Case IH

15. Установіть для параметра REEL FORE-BACK (ПОЗДОВЖНЄ ПОЛОЖЕННЯ МОТОВИЛА) значення YES (ТАК) (якщо застосовно).

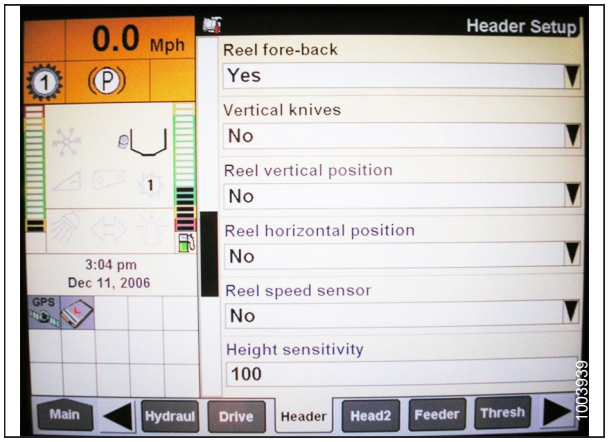

Рисунок 3.493: Дисплей комбайна Case IH

16. Знайдіть поле HHC HEIGHT SENSITIVITY (Чутливість контролю висоти жатки) (A) і налаштуйте, як описано нижче:

    - **Системи з двома датчиками:** Установіть HHC HEIGHT SENSITIVITY (Чутливість контролю висоти жатки) на 250.
    - **Системи з одним датчиком:** Встановіть HHC HEIGHT SENSITIVITY (Чутливість контролю висоти HHC) на 180.

    ПРИМІТКА:

    Якщо комбайн постійно піднімає та опускає жатку під час роботи (так зване «коливання»), зменшуйте налаштування HHC HEIGHT SENSITIVITY (Чутливість контролю висоти жатки) на 20 пунктів одночасно, доки коливання не зупиниться.

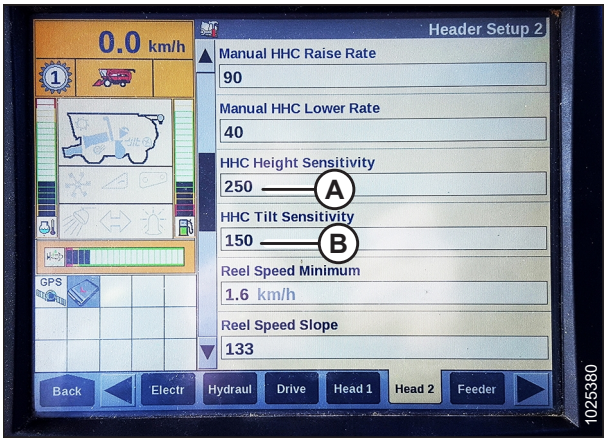

Рисунок 3.494: Дисплей комбайна Case IH

17. Установіть для HHC TILT SENSITIVITY (Чутливість контролю нахилу жатки) значення 150. Відрегулюйте чутливість за бажанням.

18. Установіть значення YES (ТАК) для параметрів FORE/AFT CONTROL (КЕРУВАННЯ ПОЗДОВЖНІМ ПЕРЕМІЩЕННЯМ) і HDR FORE/AFT TILT (ПОЗДОВЖНІЙ НАХИЛ ЖАТКИ) (якщо застосовно).

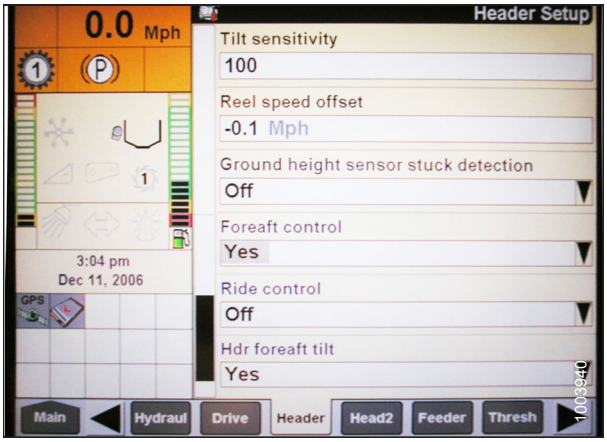

Рисунок 3.495: Дисплей комбайна Case IH

19. Натисніть кнопку HEAD2 (ЖАТКА 2) (A) унизу сторінки.

20. Переконайтеся, що HEADER TYPE (Тип жатки) (B) встановлено на DRAPER (Полотняна).

    ПРИМІТКА:

    Якщо резистор визначення підключено до джгута жатки, змінити цей параметр не вдасться налаштування.

21. Установіть для параметра CUTTING TYPE (ТИП СКОШУВАННЯ) (C) значення PLATFORM (ПЛАТФОРМА).

22. Установіть відповідні значення для параметрів HEADER WIDTH (ШИРИНА ЖАТКИ) (D) і HEADER USAGE (ВИКОРИСТАННЯ ЖАТКИ) (E).

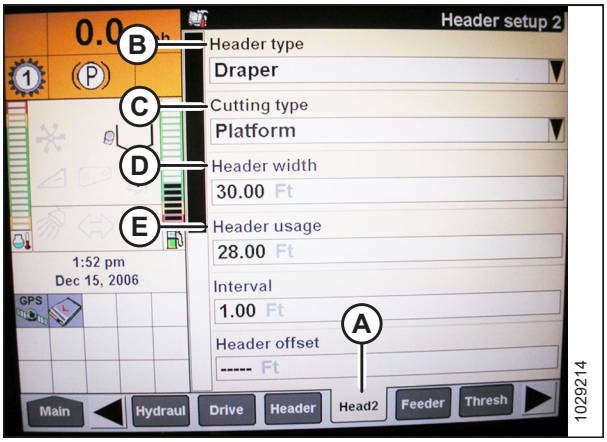

Рисунок 3.496: Дисплей комбайна Case IH

23. У меню REEL HEIGHT SENSOR (Датчик висоти мотовила) виберіть YES (Так) (A).

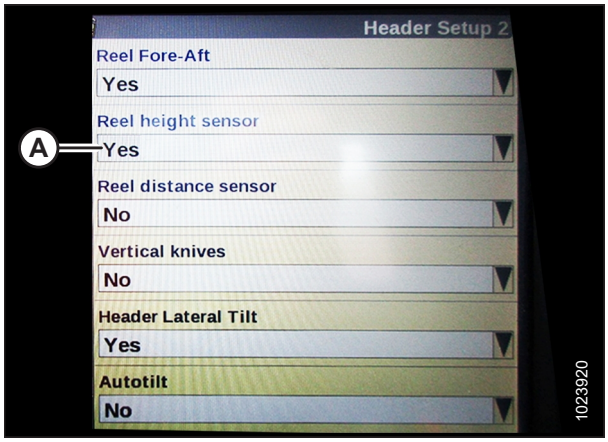

Рисунок 3.497: Дисплей комбайна Case IH

24. Знайдіть поле AUTOTILT (Автоматичний нахил) (A) і встановіть його наступним чином:

    - **Система з двома датчиками:** Виберіть YES (Так).
    - **Система з одним датчиком:** Виберіть NO (Ні).

    ПРИМІТКА:

    Якщо для завершення процедури калібрування АННС тиск на ґрунт при копіюванні було змінено на більш високий, відрегулюйте його до рекомендованих робочих значень після завершення калібрування.

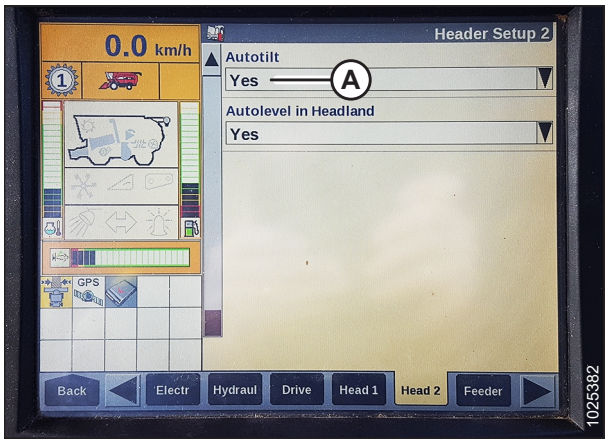

Рисунок 3.498: Дисплей комбайна Case IH

Калібрування автоматичного контролю висоти жатки — для комбайнів Case IH із версією програмного забезпечення 28.00 або новішою

Відкалібруйте датчик автоматичного контролю висоти жатки (АННС) для кожного комбайна.

НЕБЕЗПЕЧНО

Щоб запобігти тілесним ушкодженням або смерті через неочікуваний запуск машини, завжди вимикайте двигун і виймайте ключ із замка запалювання перед регулюванням машини.

НЕБЕЗПЕЧНО

Переконайтеся, що в зоні проведення робіт відсутні сторонні особи.

ПРИМІТКА:

З моменту публікації цього документа в елементи керування та дисплей комбайна могли бути внесені зміни. Для отримання найактуальнішої інформації див. посібник з експлуатації комбайна.

ПРИМІТКА:

Якщо для копіювання контуру ґрунту жаткою налаштовано занадто низький тиск на ґрунт, це може перешкоджати калібруванню функції автоматичного контролю висоти жатки (АННС). Щоб запобігти від'єднанню жатки від адаптера комбайна, під час калібрування може знадобитися «важче» налаштування копіювання контуру ґрунту.

1. Зупиніть комбайн на рівній поверхні.
2. Переконайтеся, що жатку вирівняно відносно ґрунту. Якщо потрібно виконати регулювання:
   - Переконайтеся, що комбайн припарковано на рівній поверхні.
   - За наявності використовуйте поперечний нахил комбайна, щоб похила камера знаходилась на рівні із землею.
   - Якщо потрібне подальше регулювання, вимкніть двигун, вийміть ключ із замка запалювання та переконайтеся, що в шинах комбайна встановлено правильний тиск.

   ПРИМІТКА:

   Перед регулюванням модуля копіювання контуру ґрунту та балансу крила переконайтеся, що встановлено все додаткове й навісне обладнання.

   ПРИМІТКА:

   Спиртовий рівень (A) розташовано у верхній частині рами модуля копіювання контуру ґрунту. Жатку встановлено рівно, якщо бульбашка знаходиться в центрі спиртового рівня.

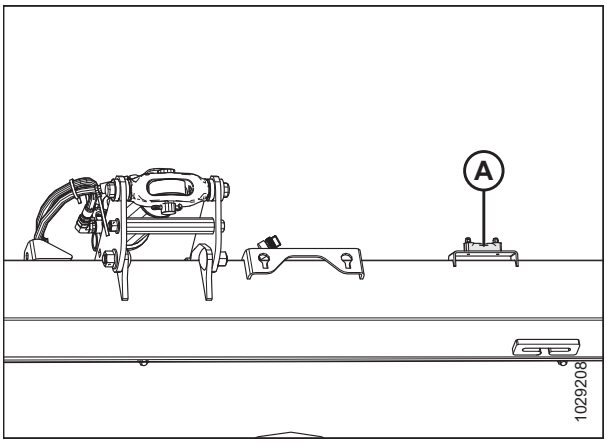

Рисунок 3.499: Рівень

3. Переконайтеся, що центральний з’єднувальний елемент установлено в положення **D**.

   ПРИМІТКА:

   Після завершення калібрування відрегулюйте центральний з’єднувальний елемент, щоб отримати потрібний кут жатки. Інструкції див. у *3.9.3 Кут жатки, стор. 226*.

4. Відрегулюйте поздовжнє положення мотовила так, щоб індикатор знаходився у положенні **6**.
5. Розташуйте жатку так, щоб ножовий брус знаходився на висоті 254–356 мм (10–14 дюймів) над землею.
6. Вимкніть двигун і витягніть ключ із замка запалювання.

УВАГА

Щоб запобігти порізам, защемленням та іншим тілесним ушкодженням особи, яка перевіряє нижні упори, переконайтеся, що ніхто вручну не піднімає та не переміщує жатку вручну під час контакту з шайбою нижнього упора та її перевірки.

7. Переконайтеся, що з'єднувальний механізм блокування копіювання контуру ґрунту знаходиться на нижніх упорах (шайба [A] не рухається) в обох місцях.

   ПРИМІТКА:

   Якщо жатка **НЕ** знаходиться на нижніх упорах, напруга може вийти за межі діапазону під час роботи та призвести до несправності системи АННС. Щоб вирішити проблему, зробіть жатку важчою, опустивши модуль копіювання контуру ґрунту. Інструкції див. у *Перевірка й регулювання копіювання контуру ґрунту жаткою, стор. 235*.

8. Розблокуйте функцію копіювання контуру ґрунту жатки. Інструкції див. у *Блокування/розблокування модуля копіювання контуру ґрунту жатки, стор. 247*.

9. Заблокуйте крила жатки. Інструкції див. у *Експлуатація в жорсткому режимі, стор. 250*.

10. Щоб переглянути версію програмного забезпечення, натисніть кнопку DIAGNOSTICS (ДІАГНОСТИКА) на головному екрані, а потім виберіть вкладку VERSION (ВЕРСІЯ) (A).

11. Переконайтеся, що версія програмного забезпечення — **28.00 або вище**.

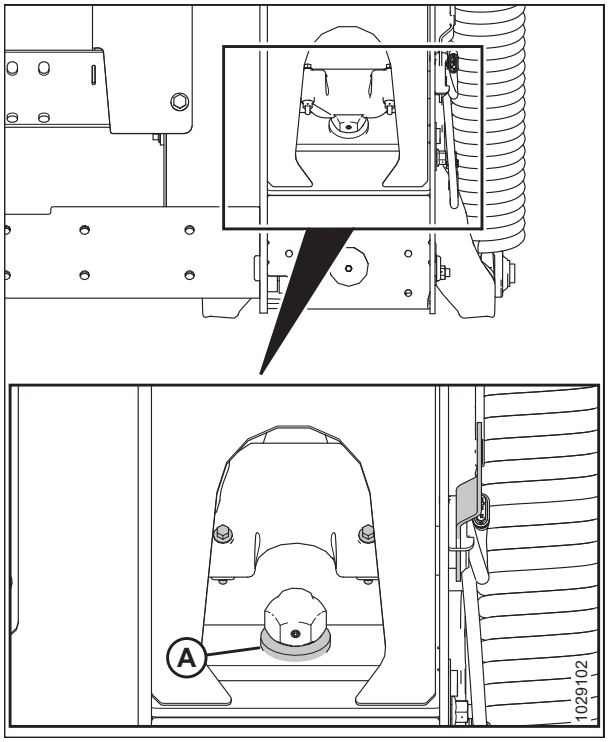

Рисунок 3.500: Шайба нижнього упора



Рисунок 3.501: Дисплей комбайна Case IH

Регулювання налаштувань дисплея комбайна

12. На головній сторінці виберіть значок TOOLBOX (Панель інструментів) (A).

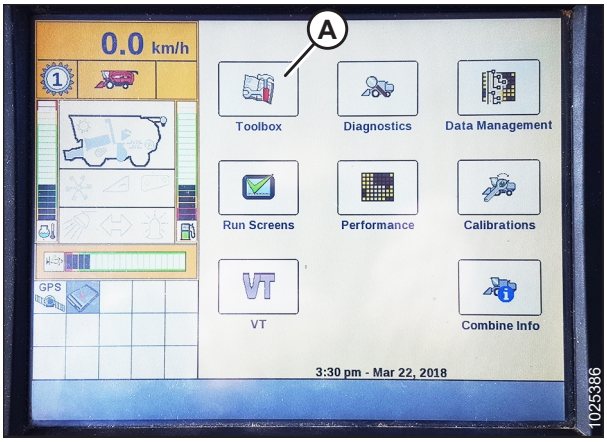

Рисунок 3.502: Дисплей комбайна Case IH

13. Виберіть вкладку HEAD 1 (Жатка 1) (A).

    ПРИМІТКА:

    Щоб знайти вкладку HEAD 1 (Жатка) 1, можливо, доведеться скористатися бічними стрілками (B).

14. Знайдіть поле HEADER SUB TYPE (Підтип жатки) (C).

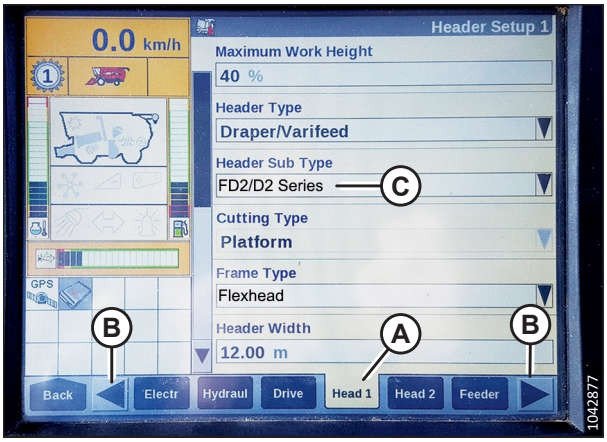

Рисунок 3.503: Дисплей комбайна Case IH

15. Виберіть наступне значення в полі HEADER SUB TYPE (Підтип жатки):

    - Якщо встановлено програмне забезпечення версії 36.4.X.X або пізнішої, виберіть СЕРІЮ FD2/D2 (A).

      ПРИМІТКА:

      Вибір СЕРІЇ FD2/D2 оптимізує продуктивність АННС на жатках FlexDraper® серії FD2.

    - Якщо встановлено версію програмного забезпечення, що **передує** версії 36.4.X.X, виберіть 2000 (B).

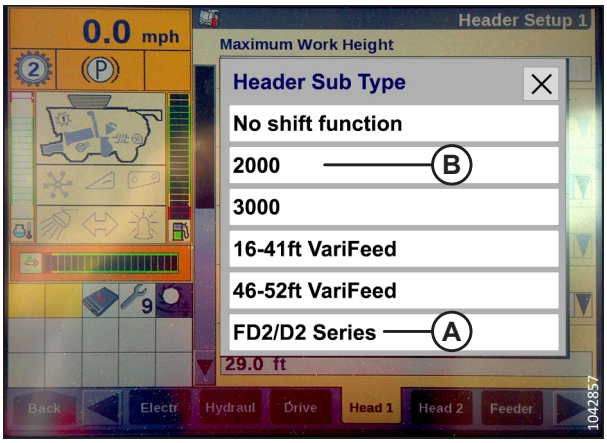

Рисунок 3.504: Дисплей комбайна Case IH

16. Поверніться на сторінку HEAD (Жатка) 1 і виберіть FLEXHEAD (FLEXHEAD жорстка) у розкривному меню (A) FRAME TYPE (Тип рами).

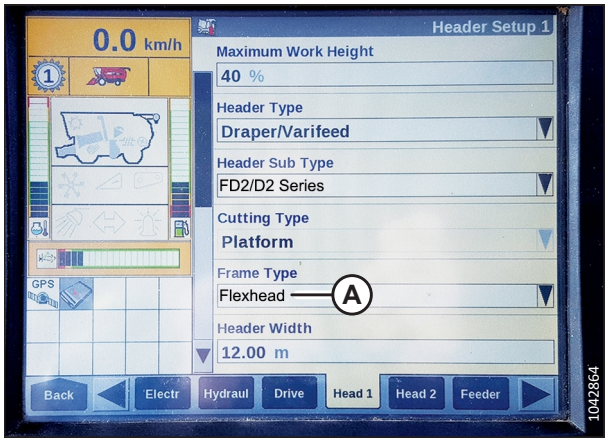

Рисунок 3.505: Дисплей комбайна Case IH

17. Виберіть вкладку HEAD 2 (ЖАТКА 2) (A).

18. У полі HEADER SENSORS (ДАТЧИКИ ЖАТКИ) (B) виберіть ENABLE (УВІМКНУТИ).

19. У полі HEADER PRESSURE FLOAT (ТИСК КОПІЮВАННЯ КОНТУРУ ҐРУНТУ ЖАТКОЮ) (C) виберіть NO (НІ).

20. У полі HEIGHT/TILT RESPONSE (ВІДПОВІДЬ НА ЗМІНУ ВИСОТИ/НАХИЛУ) (D) виберіть FAST (ШВИДКА).

21. У полі AUTO HEIGHT OVERRIDE (АВТОМАТИЧНЕ ПЕРЕВИЗНАЧЕННЯ ВИСОТИ) (E) виберіть YES (ТАК).

22. Натисніть стрілку вниз (F), щоб перейти до наступної сторінки.

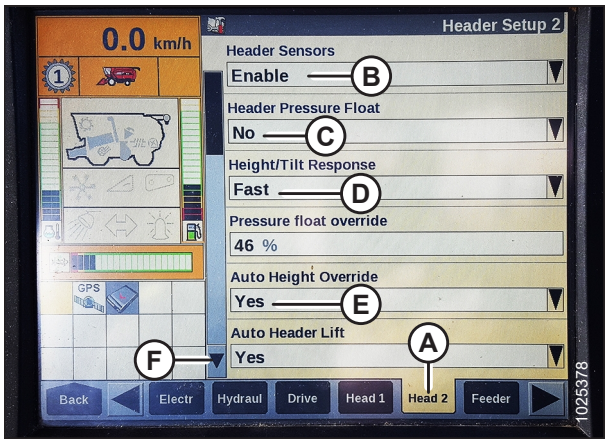

Рисунок 3.506: Дисплей комбайна Case IH

23. Знайдіть поле HHC HEIGHT SENSITIVITY (Чутливість контролю висоти жатки) (A) і налаштуйте, як описано нижче:

    - **Система з одним датчиком:** Установіть для HHC HEIGHT SENSITIVITY (Чутливість контролю висоти жатки) значення 180.
    - **Система з двома датчиками:** Установіть для HHC HEIGHT SENSITIVITY (Чутливість контролю висоти жатки) значення 250.

    ПРИМІТКА:

    Якщо комбайн постійно піднімає та опускає жатку під час роботи (так зване «коливання»), зменшуйте налаштування HHC HEIGHT SENSITIVITY (Чутливість контролю висоти жатки) на 20 пунктів одночасно, доки коливання не зупиниться.

24. Установіть для HHC TILT SENSITIVITY (Чутливість контролю нахилу жатки) значення 150. Відрегулюйте чутливість за бажанням.

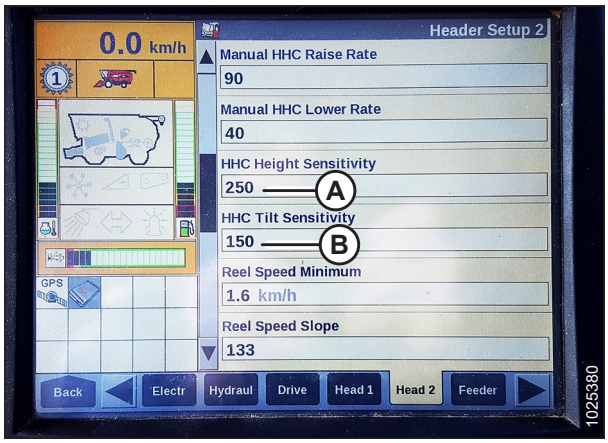

Рисунок 3.507: Дисплей комбайна Case IH

25. У меню REEL HEIGHT SENSOR (Датчик висоти мотовила) виберіть YES (Так) (A).

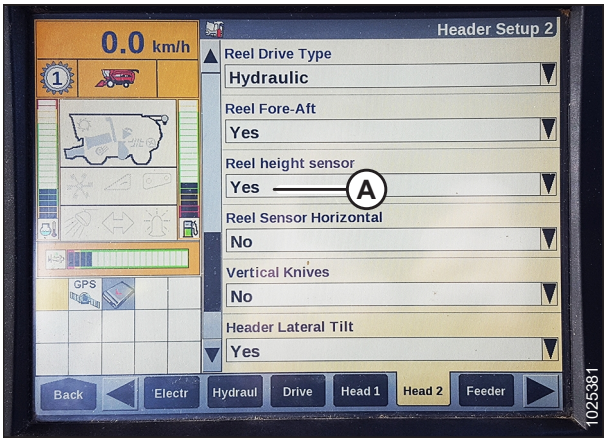

Рисунок 3.508: Дисплей комбайна Case IH

26. Перейдіть до поля AUTOTILT (Автоматичний нахил) (A) і налаштуйте його, як описано нижче:

    - **Система з двома датчиками:** Виберіть YES (Так).
    - **Система з одним датчиком:** Виберіть NO (Ні).

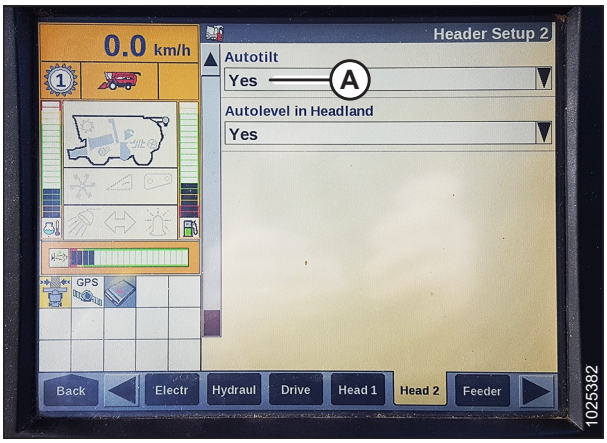

Рисунок 3.509: Дисплей комбайна Case IH

Калібрування системи автоматичного контролю висоти жатки

27. Виберіть на дисплеї комбайна елемент CALIBRATION (КАЛІБРУВАННЯ) і натисніть клавішу навігації зі стрілкою вправо, щоб відкрити інформаційне вікно.

28. Виберіть HEADER (Жатка) (A) і натисніть ENTER (Ввести). Відкриється діалогове вікно CALIBRATION (Калібрування).

    ПРИМІТКА:

    Використовуйте клавіші навігації UP (Угору) та DOWN (Униз) для переміщення між різними елементами.

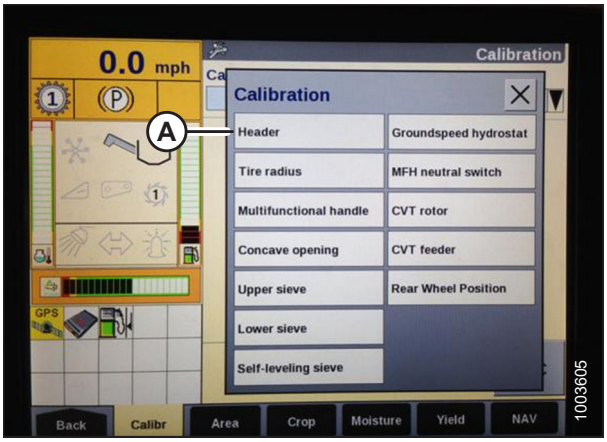

Рисунок 3.510: Дисплей комбайна Case IH

29. Виконайте кроки калібрування, коли вони з’являться. У процесі калібрування на екрані автоматично почергово з’являтимуться подальші кроки.

    ПРИМІТКА:

    Якщо на будь-якому етапі натиснути клавішу ESC або припинити роботу з системою більш ніж на 3 хвилини, процедуру калібрування буде перервано.

    ПРИМІТКА:

    Розшифрування кодів помилок див. в посібнику з експлуатації комбайна.

30. Після виконання всіх кроків на сторінці з’явиться повідомлення CALIBRATION SUCCESSFUL (Калібрування виконано успішно). Вийдіть із меню CALIBRATION (Калібрування), натиснувши клавішу ENTER або ESC.

    ПРИМІТКА:

    Якщо для калібрування було налаштовано більш високий тиск на ґрунт при копіюванні, після закінчення калібрування відрегулюйте жатку до рекомендованих робочих значень копіювання контуру ґрунту.

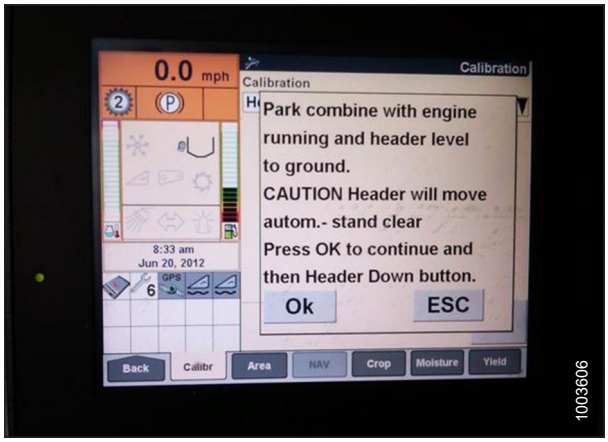

Рисунок 3.511: Дисплей комбайна Case IH

31. Переконайтеся, що на моніторі відображається значок AUTO HEIGHT (Автоматичне регулювання висоти) (A), як показано в точці (B). Коли жатку налаштовано на зрізання на рівні ґрунту, це підтверджує, що комбайн правильно використовує датчик на жатці для реєстрації тиску на ґрунт.

    ПРИМІТКА:

    Значки (A) і (B) з’являються на моніторі тільки після ввімкнення молотильного апарата та жатки з подальшим натисканням на панелі керування кнопки HEADER RESUME (Відновлення роботи жатки).

    ПРИМІТКА:

    Поле AUTO HEIGHT (Автоматичне регулювання висоти) (B) може відображатися на будь-якій вкладці RUN (Запуск) і не обов’язково на вкладці RUN 1 (Запуск 1).

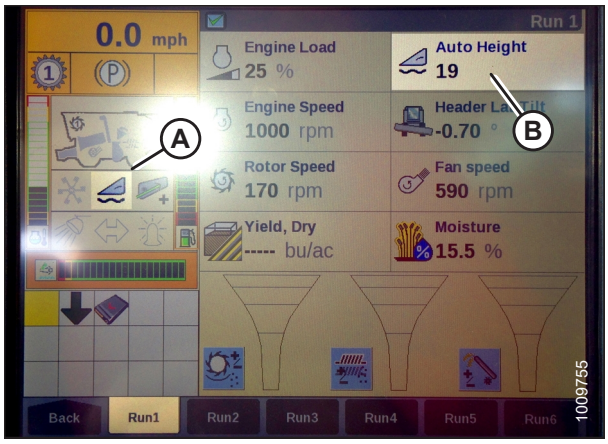

Рисунок 3.512: Дисплей комбайна Case IH

Перевірка напруги датчика висоти мотовила — комбайни Case IH

Вихідну напругу датчиків висоти мотовила можна перевірити за допомогою дисплея в кабіні комбайна.

НЕБЕЗПЕЧНО

Переконайтеся, що в зоні проведення робіт відсутні сторонні особи.

ПРИМІТКА:

З моменту публікації цього документа в елементи керування та дисплей комбайна могли бути внесені зміни. Для отримання найактуальнішої інформації див. посібник з експлуатації комбайна.

1. На головній сторінці дисплея комбайна виберіть DIAGNOSTICS (ДІАГНОСТИКА) (A). Відкриється сторінка DIAGNOSTICS (ДІАГНОСТИКА).

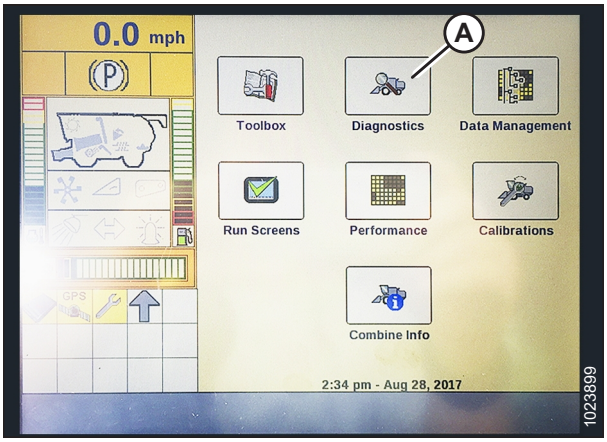

Рисунок 3.513: Дисплей комбайна Case IH

2. Виберіть вкладку SETTINGS (НАЛАШТУВАННЯ) (A). Відкриється сторінка SETTINGS (НАЛАШТУВАННЯ).
3. У меню GROUP (Група), виберіть HEADER (Жатка) (B).
4. У меню PARAMETER (Параметр) виберіть REEL VERTICAL POSITION (Вертикальне положення мотовила) (C).

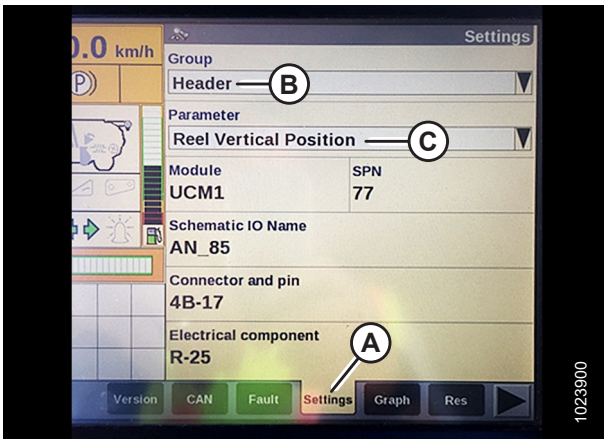

Рисунок 3.514: Дисплей комбайна Case IH

5. Виберіть вкладку GRAPH (ГРАФІК) (A). Відкриється графік REEL VERTICAL POSITION (ВЕРТИКАЛЬНЕ ПОЛОЖЕННЯ МОТОВИЛА).
6. Опустіть мотовило, щоб переглянути верхнє значення напруги (B). Значення напруги має становити 4,1–4,3 В.
7. Підніміть мотовило, щоб переглянути нижнє значення напруги (C). Значення напруги має становити 0,7–0,9 В.
8. Якщо одне з цих значень напруги виходить за межі діапазону, див. розділ *Перевірка та регулювання напруги датчика висоти мотовила, стор. 271*.

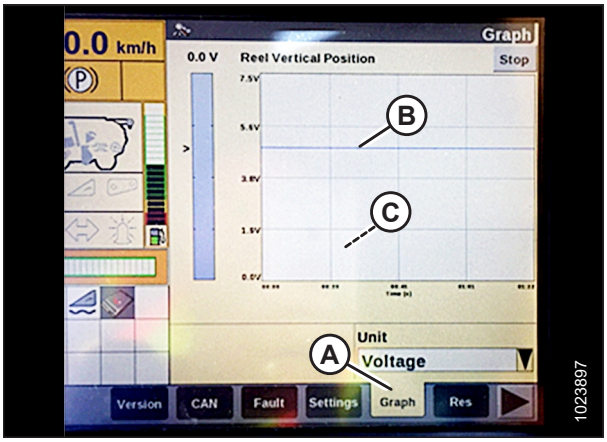

Рисунок 3.515: Дисплей комбайна Case IH

Налаштування попередньої висоти зрізання — комбайни Case IH серії 120, 230, 240 і 250

Після налаштування системи автоматичного контролю висоти жатки (АННС) для роботи з жаткою можна налаштувати задану висоту зрізання. Задана висота зрізання відноситься до висоти жатки, яку система АННС намагатиметься підтримувати під час руху комбайна вперед.

НЕБЕЗПЕЧНО

Переконайтеся, що в зоні проведення робіт відсутні сторонні особи.

ПРИМІТКА:

З моменту публікації цього документа в елементи керування та дисплей комбайна могли бути внесені зміни. Для отримання найактуальнішої інформації див. посібник з експлуатації комбайна.

ПРИМІТКА:

Коли жатку піднято на висоту 254–356 мм (10–14 дюймів)над землею, індикатор (A) має перебувати в положенні **0** (B). Коли жатка знаходиться на рівні ґрунту, індикатор має перебувати в положенні **1** (C) для низького тиску на ґрунт і **4** (D) — для високого. Параметр копіювання контуру ґрунту, який необхідно встановити, залежить від умов ґрунту та стану культури. Рекомендується вибрати максимально низький тиск на ґрунт, що дасть змогу уникнути підстрибування жатки й пропущених ділянок поля. Експлуатація з високим тиском на ґрунт може призвести до передчасного зношування захисної пластини ножового бруса.

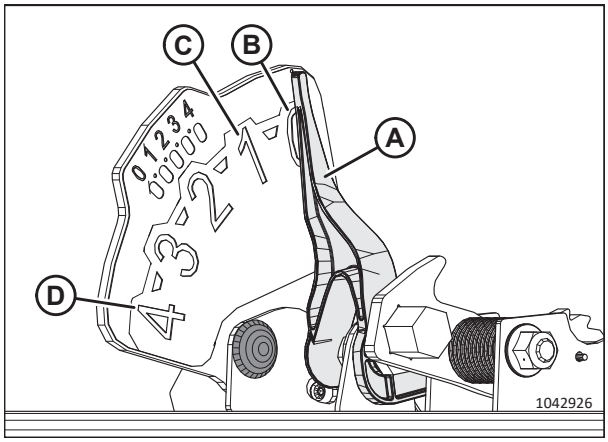

Рисунок 3.516: Індикатор копіювання контуру ґрунту

1. Увімкніть молотильний апарат і жатку.
2. Перемістіть жатку на потрібну висоту зрізання.
3. Натисніть перемикач SET #1 (Положення 1) (A). Поруч із перемикачем (A) загориться індикатор.

   ПРИМІТКА:

   За допомогою перемикача (C) виконайте точне регулювання.

   ПРИМІТКА:

   Під час установки заданих значень завжди налаштовуйте спочатку положення жатки, а потім — мотовила. Якщо жатка й мотовило налаштовуватимуться одночасно, налаштування мотовила не буде збережено.
4. Перемістіть мотовило в потрібне робоче положення.
5. Натисніть перемикач SET #1 (Положення 1) (A). Поруч із перемикачем (A) загориться індикатор.
6. Перемістіть жатку до другої потрібної висоти зрізання.
7. Натисніть перемикач SET #2 (Положення 2) (B). Поруч із перемикачем (B) загориться індикатор.



Рисунок 3.517: Органи керування комбайна Case

8. Перемістіть мотовило у друге бажане робоче положення.
9. Натисніть перемикач SET #2 (Положення 2) (B). Поруч із перемикачем (B) загориться індикатор.
10. Для перемикання між заданими значеннями натисніть HEADER RESUME (ВІДНОВЛЕННЯ РОБОТИ ЖАТКИ) (A).
11. Щоб підняти жатку, утримуйте кнопку SHIFT (Перемикання) (B) за ручкою керування та натисніть перемикач HEADER RESUME (Відновлення роботи жатки) (A). Щоб опустити жатку, натисніть перемикач HEADER RESUME (Відновлення роботи жатки) (A) один раз, і жатка повернеться в задане положення.

ПРИМІТКА:

Натисканням перемикачів HEADER RAISE/LOWER (Підняти/опустити жатку) (C) і (D) можна вимкнути режим AUTO HEIGHT (Автоматичне регулювання висоти). Натисніть кнопку HEADER RESUME (Відновлення роботи жатки) (A), щоб знову увімкнути режим AUTO HEIGHT (Автоматичне регулювання висоти).



Рисунок 3.518: Органи керування комбайна Case

Сумісність датчика руху мотовила — комбайни Case IH

Швидкість бічного ременя можна регулювати на сенсорному дисплеї для версії програмного забезпечення 34 та пізніших версій.

НЕБЕЗПЕЧНО

Переконайтеся, що в зоні проведення робіт відсутні сторонні особи.

ПРИМІТКА:

З моменту публікації цього документа в елементи керування та дисплей комбайна могли бути внесені зміни. Для отримання найактуальнішої інформації див. посібник з експлуатації комбайна.

1. Виберіть вкладку HEAD 2 (Жатка 2) (A).

   ПРИМІТКА:

   Щоб знайти вкладку HEAD 2 (Жатка) 2, скористайтеся бічними стрілками (C).

2. У полі REEL SPEED SENSOR (Датчик швидкості мотовила) (B) виберіть YES (Так).

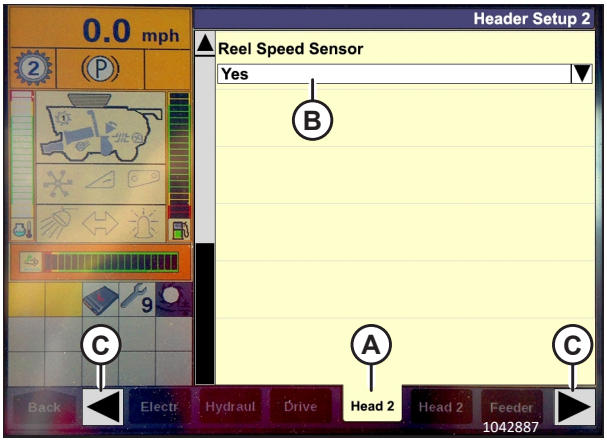

Рисунок 3.519: Дисплей комбайна Case IH

3. Виберіть вкладку HEAD 2 (Жатка 2) (A).

4. Знайдіть поле REEL SPROCKETS RATIO (Співвідношення зірочок мотовила) (B) та виберіть відповідне співвідношення зірочок.

   ПРИМІТКА:

   Передатне число зірочки 19/56 є налаштуванням за умовчанням, тоді як передатні числа зірочки 10/56 і 20/52 є додатковими налаштуваннями.

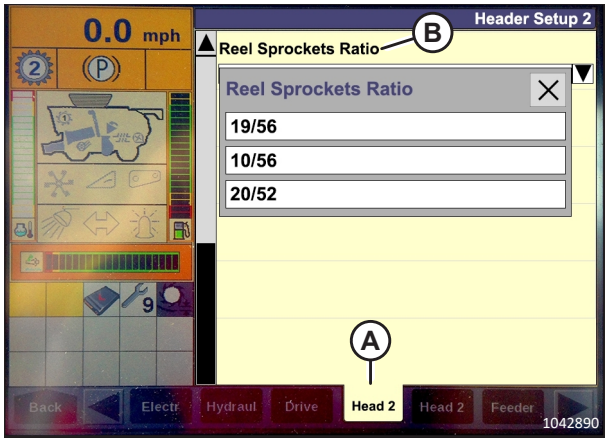

Рисунок 3.520: Дисплей комбайна Case IH

3.10.6 Комбайни Challenger® і Massey Ferguson® серії 6 і 7

Щоб система автоматичного контролю висоти жатки (АННС) була сумісною з комбайном, відрегулюйте налаштування швидкості мотовила, налаштуйте елементи керування АННС та відкалібруйте систему АННС, щоб забезпечити правильну її роботу.

Короткий огляд налаштувань жатки — комбайни Challenger® і Massey Ferguson® серії 6 і 7

Надаються рекомендовані налаштування автоматичного контролю висоти жатки (АННС) для жатки FlexDraper® серії FD2 що працюють з комбайном Challenger® або Massey Ferguson® серії 6 і 7.

Для роботи системи АННС потрібні такі компоненти:

- Основний модуль (друкована плата) і модуль привода жатки (друкована плата) змонтовано у блоці плат модуля панелі запобіжників
- Пристрої введення даних оператором на багатофункціональному важелі керування
- Пристрої введення даних оператором, змонтовані на панелі модуля консолі керування (CC)
- Контрольний клапан електрогідравлічного підйому жатки

ПРИМІТКА:

Інструкції з налаштування наведено в посібнику з експлуатації комбайна.

Таблиця 3.41 Налаштування жатки — комбайни Challenger® і Massey Ferguson® серії 6 і 7

Параметр налаштування	Запропоноване налаштування
Перше вікно повідомлення	Повинна відображатися піктограма АННС
Калібрування жатки	Завершено
Висота жатки	Установити налаштування операторів
Швидкість підіймання/опускання	Установити налаштування операторів
Чутливість АННС	Установити налаштування операторів

Перевірка діапазону напруги з кабіни комбайна — Challenger® і Massey Ferguson®

Датчик автоматичного контролю висоти жатки має працювати в межах певного діапазону напруги для забезпечення належного функціонування.

ПРИМІТКА:

З моменту публікації цього документа в елементи керування та дисплей комбайна могли бути внесені зміни. Для отримання найактуальнішої інформації див. посібник з експлуатації комбайна.

НЕБЕЗПЕЧНО

Щоб запобігти тілесним ушкодженням або смерті через неочікуваний запуск машини, завжди вимикайте двигун і виймайте ключ із замка запалювання перед регулюванням машини.

НЕБЕЗПЕЧНО

Переконайтеся, що в зоні проведення робіт відсутні сторонні особи.

1. Розташуйте жатку так, щоб ножовий брус знаходився на висоті 254–356 мм (10–14 дюймів) над землею.
2. Вимкніть двигун і витягніть ключ із замка запалювання.
3. Розблокуйте функцію копіювання контуру ґрунту жатки. Інструкції див. у *Блокування/розблокування модуля копіювання контуру ґрунту жатки, стор. 247*.
4. Заблокуйте крила жатки. Інструкції див. у *Експлуатація в жорсткому режимі, стор. 250*.

УВАГА

Щоб запобігти порізам, защемленням та іншим тілесним ушкодженням особи, яка перевіряє нижні упори, переконайтеся, що ніхто вручну не піднімає та не переміщує жатку вручну під час контакту з шайбою нижнього упора та її перевірки.

5. Переконайтеся, що з’єднувальний механізм блокування копіювання контуру ґрунту знаходиться на нижніх упорах (шайба [A] не рухається) в обох місцях.

   ПРИМІТКА:

   Якщо жатка **НЕ** знаходиться на нижніх упорах, напруга може вийти за межі діапазону під час роботи та призвести до несправності системи АННС. Щоб вирішити проблему, зробіть жатку важчою, опустивши модуль копіювання контуру ґрунту. Інструкції див. у *Перевірка й регулювання копіювання контуру ґрунту жаткою, стор. 235*.

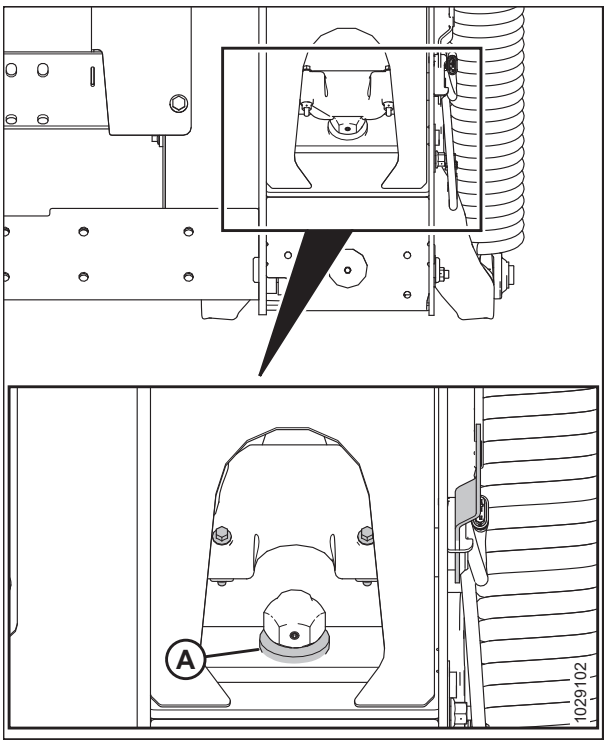

Рисунок 3.521: Шайба нижнього упора

6. Якщо вказівник (C) **НЕ** знаходиться на рівні **0** (D), відкрутіть гайку на болті (A) та обертайте пластину індикатора копіювання контуру ґрунту (B), поки вказівник не буде вирівняно з нульовою точкою (E). Затягніть гайку на болті (A).

   ПРИМІТКА:

   Після регулювання пластини індикатора необхідно перевірити межі напруги датчика копіювання контуру ґрунту.

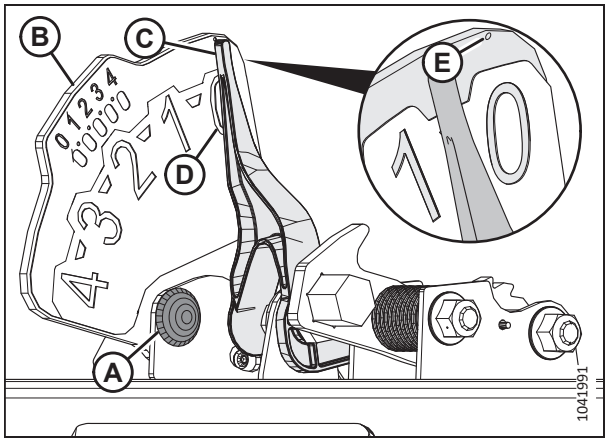

Рисунок 3.522: Індикатор копіювання контуру рунту

7. Перейдіть на сторінку FIELD (Поле) на моніторі комбайна й натисніть значок діагностики.

8. На сторінці MISCELLANEOUS (Різне) оберіть VMM DIAGNOSTIC (Діагностика VMM) (A).

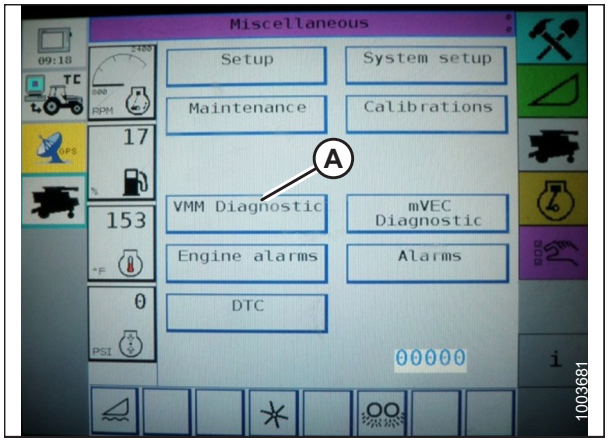

Рисунок 3.523: Дисплей комбайна Challenger®

9. На сторінці VMM DIAGNOSTIC (Діагностика VMM) перейдіть на вкладку ANALOG IN (Аналоговий вхід) (A) і виберіть VMM MODULE 3 (Модуль VMM 3), натиснувши текстове поле під чотирма вкладками. Дані про напругу від датчика AHHC відображатимуться на екрані в полях HEADER HEIGHT RIGHT POT (Висота жатки — правий потенціометр) і HEADER HEIGHT LEFT POT (Висота жатки — лівий потенціометр). Ці показання можуть дещо відрізнятися.

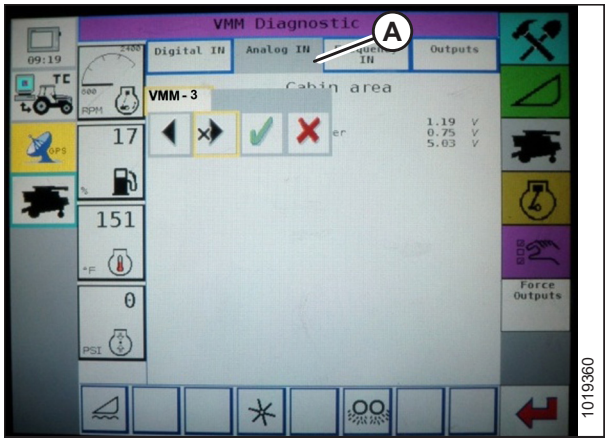

Рисунок 3.524: Дисплей комбайна Challenger®

10. Повністю опустіть похилу камеру комбайна. Модуль копіювання контуру ґрунту має повністю відділитися від жатки.

    ПРИМІТКА:

    Щоб досягнути повного опускання похилої камери, ви можете утримувати перемикач HEADER DOWN (Опустити жатку) натиснутим протягом кількох секунд.

11. Виміряйте напругу.

12. Підніміть жатку на висоту 254–356 мм (10–14 дюймів) над землею і розблокуйте систему копіювання контуру ґрунту.

13. Виміряйте напругу.

14. Якщо напруга датчика виходить за межі граничних значень, або якщо діапазон цих значень недостатній, див. розділ *3.10.2 Ручна перевірка меж напруги, стор. 313*.

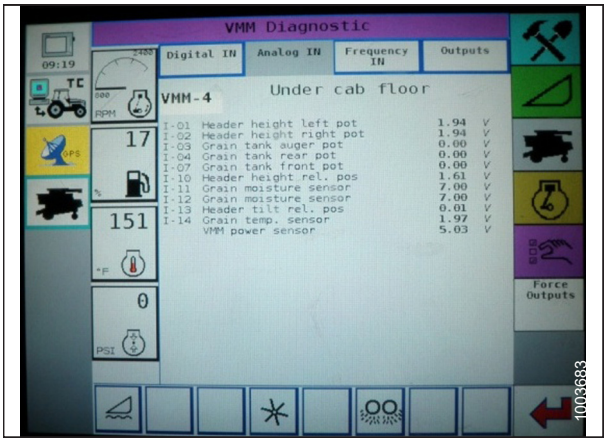

Рисунок 3.525: Дисплей комбайна Challenger®

Задіювання автоматичного контролю висоти жатки — Challenger® і Massey Ferguson®

Перш ніж почати налаштовувати функції системи автоматичного контролю висоти жатки (AHHC), її слід увімкнути.

ПРИМІТКА:

З моменту публікації цього документа в елементи керування та дисплей комбайна могли бути внесені зміни. Для отримання найактуальнішої інформації див. посібник з експлуатації комбайна.

Для роботи системи AHHC потрібні такі компоненти:

- Основний модуль (друкована плата) і модуль привода жатки (друкована плата) змонтовано у блоці плат модуля панелі запобіжників
- Пристрої введення даних оператором на багатофункціональному важелі керування
- Пристрої введення даних оператором, змонтовані на панелі модуля консолі керування (CC)
- Контрольний клапан електрогідравлічного підйому жатки

Для підключення системи AHHC виконайте наведені нижче дії:

1. Прокрутіть параметри керування жаткою на дисплеї комбайна за допомогою перемикача керування жаткою, щоб відобразити в першому вікні повідомлення значок AHHC (A). Система AHHC відрегулює висоту жатки відносно землі відповідно до налаштувань висоти й чутливості.

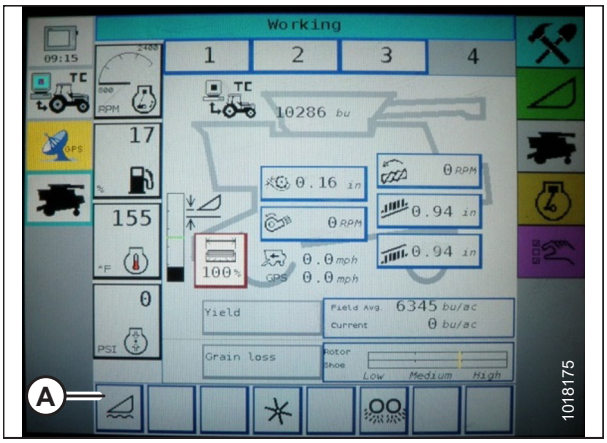

Рисунок 3.526: Дисплей комбайна Challenger®

Калібрування автоматичного контролю висоти жатки — Challenger® і Massey Ferguson®

Вихід датчика автоматичного контролю висоти жатки (АННС) калібрується для кожного комбайна.

НЕБЕЗПЕЧНО

Щоб запобігти тілесним ушкодженням або смерті через неочікуваний запуск машини, завжди вимикайте двигун і виймайте ключ із замка запалювання перед регулюванням машини.

НЕБЕЗПЕЧНО

Переконайтеся, що в зоні проведення робіт відсутні сторонні особи.

ПРИМІТКА:

З моменту публікації цього документа в елементи керування та дисплей комбайна могли бути внесені зміни. Для отримання найактуальнішої інформації див. посібник з експлуатації комбайна.

ПРИМІТКА:

Якщо для копіювання контуру ґрунту жаткою налаштовано занадто низький тиск на ґрунт, це може перешкоджати калібруванню функції автоматичного контролю висоти жатки (АННС). Щоб запобігти від'єднанню жатки від адаптера комбайна, під час калібрування може знадобитися «важче» налаштування копіювання контуру ґрунту.

1. Зупиніть комбайн на рівній поверхні.
2. Переконайтеся, що жатку вирівняно відносно ґрунту. Якщо потрібно виконати регулювання:
   - Переконайтеся, що комбайн припарковано на рівній поверхні.
   - За наявності використовуйте поперечний нахил комбайна, щоб похила камера знаходилась на рівні із землею.
   - Якщо потрібне подальше регулювання, вимкніть двигун, вийміть ключ із замка запалювання та переконайтеся, що в шинах комбайна встановлено правильний тиск.

   ПРИМІТКА:

   Перед регулюванням модуля копіювання контуру ґрунту та балансу крила переконайтеся, що встановлено все додаткове й навісне обладнання.

   ПРИМІТКА:

   Спиртовий рівень (A) розташовано у верхній частині рами модуля копіювання контуру ґрунту. Жатку встановлено рівно, якщо бульбашка знаходиться в центрі спиртового рівня.

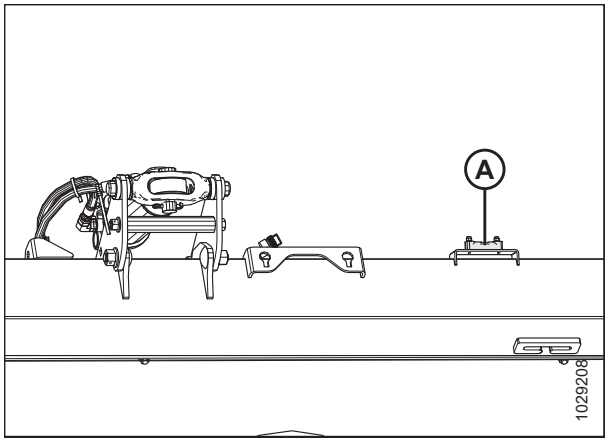

Рисунок 3.527: Рівень

3. Переконайтеся, що центральний з'єднувальний елемент установлено в положення **D**.

   ПРИМІТКА:

   Після завершення калібрування відрегулюйте центральний з'єднувальний елемент, щоб отримати потрібний кут жатки. Інструкції див. у *3.9.3 Кут жатки, стор. 226*.

4. Відрегулюйте поздовжнє положення мотовила так, щоб індикатор знаходився у положенні **6**.

5. Розташуйте жатку так, щоб ножовий брус знаходився на висоті 254–356 мм (10–14 дюймів) над землею.

6. Вимкніть двигун і витягніть ключ із замка запалювання.

УВАГА

Щоб запобігти порізам, защемленням та іншим тілесним ушкодженням особи, яка перевіряє нижні упори, переконайтеся, що ніхто вручну не піднімає та не переміщує жатку вручну під час контакту з шайбою нижнього упора та її перевірки.

7. Переконайтеся, що з'єднувальний механізм блокування копіювання контуру ґрунту знаходиться на нижніх упорах (шайба [A] не рухається) в обох місцях.

   ПРИМІТКА:

   Якщо жатка **НЕ** знаходиться на нижніх упорах, напруга може вийти за межі діапазону під час роботи та призвести до несправності системи АННС. Щоб вирішити проблему, зробіть жатку важчою, опустивши модуль копіювання контуру ґрунту. Інструкції див. у *Перевірка й регулювання копіювання контуру ґрунту жаткою, стор. 235*.

8. Розблокуйте функцію копіювання контуру ґрунту жатки. Інструкції див. у *Блокування/розблокування модуля копіювання контуру ґрунту жатки, стор. 247*.

9. Заблокуйте крила жатки. Інструкції див. у *Експлуатація в жорсткому режимі, стор. 250*.

10. На сторінці FIELD (Поле) виберіть значок DIAGNOSTICS (Діагностика) (A).

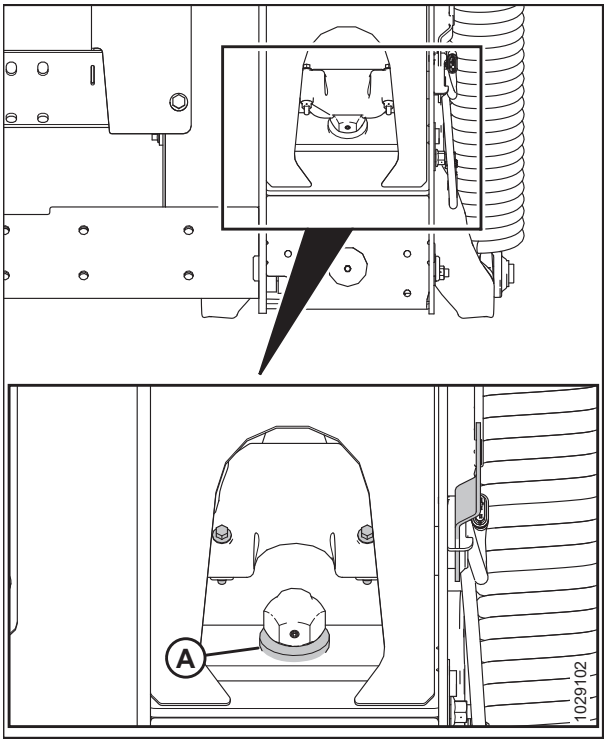

Рисунок 3.528: Шайба нижнього упора

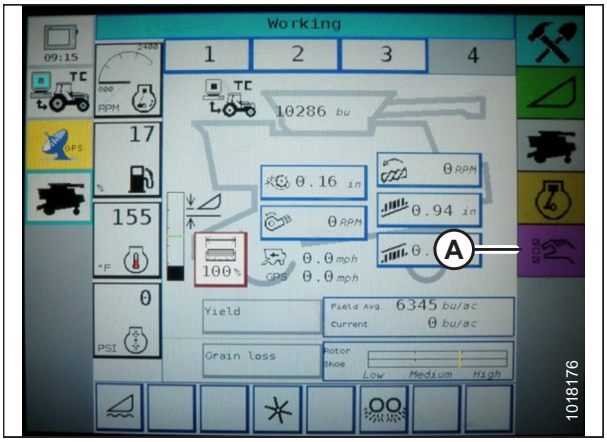

Рисунок 3.529: Дисплей комбайна Challenger®

11. На сторінці MISCELLANEOUS (Різне) виберіть CALIBRATIONS (Калібрування) (A).

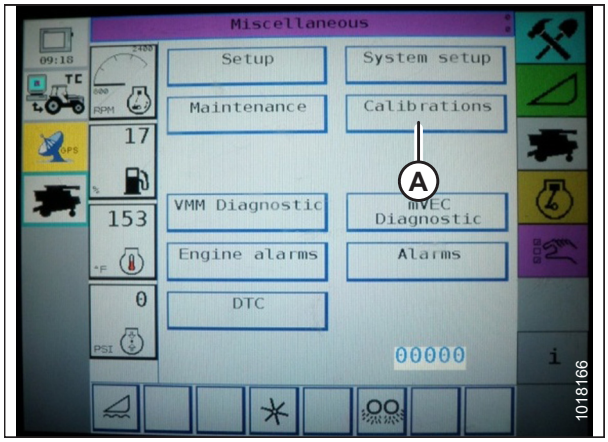

Рисунок 3.530: Дисплей комбайна Challenger®

12. На сторінці CALIBRATIONS (Калібрування) натисніть HEADER (Жатка) (A). На сторінці HEADER CALIBRATION (Калібрування жатки) з’явиться попередження.

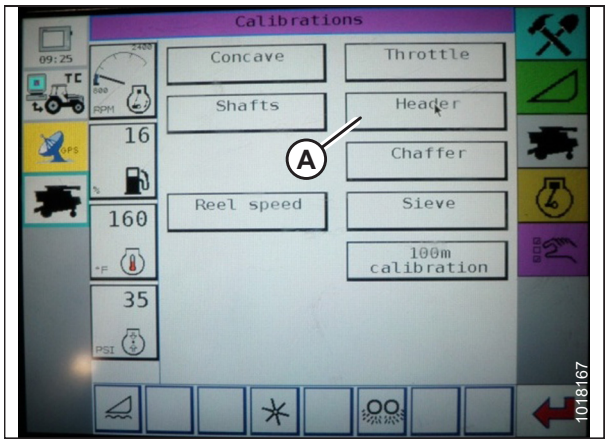

Рисунок 3.531: Дисплей комбайна Challenger®

13. Ознайомтеся зі змістом попередження й натисніть кнопку з позначкою зеленого кольору.

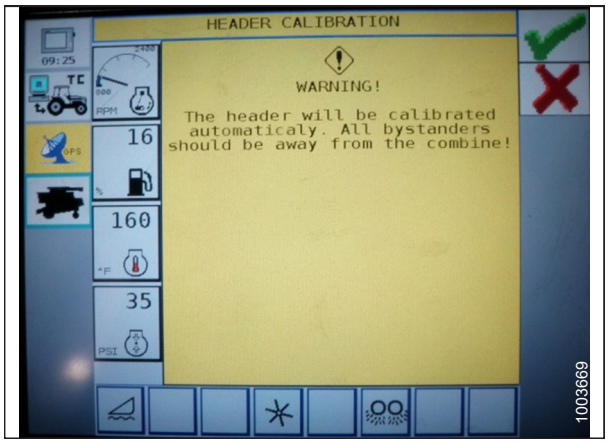

Рисунок 3.532: Дисплей комбайна Challenger®

14. Дотримуйтеся вказівок на екрані до завершення калібрування.

ПРИМІТКА:

Процедуру калібрування можна скасувати в будь-який момент, натиснувши на екрані кнопку CANCEL (СКАСУВАТИ). Крім того, виконання калібрування жатки можна припинити за допомогою кнопок UP (ПІДЙОМ), DOWN (ОПУСКАННЯ), TILT RIGHT (НАХИЛ ВПРАВО) або TILT LEFT (НАХИЛ ВЛІВО) на важелі керування.

ПРИМІТКА:

Якщо на комбайні не встановлено функцію HEADER TILT (Нахил жатки) або вона не працює, під час калібрування можуть відображатися попередження. У разі появи таких попереджень слід натиснути кнопку з позначкою зеленого кольору. Це не позначиться на калібруванні.

ПРИМІТКА:

Якщо для калібрування АННС було налаштовано більш високий тиск на ґрунт, після закінчення процедури слід відновити рекомендовані робочі значення копіювання контуру ґрунту.

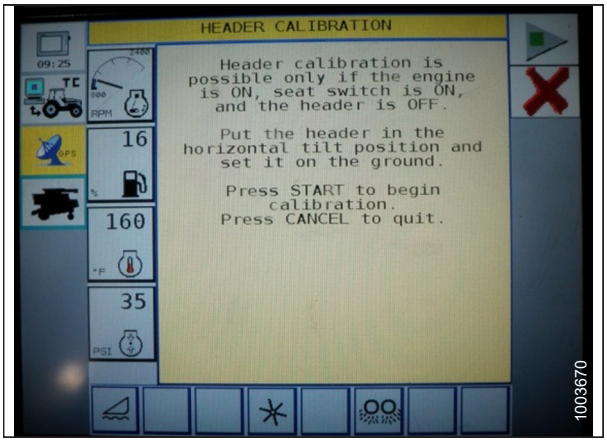

Рисунок 3.533: Дисплей комбайна Challenger®

Регулювання висоти жатки — Challenger® і Massey Ferguson®

Функція автоматичного контролю висоти жатки (АННС) дозволяє оператору встановлювати певну висоту жатки.

НЕБЕЗПЕЧНО

Переконайтеся, що в зоні проведення робіт відсутні сторонні особи.

ПРИМІТКА:

З моменту публікації цього документа в елементи керування та дисплей комбайна могли бути внесені зміни. Для отримання найактуальнішої інформації див. посібник з експлуатації комбайна.

Після активації системи АННС натисніть і відпустіть кнопку HEADER LOWER (Опустити жатку) на ручці керування. Система АННС автоматично опустить жатку відповідно до встановленої висоти.

Вибрану висоту АННС можна змінити за допомогою ручки РЕГУЛЮВАННЯ ВИСОТИ (A) на консолі керування. У разі повертання ручки за годинниковою стрілкою вибрана висота збільшується, а проти годинникової стрілки — зменшується.



Рисунок 3.534: Ручка регулювання висоти на консолі керування комбайна

Регулювання швидкості підйому/опускання жатки — Challenger® і Massey Ferguson®

Швидкість підйому й опускання жатки можна налаштувати, відкривши меню HEADER CONTROL (КЕРУВАННЯ ЖАТКОЮ) на дисплеї комбайна.

ПРИМІТКА:

З моменту публікації цього документа в елементи керування та дисплей комбайна могли бути внесені зміни. Для отримання найактуальнішої інформації див. посібник з експлуатації комбайна.

1. На сторінці FIELD (Поле) оберіть значок HEADER (Жатка) (A).

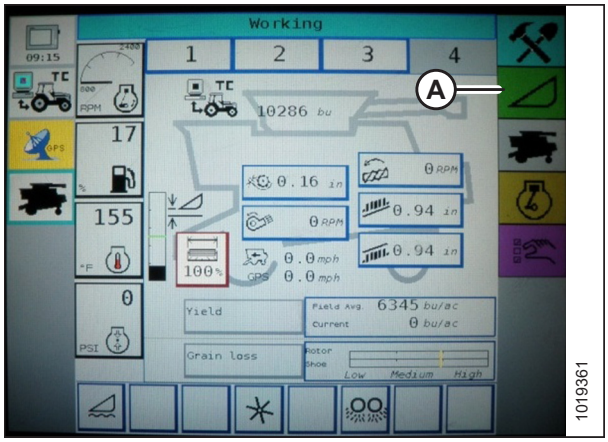

Рисунок 3.535: Дисплей комбайна Challenger®

2. На сторінці HEADER (Жатка) оберіть HEADER CONTROL (Керування жаткою) (A).

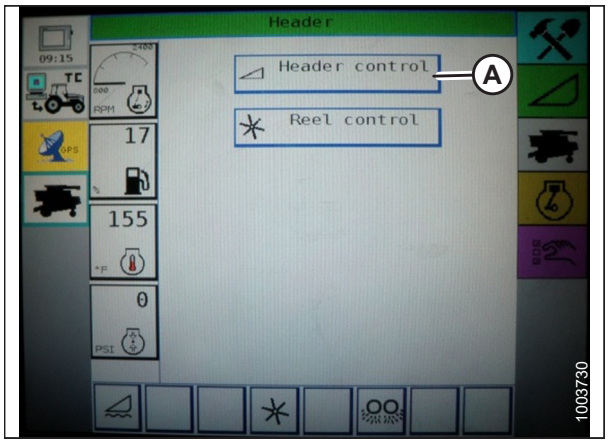

Рисунок 3.536: Дисплей комбайна Challenger®

3. На сторінці HEADER CONTROL (Керування жаткою) перейдіть на вкладку TABLE SETTINGS (Налаштування таблиць).

4. Натисніть стрілку вгору в полі MAX UP PWM (Макс. угору ШІМ), щоб збільшити відсоток і підвищити швидкість підйому. Натисніть стрілку вниз у полі MAX UP PWM (Макс. угору ШІМ), щоб зменшити процент і знизити швидкість підйому.

5. Натисніть стрілку вгору в полі MAX DOWN PWM (Макс. униз ШІМ), щоб збільшити відсоток і підвищити швидкість опускання. Натисніть стрілку вниз у полі MAX DOWN PWM (Макс. угору ШІМ), щоб зменшити процент і знизити швидкість опускання.

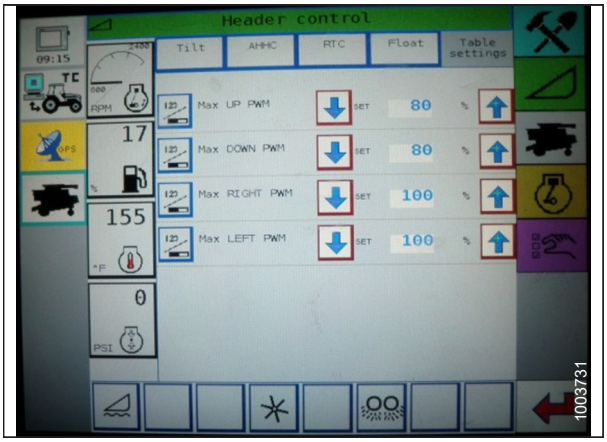

Рисунок 3.537: Дисплей комбайна Challenger®

Налаштування чутливості автоматичного контролю висоти жатки — Challenger® і Massey Ferguson®

Регулювання чутливості визначає, яку відстань має пройти ножовий брус до спрацювання системи автоматичного контролю висоти жатки (АННС) і підіймання або опускання похилої камери. Якщо чутливість установлено на максимум, система АННС переміщатиме похилу камеру навіть у разі незначних змін висоти ґрунту. Якщо встановлено мінімальну чутливість, система АННС переміщатиме похилу камеру лише у разі значних змін висоти ґрунту.

НЕБЕЗПЕЧНО

Переконайтеся, що в зоні проведення робіт відсутні сторонні особи.

ПРИМІТКА:

З моменту публікації цього документа в елементи керування та дисплей комбайна могли бути внесені зміни. Для отримання найактуальнішої інформації див. посібник з експлуатації комбайна.

1. На сторінці FIELD (Поле) оберіть значок HEADER (Жатка).

2. На сторінці HEADER (Жатка) натисніть кнопку HEADER CONTROL (Керування жаткою) (A).

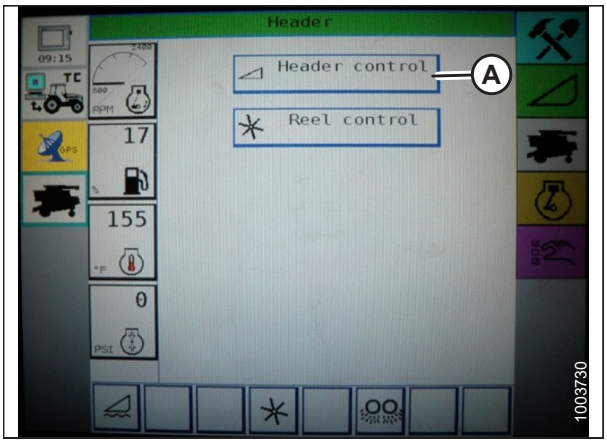

Рисунок 3.538: Дисплей комбайна Challenger®

3. На сторінці HEADER CONTROL (Керування жаткою) відрегулюйте чутливість до максимального значення за допомогою стрілок вгору та вниз.

4. Увімкніть функцію АННС і натисніть кнопку ОПУСКАННЯ ЖАТКИ на важелі керування.

5. Зменшуйте чутливість, доки похила камера не займе стабільне положення й не припинить розгойдуватися вгору та вниз.

   ПРИМІТКА:

   Це положення відповідає максимальній чутливості й використовується лише як початкове налаштування. Остаточне налаштування виконується в полі, оскільки система веде себе по-різному залежно від поверхні й умов роботи, що змінюються.

   ПРИМІТКА:

   Якщо максимальна чутливість не вимагається, слід зменшити її, щоб знизити частоту коригування висоти жатки й сповільнити зношення частин та деталей. Частково відкритий клапан акумулятора буде демпфувати дію підйомних циліндрів і зменшить розгойдування жатки.

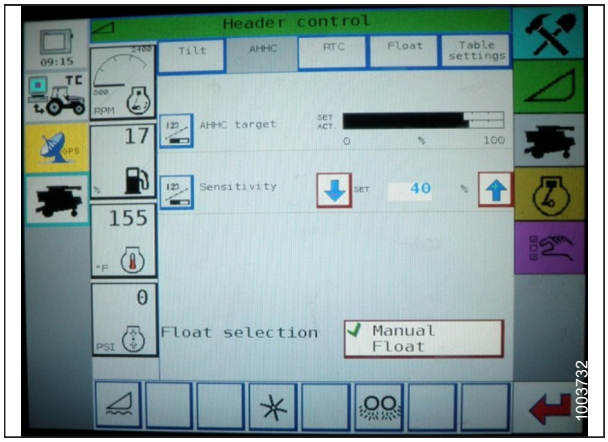

Рисунок 3.539: Дисплей комбайна Challenger®

3.10.7 Комбайни CLAAS/CAT Lexion серії 500 і моделі 600

Щоб система автоматичного контролю висоти жатки (АННС) була сумісною з комбайном, відрегулюйте налаштування швидкості мотовила, налаштуйте елементи керування АННС та відкалібруйте систему АННС, щоб забезпечити правильну її роботу.

Калібрування автоматичного контролю висоти жатки — комбайни CLAAS/CAT Lexion серії 500 і моделі 600

Вихід датчика автоматичного контролю висоти жатки (АННС) калібрується для кожного комбайна.

НЕБЕЗПЕЧНО

Щоб запобігти тілесним ушкодженням або смерті через неочікуваний запуск машини, завжди вимикайте двигун і виймайте ключ із замка запалювання перед регулюванням машини.

НЕБЕЗПЕЧНО

Переконайтеся, що в зоні проведення робіт відсутні сторонні особи.

ПРИМІТКА:

З моменту публікації цього документа в елементи керування та дисплей комбайна могли бути внесені зміни. Для отримання найактуальнішої інформації див. посібник з експлуатації комбайна.

ПРИМІТКА:

Якщо для копіювання контуру ґрунту жаткою налаштовано занадто низький тиск на ґрунт, це може перешкоджати калібруванню функції автоматичного контролю висоти жатки (АННС). Щоб запобігти від'єднанню жатки від адаптера комбайна, під час калібрування може знадобитися «важче» налаштування копіювання контуру ґрунту.

1. Зупиніть комбайн на рівній поверхні.
2. Переконайтеся, що жатку вирівняно відносно ґрунту. Якщо потрібно виконати регулювання:
   - Переконайтеся, що комбайн припарковано на рівній поверхні.
   - За наявності використовуйте поперечний нахил комбайна, щоб похила камера знаходилась на рівні із землею.
   - Якщо потрібне подальше регулювання, вимкніть двигун, вийміть ключ із замка запалювання та переконайтеся, що в шинах комбайна встановлено правильний тиск.

   ПРИМІТКА:

   Перед регулюванням модуля копіювання контуру ґрунту та балансу крила переконайтеся, що встановлено все додаткове й навісне обладнання.

   ПРИМІТКА:

   Спиртовий рівень (A) розташовано у верхній частині рами модуля копіювання контуру ґрунту. Жатку встановлено рівно, якщо бульбашка знаходиться в центрі спиртового рівня.

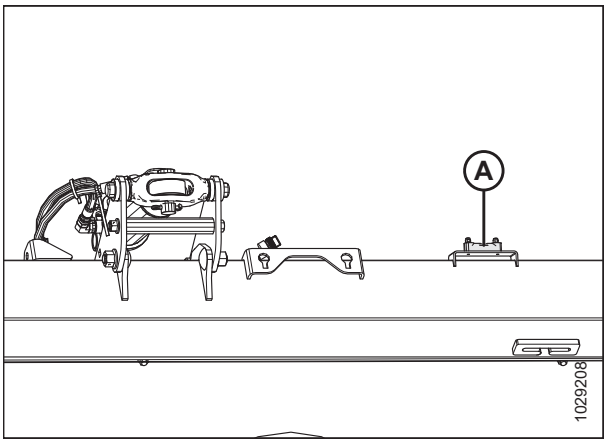

Рисунок 3.540: Рівень

3. Переконайтеся, що центральний з’єднувальний елемент установлено в положення **D**.

   ПРИМІТКА:

   Після завершення калібрування відрегулюйте центральний з’єднувальний елемент, щоб отримати потрібний кут жатки. Інструкції див. у *3.9.3 Кут жатки, стор. 226*.

4. Відрегулюйте поздовжнє положення мотовила так, щоб індикатор знаходився у положенні **6**.
5. Розташуйте жатку так, щоб ножовий брус знаходився на висоті 254–356 мм (10–14 дюймів) над землею.
6. Вимкніть двигун і витягніть ключ із замка запалювання.

УВАГА

Щоб запобігти порізам, защемленням та іншим тілесним ушкодженням особи, яка перевіряє нижні упори, переконайтеся, що ніхто вручну не піднімає та не переміщує жатку вручну під час контакту з шайбою нижнього упора та її перевірки.

7. Переконайтеся, що з'єднувальний механізм блокування копіювання контуру ґрунту знаходиться на нижніх упорах (шайба [A] не рухається) в обох місцях.

   ПРИМІТКА:

   Якщо жатка **НЕ** знаходиться на нижніх упорах, напруга може вийти за межі діапазону під час роботи та призвести до несправності системи АННС. Щоб вирішити проблему, зробіть жатку важчою, опустивши модуль копіювання контуру ґрунту. Інструкції див. у *Перевірка й регулювання копіювання контуру ґрунту жаткою, стор. 235*.

8. Розблокуйте функцію копіювання контуру ґрунту жатки. Інструкції див. у *Блокування/розблокування модуля копіювання контуру ґрунту жатки, стор. 247*.

9. Заблокуйте крила жатки. Інструкції див. у *Експлуатація в жорсткому режимі, стор. 250*.

10. Натисніть клавішу < (A) або > (B), щоб вибрати AUTO HEADER (Автоматичне керування жаткою), а потім натисніть клавішу OK (C). На сторінці E5 відображається інформація про те, чи ввімкнено автоматичний контроль висоти жатки.

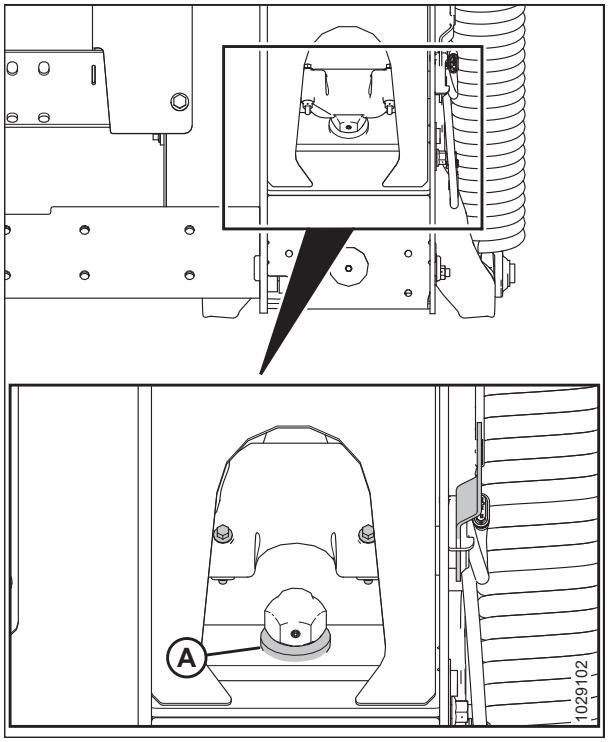

Рисунок 3.541: Шайба нижнього упора

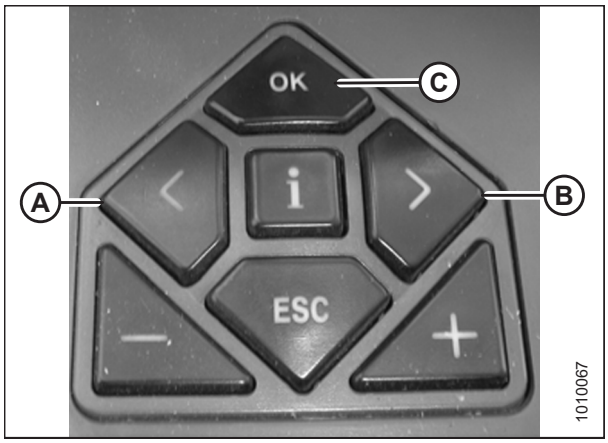

Рисунок 3.542: Елементи керування комбайна CLAAS Lexion

11. Натисніть клавішу **–** (A) або **+** (B), щоб увімкнути функцію АННС, а потім натисніть клавішу OK (C).

12. Задійте молотильний механізм і жатку.

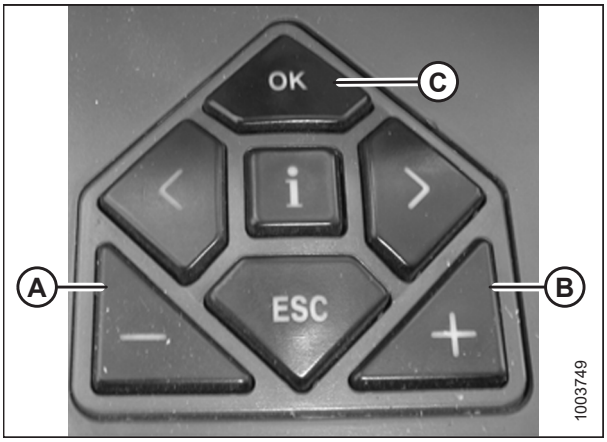

Рисунок 3.543: Елементи керування комбайна CLAAS Lexion

13. Натисніть клавішу < або >, щоб вибрати CUTT. HEIGHT LIMITS (Межі висоти зрізання), а потім натисніть клавішу OK в елементах керування комбайна.

14. Щоб запрограмувати нижню та верхню межі жатки в CEBIS, виконайте процедуру, відображену на екрані.

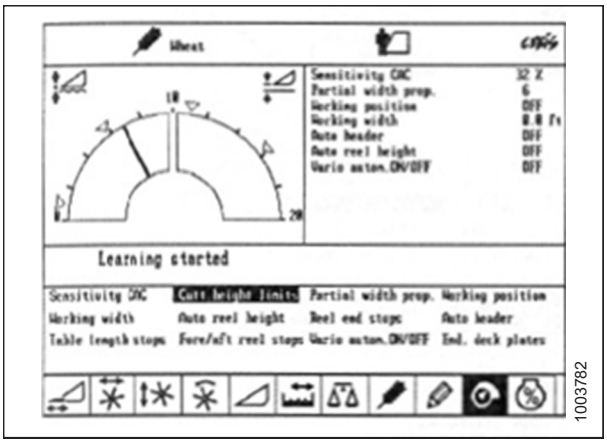

Рисунок 3.544: Дисплей комбайна CLAAS Lexion

15. Натисніть клавішу **<** або **>**, щоб вибрати SENSITIVITY CAC (Чутливість контролю висоти зрізання), а потім натисніть клавішу OK в елементах керування комбайна.

    ПРИМІТКА:

    Задання чутливості системи АННС впливає на швидкість реакції системи АННС на жатці.

16. Скористайтеся клавішами **–** або **+**, щоб змінити налаштування швидкості реакції, а потім натисніть клавішу OK в елементах керування комбайна.

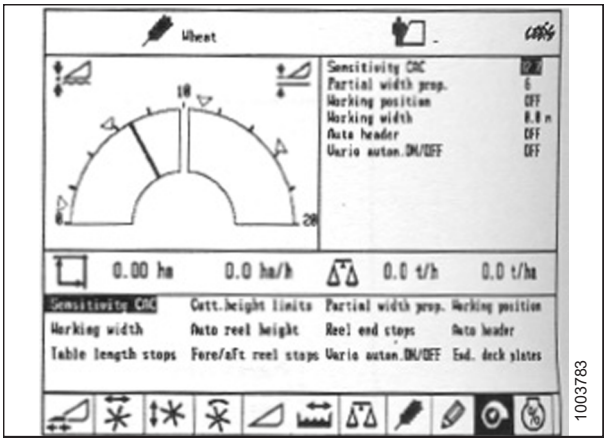

Рисунок 3.545: Дисплей комбайна CLAAS Lexion

17. Перевірте налаштування чутливості за допомогою рядка (A) або значення (B).

    ПРИМІТКА:

    Цей параметр може мати значення 0–100%. За чутливості на рівні 0% сигнали чутливих зон жодним чином не впливають на автоматичне регулювання висоти зрізання. За чутливості на рівні 100% сигнали чутливих зон максимально впливають на автоматичне регулювання висоти зрізання. Відрегулюйте чутливість від 50%.

18. Якщо модуль копіювання контуру ґрунту було відрегульовано для процедури калібрування, перевірте та відрегулюйте його. Інструкції див. у розділі *Перевірка й регулювання копіювання контуру ґрунту жаткою, стор. 235*.

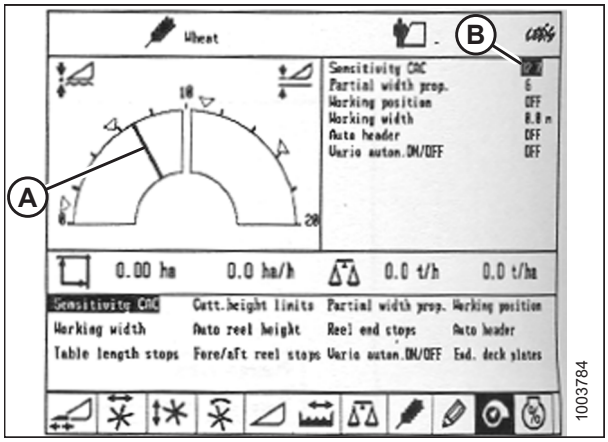

Рисунок 3.546: Дисплей комбайна CLAAS Lexion

Висота зрізання — комбайни CLAAS/CAT Lexion серії 500 і моделі 600

Висоту зрізання можна запрограмувати в системах заданої висоти зрізання та автоматичного контуру. Для висоти понад 150 мм (6 дюймів) варто застосовувати систему задання висоти зрізання, а для значень до 150 мм (6 дюймів) краще скористатися системою автоматичного контуру.

Налаштування попередньої висоти зрізання — комбайни CLAAS/CAT Lexion серії 500 і моделі 600

Після налаштування та активації системи автоматичного контролю висоти жатки (АННС) можна налаштувати попередню висоту зрізання.

ПРИМІТКА:

З моменту публікації цього документа в елементи керування та дисплей комбайна могли бути внесені зміни. Для отримання найактуальнішої інформації див. посібник з експлуатації комбайна.

НЕБЕЗПЕЧНО

Переконайтеся, що в зоні проведення робіт відсутні сторонні особи.

1. Активуйте перемикач увімкнення машини.
2. Задійте молотильний механізм.
3. Задійте жатку.

4. Натисніть і відпустіть кнопку (A), щоб активувати систему автоматичного контуру, або натисніть і відпустіть кнопку (B), щоб активувати систему попередньо налаштованої висоти зрізання.

   ПРИМІТКА:

   Кнопка (A) використовується лише з функцією AHHC. Кнопка (B) використовується лише з функцією повернення до зрізу.



Рисунок 3.547: Кнопки на ручці керування

5. Натисніть клавішу < (C) або > (D), щоб вибрати сторінку CUTTING HEIGHT (Висота зрізання), потім натисніть OK (E).

6. Задайте потрібну висоту зрізання за допомогою клавіш – (A) або + (B). Вибрана висота зрізання позначається на шкалі стрілкою.

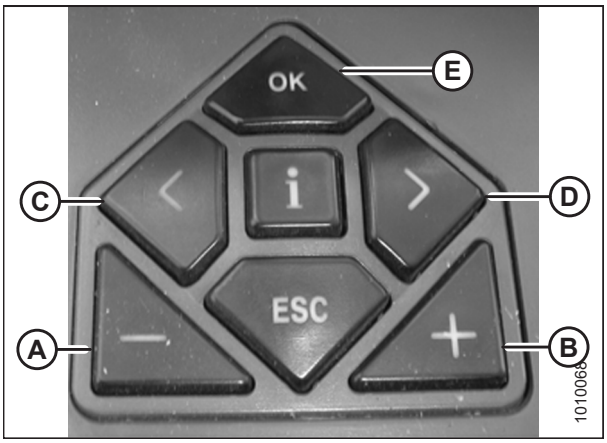

Рисунок 3.548: Елементи керування комбайна CLAAS Lexion

7. Виберіть контрольну точку, натиснувши й відпустивши кнопку (A) або (B).

8. Повторіть крок *6, стор. 363* для контрольної точки.



Рисунок 3.549: Кнопки на ручці керування

Налаштування висоти різання вручну — комбайни CLAAS/CAT Lexion серії 500 і моделі 600

Після налаштування та активації системи автоматичного регулювання висоти жатки (AHHC) можна налаштувати попередню висоту зрізання.

НЕБЕЗПЕЧНО

Переконайтеся, що в зоні проведення робіт відсутні сторонні особи.

ПРИМІТКА:

З моменту публікації цього документа в елементи керування та дисплей комбайна могли бути внесені зміни. Для отримання найактуальнішої інформації див. посібник з експлуатації комбайна.

1. Натисніть кнопку (A), щоб підняти жатку або кнопку (B), щоб опустіть її до потрібної висоти зрізання.
2. Натисніть і утримуйте кнопку (C) протягом 3 секунд, щоб запрограмувати висоту зрізання (збереження нового налаштування супроводжуватиметься звуковим сигналом).
3. За потреби запрограмуйте другу контрольну точку, піднімаючи жатку кнопкою (A) або опускаючи її кнопкою (B) до потрібної висоти зрізання, а потім натисніть і відпустіть кнопку (C), щоб запрограмувати другу контрольну точку (збереження нового налаштування супроводжуватиметься звуковим сигналом).

   ПРИМІТКА:

   Для зрізання на рівні ґрунту повторіть крок *1, стор. 364*, але замість кнопки (C) використайте **кнопку (D)**, повторюючи крок *2, стор. 364*.



Рисунок 3.550: Кнопки на ручці керування

Налаштування чутливості автоматичного контролю висоти жатки — комбайни CLAAS/CAT Lexion серії 500 і моделі 600

Регулювання чутливості визначає, яку відстань має пройти ножовий брус до того, як система автоматичного контролю висоти жатки (AHHC) перемістить похилу камеру. Якщо чутливість установлена на максимум, система переміщатиме похилу камеру лише у разі невеликих змін висоти ґрунту. Якщо встановлено мінімальну чутливість, система переміщатиме похилу камеру лише у разі значних змін висоти ґрунту.

ПРИМІТКА:

Перш ніж налаштовувати чутливість системи AHHC, установіть верхню й нижню межі жатки. Цей параметр може мати значення 0–100%. За чутливості на рівні 0% сигнали чутливих зон жодним чином не впливають на регулювання автоматичного контролю висоти зрізання. За чутливості на рівні 100% сигнали чутливих зон мають максимальний вплив на регулювання автоматичного контролю висоти зрізання. Почніть регулювати чутливість з 50%.

ПРИМІТКА:

З моменту публікації цього документа в елементи керування та дисплей комбайна могли бути внесені зміни. Для отримання найактуальнішої інформації див. посібник з експлуатації комбайна.

1. Натисніть клавішу **<** (C) або **>** (D), щоб вибрати SENSITIVITY CAC (Чутливість контролю висоти зрізання), потім натисніть клавішу OK (E).

2. Скористайтеся клавішею **–** (A) або **+** (B), щоб змінити швидкість реагування, а потім натисніть клавішу OK (E).

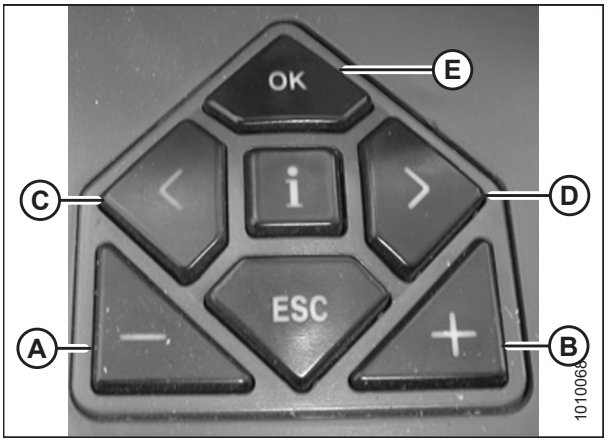

Рисунок 3.551: Елементи керування комбайна CLAAS Lexion

3. Перевірте налаштування чутливості за допомогою рядка (A) або значення (B).

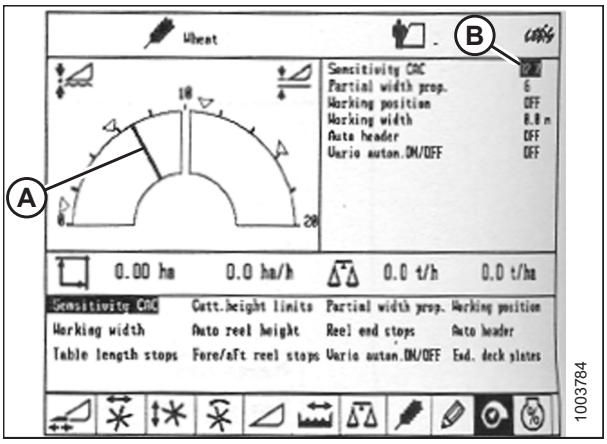

Рисунок 3.552: Дисплей комбайна CLAAS Lexion

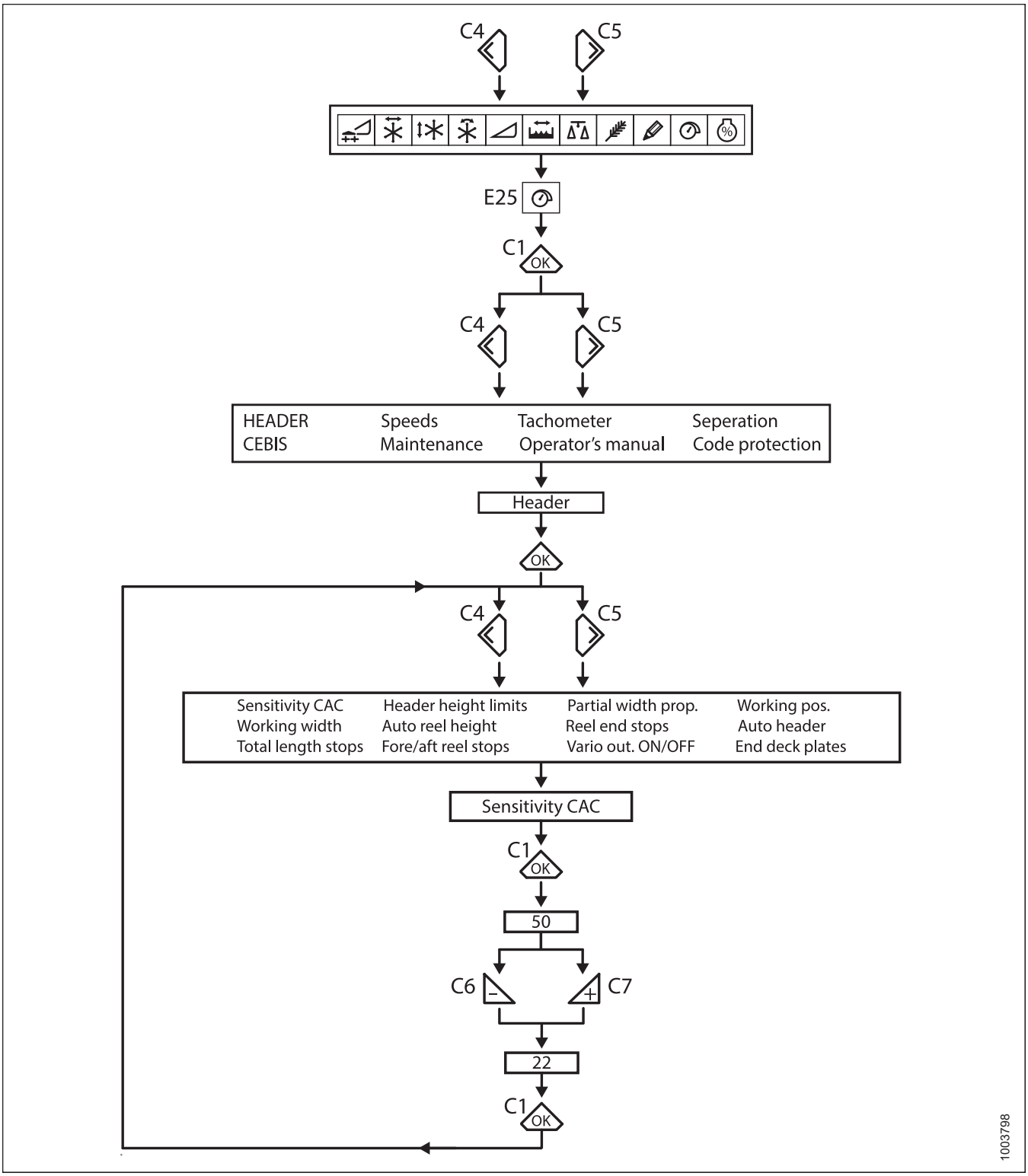

Рисунок 3.553: Блок-схема процедури налаштування чутливості оптимізатора копіювання контуру ґрунту

Регулювання швидкості полотна — комбайни CLAAS/CAT Lexion серії 500 і моделі 600

Задану швидкість мотовила можна встановлювати, коли активні функції автоматичного контролю жатки.

ПРИМІТКА:

З моменту публікації цього документа в елементи керування та дисплей комбайна могли бути внесені зміни. Для отримання найактуальнішої інформації див. посібник з експлуатації комбайна.

1. Натисніть **<** або **>**, щоб вибрати REEL WINDOW (Вікно інформації про мотовило). У вікні E15 відображається поточна швидкість, що є більшою або меншою за швидкість руху відносно землі.

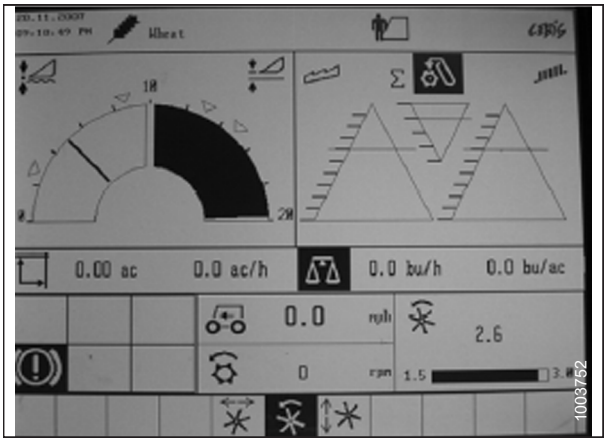

Рисунок 3.554: Дисплей комбайна CLAAS Lexion

2. Натисніть клавішу OK (C), щоб відкрити вікно REEL SPEED (ШВИДКІСТЬ МОТОВИЛА).

3. За допомогою клавіш **–** (A) і **+** (B) установіть швидкість мотовила на основі поточної швидкості руху відносно землі. У вікні E15 відображається вибрана швидкість мотовила.

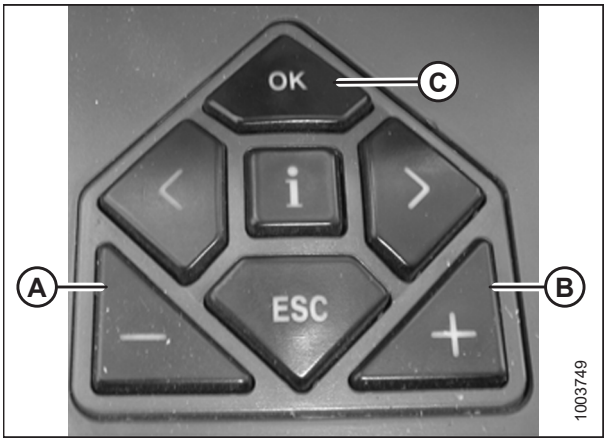

Рисунок 3.555: Елементи керування комбайна CLAAS Lexion

4. Відрегулюйте швидкість мотовила, повертаючи поворотний перемикач у положення мотовила (A).
5. Натисніть клавішу **–** або **+** , щоб встановити швидкість мотовила.



Рисунок 3.556: Поворотний перемикач комбайна CLAAS Lexion

6. Натисніть і утримуйте кнопку (A) або (B) протягом 3 секунд, щоб зберегти налаштування (під час збереження нового налаштування лунає сигнал).

   ПРИМІТКА:

   Коли кнопку (A) або (B) утримують натиснутою протягом 3 секунд, зберігається поточне значення швидкості мотовила та висоти зрізання.



Рисунок 3.557: Кнопки на ручці керування CLAAS Lexion

7. Натисніть **<** або **>**, щоб вибрати REEL WINDOW (Вікно інформації про мотовило). У вікні E15 відображається поточна швидкість, що є більшою або меншою за швидкість руху відносно землі.

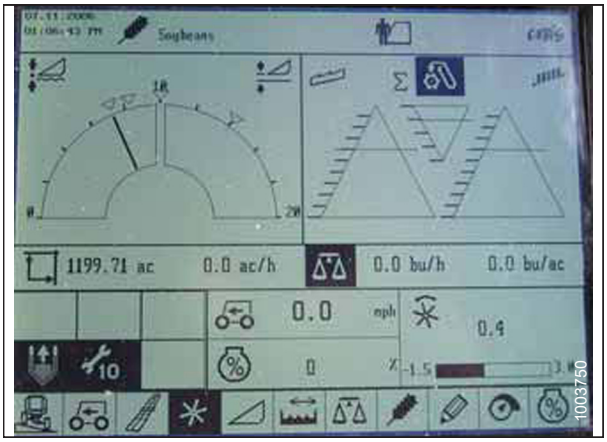

Рисунок 3.558: Дисплей комбайна CLAAS Lexion

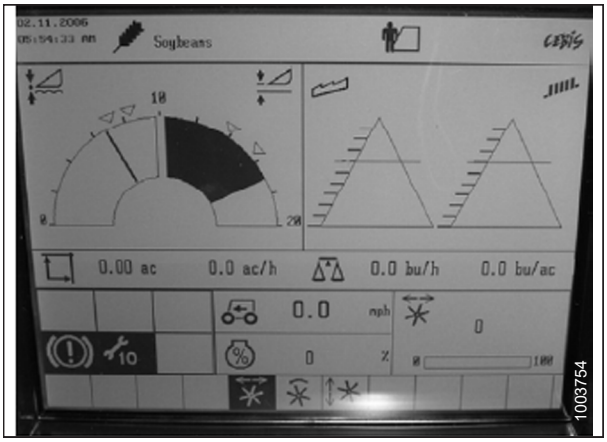

Рисунок 3.559: Дисплей комбайна CLAAS Lexion

8. Натисніть клавішу OK (E), а потім за допомогою клавіш < (C) або > (D) виберіть вікно REEL FORE AND AFT (Поздовжнє положення мотовила).

9. Задайте поздовжнє положення мотовила за допомогою клавіш **–** (A) і **+** (B).

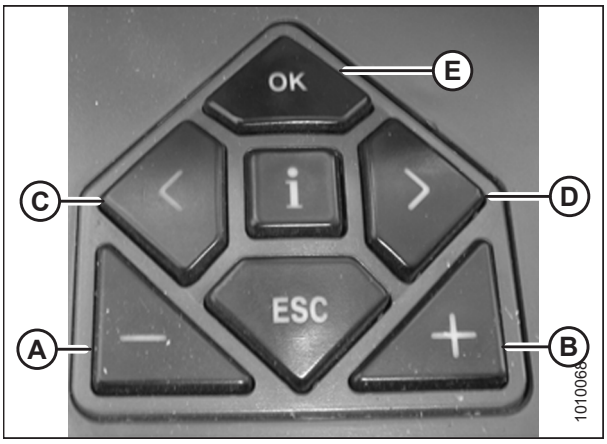

Рисунок 3.560: Елементи керування комбайна CLAAS Lexion

10. Натисніть і утримуйте кнопку (A) або (B) протягом 3 секунд, щоб зберегти налаштування в системі CEBIS (під час збереження нового налаштування лунає сигнал).

    ПРИМІТКА:

    Коли кнопку (A) або (B) утримують натиснутою протягом 3 секунд, зберігається поточне значення швидкості мотовила та висоти зрізання.



Рисунок 3.561: Кнопки на ручці керування CLAAS Lexion

3.10.8 Комбайни CLAAS Lexion серії 600 і 700

Щоб система автоматичного контролю висоти жатки (АННС) була сумісною з комбайном, налаштуйте конфігурацію жатки комбайна для конкретної моделі жатки, налаштуйте швидкість мотовила, налаштуйте елементи керування АННС і відкалібруйте систему АННС, щоб забезпечити правильну її роботу.

Калібрування функції автоматичного контролю висоти жатки — CLAAS Lexion серії 600 і 700

Вихідна напруга датчика автоматичного контролю висоти жатки (АННС) повинна бути відкалібрована для кожного комбайна, інакше функція АННС не працюватиме належним чином.

НЕБЕЗПЕЧНО

Щоб запобігти тілесним ушкодженням або смерті через неочікуваний запуск машини, завжди вимикайте двигун і виймайте ключ із замка запалювання перед регулюванням машини.

НЕБЕЗПЕЧНО

Переконайтеся, що в зоні проведення робіт відсутні сторонні особи.

ПРИМІТКА:

З моменту публікації цього документа в елементи керування та дисплей комбайна могли бути внесені зміни. Для отримання найактуальнішої інформації див. посібник з експлуатації комбайна.

ПРИМІТКА:

Якщо для копіювання контуру ґрунту жаткою налаштовано занадто низький тиск на ґрунт, це може перешкоджати калібруванню функції автоматичного контролю висоти жатки (АННС). Щоб запобігти від'єднанню жатки від адаптера комбайна, під час калібрування може знадобитися «важче» налаштування копіювання контуру ґрунту.

1. Зупиніть комбайн на рівній поверхні.
2. Переконайтеся, що жатку вирівняно відносно ґрунту. Якщо потрібно виконати регулювання:
   - Переконайтеся, що комбайн припарковано на рівній поверхні.
   - За наявності використовуйте поперечний нахил комбайна, щоб похила камера знаходилась на рівні із землею.
   - Якщо потрібне подальше регулювання, вимкніть двигун, вийміть ключ із замка запалювання та переконайтеся, що в шинах комбайна встановлено правильний тиск.

   ПРИМІТКА:

   Перед регулюванням модуля копіювання контуру ґрунту та балансу крила переконайтеся, що встановлено все додаткове й навісне обладнання.

   ПРИМІТКА:

   Спиртовий рівень (A) розташовано у верхній частині рами модуля копіювання контуру ґрунту. Жатку встановлено рівно, якщо бульбашка знаходиться в центрі спиртового рівня.

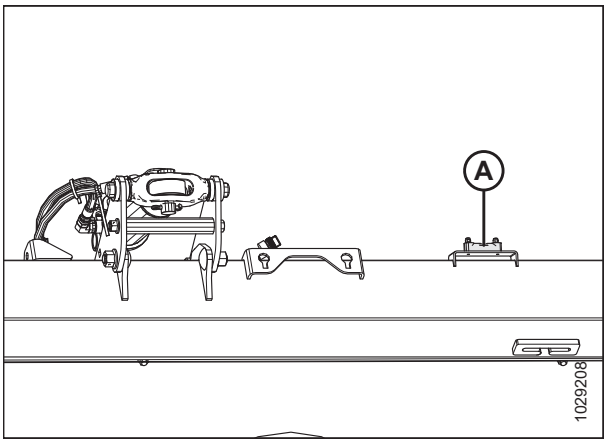

Рисунок 3.562: Рівень

3. Переконайтеся, що центральний з’єднувальний елемент установлено в положення **D**.

   ПРИМІТКА:

   Після завершення калібрування відрегулюйте центральний з’єднувальний елемент, щоб отримати потрібний кут жатки. Інструкції див. у *3.9.3 Кут жатки, стор. 226*.

4. Відрегулюйте поздовжнє положення мотовила так, щоб індикатор знаходився у положенні **6**.
5. Розташуйте жатку так, щоб ножовий брус знаходився на висоті 254–356 мм (10–14 дюймів) над землею.
6. Вимкніть двигун і витягніть ключ із замка запалювання.

УВАГА

Щоб запобігти порізам, защемленням та іншим тілесним ушкодженням особи, яка перевіряє нижні упори, переконайтеся, що ніхто вручну не піднімає та не переміщує жатку вручну під час контакту з шайбою нижнього упора та її перевірки.

7. Переконайтеся, що з'єднувальний механізм блокування копіювання контуру ґрунту знаходиться на нижніх упорах (шайба [A] не рухається) в обох місцях.

   ПРИМІТКА:

   Якщо жатка **НЕ** знаходиться на нижніх упорах, напруга може вийти за межі діапазону під час роботи та призвести до несправності системи АННС. Щоб вирішити проблему, зробіть жатку важчою, опустивши модуль копіювання контуру ґрунту. Інструкції див. у *Перевірка й регулювання копіювання контуру ґрунту жаткою, стор. 235*.

8. Розблокуйте функцію копіювання контуру ґрунту жатки. Інструкції див. у *Блокування/розблокування модуля копіювання контуру ґрунту жатки, стор. 247*.

9. Заблокуйте крила жатки. Інструкції див. у *Експлуатація в жорсткому режимі, стор. 250*.

10. Використовуйте ручку керування (A), щоб виділити значок AUTO CONTOUR (Автоматичний контур) (B). Натисніть ручку керування (A), щоб вибрати її.

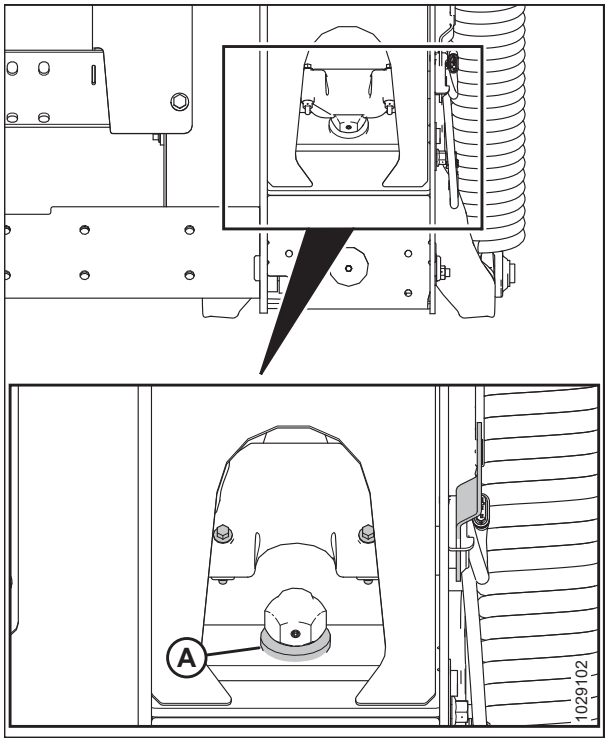

Рисунок 3.563: Шайба нижнього упора

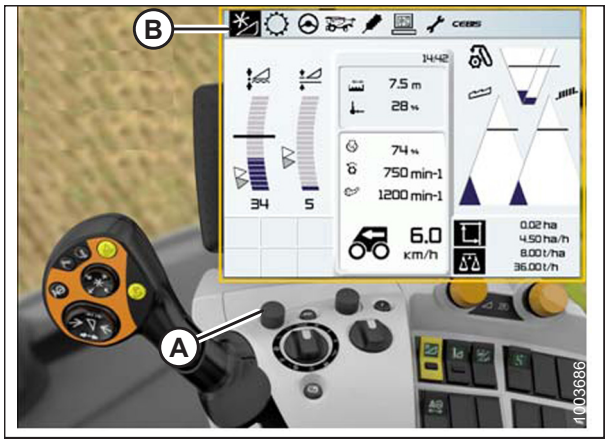

Рисунок 3.564: Дисплей, консоль і ручка керування комбайна CLAAS Lexion

11. За допомогою ручки керування (A) виділіть значок у вигляді жатки зі стрілками вгору та вниз (не показано). Натисніть ручку керування (A), щоб вибрати її. Виділений значок жатки (B) відобразиться на екрані.



Рисунок 3.565: Дисплей, консоль і ручка керування комбайна CLAAS Lexion

12. За допомогою ручки керування (A) виділіть значок жатки (B). Натисніть ручку керування (A), щоб вибрати її.

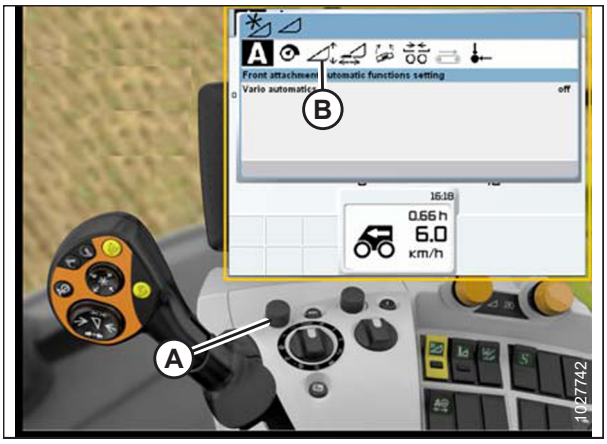

Рисунок 3.566: Дисплей, консоль і ручка керування комбайна CLAAS Lexion

13. За допомогою ручки керування (A) виділіть значок викрутки (B).
14. Увімкніть молотильний апарат і жатку комбайна.
15. Натисніть ручку керування (A). З’явиться індикатор перебігу.



Рисунок 3.567: Дисплей, консоль і ручка керування комбайна CLAAS Lexion

16. Повністю підніміть похилу камеру. Індикатор перебігу (A) переміститься до 25%.
17. Повністю опустіть похилу камеру. Індикатор перебігу (A) переміститься до 50%.
18. Повністю підніміть похилу камеру. Індикатор перебігу (A) переміститься до 75%.
19. Повністю опустіть похилу камеру. Індикатор перебігу (A) переміститься до 100%.

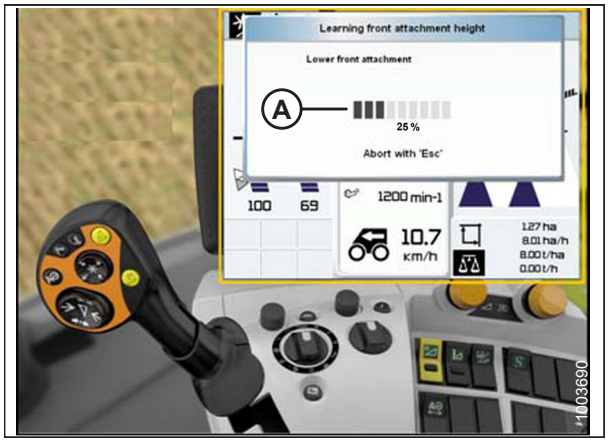

Рисунок 3.568: Дисплей, консоль і ручка керування комбайна CLAAS Lexion

20. Переконайтеся, що індикатор виконання (A) знаходиться на рівні 100%. Тепер процедуру калібрування завершено.

    ПРИМІТКА:

    Якщо в будь-який момент під час калібрування напруга виходить за межі діапазону 0,7–4,3 В, на моніторі з'явиться сповіщення про те, що процедуру навчання не завершено.

21. Якщо модуль копіювання контуру ґрунту було відрегульовано для процедури калібрування, перевірте та відрегулюйте його. Інструкції див. у розділі *Перевірка й регулювання копіювання контуру ґрунту жаткою, стор. 235*.



Рисунок 3.569: Дисплей, консоль і ручка керування комбайна CLAAS Lexion

Налаштування висоти зрізання — CLAAS Lexion серії 600 і 700

Оператор може попередньо налаштувати два різні набори значень висоти зрізання. Попередньо налаштовані значення висоти зрізання можна вибрати, використовуючи ручку керування комбайна.

НЕБЕЗПЕЧНО

Переконайтеся, що в зоні проведення робіт відсутні сторонні особи.

ПРИМІТКА:

З моменту публікації цього документа в елементи керування та дисплей комбайна могли бути внесені зміни. Для отримання найактуальнішої інформації див. посібник з експлуатації комбайна.

1. Опустіть жатку до потрібної висоти зрізання або значення тиску на ґрунт. Індикатор функції копіювання контуру ґрунту слід установити в положення 1,5.
2. Утримуйте натиснутою ліву клавішу перемикача (A), доки не почуєте звуковий сигнал.



Рисунок 3.570: Дисплей, консоль і ручка керування комбайна CLAAS Lexion

Налаштування чутливості автоматичного контролю висоти жатки — CLAAS Lexion серії 600 і 700

Регулювання чутливості визначає, протягом якого часу ножовий брус має рухатися до того, як система автоматичного контролю висоти жатки (AHHC) перемістить похилу камеру. Якщо чутливість встановлена на максимум, похила камера рухатиметься лише у разі невеликих змін висоти землі. Якщо встановлено мінімальну чутливість, похила камера рухатиметься лише у разі значної зміни висоти землі.

ПРИМІТКА:

З моменту публікації цього документа в елементи керування та дисплей комбайна могли бути внесені зміни. Для отримання найактуальнішої інформації див. посібник з експлуатації комбайна.

1. За допомогою ручки керування (A) виділіть значок HEADER/REEL (ЖАТКА/МОТОВИЛО) (B). Виберіть його, натиснувши ручку керування (A). Відкриється діалогове вікно HEADER/REEL (ЖАТКА/МОТОВИЛО).
2. Виберіть значок HEADER (ЖАТКА).

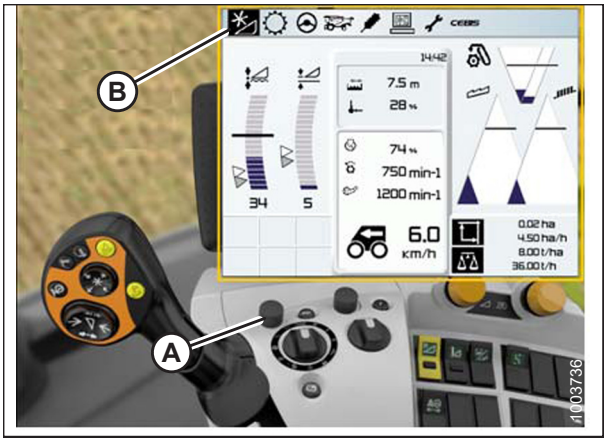

Рисунок 3.571: Дисплей, консоль і ручка керування комбайна CLAAS Lexion

3. Виберіть значок FRONT ATTACHMENT PARAMETER SETTINGS (НАЛАШТУВАННЯ ПЕРЕДНЬОГО НАВІСНОГО ОБЛАДНАННЯ) (A). З’явиться список параметрів.

4. У цьому списку виберіть SENSITIVITY CAC (Чутливість контролю висоти зрізання) (B).



Рисунок 3.572: Дисплей, консоль і ручка керування комбайна CLAAS Lexion

5. Виберіть значок SENSITIVITY CAC (Чутливість контролю висоти зрізання) (A).

6. Якщо час реакції між жаткою та модулем копіювання контуру ґрунту занадто повільний під час зрізання на землі, збільште параметр CUTTING HEIGHT ADJUSTMENT (Регулювання висоти зрізання) (B). Якщо час реакції між жаткою та модулем копіювання контуру ґрунту.занадто швидкий, зменште параметр CUTTING HEIGHT ADJUSTMENT (Регулювання висоти зрізання).

   ПРИМІТКА:

   Значення в діапазоні 1–50 забезпечують швидшу реакцію, тоді як значення від -1 до -50 — повільнішу. Кращих результатів можна досягти, виконуючи налаштування з кроком у 5 одиниць.

7. Якщо жатка опускається занадто повільно, збільште чутливість. Якщо жатка занадто сильно вдаряється об землю або опускається занадто швидко, зменшіть чутливість.



Рисунок 3.573: Дисплей комбайна CLAAS Lexion

Регулювання автоматичного контролю швидкості — CLAAS Lexion серії 600 і 700

Ви можете встановити попередньо встановлену швидкість мотовила після активації функцій автоматичної жатки.

ПРИМІТКА:

З моменту публікації цього документа в елементи керування та дисплей комбайна могли бути внесені зміни. Для отримання найактуальнішої інформації див. посібник з експлуатації комбайна.

1. Використовуйте ручку керування (A), щоб виділити значок HEADER/REEL (Жатка/мотовило) (B). Натисніть ручку керування (A), щоб вибрати її. З’явиться діалогове вікно HEADER/REEL (Жатка/мотовило).

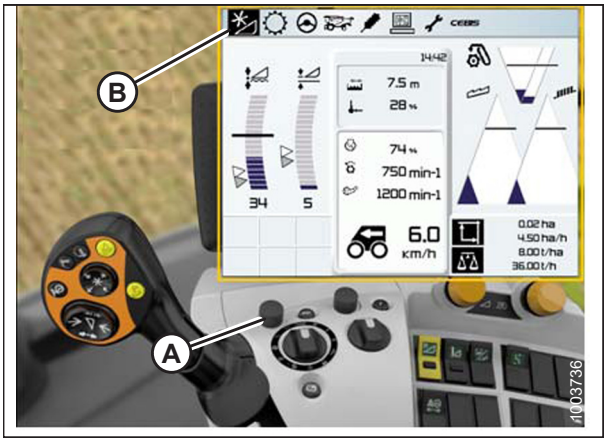

Рисунок 3.574: Дисплей, консоль і ручка керування комбайна CLAAS Lexion

2. За допомогою ручки керування (A) виберіть параметр REEL SPEED (ШВИДКІСТЬ МОТОВИЛА) (B), і налаштуйте його (якщо **НЕ** використовується автоматичний контроль швидкості мотовила). У діалоговому вікні з’явиться діаграма.



Рисунок 3.575: Дисплей, консоль і ручка керування комбайна CLAAS Lexion

3. У діалоговому вікні AUTO REEL SPEED (Автоматичний контроль швидкості мотовила) виберіть ACTUAL VALUE (Фактичне значення) (A), якщо ви використовуєте функцію автоматичного контролю швидкості мотовила. У діалоговому вікні ACTUAL VALUE (Фактичне значення) зазначається автоматично вибрана швидкість мотовила.



Рисунок 3.576: Дисплей, консоль і ручка керування комбайна CLAAS Lexion

4. За допомогою ручки керування (A) відрегулюйте швидкість мотовила.

   ПРИМІТКА:

   Цей параметр доступний, лише коли дросельну заслінку повністю відкрито.



Рисунок 3.577: Дисплей, консоль і ручка керування комбайна CLAAS Lexion

Калібрування датчика висоти мотовила та датчика поздовжнього положення мотовила — CLAAS Lexion серії 600 і 700

Вихідна напруга датчика автоматичного контролю висоти жатки (АННС) повинна бути відкалібрована для кожного комбайна, інакше функція АННС не працюватиме належним чином.

ПРИМІТКА:

З моменту публікації цього документа в елементи керування та дисплей комбайна могли бути внесені зміни. Для отримання найактуальнішої інформації див. посібник з експлуатації комбайна.

ПРИМІТКА:

Якщо для копіювання контуру ґрунту жаткою налаштовано занадто низький тиск на ґрунт, це може унеможливити калібрування системи АННС. Можливо, під час процедури калібрування потрібно буде встановити для копіювання контуру ґрунту вищий тиск на ґрунт. Це допоможе запобігти відділенню жатки від модуля копіювання контуру ґрунту.

ПРИМІТКА:

Калібрування датчика поздовжнього положення мотовила можливе лише в тому випадку, якщо жатка обладнана інтеграційним комплектом. Якщо модуль копіювання контуру ґрунту оснащено роз'ємом (A) поруч із багатоканальною муфтою (B), жатку **НЕ** обладнано інтеграційним комплектом.

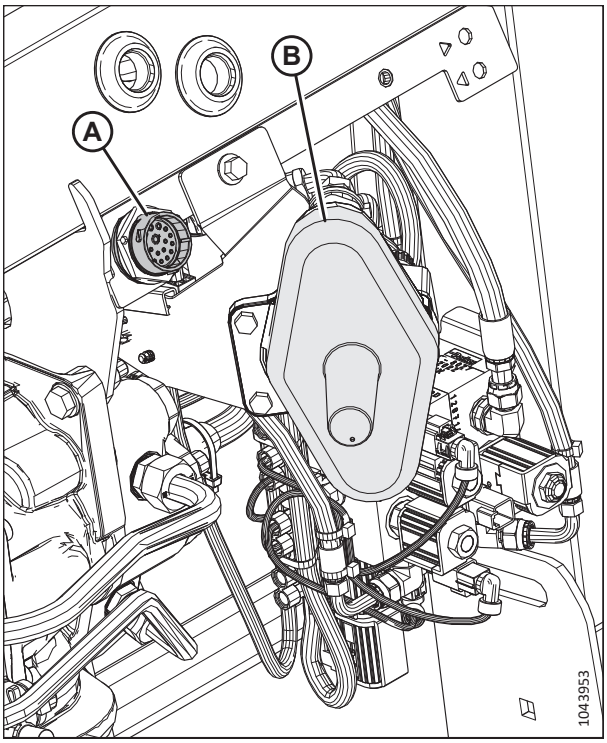

Рисунок 3.578: Модуль інтеграції, установлений на багатоканальну муфту

НЕБЕЗПЕЧНО

Переконайтеся, що в зоні проведення робіт відсутні сторонні особи.

1. Переконайтеся, що центральний з'єднувальний елемент установлено в положення **D**.

   ПРИМІТКА:

   Після завершення калібрування відрегулюйте центральний з'єднувальний елемент, щоб отримати потрібний кут жатки. Інструкції див. у *3.9.3 Кут жатки, стор. 226*.

2. Розташуйте жатку на висоті 254–356 мм (10–14 дюймів) над землею. Тримайте двигун увімкненим.

   ВАЖЛИВО:

   НЕ вимикайте двигун. Комбайн повинен бути на повній потужності, щоб датчики могли правильно відкалібруватися.

3. Використовуйте ручку керування (A), щоб виділити значок FRONT ATTACHMENT (Переднє навісне обладнання) (B). Натисніть ручку керування (A), щоб вибрати його.

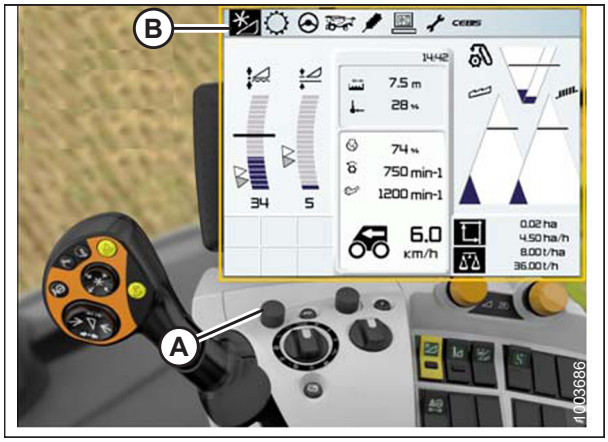

Рисунок 3.579: Дисплей, консоль і ручка керування комбайна CLAAS Lexion

4. За допомогою ручки керування (A) виділіть значок REEL (Мотовило) (B). Натисніть ручку керування (A), щоб вибрати його.

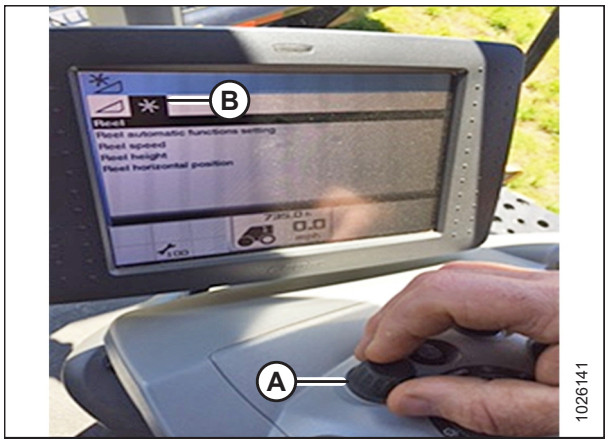

Рисунок 3.580: Дисплей і консоль комбайна CLAAS Lexion

5. Виділіть значок REEL HEIGHT (Висота мотовила) (A). Натисніть ручку керування, щоб вибрати її.

6. Виберіть зі списку пункт LEARNING END STOPS (НАВЧАННЯ ЩОДО КІНЦЕВИХ УПОРІВ) (B).



Рисунок 3.581: Дисплей і консоль комбайна CLAAS Lexion

7. За допомогою ручки керування (A) виділіть значок викрутки (B).
8. Натисніть ручку керування.



Рисунок 3.582: Дисплей, консоль і ручка керування комбайна CLAAS Lexion

9. На екрані з’явиться гістограма перебігу (A).
10. Дотримуйтеся вказівок на екрані, щоб підняти або опустити мотовило.

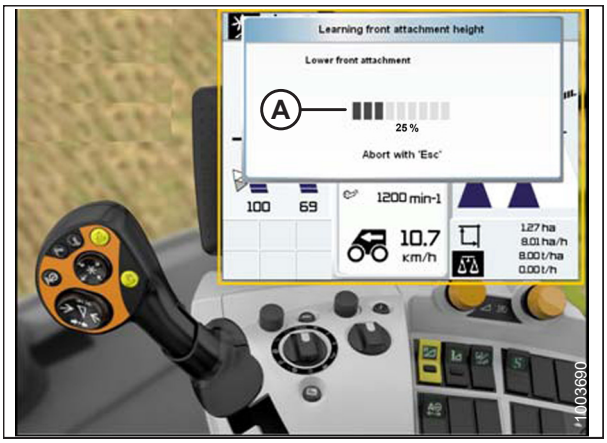

Рисунок 3.583: Дисплей, консоль і ручка керування комбайна CLAAS Lexion

11. Переконайтеся, що діаграма прогресу (A) відображає 100%. Коли діаграма прогресу відображатиме 100%, процедура калібрування завершена.

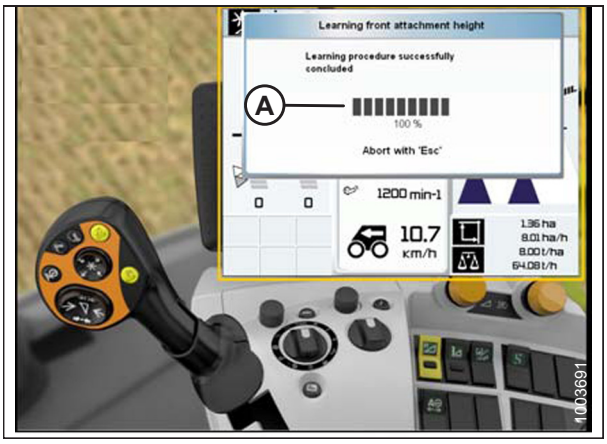

Рисунок 3.584: Дисплей, консоль і ручка керування комбайна CLAAS Lexion

12. **Якщо жатку обладнано інтеграційним комплектом:** Відкалібруйте датчик поздовжнього положення мотовила, натиснувши REEL HORIZONTAL POSITION (Горизонтальне положення мотовила) (A), а потім — LEARNING END STOPS (Вивчення кінцевих упорів) (B).

13. Повторіть кроки *7, стор. 381*–*11, стор. 381*.



Рисунок 3.585: Дисплей і консоль комбайна CLAAS Lexion

Регулювання автоматичного контролю висоти — CLAAS Lexion серії 600 і 700

Налаштування автоматичного контролю висоти мотовила можна змінити за допомогою меню REEL (МОТОВИЛО) на дисплеї комбайна.

ПРИМІТКА:

З моменту публікації цього документа в елементи керування та дисплей комбайна могли бути внесені зміни. Для отримання найактуальнішої інформації див. посібник з експлуатації комбайна.

1. Виберіть значок REEL (МОТОВИЛО) (B), скориставшись поворотним циферблатом із клавішами швидкого доступу (A).

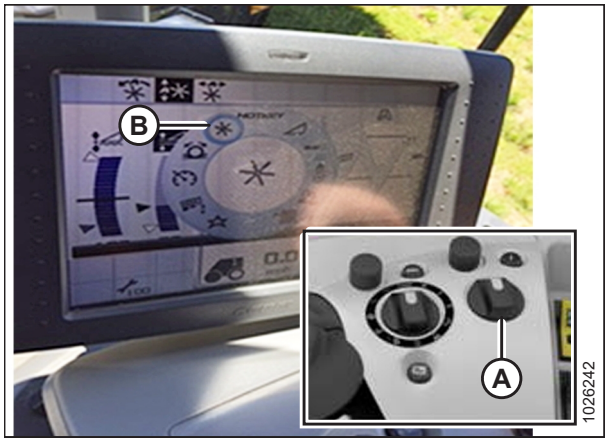

Рисунок 3.586: Дисплей і консоль комбайна CLAAS Lexion

2. Виберіть значок AUTO REEL HEIGHT (АВТОМАТИЧНИЙ КОНТРОЛЬ ВИСОТИ МОТОВИЛА) (B) у верхній частині сторінки за допомогою ручки керування (A).

   ПРИМІТКА:

   Значок AUTO REEL HEIGHT (АВТОМАТИЧНИЙ КОНТРОЛЬ ВИСОТИ МОТОВИЛА) (C) у центральній частині сторінки має бути виділено чорним кольором. Відсутність такого виділення означає, що кінцеві упори не встановлено або автоматичний контроль висоти жатки (АННС) неактивний. Див. інструкції в розділі *Калібрування датчика висоти мотовила та датчика поздовжнього положення мотовила — CLAAS Lexion серії 600 і 700, стор. 378*.

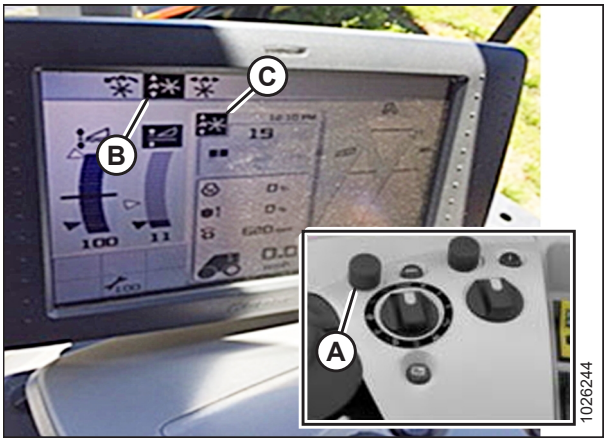

Рисунок 3.587: Дисплей і консоль комбайна CLAAS Lexion

3. Відрегулюйте автоматичну висоту мотовила з урахуванням поточного положення АННС за допомогою зовнішньої ручки прокручування (A). Щоб зменшити значення попередньо налаштованого положення мотовила, поверніть ручку прокручування проти годинникової стрілки; щоб збільшити значення попередньо налаштованого положення мотовила, поверніть ручку прокручування за годинниковою стрілкою. На дисплеї буде оновлено поточне налаштування (B).

   ПРИМІТКА:

   Якщо значок AUTO REEL HEIGHT (АВТОМАТИЧНИЙ КОНТРОЛЬ ВИСОТИ МОТОВИЛА) у центральній частині сторінки не виділено чорним кольором, то положення АННС є наразі неактивним.

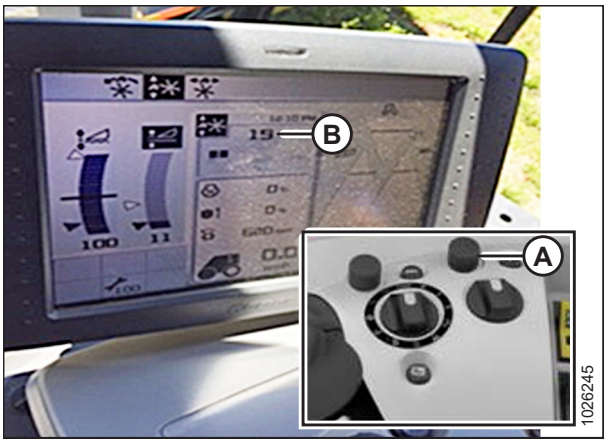

Рисунок 3.588: Дисплей і консоль комбайна CLAAS Lexion

3.10.9 Комбайни CLAAS Lexion серії 5000, 6000, 7000 і 8000 та CLAAS Trion серії 600 та 700

Щоб система автоматичного контролю висоти жатки (АННС) була сумісною з комбайном, налаштуйте конфігурацію жатки комбайна для конкретної моделі жатки, налаштуйте швидкість мотовила, налаштуйте елементи керування АННС і відкалібруйте систему АННС, щоб забезпечити правильну її роботу.

Короткий огляд налаштувань жатки — комбайни CLAAS Lexion серії 5000, 6000, 7000 і 8000 і CLAAS Trion серії 600 і 700

Надаються рекомендовані налаштування автоматичного контролю висоти жатки (АННС) для жатки FlexDraper® серії FD2 що працюють з комбайном CLAAS Lexion серії 5000, 6000, 7000 або 8000 або CLAAS Trion серії 600 або 700.

ПРИМІТКА:

Інструкції з налаштування наведено в посібнику з експлуатації комбайна.

Таблиця 3.42 Налаштування — комбайни CLAAS Lexion серії 5000, 6000, 7000 і 8000 і CLAAS Trion серії 600 і 700

Параметр	Рекомендоване налаштування
Front attachment type (Тип переднього навісного обладнання)	Flex cutterbar product by other manufacturer (Гнучкий ножовий брус іншого виробника)
Working width (Робоча ширина)	Установлена ширина жатки
Drop rate with auto contour (Швидкість опускання з автоматичним контуром)	Регулювання з урахуванням вибраних параметрів
Reel speed adjust (Регулювання швидкості мотовила)	Регулювання з урахуванням вибраних параметрів

Налаштування жатки — комбайни CLAAS Lexion серії 5000, 6000, 7000 і 8000 і CLAAS Trion серії 600 і 700

Щоб налаштувати жатку для роботи із системою автоматичного контролю висоти жатки (АННС), потрібно відкрити меню FRONT ATTACHMENT (ПЕРЕДНЄ НАВІСНЕ ОБЛАДНАННЯ) за допомогою термінала CEBIS.

ПРИМІТКА:

З моменту публікації цього документа в елементи керування та дисплей комбайна могли бути внесені зміни. Для отримання найактуальнішої інформації див. посібник з експлуатації комбайна.

1. На головній сторінці виберіть пункт FRONT ATTACHMENT (ПЕРЕДНЄ НАВІСНЕ ОБЛАДНАННЯ) (A).



Рисунок 3.589: Головна сторінка CEBIS

2. З розкривного списку виберіть пункт FRONT ATTACHMENT PARAMETERS (НАЛАШТУВАННЯ ПЕРЕДНЬОГО НАВІСНОГО ОБЛАДНАННЯ) (A).

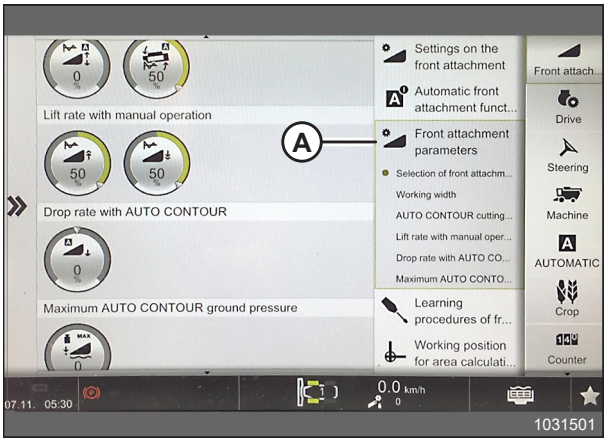

Рисунок 3.590: Сторінка з інформацією про переднє навісне обладнання

3. На сторінці FRONT ATTACHMENT PARAMETERS (НАЛАШТУВАННЯ ПЕРЕДНЬОГО НАВІСНОГО ОБЛАДНАННЯ) виберіть пункт FRONT ATTACHMENT TYPE (ТИП ПЕРЕДНЬОГО НАВІСНОГО ОБЛАДНАННЯ) (A).

4. З розкривного списку виберіть FLEX CUTTERBAR PRODUCT BY OTHER MANUFACTURER (Гнучкий ножовий брус іншого виробника) (B).

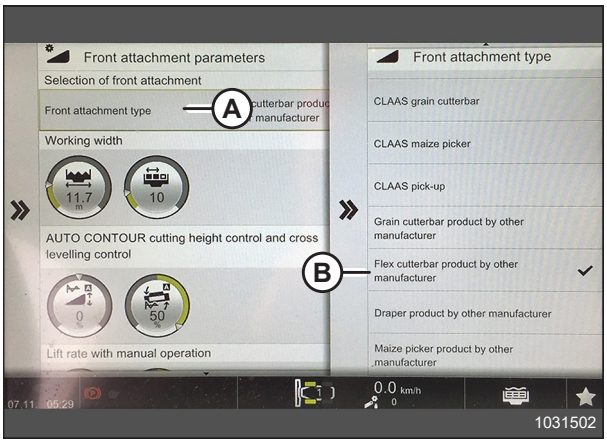

Рисунок 3.591: Сторінка з параметрами навісного обладнання

5. На сторінці FRONT ATTACHMENT PARAMETERS (НАЛАШТУВАННЯ ПЕРЕДНЬОГО НАВІСНОГО ОБЛАДНАННЯ) виберіть пункт WORKING WIDTH (РОБОЧА ШИРИНА) (A).

6. Установіть ширину жатки, переміщуючи регулювальну стрілку (B) вгору або вниз.

7. Виберіть позначку (C), щоб зберегти налаштування.

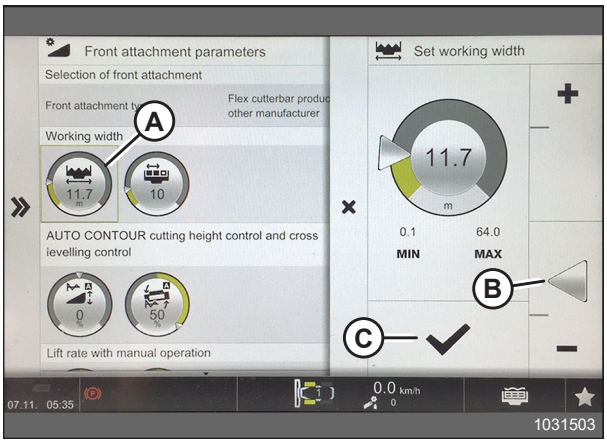

Рисунок 3.592: Сторінка з параметрами навісного обладнання

Калібрування автоматичного контролю висоти жатки — комбайни CLAAS Lexion серії 5000, 6000, 7000 і 8000 і CLAAS Trion серії 600 і 700

Вихідна напруга датчика автоматичного контролю висоти жатки (АННС) повинна бути відкалібрована для кожного комбайна, інакше функція АННС не працюватиме належним чином.

НЕБЕЗПЕЧНО

Щоб запобігти тілесним ушкодженням або смерті через неочікуваний запуск машини, завжди вимикайте двигун і виймайте ключ із замка запалювання перед регулюванням машини.

НЕБЕЗПЕЧНО

Переконайтеся, що в зоні проведення робіт відсутні сторонні особи.

ПРИМІТКА:

З моменту публікації цього документа в елементи керування та дисплей комбайна могли бути внесені зміни. Для отримання найактуальнішої інформації див. посібник з експлуатації комбайна.

ПРИМІТКА:

Якщо для копіювання контуру ґрунту жаткою налаштовано занадто низький тиск на ґрунт, це може перешкоджати калібруванню функції автоматичного контролю висоти жатки (АННС). Щоб запобігти від'єднанню жатки від адаптера комбайна, під час калібрування може знадобитися «важче» налаштування копіювання контуру ґрунту.

1. Зупиніть комбайн на рівній поверхні.
2. Опустіть жатку.
3. Вимкніть двигун і витягніть ключ із замка запалювання.
4. Переконайтеся, що жатку вирівняно відносно ґрунту. Якщо потрібно виконати регулювання:
   - Переконайтеся, що комбайн припарковано на рівній поверхні.
   - За наявності використовуйте поперечний нахил комбайна, щоб похила камера знаходилась на рівні із землею.
   - Якщо потрібне подальше регулювання, вимкніть двигун, вийміть ключ із замка запалювання та переконайтеся, що в шинах комбайна встановлено правильний тиск.

   ПРИМІТКА:

   Перед регулюванням модуля копіювання контуру ґрунту та балансу крила переконайтеся, що встановлено все додаткове й навісне обладнання.

   ПРИМІТКА:

   Спиртовий рівень (A) розташовано у верхній частині рами модуля копіювання контуру ґрунту. Жатку встановлено рівно, якщо бульбашка знаходиться в центрі спиртового рівня.

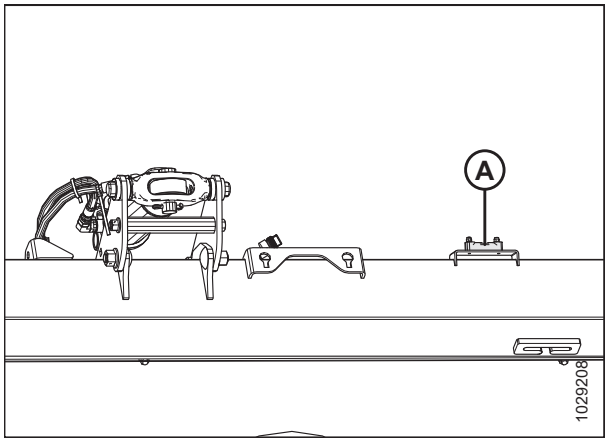

Рисунок 3.593: Рівень

5. Переконайтеся, що центральний з’єднувальний елемент установлено в положення **D**.

   ПРИМІТКА:

   Після завершення калібрування відрегулюйте центральний з’єднувальний елемент, щоб отримати потрібний кут жатки. Інструкції див. у *3.9.3 Кут жатки, стор. 226*.

6. Відрегулюйте поздовжнє положення мотовила так, щоб індикатор знаходився у положенні **6**.

7. Розташуйте жатку так, щоб ножовий брус знаходився на висоті 254–356 мм (10–14 дюймів) над землею.

8. Вимкніть двигун і витягніть ключ із замка запалювання.

УВАГА

Щоб запобігти порізам, защемленням та іншим тілесним ушкодженням особи, яка перевіряє нижні упори, переконайтеся, що ніхто вручну не піднімає та не переміщує жатку вручну під час контакту з шайбою нижнього упора та її перевірки.

9. Переконайтеся, що з’єднувальний механізм блокування копіювання контуру ґрунту знаходиться на нижніх упорах (шайба [A] не рухається) в обох місцях.

   ПРИМІТКА:

   Якщо жатка **НЕ** знаходиться на нижніх упорах, напруга може вийти за межі діапазону під час роботи та призвести до несправності системи АННС. Щоб вирішити проблему, зробіть жатку важчою, опустивши модуль копіювання контуру ґрунту. Інструкції див. у *Перевірка й регулювання копіювання контуру ґрунту жаткою, стор. 235*.

10. Розблокуйте функцію копіювання контуру ґрунту жатки. Інструкції див. у *Блокування/розблокування модуля копіювання контуру ґрунту жатки, стор. 247*.

11. Заблокуйте крила жатки. Інструкції див. у *Експлуатація в жорсткому режимі, стор. 250*.

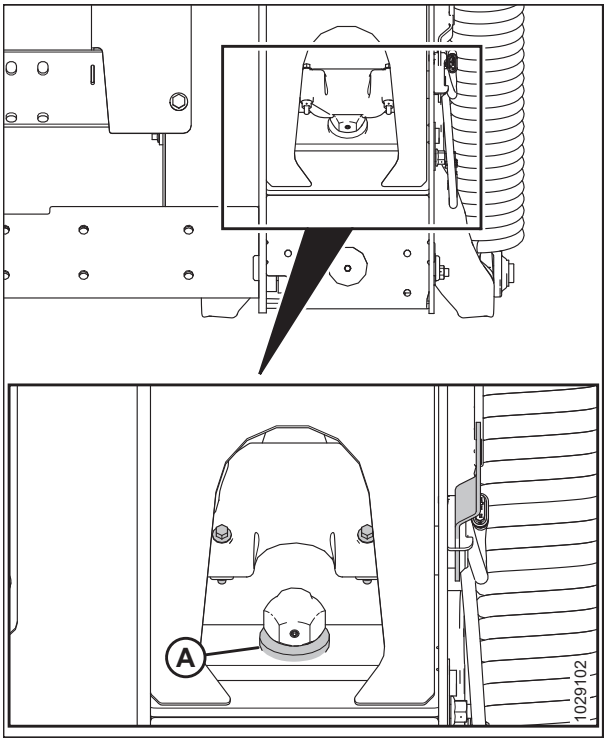

Рисунок 3.594: Шайба нижнього упора

12. На головній сторінці виберіть пункт FRONT ATTACHMENT (ПЕРЕДНЄ НАВІСНЕ ОБЛАДНАННЯ) (A).



Рисунок 3.595: Головна сторінка CEBIS

13. Виберіть із меню пункт LEARNING PROCEDURES (ПРОЦЕДУРИ НАВЧАННЯ) (A).

14. Виберіть FRONT ATTACHMENT HEIGHT (Висота навісного обладнання) (B).

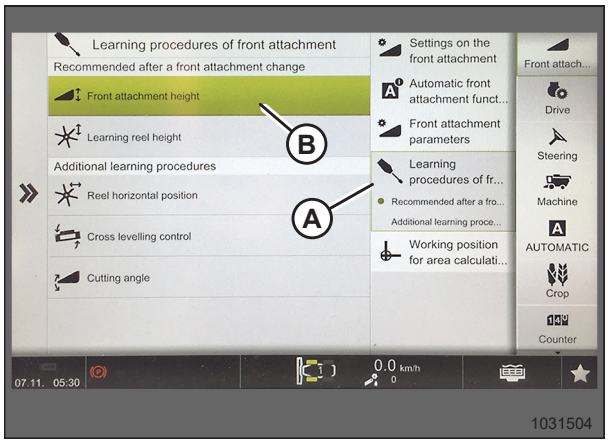

Рисунок 3.596: Сторінка з інформацією про процедури навчання

15. Дотримуйтеся підказок у полях DESCRIPTION (ОПИС) і NOTES (ПРИМІТКИ) (A).

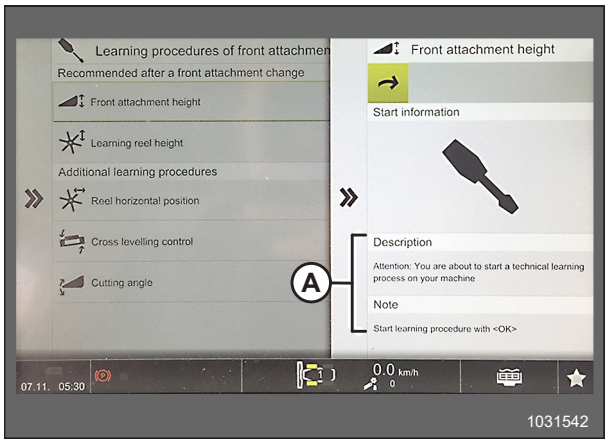

Рисунок 3.597: Сторінка з інформацією про висоту переднього навісного обладнання

16. Коли з’явиться підказка, натисніть кнопку OK (A), щоб розпочати процедуру навчання.



Рисунок 3.598: Контрольні елементи оператора

17. Після відображення відповідної підказки підніміть переднє навісне обладнання, натиснувши кнопку (A) на багатофункціональному важелі.
18. Після відображення відповідної підказки опустіть переднє навісне обладнання, натиснувши кнопку (B) на багатофункціональному важелі.
19. Повторюйте кроки *17, стор. 389* і *18, стор. 389* до завершення калібрування.

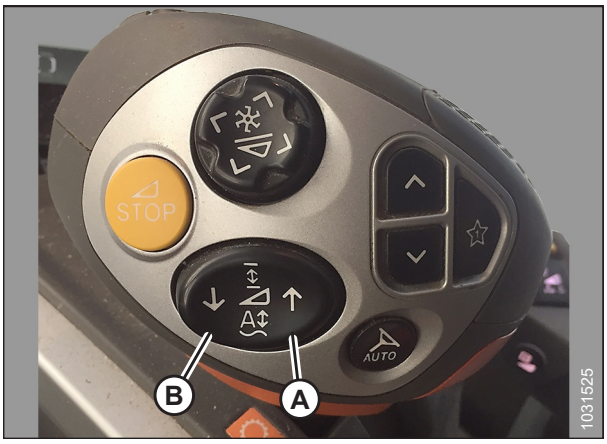

Рисунок 3.599: Багатофункціональний важіль

Налаштування попередньої висоти зрізання та мотовила — комбайни CLAAS Lexion серії 5000, 6000, 7000 і 8000 і CLAAS Trion серії 600 і 700

Налаштування висоти мотовила та зрізання можна зберігати в комбайні. Під час збирання врожаю виберіть налаштування з ручки керування.

НЕБЕЗПЕЧНО

Переконайтеся, що в зоні проведення робіт відсутні сторонні особи.

ПРИМІТКА:

З моменту публікації цього документа в елементи керування та дисплей комбайна могли бути внесені зміни. Для отримання найактуальнішої інформації див. посібник з експлуатації комбайна.

1. Установіть потрібну висоту зрізання за допомогою кнопок підіймання/опускання похилої камери (A) на багатофункціональному важелі.
2. Установіть потрібне положення мотовила за допомогою кнопок (B).
3. Натисніть і утримуйте кнопку AUTO HEIGHT PRESET (ПОПЕРЕДНЄ НАЛАШТУВАННЯ АВТОМАТИЧНОГО КОНТРОЛЮ ВИСОТИ) (C), щоб зберегти налаштування.

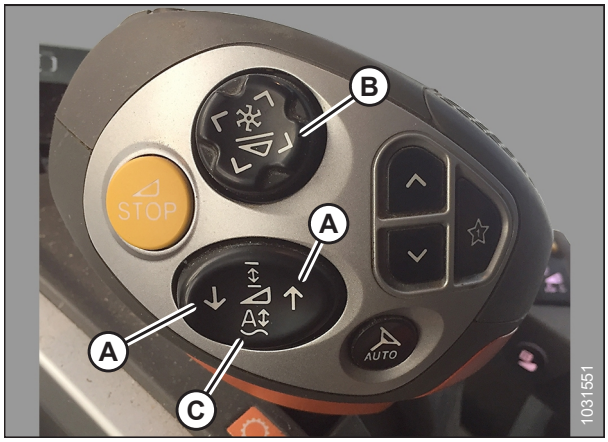

Рисунок 3.600: Багатофункціональний важіль

ПРИМІТКА:

На вимірювачі висоти жатки з’являється трикутник (A), що вказує на попередньо встановлений рівень.



Рисунок 3.601: Головна сторінка CEBIS

Налаштування чутливості автоматичного контролю висоти жатки — комбайни CLAAS Lexion серії 5000, 6000, 7000 і 8000 і CLAAS Trion серії 600 і 700

Регулювання чутливості визначає, протягом якого часу ножовий брус має рухатися до того, як система автоматичного контролю висоти жатки (АННС) перемістить похилу камеру. Якщо встановлено максимальну чутливість, достатньо

незначних змін у висоті над ґрунтом, щоб система почала переміщати похилу камеру. Якщо встановлено мінімальну чутливість, система переміщатиме похилу камеру лише у разі значних змін висоти ґрунту.

НЕБЕЗПЕЧНО

Переконайтеся, що в зоні проведення робіт відсутні сторонні особи.

ПРИМІТКА:

З моменту публікації цього документа в елементи керування та дисплей комбайна могли бути внесені зміни. Для отримання найактуальнішої інформації див. посібник з експлуатації комбайна.

1. На головній сторінці виберіть пункт FRONT ATTACHMENT (ПЕРЕДНЄ НАВІСНЕ ОБЛАДНАННЯ) (A).



Рисунок 3.602: Головна сторінка CEBIS

2. З розкривного списку виберіть пункт FRONT ATTACHMENT PARAMETERS (НАЛАШТУВАННЯ ПЕРЕДНЬОГО НАВІСНОГО ОБЛАДНАННЯ) (A).

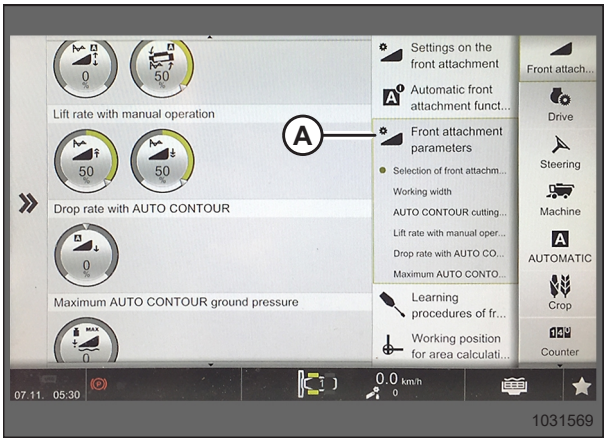

Рисунок 3.603: Сторінка з параметрами переднього навісного обладнання

3. Прокрутіть список і виберіть значок DROP RATE WITH AUTO CONTOUR (ШВИДКІСТЬ ОПУСКАННЯ З АВТОМАТИЧНИМ КОНТУРОМ) (A).

4. Відрегулюйте швидкість опускання, переміщуючи регулювальну стрілку (B) вгору або вниз.

5. Виберіть позначку (C), щоб підтвердити налаштування.

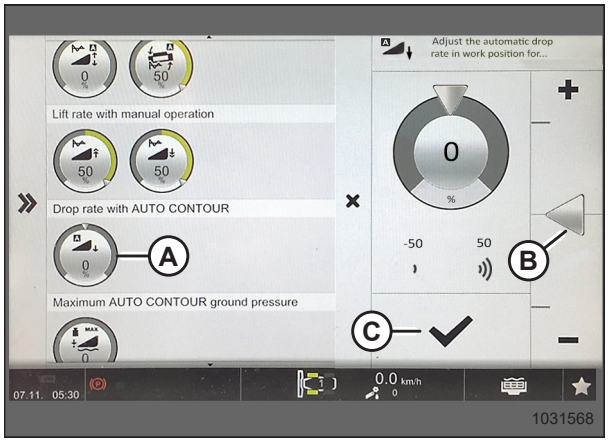

Рисунок 3.604: Сторінка з інформацією про швидкість опускання з автоматичним контуром

Регулювання автоматичного контролю швидкості мотовила — комбайни CLAAS Lexion серії 5000, 6000, 7000 і 8000 і CLAAS Trion серії 600 і 700

Задану швидкість мотовила можна встановлювати, коли активні функції автоматичного контролю жатки.

НЕБЕЗПЕЧНО

Переконайтеся, що в зоні проведення робіт відсутні сторонні особи.

ПРИМІТКА:

З моменту публікації цього документа в елементи керування та дисплей комбайна могли бути внесені зміни. Для отримання найактуальнішої інформації див. посібник з експлуатації комбайна.

1. На головній сторінці виберіть пункт FRONT ATTACHMENT (ПЕРЕДНЄ НАВІСНЕ ОБЛАДНАННЯ) (A).



Рисунок 3.605: Головна сторінка CEBIS

2. Виберіть зі списку пункт SETTINGS ON FRONT ATTACHMENT (НАЛАШТУВАННЯ ПЕРЕДНЬОГО НАВІСНОГО ОБЛАДНАННЯ) (A).
3. Виберіть пункт REEL TARGET VALUES (ЦІЛЬОВІ ЗНАЧЕННЯ ДЛЯ МОТОВИЛА) (B).
4. Виберіть значок REEL SPEED ADJUST (РЕГУЛЮВАННЯ ШВИДКОСТІ МОТОВИЛА) (C).

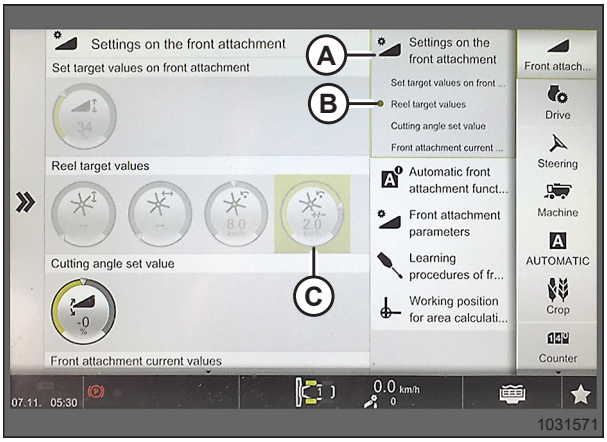

Рисунок 3.606: Налаштування на сторінці з інформацією про переднє навісне обладнання

5. Відрегулюйте цільове значення швидкості мотовила, переміщуючи регулювальну стрілку (A) вгору або вниз.
6. Виберіть позначку (B), щоб зберегти налаштування.



Рисунок 3.607: Сторінка із цільовими значеннями швидкості мотовила

Калібрування датчика висоти мотовила і датчика поздовжнього положення мотовила — комбайни CLAAS Lexion серії 5000, 6000, 7000 і 8000 і CLAAS Trion серії 600 і 700

Вихідна напруга датчика автоматичного контролю висоти жатки (АННС) має бути відкалібрована для кожного комбайна, інакше функція положення мотовила не працюватиме належним чином.

НЕБЕЗПЕЧНО

Переконайтеся, що в зоні проведення робіт відсутні сторонні особи.

ПРИМІТКА:

З моменту публікації цього документа в елементи керування та дисплей комбайна могли бути внесені зміни. Для отримання найактуальнішої інформації див. посібник з експлуатації комбайна.

ПРИМІТКА:

Калібрування датчика поздовжнього положення мотовила можливе лише в тому випадку, якщо жатка обладнана інтеграційним комплектом. Якщо модуль копіювання контуру ґрунту оснащено роз’ємом (A) поруч із багатоканальною муфтою (B), жатку **НЕ** обладнано інтеграційним комплектом

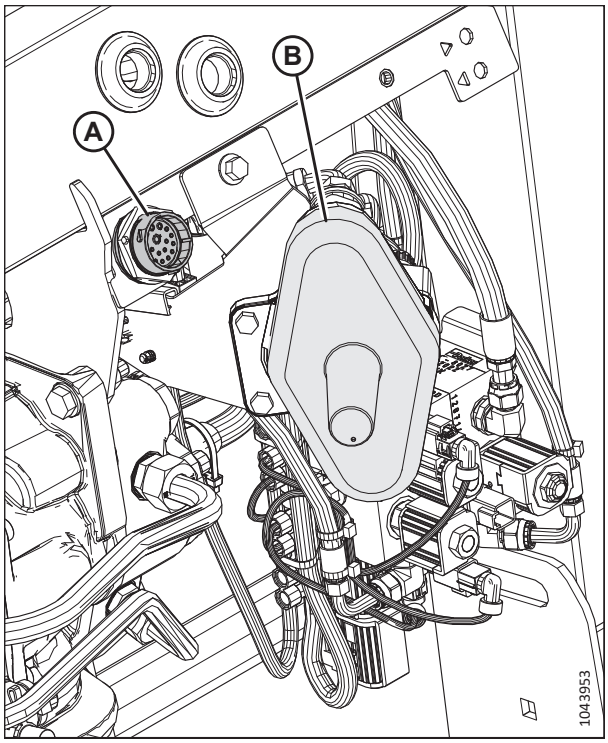

Рисунок 3.608: Модуль інтеграції, установлений на багатоканальну муфту

1. Зупиніть комбайн на рівній поверхні.
2. Розташуйте жатку так, щоб ножовий брус знаходився на висоті 254–356 мм (10–14 дюймів) над землею.

   ПРИМІТКА:

   НЕ вимикайте двигун. Комбайн повинен бути на повному холостому ході для правильного калібрування датчиків.

3. На головній сторінці виберіть пункт FRONT ATTACHMENT (ПЕРЕДНЄ НАВІСНЕ ОБЛАДНАННЯ) (A).



Рисунок 3.609: Головна сторінка CEBIS

4. Виберіть LEARNING PROCEDURES FOR FRONT ATTACHMENT (ПРОЦЕДУРИ НАВЧАННЯ ЩОДО ПЕРЕДНЬОГО НАВІСНОГО ОБЛАДНАННЯ) (A).

5. Виберіть пункт LEARNING REEL HEIGHT (НАВЧАННЯ ЩОДО ВИСОТИ МОТОВИЛА) (B).

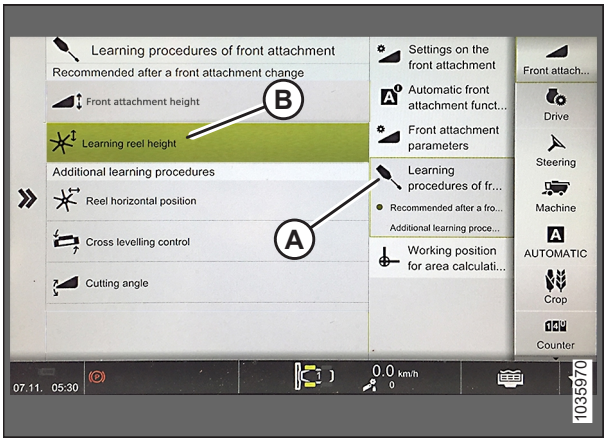

Рисунок 3.610: Сторінка з інформацією про переднє навісне обладнання

6. Дотримуйтеся підказок у полях DESCRIPTION (ОПИС) і NOTES (ПРИМІТКИ) (A).

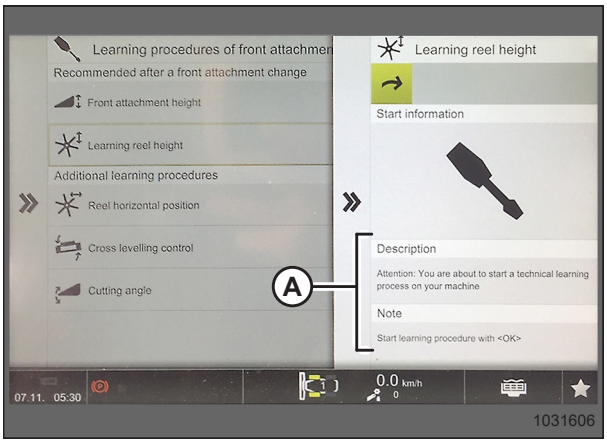

Рисунок 3.611: Сторінка з інформацією про навчання щодо висоти мотовила

7. Після відображення відповідної підказки натисніть кнопку OK (A), щоб почати процедуру навчання.



Рисунок 3.612: Контрольні елементи оператора

8. **Якщо жатку обладнано інтеграційним комплектом:** Відкалібруйте датчик поздовжнього положення мотовила, вибравши REEL HORIZONTAL POSITION (Горизонтальне положення мотовила) (A) в якості процедури навчання, і дотримуйтеся підказок на екрані.

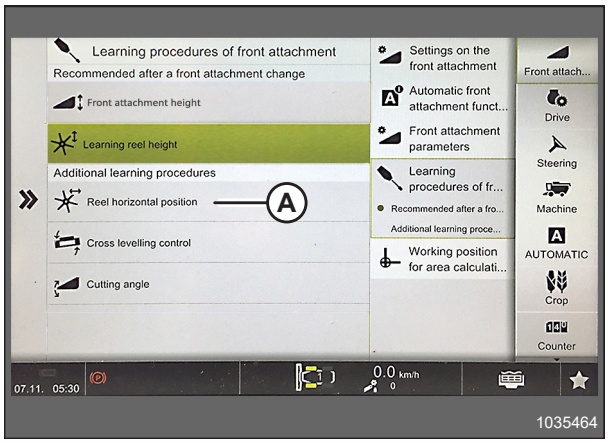

Рисунок 3.613: Сторінка з інформацією про переднє навісне обладнання

3.10.10 Комбайни Gleaner® серії R65, R66, R75, R76 і серії S до 2016 р.

Щоб система автоматичного контролю висоти жатки (АННС) була сумісною з комбайном, відрегулюйте налаштування швидкості мотовила, налаштуйте елементи керування АННС та відкалібруйте систему АННС, щоб забезпечити правильну її роботу.

Короткий огляд налаштувань жатки — Gleaner® серії R65, R66, R75, R76 і серії S до 2016 р.

Надаються рекомендовані налаштування автоматичного контролю висоти жатки (АННС) для жатки FlexDraper® серії FD2, що працюють з комбайнами Gleaner® серії R65, R66, R75, R76 і серії S до 2016 р.

Для роботи системи автоматичного контролю висоти жатки (АННС) потрібні такі компоненти:

- основний модуль і модуль привода жатки змонтовано в блоці плат модуля панелі запобіжників;
- пристрої введення даних оператором на багатофункціональному важелі керування;
- пристрої введення даних оператором, змонтовані на панелі модуля консолі керування (CC);
- електрогідравлічний контрольний клапан підйому жатки.

ПРИМІТКА:

Інструкції з налаштування наведено в посібнику з експлуатації комбайна.

Таблиця 3.43 Налаштування жатки — комбайни Gleaner® серії R65, R66, R75, R76 і серії S до 2016 р.

Параметр налаштування	Запропоноване налаштування
Висота жатки	Установити налаштування операторів
Акумулятор	Вимк.
Швидкість підіймання/опускання	Установити налаштування операторів
Тиск на ґрунт	Установити налаштування операторів
Чутливість АННС	Установити налаштування операторів

Перевірка діапазону напруги з кабіни комбайна — Gleaner® серії R65, R66, R75, R76 і серії S до 2016 р.

Для належної роботи датчик автоматичного контролю висоти жатки (АННС) має працювати в певному діапазоні напруги.

ПРИМІТКА:

З моменту публікації цього документа в елементи керування та дисплей комбайна могли бути внесені зміни. Для отримання найактуальнішої інформації див. посібник з експлуатації комбайна.

НЕБЕЗПЕЧНО

Щоб запобігти тілесним ушкодженням або смерті через неочікуваний запуск машини, завжди вимикайте двигун і виймайте ключ із замка запалювання перед регулюванням машини.

НЕБЕЗПЕЧНО

Переконайтеся, що в зоні проведення робіт відсутні сторонні особи.

1. Розташуйте жатку так, щоб ножовий брус знаходився на висоті 254–356 мм (10–14 дюймів) над землею.
2. Вимкніть двигун і витягніть ключ із замка запалювання.
3. Розблокуйте функцію копіювання контуру ґрунту жатки. Інструкції див. у *Блокування/розблокування модуля копіювання контуру ґрунту жатки, стор. 247*.
4. Заблокуйте крила жатки. Інструкції див. у *Експлуатація в жорсткому режимі, стор. 250*.

УВАГА

Щоб запобігти порізам, защемленням та іншим тілесним ушкодженням особи, яка перевіряє нижні упори, переконайтеся, що ніхто вручну не піднімає та не переміщує жатку вручну під час контакту з шайбою нижнього упора та її перевірки.

5. Переконайтеся, що з'єднувальний механізм блокування копіювання контуру ґрунту знаходиться на нижніх упорах (шайба [A] не рухається) в обох місцях.

   ПРИМІТКА:

   Якщо жатка **НЕ** знаходиться на нижніх упорах, напруга може вийти за межі діапазону під час роботи та призвести до несправності системи АННС. Щоб вирішити проблему, зробіть жатку важчою, опустивши модуль копіювання контуру ґрунту. Інструкції див. у *Перевірка й регулювання копіювання контуру ґрунту жаткою, стор. 235*.

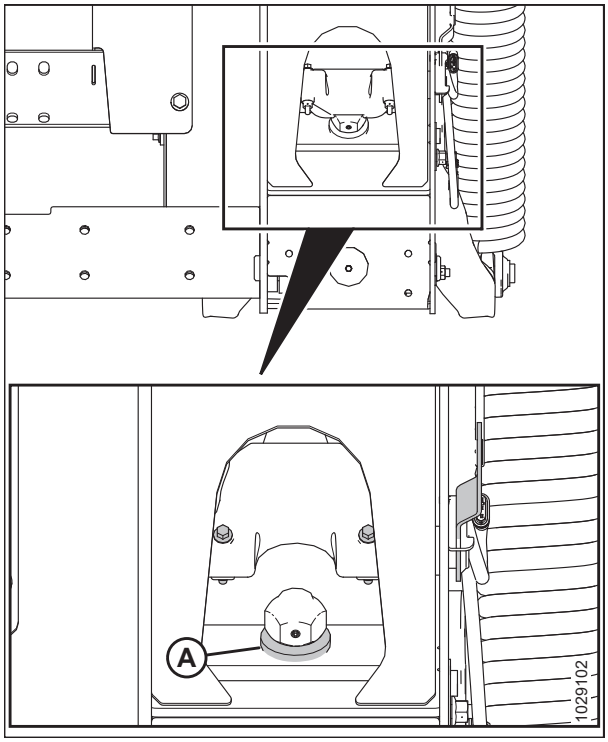

Рисунок 3.614: Шайба нижнього упора

6. Якщо вказівник (C) **НЕ** знаходиться на рівні **0** (D), відкрутіть гайку на болті (A) та обертайте пластину індикатора копіювання контуру ґрунту (B), поки вказівник не буде вирівняно з нульовою точкою (E). Затягніть гайку на болті (A).

   ПРИМІТКА:

   Після регулювання пластини індикатора необхідно перевірити межі напруги датчика копіювання контуру ґрунту.

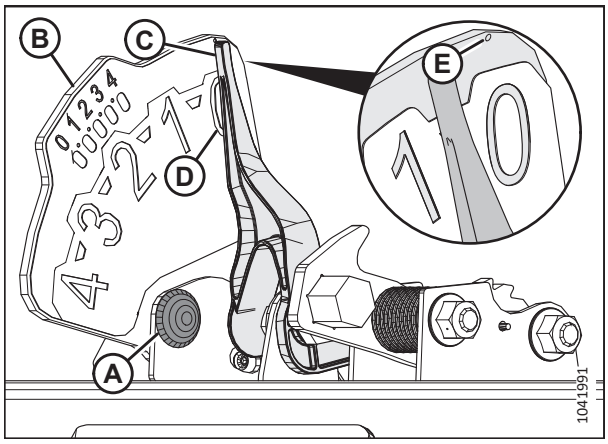

Рисунок 3.615: Індикатор копіювання контуру рунту

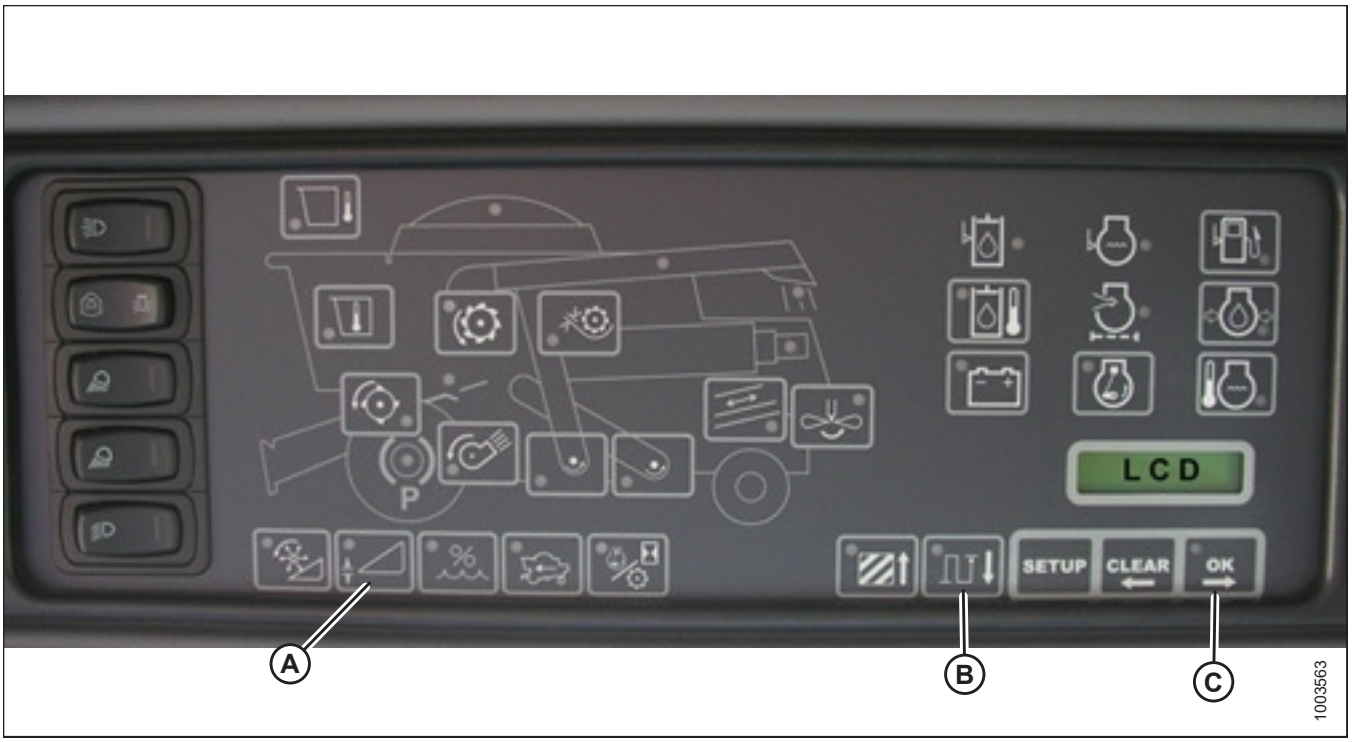

Рисунок 3.616: Верхня панель приладів комбайна

7. Переконайтеся, що функцію копіювання контуру ґрунту розблоковано.
8. Натисніть і утримуйте кнопку (A) на верхній панелі приладів протягом 3 секунд, щоб перейти в режим діагностики.
9. Прокручуйте екран вниз за допомогою кнопки (B), поки на РК-дисплеї не відобразиться пункт LEFT (Лівий).
10. Натисніть кнопку OK (C). На РК-дисплеї відобразиться значення напруги, отримане від датчика АННС. Підніміть та опустіть жатку, щоб побачити повний діапазон показань напруги.
11. Якщо напруга датчика виходить за межі граничних значень, або якщо діапазон цих значень недостатній, див. розділ *3.10.2 Ручна перевірка меж напруги, стор. 313*.

Увімкнення автоматичного контролю висоти жатки — Gleaner® серії R65/R66/R75/R76 і S до 2016 р.

Автоматичний контроль висоти жатки (АННС) має бути ввімкнено, перш ніж ви зможете налаштувати його на висоту та чутливість.

НЕБЕЗПЕЧНО

Переконайтеся, що в зоні проведення робіт відсутні сторонні особи.

ПРИМІТКА:

З моменту публікації цього документа в елементи керування та дисплей комбайна могли бути внесені зміни. Для отримання найактуальнішої інформації див. посібник з експлуатації комбайна.

Для роботи системи автоматичного контролю висоти жатки (АННС) потрібні такі компоненти:

- основний модуль і модуль привода жатки змонтовано в блоці плат модуля панелі запобіжників;
- пристрої введення даних оператором на багатофункціональному важелі керування;
- пристрої введення даних оператором, змонтовані на панелі модуля консолі керування (CC);

- електрогідравлічний контрольний клапан підйому жатки.

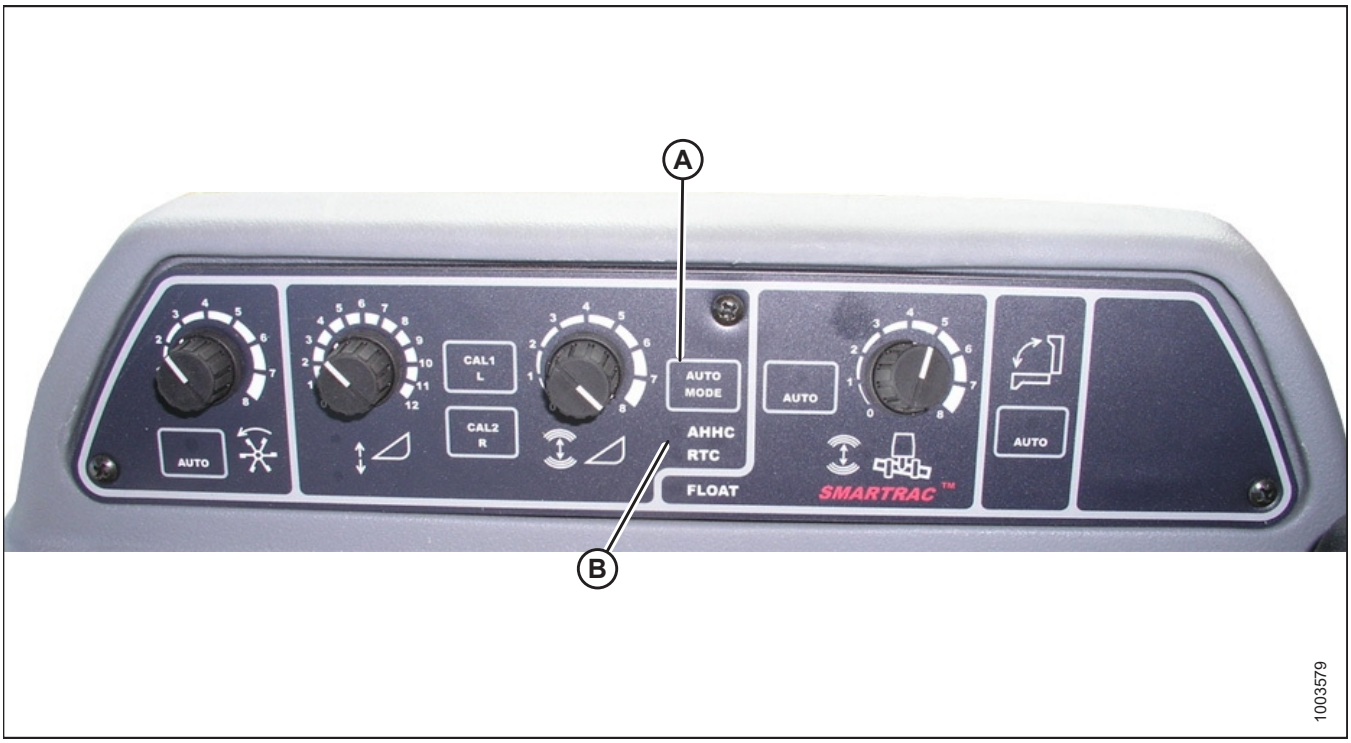

Рисунок 3.617: Елементи керування автоматичного контролю висоти жатки комбайна

1. Натисніть і утримуйте кнопку AUTO MODE (Автоматичний режим) (A), поки не заблимає світлодіодний індикатор AHHC (B). Якщо блимає індикатор RTC (Повернутися до зрізу), знову натисніть і утримуйте кнопку AUTO MODE (Автоматичний режим) (A), доки не повернетеся в режим AHHC.

2. Короткочасно натисніть кнопку (A) на важелі керування. Індикатор AHHC перестане блимати. Жатка має опуститися на землю. Тепер систему AHHC ввімкнено й можна відрегулювати висоту та чутливість.

3. За допомогою елементів керування відрегулюйте висоту й чутливість до постійних змін умов ґрунту, наприклад до пологих заглибин і меліоративних каналів.

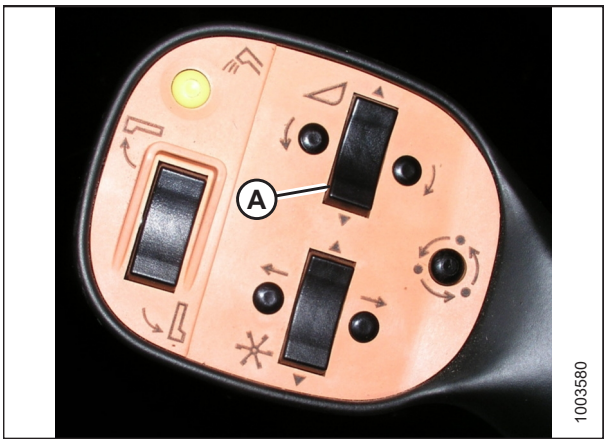

Рисунок 3.618: Важіль керування

Калібрування автоматичного контролю висоти — Gleaner® серії R65, R66, R75, R76 і S до 2016 р.

Вихід датчика автоматичного контролю висоти жатки (АННС) калібрується для кожного комбайна.

НЕБЕЗПЕЧНО

Щоб запобігти тілесним ушкодженням або смерті через неочікуваний запуск машини, завжди вимикайте двигун і виймайте ключ із замка запалювання перед регулюванням машини.

НЕБЕЗПЕЧНО

Переконайтеся, що в зоні проведення робіт відсутні сторонні особи.

ПРИМІТКА:

Калібрування потрібно виконувати на плоскій рівній поверхні з відключеною жаткою. Функції контролю висоти й нахилу жатки не повинні перебувати в автоматичному режимі або режимі очікування. Частота обертання двигуна має перевищувати 2000 об/хв. Функція нахилу жатки на комбайнах моделей до 2004 року не працює з жатками. Для калібрування автоматичного контролю АННС цю систему потрібно зняти й вимкнути. Інструкції див. у посібнику з експлуатації комбайна.

ПРИМІТКА:

З моменту публікації цього документа в елементи керування та дисплей комбайна могли бути внесені зміни. Для отримання найактуальнішої інформації див. посібник з експлуатації комбайна.

ПРИМІТКА:

Якщо для копіювання контуру ґрунту жаткою налаштовано занадто низький тиск на ґрунт, це може перешкоджати калібруванню функції автоматичного контролю висоти жатки (АННС). Щоб запобігти від'єднанню жатки від адаптера комбайна, під час калібрування може знадобитися «важче» налаштування копіювання контуру ґрунту.

1. Зупиніть комбайн на рівній поверхні.
2. Переконайтеся, що жатку вирівняно відносно ґрунту. Якщо потрібно виконати регулювання:
   - Переконайтеся, що комбайн припарковано на рівній поверхні.
   - За наявності використовуйте поперечний нахил комбайна, щоб похила камера знаходилась на рівні із землею.
   - Якщо потрібне подальше регулювання, вимкніть двигун, вийміть ключ із замка запалювання та переконайтеся, що в шинах комбайна встановлено правильний тиск.

   ПРИМІТКА:

   Перед регулюванням модуля копіювання контуру ґрунту та балансу крила переконайтеся, що встановлено все додаткове й навісне обладнання.

   ПРИМІТКА:

   Спиртовий рівень (A) розташовано у верхній частині рами модуля копіювання контуру ґрунту. Жатку встановлено рівно, якщо бульбашка знаходиться в центрі спиртового рівня.

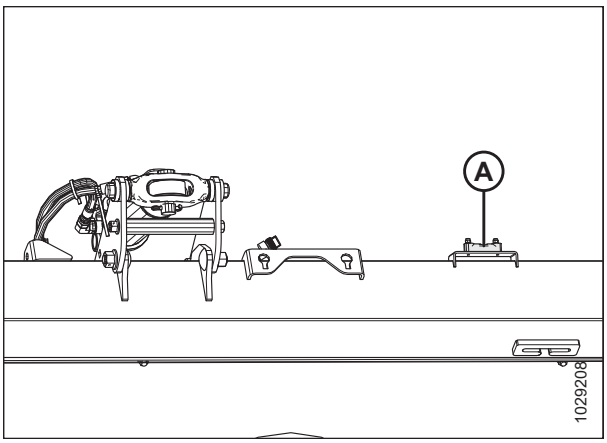

Рисунок 3.619: Рівень

3. Переконайтеся, що центральний з’єднувальний елемент установлено в положення **D**.

   ПРИМІТКА:

   Після завершення калібрування відрегулюйте центральний з’єднувальний елемент, щоб отримати потрібний кут жатки. Інструкції див. у *3.9.3 Кут жатки, стор. 226*.

4. Відрегулюйте поздовжнє положення мотовила так, щоб індикатор знаходився у положенні **6**.

5. Розташуйте жатку так, щоб ножовий брус знаходився на висоті 254–356 мм (10–14 дюймів) над землею.

6. Вимкніть двигун і витягніть ключ із замка запалювання.

УВАГА

Щоб запобігти порізам, защемленням та іншим тілесним ушкодженням особи, яка перевіряє нижні упори, переконайтеся, що ніхто вручну не піднімає та не переміщує жатку вручну під час контакту з шайбою нижнього упора та її перевірки.

7. Переконайтеся, що з’єднувальний механізм блокування копіювання контуру ґрунту знаходиться на нижніх упорах (шайба [A] не рухається) в обох місцях.

   ПРИМІТКА:

   Якщо жатка **НЕ** знаходиться на нижніх упорах, напруга може вийти за межі діапазону під час роботи та призвести до несправності системи АННС. Щоб вирішити проблему, зробіть жатку важчою, опустивши модуль копіювання контуру ґрунту. Інструкції див. у *Перевірка й регулювання копіювання контуру ґрунту жаткою, стор. 235*.

8. Розблокуйте функцію копіювання контуру ґрунту жатки. Інструкції див. у *Блокування/розблокування модуля копіювання контуру ґрунту жатки, стор. 247*.

9. Заблокуйте крила жатки. Інструкції див. у *Експлуатація в жорсткому режимі, стор. 250*.

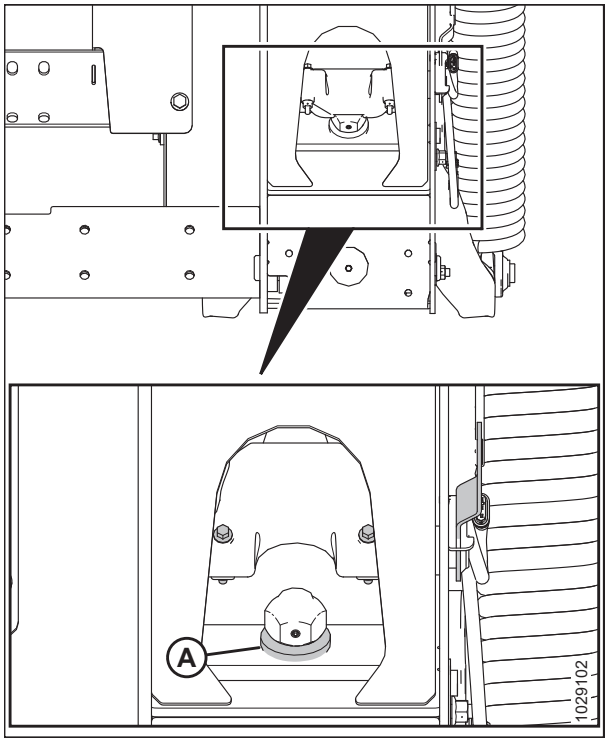

Рисунок 3.620: Шайба нижнього упора

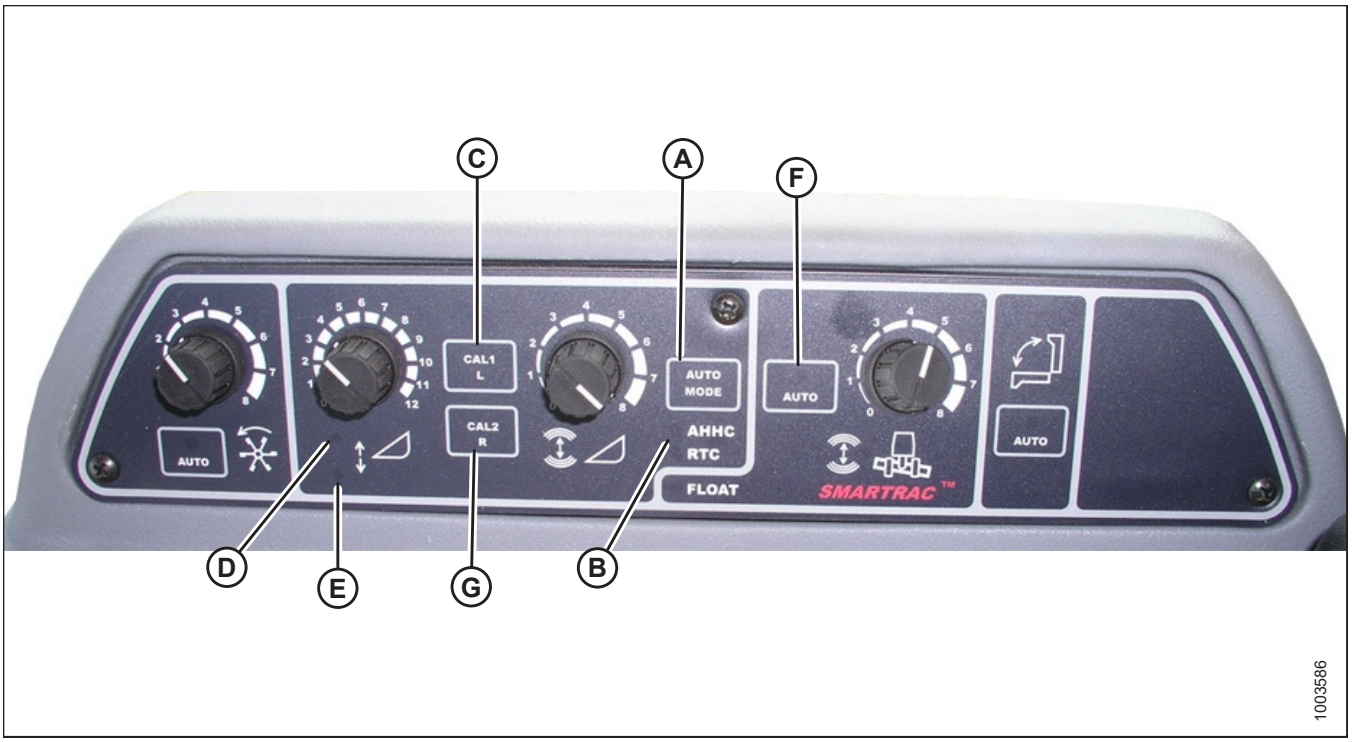

Рисунок 3.621: Елементи керування автоматичного контролю висоти жатки комбайна

A — кнопка AUTO MODE (АВТОМАТИЧНИЙ РЕЖИМ)
B — індикатор АННС
C — кнопка CAL1 (КАЛІБРУВАННЯ 1)
D — індикатор підйому жатки
E — індикатор опускання жатки
F — автоматичний режим
G — кнопка CAL2 (КАЛІБРУВАННЯ 2)

10. Натисніть кнопку AUTO MODE (АВТОМАТИЧНИЙ РЕЖИМ) (A) і утримуйте її, доки не засвітиться індикатор АННС (B).

11. Натисніть і утримуйте кнопку CAL1 (Калібрування 1) (C), поки не почнуть блимати такі індикатори: підйому жатки (D), опускання жатки (E), нахилу в автоматичному режимі (F) і АННС (B).

12. Повністю опустіть жатку й продовжуйте утримувати кнопку HEADER LOWER (Опустити жатку) протягом 5–8 секунд, щоб переконатися, що модуль копіювання контуру ґрунту відділився від жатки.

13. Натисніть і утримуйте кнопку CAL2 (Калібрування 2) (G), поки індикатор опускання жатки (E) не припинить блимати, і відпустіть її, коли почне блимати індикатор підйому жатки (D).

14. Підніміть жатку на максимальну висоту і переконайтеся, що жатка знаходиться на нижніх упорах.

15. Натисніть і утримуйте кнопку CAL2 (Калібрування 2) (G), поки не згасне індикатор підйому жатки (D).

    ПРИМІТКА:

    Наведені нижче кроки застосовуються тільки до комбайнів випуску 2005 року або новіших із похилою камерою Smartrac.

16. Дочекайтеся, доки не почне блимати індикатор HEADER TILT LEFT (НАХИЛ ЖАТКИ ВЛІВО) (не зображено), і нахиліть жатку в крайнє ліве положення.

17. Натисніть кнопку CAL2 (КАЛІБРУВАННЯ 2) (G) і утримуйте її, доки індикатор HEADER TILT LEFT (НАХИЛ ЖАТКИ ВЛІВО) (не зображено) не припинить блимати, і відпустіть кнопку, коли почне блимати індикатор HEADER TILT RIGHT (НАХИЛ ЖАТКИ ВПРАВО) (не зображено).

18. Нахиліть жатку в крайнє праве положення.

19. Натисніть і утримуйте кнопку CAL2 (Калібрування 2) (G), поки не почнуть блимати усі наступні індикатори: підйому жатки (D), опускання жатки (E), автоматичного регулювання висоти (A), нахилу жатки вправо та вліво (не зображено) і автоматичного нахилу (F).

20. Установіть жатку по центру.

21. Натисніть кнопку CAL1 (КАЛІБРУВАННЯ 1) (C), щоб завершити калібрування й зберегти всі значення. Усі індикатори мають припинити блимати.

    ПРИМІТКА:

    Якщо для калібрування АННС було встановлено більший тиск на ґрунт, після закінчення процедури слід відновити рекомендовані робочі значення копіювання контуру ґрунту.

Вимкнення акумулятора — Gleaner® серії R65, R66, R75, R76 і серії S до 2016 р.

Акумулятор впливає на час реагування комбайна на регулювання висоти, що може погіршити ефективність системи автоматичного контролю висоти жатки (АННС).

Для підвищення ефективності роботи вимкніть акумулятор похилої камери. Інструкції див. у посібнику з експлуатації комбайна.

ПРИМІТКА:

Гідроакумулятор розташовано попереду балки передньої лівої осі.



Рисунок 3.622: Вимикач гідроакумулятора комбайна
A — важіль гідроакумулятора (положення вимкнення)

Регулювання швидкості підіймання/опускання жатки — Gleaner® серії R65, R66, R75, R76 і серії S до 2016 р.

На стабільність системи автоматичного контролю висоти жатки (AHHC) впливає витрата гідравлічної рідини. Відрегулюйте швидкість підйому/опускання жатки, щоб забезпечити стабільність системи автоматичного контролю висоти жатки.

Відрегулюйте обмежувачі підйому (A) й опускання (B) жатки в гідравлічній клапанній коробці таким чином, щоб підйом жатки від рівня землі на максимальну висоту (з повністю висунутими гідроциліндрами) займав приблизно 6 секунд і приблизно 6 секунд тривало опускання жатки з максимальної висоти до рівня землі.

Якщо під час перебування на землі жатка занадто зміщується (наприклад, розгойдується), відрегулюйте швидкість опускання так, щоб опускання жатки до рівня землі тривало 7 або 8 секунд.

ПРИМІТКА:

Це регулювання виконується за нормальної робочої температури гідравлічної системи (54,4°C (130°F)) і на повних обертах двигуна.

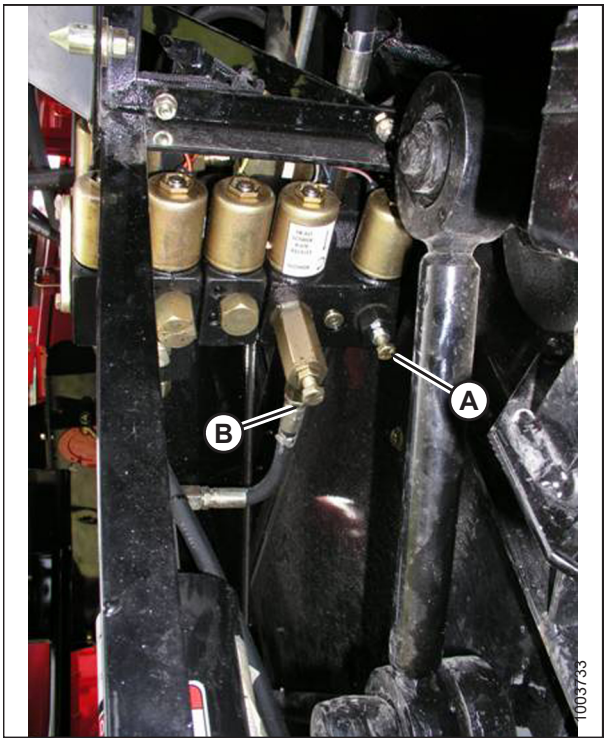

Рисунок 3.623: Регульовані обмежувачі підйому й опускання жатки

Регулювання тиску на ґрунт — Gleaner® серії R65, R66, R75, R76 і серії S до 2016 р.

Відрегулюйте налаштування тиску жатки на ґрунт так, щоб тиск був максимально низьким, однак достатнім для того, щоб жатка не підстрибувала під час роботи.

ПРИМІТКА:

З моменту публікації цього документа в елементи керування та дисплей комбайна могли бути внесені зміни. Для отримання найактуальнішої інформації див. посібник з експлуатації комбайна.

1. Коли жатку піднято на висоту 254–356 мм (10–14 дюймів) над землею, індикатор (A) має перебувати в положенні **0** (B). Якщо це не так, перевірте вихідну напругу датчика копіювання контуру ґрунту. Інструкції див. у розділі *Перевірка діапазону напруги з кабіни комбайна — Gleaner® серії R65, R66, R75, R76 і серії S до 2016 р., стор. 397*.

   ПРИМІТКА:

   Коли жатка знаходиться на рівні ґрунту, індикатор має перебувати в положенні **1** (C) для низького тиску на ґрунт і **4** (D) — для високого. Параметр копіювання контуру ґрунту, який слід установити, залежить від умов ґрунту й стану культури. Рекомендується вибрати максимально низький тиск на ґрунт, що дасть змогу уникнути підстрибування жатки й пропущених ділянок поля. Експлуатація з високим тиском на ґрунт може призвести до передчасного зношування захисної пластини ножового бруса.

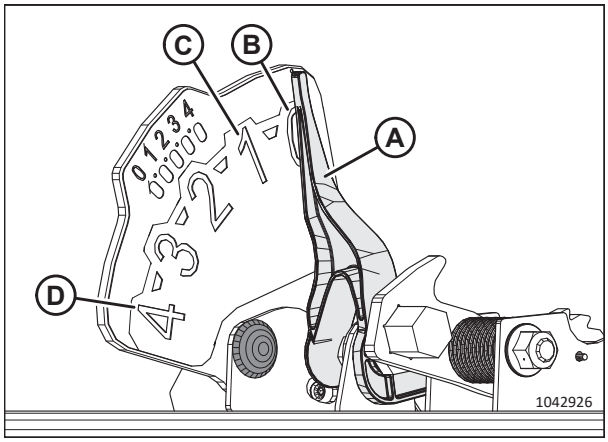

Рисунок 3.624: Індикатор копіювання контуру ґрунту

2. Переконайтеся, що жатка знаходиться в режимі автоматичного контролю висоти жатки (АННС). На цей режим указує індикатор AUTO MODE (Автоматичний режим) (A), який світиться, не блимаючи.

3. Жатка опускається на висоту (тиск на ґрунт), яка відповідає положенню, вибраному за допомогою ручки регулювання висоти (B). Повертайте ручку проти годинникової стрілки, щоб знизити тиск на ґрунт до мінімального, і за годинниковою стрілкою — щоб збільшити його до максимального значення.

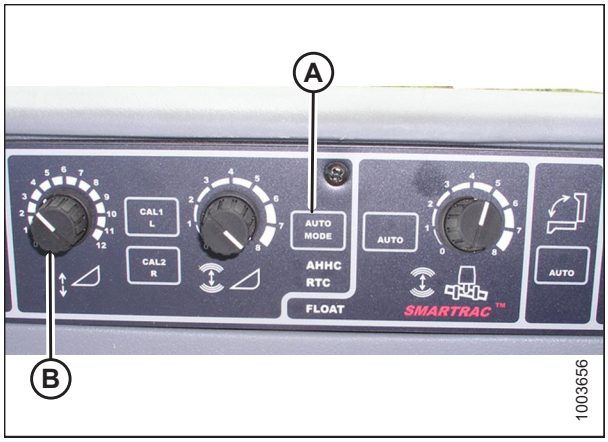

Рисунок 3.625: Консоль АННС

Регулювання чутливості автоматичного контролю висоти жатки — Gleaner® R65, R66, R75, R76 і серії S до 2016 р.

Чутливість автоматичного контролю висоти жатки (АННС) означає відстань, яку має пройти ножовий брус жатки вгору чи вниз до спрацювання системи АННС і піднімання або опускання похилої камери.

ПРИМІТКА:

З моменту публікації цього документа в елементи керування та дисплей комбайна могли бути внесені зміни. Для отримання найактуальнішої інформації див. посібник з експлуатації комбайна.



Рисунок 3.626: Консоль автоматичного контролю висоти жатки

Шкала SENSITIVITY ADJUSTMENT (Регулювання чутливості) (A) дає змогу визначити, яку відстань має пройти ножовий брус жатки вгору чи вниз до спрацювання системи АННС і підіймання або опускання похилої камери.

Коли на шкалі SENSITIVITY ADJUSTMENT (РЕГУЛЮВАННЯ ЧУТЛИВОСТІ) (A) установлено максимум (повертанням до кінця за годинниковою стрілкою), достатньо незначних змін у висоті над ґрунтом, щоб похила камера почала підніматися або опускатися. У цьому положенні ножовий брус має переміститися вгору чи вниз приблизно на 19 мм (3/4 дюйма), щоб модуль керування надіслав на контрольний клапан гідравлічної системи сигнал для опускання чи підйому рами жатки.

Коли на шкалі SENSITIVITY ADJUSTMENT (РЕГУЛЮВАННЯ ЧУТЛИВОСТІ) (A) установлено мінімум (повертанням до кінця проти годинникової стрілки), для піднімання або опускання похилої камери знадобиться значна зміна висоти. У цьому положенні ножовий брус має переміститися вгору чи вниз приблизно на 51 мм (2 дюйми), щоб модуль керування надіслав на контрольний клапан гідравлічної системи сигнал для опускання чи підйому рами жатки.

Діапазон чутливості також змінюється відповідно до введеного значення параметра HEADER SENSE LINE (ЛІНІЯ ЧУТЛИВОСТІ ЖАТКИ). Якщо жатку приєднано до полотна, крайнє ліве положення (мінімальна чутливість) допускає переміщення по вертикалі приблизно на 102 мм (4 дюйми) перед виконанням регулювання.

Усунення несправностей у разі появи попереджувальних сигналів і помилок під час діагностики — Gleaner® серії R65, R66, R75, R76 і серії S до 2016 р.

У цьому розділі наведено значення попереджувальних сигналів і помилок, пов'язаних із системою автоматичного контролю висоти жатки (AHHC). Попереджувальні сигнали й помилки під час діагностики відображаються на електронній панелі приладів комбайна (EIP).

ПРИМІТКА:

З моменту публікації цього документа в елементи керування та дисплей комбайна могли бути внесені зміни. Для отримання найактуальнішої інформації див. посібник з експлуатації комбайна.

Тип відображення:

Відображається на тахометрі (A) у вигляді «XX» або «XXX».



Рисунок 3.627: Тахометр

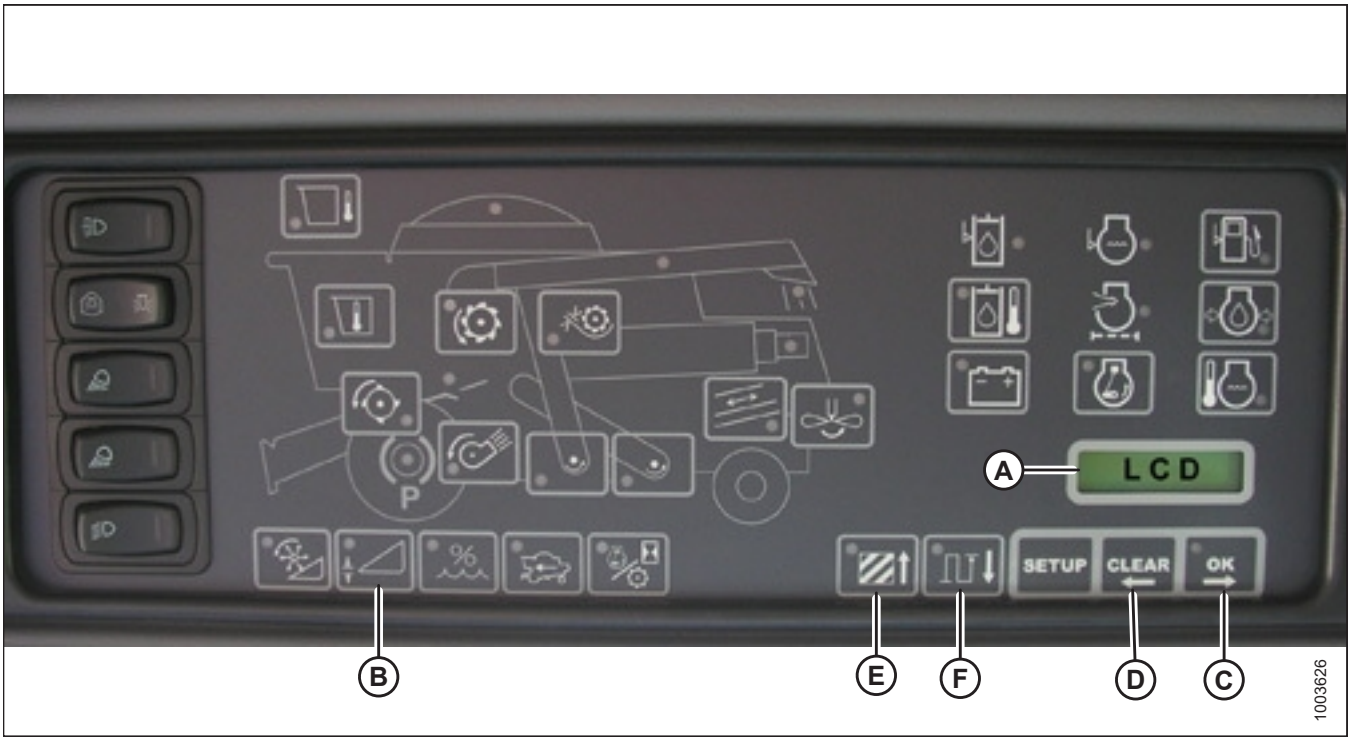

Рисунок 3.628: Електронна панель приладів комбайна (EIP)

ПРИМІТКА:

Відображається на РК-дисплеї (A) у вигляді «XX in.» (XX дюймів) або «XXX cm» (XXX см).

Аварійні режими:

Якщо надійшло повідомлення про збій від панелі запобіжників, звучить попереджувальний сигнал. Цей сигнал також підтверджується гудком, який лунає п’ять разів кожні 10 секунд. РК-дисплей (A) на електронній панелі приладів (EIP) указує на несправність у системі жатки. Якщо за HDR CTRL слідує HGT ERR, несправність виникла в системі регулювання висоти, а якщо за HDR CTRL слідує TILT ERR — у системі регулювання нахилу. Світлодіод висоти жатки блимає жовтим кольором із частотою два рази за секунду.

У разі виникнення аварійного режиму блимає зелений світлодіод (зеленим, жовтим чи червоним кольором залежно від сигналу). Крім того, на РК-екран виводиться повідомлення, яке уточнює характер сигналу тривоги. Наприклад, послідовно виводитимуться повідомлення HYD TEMP, OPEN, SHRT.

Діагностичні несправності:

Див. рисунок *3.628, стор. 408*.

Якщо натиснути перемикач висоти жатки (B) і утримувати його принаймні 5 секунд, електронну панель приладів буде переведено в режим діагностики жатки. Коли електронна панель приладів переходить у режим діагностики жатки, на РК-дисплеї (зображеному на попередньому екрані) з’являється повідомлення HDR DIAG.

У цьому режимі через 3 секунди на РК-дисплеї електронної панелі приладів відобразяться мітки параметрів несправностей жатки. Уся інформація на екрані доступна тільки для читання.

За допомогою кнопок OK (C) і CLEAR (ОЧИСТИТИ) (D) можна переглянути список параметрів, прокручуючи їх. У разі відсутності кодів активних помилок на РК-дисплеї електронної панелі приладів відобразиться повідомлення NO CODE (КОД ВІДСУТНІЙ).

Під час перегляду на дисплеї певного параметра спочатку на 3 секунди відображається його мітка, а потім на екран автоматично виводиться відповідне значення.

Якщо натиснути кнопку OK (C), коли на екрані відображається певне значення, буде здійснено перехід до наступного параметра (з’явиться його мітка).

Якщо протягом 3 секунд, коли на екрані відображається мітка параметра, натиснути кнопку OK (C), буде виведено значення цього параметра.

Натисканням кнопки AREA (E) можна послідовно перемикати наявні опції. Якщо на РК-дисплеї відображається значення LEFT (ЛІВИЙ), натисніть кнопку OK (C), і на екрані відобразиться напруга системи автоматичного контролю висоти жатки (AHHC).

Натисніть кнопку DIST (ВІДСТАНЬ) (F), щоб послідовно переглянути елементи таблиці у зворотному порядку.

Натисніть кнопку CLEAR (ОЧИСТИТИ) (D), щоб вийти з режиму діагностики жатки й повернутися у звичайний режим.

3.10.11 Комбайни Gleaner® серії S9

Щоб система автоматичного контролю висоти жатки (AHHC) була сумісною з комбайном, відрегулюйте налаштування швидкості мотовила, налаштуйте елементи керування AHHC та відкалібруйте систему AHHC, щоб забезпечити правильну її роботу.

Короткий огляд налаштувань жатки — Gleaner® серії S9

Надаються рекомендовані налаштування автоматичного контролю висоти жатки (AHHC) для жатки FlexDraper® серії FD2 що працюють з комбайнами Gleaner® серії S9.

ПРИМІТКА:

Інструкції з налаштування наведено в посібнику з експлуатації комбайна.

Таблиця 3.44 Налаштування жатки — Gleaner® серії S9

Параметр налаштування	Запропоноване налаштування
Тип жатки	Потік потужності
Жатка має прапорець «Мотовило прикріплено»	Прапорець установлено
Діаметр мотовила	40
REEL PPR[76]	192
Чутливість (RTC)	50
Чутливість (AHHC)	60
Контроль швидкості жатки[77]	Низька швидкість: Вгору 45/Вниз 40 Висока швидкість: Вгору 100/Вниз 100
Поперечне зміщення жатки	0
Від похилої камери до зрізувача	68

Налаштування жатки — Gleaner® серії S9

Щоб налаштувати жатку для роботи із системою автоматичного контролю висоти жатки (AHHC), потрібно відкрити меню HEADER SETTINGS (НАЛАШТУВАННЯ ЖАТКИ) за допомогою термінала Tyton.

ПРИМІТКА:

З моменту публікації цього документа в елементи керування та дисплей комбайна могли бути внесені зміни. Для отримання найактуальнішої інформації див. посібник з експлуатації комбайна.

Пульт AGCO Tyton (A) використовується для налаштування жатки MacDon на комбайнах Gleaner® серії S9. Використовуйте сенсорний екран, щоб вибрати на сторінці потрібний елемент.



Рисунок 3.629: Станція оператора — Gleaner® серії S9

A — термінал Tyton
B — важіль керування
C — важіль керування дросельною заслінкою
D — блок керування жаткою

76. (Кількість імпульсів за оберт мотовила).
77. Двоступенева кнопка, перша положення якої відповідає низькій швидкості, а друге — високій.

1. У верхній правій чверті головної сторінки торкніться значка COMBINE (Комбайн) (A). Відкриється COMBINE MAIN MENU (Головне меню комбайна).



Рисунок 3.630: Значок комбайна на головній сторінці

2. У головному меню комбайна оберіть HEADER SETTINGS (Налаштування жатки) (A). Відкриється сторінка HEADER SETTINGS (Налаштування жатки).

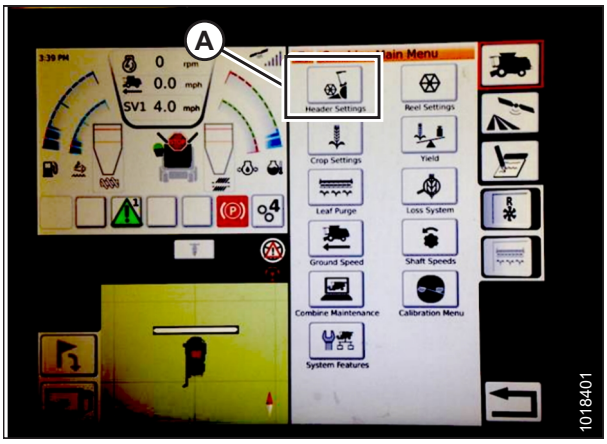

Рисунок 3.631: Налаштування жатки в головному меню комбайна

3. Виберіть поле HEADER CONFIGURATION (Конфігурація жатки) (A). З’явиться список жаток.

   - Якщо потрібну жатку MacDon уже налаштовано, вона відображатиметься в списку жаток. Оберіть назву (B) жатки MacDon (її буде виділено синім кольором), а потім оберіть зелену позначку (E), щоб продовжити.
   - Якщо відображено тільки жатку за умовчанням (D), оберіть кнопку ABC (C) і введіть інформацію про свою жатку MacDon за допомогою екранної клавіатури. Після введення інформації виберіть один із наступних варіантів, щоб повернутися на сторінку HEADER SETTINGS (Налаштування жатки):
     - Натисніть зелену позначку (E), щоб зберегти налаштування
     - Значок із кошиком для сміття (F) видаляє виділену жатку зі списку
     - Червоний хрестик X (G) скасовує зміни

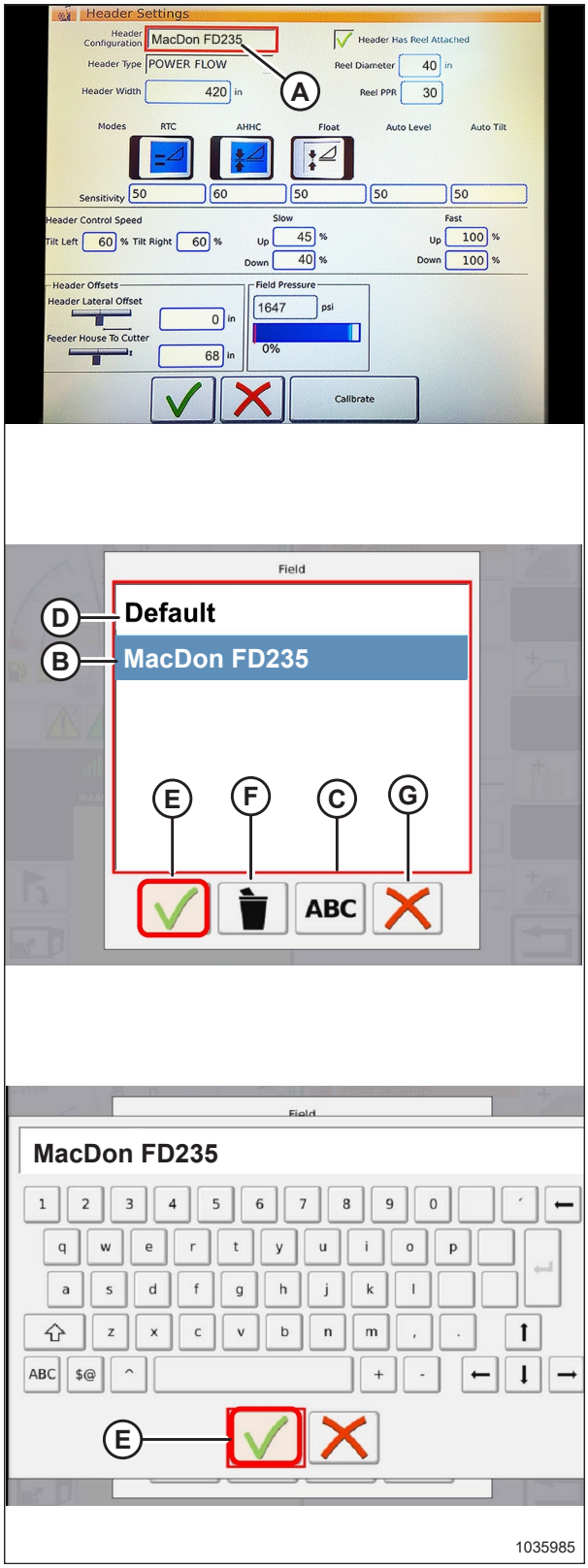

Рисунок 3.632: Меню конфігурації жатки на сторінці налаштувань жатки

4. Щоб визначити тип жатки, установленої на машині, виберіть поле HEADER TYPE (Тип жатки) (A). Відобразиться список визначених раніше типів жаток.

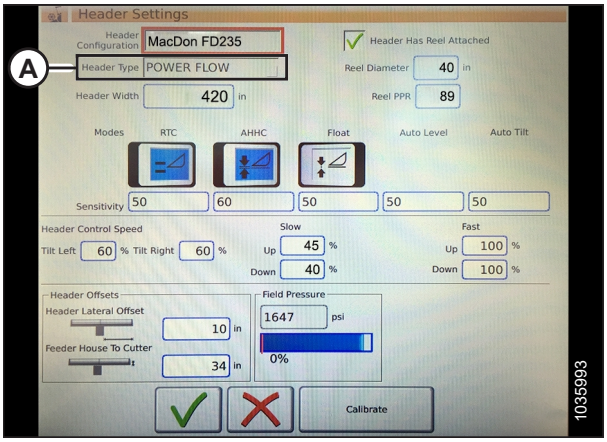

Рисунок 3.633: Налаштування жатки

5. Виберіть POWER FLOW (Потік потужності) (A). Натисніть зелену позначку (B), щоб зберегти зміни.

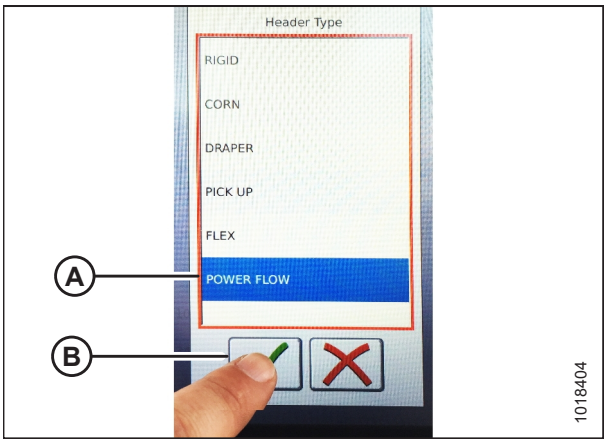

Рисунок 3.634: Тип жатки

6. Переконайтеся, що прапорець HEADER HAS REEL ATTACHED (Жатка з під'єднаним мотовилом) (A) установлено.

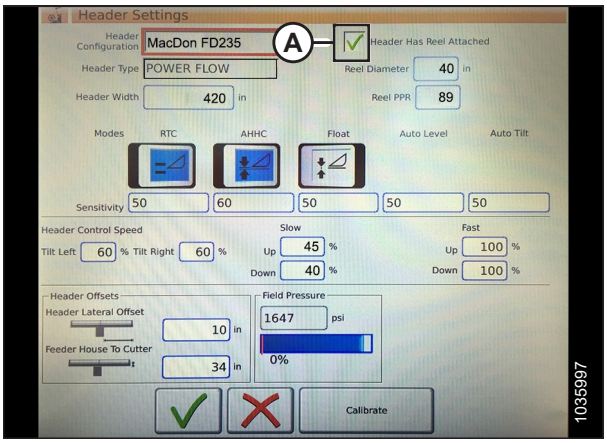

Рисунок 3.635: Налаштування жатки

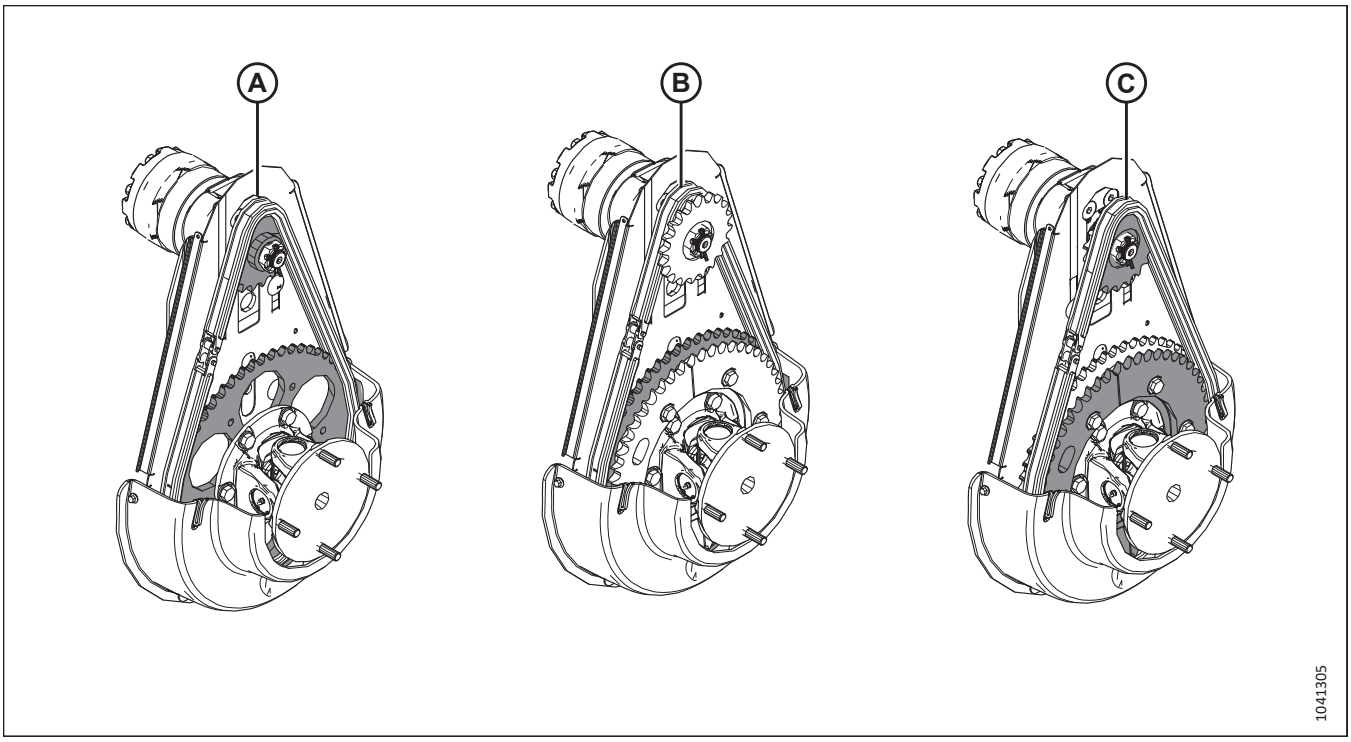

Рисунок 3.636: Конфігурації привода мотовила

7. Якщо тип конфігурації привода мотовила, установленого на жатку, ще не відомий, ідентифікуйте його, як описано нижче:
   - (A) Стандартна конфігурація: Установлено один комплект ведучих зірочок.
   - (B) Високий крутний момент / низька швидкість: Ланцюг установлено на внутрішній комплект ведучих зірочок.
   - (C) Висока швидкість / низький крутний момент: Ланцюг установлено на зовнішній комплект ведучих зірочок.
8. Оберіть поле REEL DIAMETER (Діаметр мотовила) (A), щоб відобразити цифрову клавіатуру. Введіть **40** для мотовила MacDon.
9. Виберіть поле REEL PPR (кількість імпульсів за оберт мотовила) (B). Введіть значення відповідно до типу конфігурації зірочки привода мотовила, визначеного на кроці *7, стор. 414*:
   - Стандартна конфігурація: **192**
   - Високий крутний момент / низька швидкість: **303**
   - Низький крутний момент / висока швидкість: **169**

   ПРИМІТКА:

   Якщо ввімкнено AHHC, швидкість мотовила має бути трохи більшою, ніж швидкість комбайна відносно землі. Якщо мотовило рухається швидше або повільніше, ніж потрібно, при вказаному вище налаштуванні імп./об., зверніться до дилера за допомогою щодо.

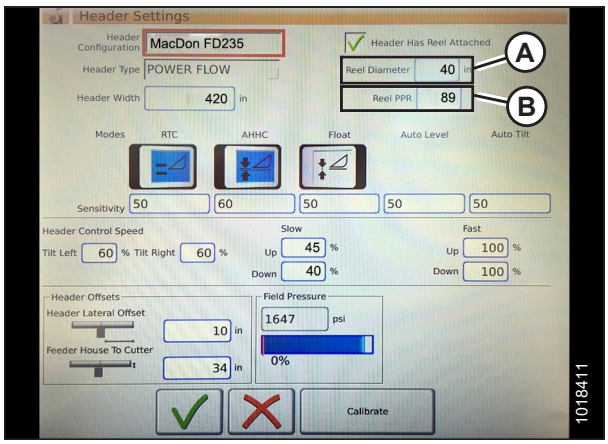

Рисунок 3.637: Налаштування жатки

10. Виберіть зелений позначку (B) під цифровою клавіатурою (A).

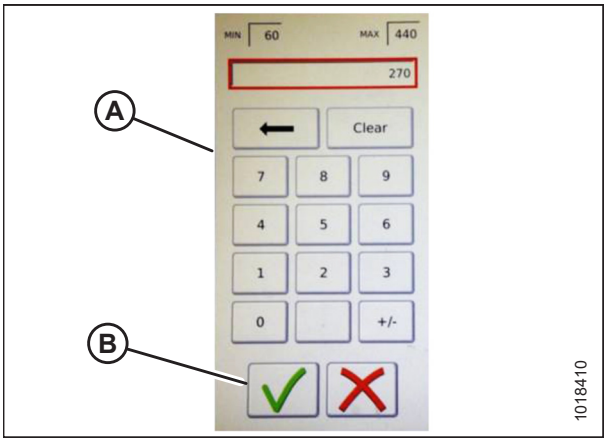

Рисунок 3.638: Цифрова клавіатура

11. Виберіть зелену позначку (A) в нижній частині сторінки HEADER SETTINGS (Налаштування жатки).

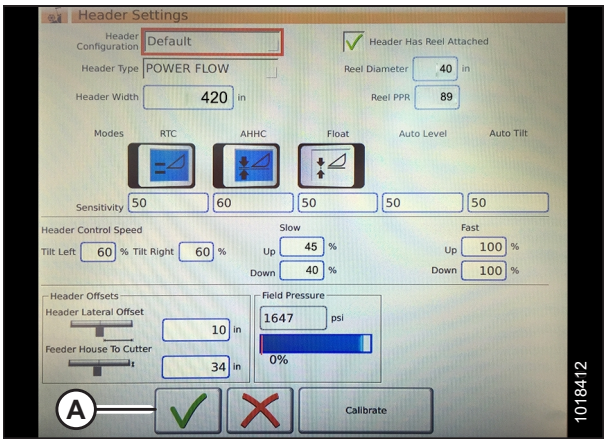

Рисунок 3.639: Сторінка налаштувань жатки

Налаштування мінімальної швидкості мотовила та калібрувального мотовила — серія Gleaner® S9

Щоб налаштувати мінімальну швидкість мотовила жатки для роботи з системою автоматичного регулювання висоти жатки (AHHC) та відкалібрувати мотовило, відкрийте меню REEL SETTINGS (Налаштування мотовила).

НЕБЕЗПЕЧНО

Переконайтеся, що в зоні проведення робіт відсутні сторонні особи.

ПРИМІТКА:

З моменту публікації цього документа в елементи керування та дисплей комбайна могли бути внесені зміни. Для отримання найактуальнішої інформації див. посібник з експлуатації комбайна.

1. У головному меню комбайна оберіть REEL SETTINGS (Налаштування мотовила) (A). Відкриється сторінка REEL SETTINGS (Налаштування мотовила).

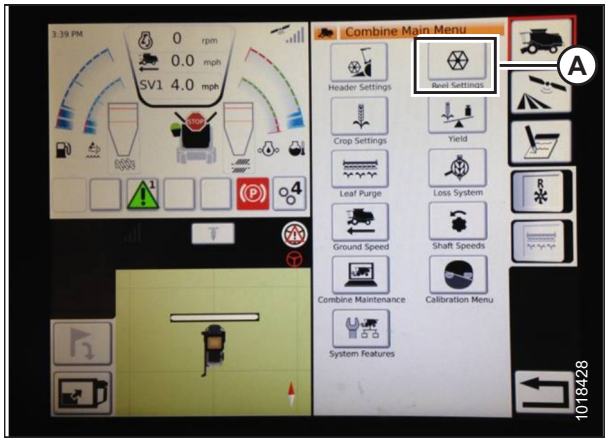

Рисунок 3.640: Налаштування параметрів мотовила в головному меню комбайна

2. Щоб задати мінімальну швидкість мотовила, оберіть поле SPEED MINIMUM (Мінімальна швидкість) (B). Відкриється екранна клавіатура.

3. Введіть потрібне значення. Оберіть зелену позначку, щоб увести нове значення, або червоного значка X, щоб відхилити його. Швидкість мотовила відображається в милях/год і об/хв.

   ПРИМІТКА:

   У нижній частині сторінки REEL SETTINGS (Налаштування мотовила) відображається діаметр мотовила й кількість імпульсів за оберт (PPR). Ці значення вже задані на сторінці HEADER SETTINGS (Налаштування жатки).



Рисунок 3.641: Калібрування параметрів мотовила

4. Щоб відкалібрувати швидкість мотовила, виберіть кнопку CALIBRATE (Калібрування) (A) у верхньому правому куті сторінки. Відкриється вікно CALIBRATION WIZARD (Майстер калібрування) з попереджувальним повідомленням про небезпеку.

5. Перегляньте умови, перераховані в попередженні CALIBRATION WIZARD (Майстер калібрування) і переконайтеся, що всі умови виконані. Прийміть вимоги, натиснувши зелену позначку (A), і розпочніть калібрування. Процедуру калібрування можна скасувати, натиснувши червоний значок X (B).

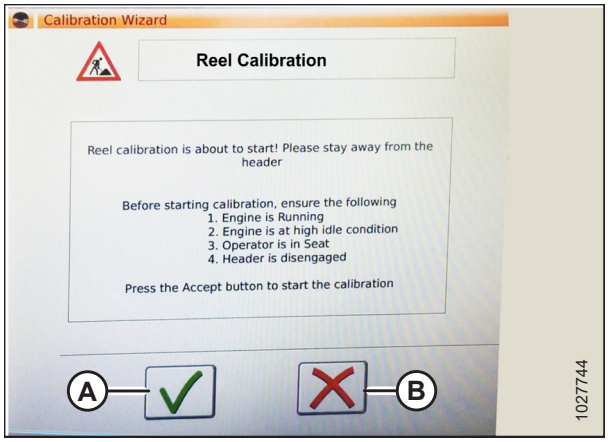

Рисунок 3.642: Майстер калібрування

6. У CALIBRATION WIZARD (Майстер калібрування) з’явиться повідомлення про початок калібрування мотовила. Мотовило починає обертатися повільно, а потім пришвидшує оберти. Якщо необхідно, виберіть червоний значок X внизу екрана, щоб скасувати процес калібрування. Або ж дочекайтеся появи повідомлення про успішне завершення процесу калібрування.

7. Оберіть зелену позначку в нижній частині екрана, щоб зберегти відкалібровані налаштування.

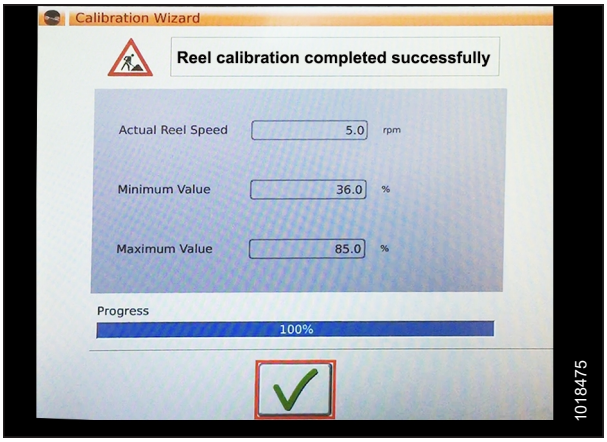

Рисунок 3.643: Процес калібрування

Налаштування параметрів автоматичного контролю жатки — Gleaner® серії S9

Ви можете налаштувати автоматичні функції копіювання контуру ґрунту на сторінці HEADER SETTINGS (Налаштування жатки).

ПРИМІТКА:

З моменту публікації цього документа в елементи керування та дисплей комбайна могли бути внесені зміни. Для отримання найактуальнішої інформації див. посібник з експлуатації комбайна.

1. **Функції автоматичного контролю:** Сторінка HEADER SETTINGS (Налаштування жатки) містить перемикачі OFF/ON (Вимк./ Увімк.), що управляють функціями автоматичного контролю. У жатках MacDon мають бути ввімкнені дві наступні функції, як показано на рисунку:

   - RTC (Повернутися до зрізу) (A)
   - AHHC (автоматичний контроль висоти жатки) (B)

   Усі інші перемикачі вимкнено (не виділені).

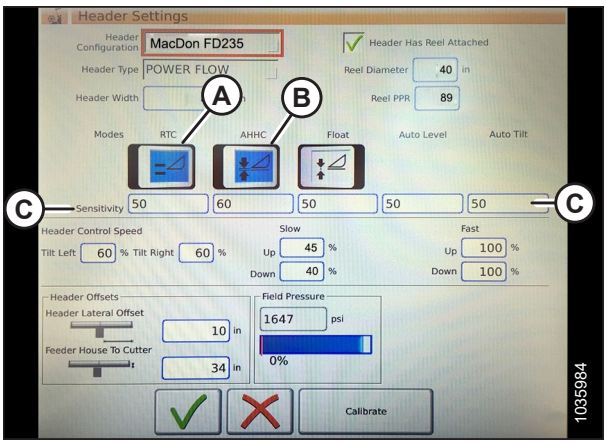

Рисунок 3.644: Параметри автоматичного контролю та налаштування чутливості

2. **Чутливість.** Параметр (C) контролює, наскільки чутливо реагують функції контролю (RTC та AHHC) на певну зміну у вимірюваннях датчика. Ці поля параметрів розташовані безпосередньо під важільними перемикачами. Щоб ввести нове значення чутливості, торкніться його поля під відповідним важільним перемикачем, а потім введіть нове значення за допомогою екранної клавіатури.

   - Збільште чутливість, якщо комбайн не достатньо швидко змінює положення похилої камери в автоматичному режимі.
   - Зменште чутливість, якщо комбайн шукає положення в автоматичному режимі.

   ПРИМІТКА:

   Вихідні значення чутливості для жаток MacDon є такими:

   - **50** для RTC (A);
   - **60** для AHHC (B).

3. **Швидкість жатки:** Область HEADER CONTROL SPEED (Контроль швидкості жатки) (A) на екрані HEADER SETTINGS (Налаштування жатки) використовується для регулювання наведених нижче значень швидкості:

   - Нахил уліво та вправо — це поперечний нахил фронтальної пластини комбайна.
   - Переміщення жатки вгору та вниз (з високою та низькою швидкістю) — це двоступенева кнопка, перша положення якої відповідає низькій швидкості, а друге — високій.

   ПРИМІТКА:

   Початкові точки контролю швидкістю для жаток MacDon є наступними:

   - Низька: 45 угору / 40 униз
   - Швидка: 100 угору / 100 униз

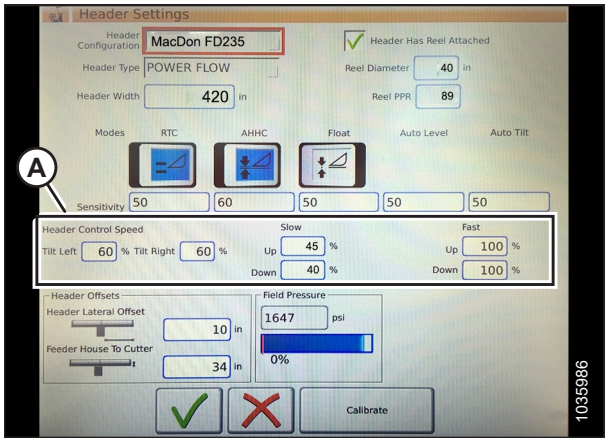

Рисунок 3.645: Параметри керування швидкістю жатки

4. **Зміщення жатки (A).** Відстані зміщення дуже важливі для картографування врожайності. Сторінка HEADER SETTINGS (НАЛАШТУВАННЯ ЖАТКИ) містить два регульовані параметри.

   - Header Lateral Offset (Поперечне зміщення жатки) — це відстань між центральною лінією жатки та центральною лінією машини. Установіть для жатки MacDon значення **0**.
   - Feeder House to Cutter (Від похилої камери до зрізувача) — це відстань від входу в машину до ножового бруса. Установіть для жатки MacDon значення **68**.

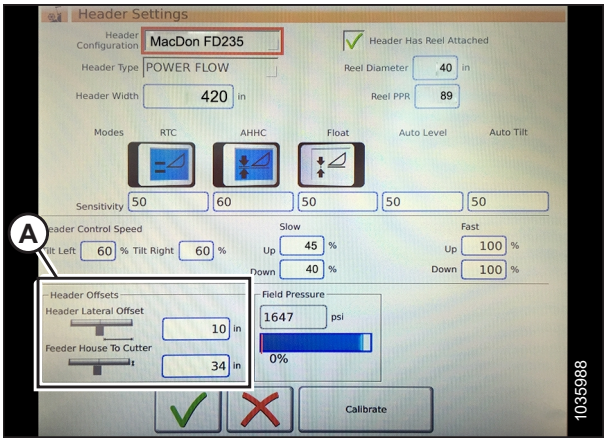

Рисунок 3.646: Параметри зміщення жатки

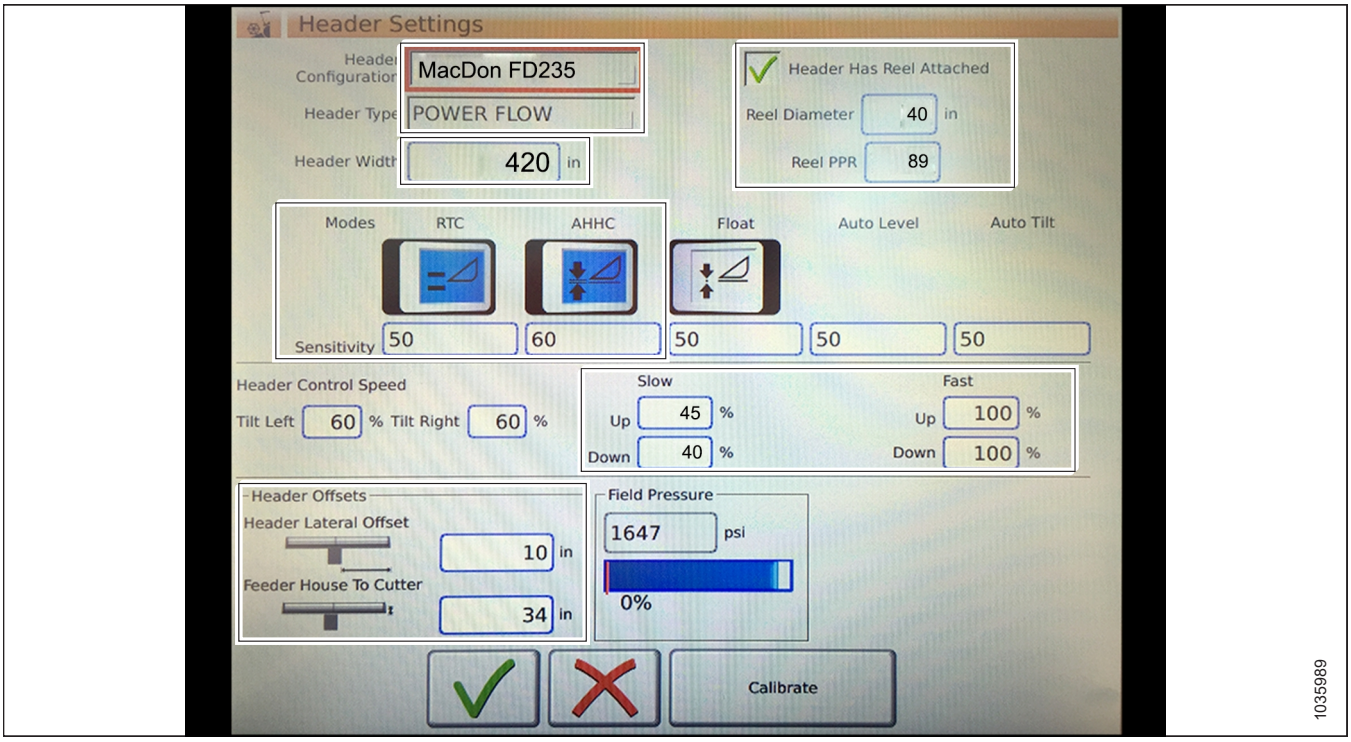

Рисунок 3.647: Значення параметрів жатки MacDon

Калібрування функції автоматичного контролю висоти жатки — Gleaner® серії S9

Вихідна напруга датчика автоматичного контролю висоти жатки (AHHC) повинна бути відкалібрована для кожного комбайна, інакше функція AHHC не працюватиме належним чином.

НЕБЕЗПЕЧНО

Щоб запобігти тілесним ушкодженням або смерті через неочікуваний запуск машини, завжди вимикайте двигун і виймайте ключ із замка запалювання перед регулюванням машини.

НЕБЕЗПЕЧНО

Переконайтеся, що в зоні проведення робіт відсутні сторонні особи.

ПРИМІТКА:

З моменту публікації цього документа в елементи керування та дисплей комбайна могли бути внесені зміни. Для отримання найактуальнішої інформації див. посібник з експлуатації комбайна.

ПРИМІТКА:

Якщо для копіювання контуру ґрунту жаткою налаштовано занадто низький тиск на ґрунт, це може перешкоджати калібруванню функції автоматичного контролю висоти жатки (АННС). Щоб запобігти від'єднанню жатки від адаптера комбайна, під час калібрування може знадобитися «важче» налаштування копіювання контуру ґрунту.

1. Зупиніть комбайн на рівній поверхні.
2. Переконайтеся, що жатку вирівняно відносно ґрунту. Якщо потрібно виконати регулювання:
   - Переконайтеся, що комбайн припарковано на рівній поверхні.
   - За наявності використовуйте поперечний нахил комбайна, щоб похила камера знаходилась на рівні із землею.
   - Якщо потрібне подальше регулювання, вимкніть двигун, вийміть ключ із замка запалювання та переконайтеся, що в шинах комбайна встановлено правильний тиск.

   ПРИМІТКА:

   Перед регулюванням модуля копіювання контуру ґрунту та балансу крила переконайтеся, що встановлено все додаткове й навісне обладнання.

   ПРИМІТКА:

   Спиртовий рівень (A) розташовано у верхній частині рами модуля копіювання контуру ґрунту. Жатку встановлено рівно, якщо бульбашка знаходиться в центрі спиртового рівня.

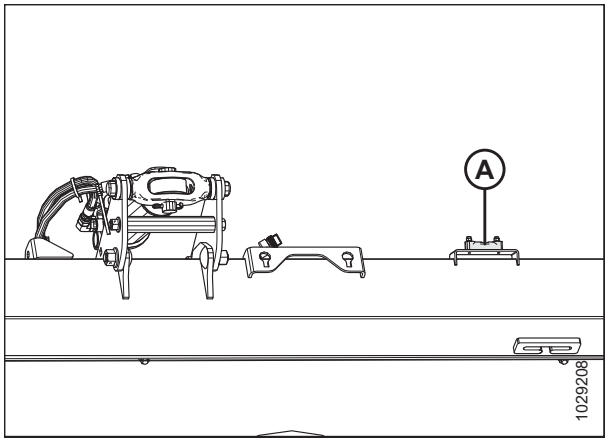

Рисунок 3.648: Рівень

3. Переконайтеся, що центральний з'єднувальний елемент установлено в положення **D**.

   ПРИМІТКА:

   Після завершення калібрування відрегулюйте центральний з'єднувальний елемент, щоб отримати потрібний кут жатки. Інструкції див. у *3.9.3 Кут жатки, стор. 226*.

4. Відрегулюйте поздовжнє положення мотовила так, щоб індикатор знаходився у положенні **6**.
5. Розташуйте жатку так, щоб ножовий брус знаходився на висоті 254–356 мм (10–14 дюймів) над землею.
6. Вимкніть двигун і витягніть ключ із замка запалювання.

УВАГА

Щоб запобігти порізам, защемленням та іншим тілесним ушкодженням особи, яка перевіряє нижні упори, переконайтеся, що ніхто вручну не піднімає та не переміщує жатку вручну під час контакту з шайбою нижнього упора та її перевірки.

7. Переконайтеся, що з'єднувальний механізм блокування копіювання контуру ґрунту знаходиться на нижніх упорах (шайба [A] не рухається) в обох місцях.

   ПРИМІТКА:

   Якщо жатка **НЕ** знаходиться на нижніх упорах, напруга може вийти за межі діапазону під час роботи та призвести до несправності системи АННС. Щоб вирішити проблему, зробіть жатку важчою, опустивши модуль копіювання контуру ґрунту. Інструкції див. у *Перевірка й регулювання копіювання контуру ґрунту жаткою, стор. 235*.

8. Розблокуйте функцію копіювання контуру ґрунту жатки. Інструкції див. у *Блокування/розблокування модуля копіювання контуру ґрунту жатки, стор. 247*.

9. Заблокуйте крила жатки. Інструкції див. у *Експлуатація в жорсткому режимі, стор. 250*.

10. У розділі COMBINE MAIN MENU (Головне меню комбайна) виберіть значок HEADER SETTINGS (Налаштування жатки) (A).

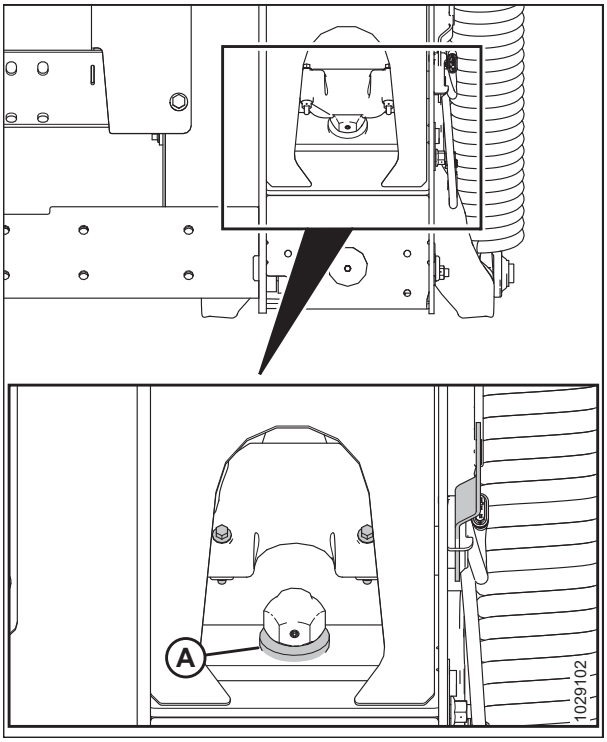

Рисунок 3.649: Шайба нижнього упора

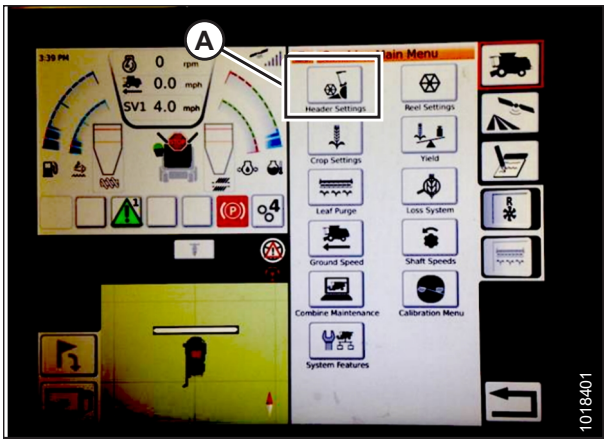

Рисунок 3.650: Головне меню комбайна

11. Натисніть CALIBRATE (Калібрувати) (A) внизу сторінки праворуч. Відкриється сторінка HEADER CALIBRATION (Калібрування жатки).

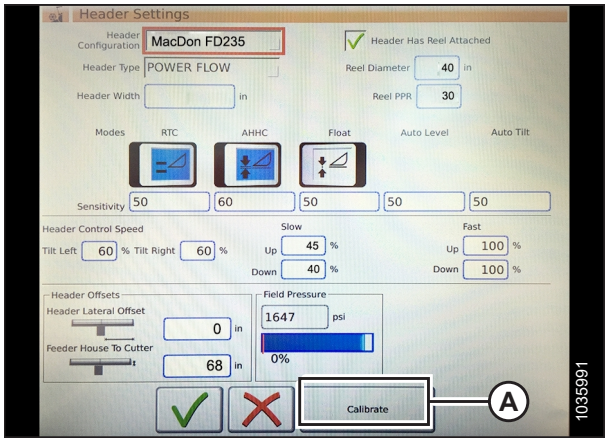

Рисунок 3.651: Сторінка налаштувань жатки

У правій частині сторінки міститься інформація (A) HEADER CALIBRATION (Калібрування жатки). Тут відображається інформація про перелік датчиків (B):

- напруга на лівому та правому датчиках жатки (значення будуть такі самі, як для жаток MacDon);
- датчик висоти жатки (мА);
- датчик нахилу (мА).

Наведені нижче застосовні режими відображаються з позначками (C) під значенням датчиків (B):

- Return to cut (Повернутися до зрізу)
- Automatic header height control (Автоматичний контроль висоти жатки).



Рисунок 3.652: Сторінка калібрування жатки

12. На важелі керування натисніть кнопку HEADER DOWN (Опустити жатку) (A). Значення датчика на сторінці HEADER CALIBRATION (Калібрування жатки) зміняться при падінні жатки.



Рисунок 3.653: Клавіша опускання жатки

13. Виберіть значок CALIBRATE (Калібрувати) (A).

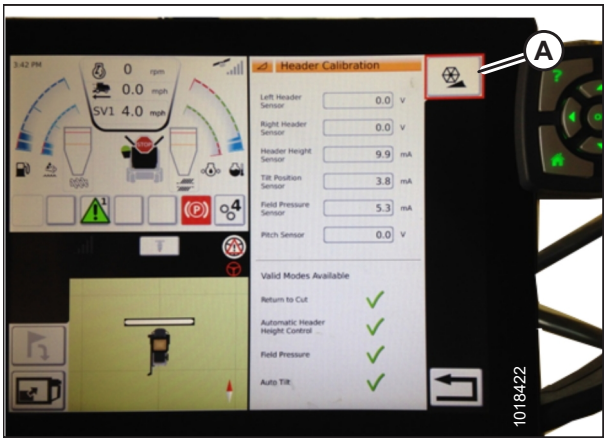

Рисунок 3.654: Калібрування жатки

14. На сторінці HEADER CALIBRATION (Калібрування жатки) з’явиться вікно з попереджувальним повідомленням про небезпеку. Переконайтеся, що всі умови дотримано.

15. Натисніть зелену позначку в нижній частині екрана, щоб запустити CALIBRATION WIZARD (Майстер калібрування).

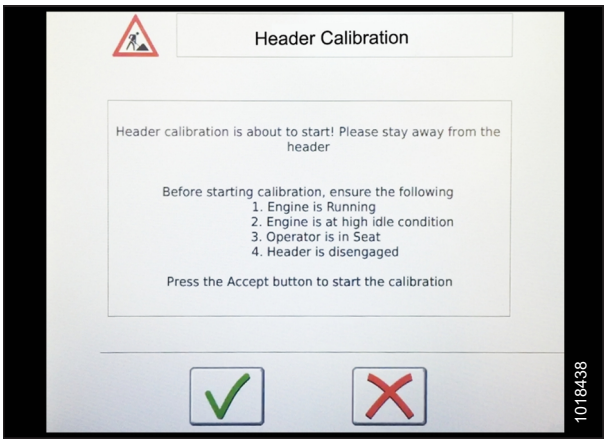

Рисунок 3.655: Попередження під час калібрування жатки

У нижній частині екрана відображається індикатор виконання. Під час калібрування жатка рухатиметься автоматично та непередбачувано; ви можете зупинити процес у будь-який час, вибравши червону позначку X під індикатором виконання.

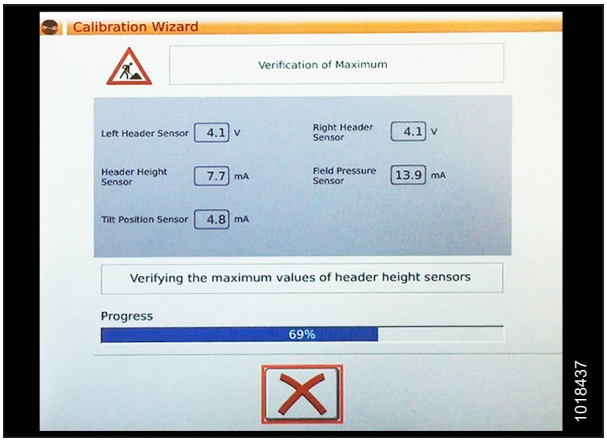

Рисунок 3.656: Перебіг калібрування

16. Після завершення процесу калібрування з’явиться повідомлення з інформацією (A). Зелені позначки вказують на те, що функції (B) були відкалібровані. Натисніть зелену позначку (C) в нижній частині екрана, щоб запустити сторінку калібрування.

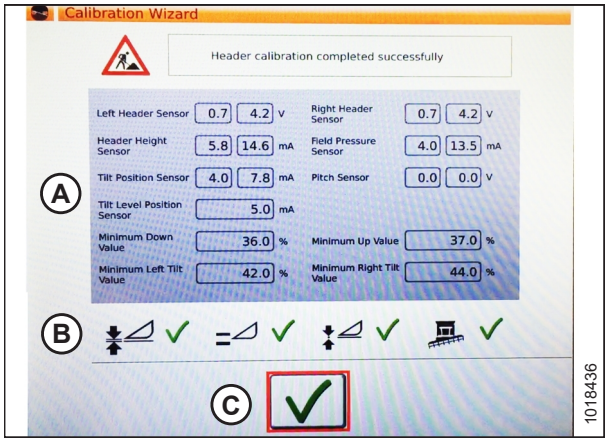

Рисунок 3.657: Сторінка завершення калібрування

ПРИМІТКА:

Виберіть значок CALIBRATION (Калібрування) (A) у розділі COMBINE MAIN MENU (Головне меню комбайна). Відкриється CALIBRATION MENU (Меню калібрування). У CALIBRATION MENU (Меню калібрування) можна відкалібрувати кілька інших функцій, наприклад жатка та мотовило.

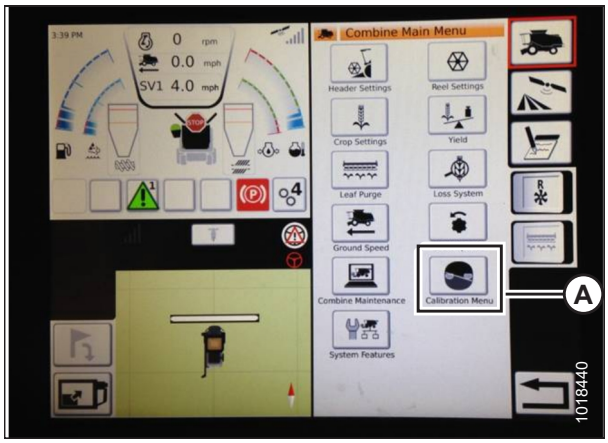

Рисунок 3.658: Перехід у меню калібрування

Робота з функцією автоматичного контролю висоти жатки — Gleaner® серії S9

Після налаштування системи автоматичного контролю висоти жатки (АННС) ви можете ввімкнути систему АННС і точно налаштувати положення жатки за допомогою шкали регулятора.

ПРИМІТКА:

З моменту публікації цього документа в елементи керування та дисплей комбайна могли бути внесені зміни. Для отримання найактуальнішої інформації див. посібник з експлуатації комбайна.

Перелічені нижче елементи керування використовуються для керування функціями АННС:

- Пульт Tyton (A)
- Ручка керування (B)
- Дросельна заслінка (C)
- Блок керування жаткою (D)

Відомості про елементи керування наведено в посібнику з експлуатації комбайна.



Рисунок 3.659: Елементи керування оператора Gleaner® серії S9

1. Під час роботи жатки установіть перемикач поперечного нахилу (A) у положення MANUAL (Ручний режим).
2. Підключіть систему АННС, перемістивши перемикач (B) у верхнє положення.

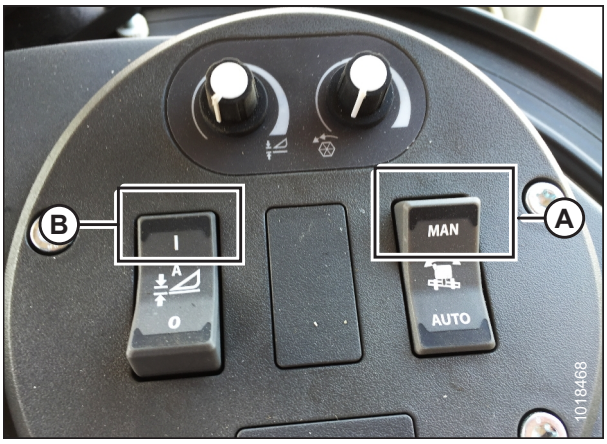

Рисунок 3.660: Блок керування жаткою

3. Натисніть клавішу АННС (A) на важелі керування, щоб задіяти систему АННС. Жатка переміститься в поточне вихідне положення.

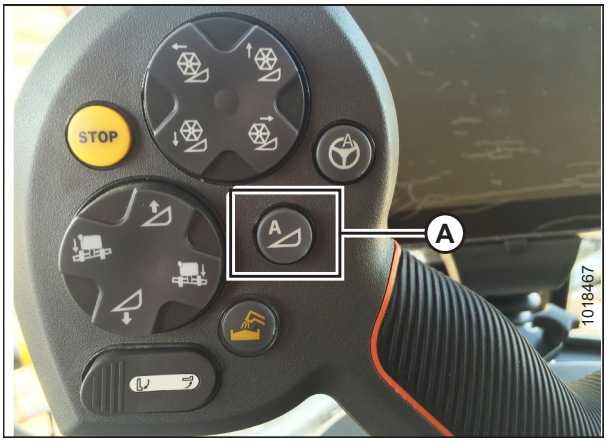

Рисунок 3.661: АННС на важелі керування

4. За потреби скористайтеся регулятором HEADER HEIGHT SETPOINT (ВИХІДНА ВИСОТА ЖАТКИ) (A), щоб задати точне положення.

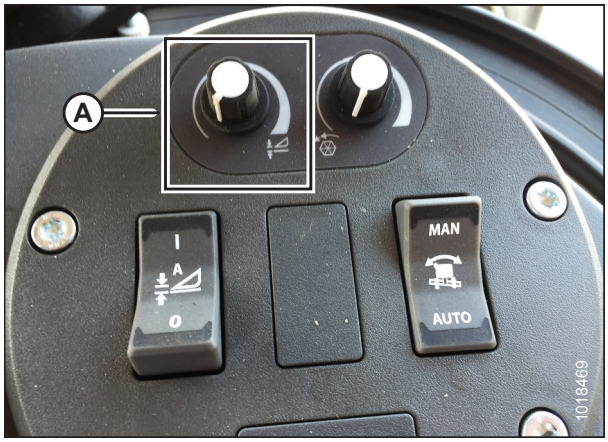

Рисунок 3.662: Блок керування жаткою

Перегляд експлуатаційних параметрів жатки в полі — Gleaner® серії S9

Ви можете переглянути налаштування автоматичного контролю висоти жатки (АННС), натиснувши значок HEADER (Жатка) на головній сторінці пульту Tyton.

ПРИМІТКА:

З моменту публікації цього документа в елементи керування та дисплей комбайна могли бути внесені зміни. Для отримання найактуальнішої інформації див. посібник з експлуатації комбайна.

1. Щоб переглянути наступні групові параметри жатки, натисніть значок HEADER (Жатка) (A) праворуч на головній сторінці:
   - ПОТОЧНЕ ПОЛОЖЕННЯ жатки (B).
   - ВИХІДНЕ положення відсікання (C) (позначено червоною лінією)
   - Символ ЖАТКИ (D) — натисніть його, щоб задати вихідне положення відсікання за допомогою коліщатка праворуч на пульті Tyton.
   - ВИСОТА ЗРІЗАННЯ для АННС (E) — точне налаштування можна виконати за допомогою регулятора вихідної висоти жатки на блоці керування жаткою.
   - РОБОЧА ШИРИНА ЖАТКИ (F)
   - НАХИЛ ЖАТКИ (G)

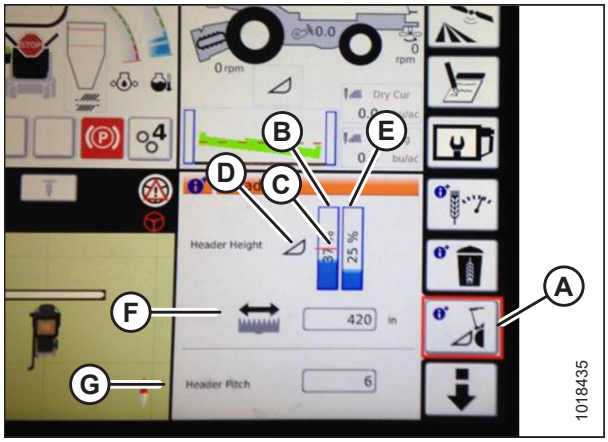

Рисунок 3.663: Групові параметри жатки

2. Коли ви натиснете на поле, відкриється екранна клавіатура для коригування значень. Введіть нове значення й оберіть зелену позначку, щоб завершити.

ПРИМІТКА:

Коліщатко (A) розташовано праворуч на пульті Tyton.

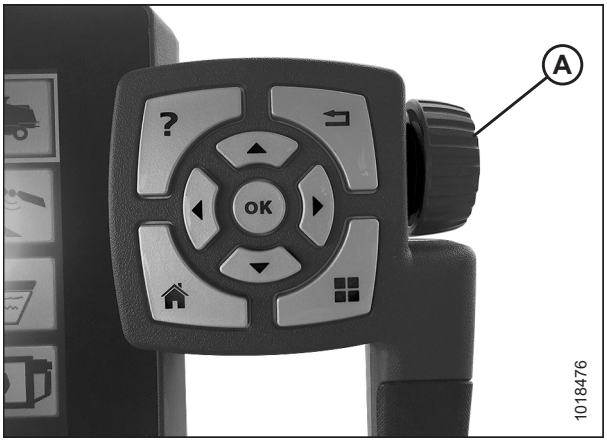

Рисунок 3.664: Регулювальне коліщатко справа на пульті Tyton

ПРИМІТКА:

Регулятор ВИХІДНОЇ ВИСОТИ ЖАТКИ (A) знаходиться на блоці керування жаткою.

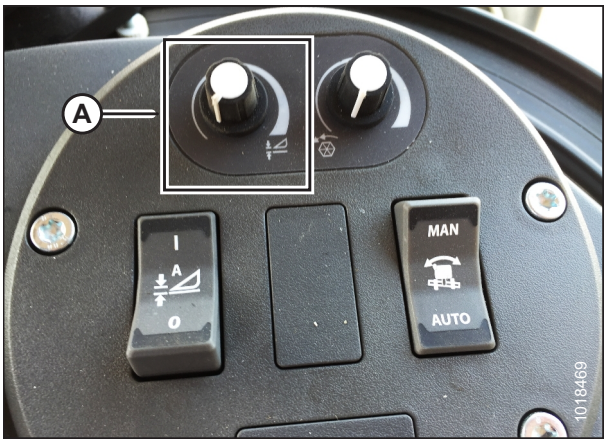

Рисунок 3.665: Блок керування жаткою

3.10.12 Комбайни серії IDEAL™

Щоб система автоматичного контролю висоти жатки (АННС) була сумісною з комбайном, відрегулюйте налаштування швидкості мотовила, налаштуйте елементи керування АННС та відкалібруйте систему АННС, щоб забезпечити правильну її роботу.

Короткий огляд налаштувань жатки — серія IDEAL™

Надаються рекомендовані налаштування автоматичного контролю висоти жатки (АННС) для жатки, що працює з комбайном серії IDEAL™.

ПРИМІТКА:

Інструкції з налаштування наведено в посібнику з експлуатації комбайна.

Таблиця 3.45 Налаштування жатки — IDEAL™

Параметр налаштування	Запропоноване налаштування		
Тип жатки	Потік потужності		
Прапорець мотовила	Прапорець установлено		
Діаметр мотовила	102 см (40 дюймів)[78]		
REEL PPR[79]	Стандарт — 38	Зірочка з високим крутним моментом — 61	Високошвидкісна зірочка — 34
Чутливість (RTC)	50		
Чутливість (AHHC)	60		
Контроль швидкості жатки[80]	Низька: Вгору 45/Вниз 40 Висока швидкість: Вгору 100/Вниз 100		
Поперечне зміщення жатки	0		
Від похилої камери до зрізувача	68		

Налаштування жатки — серія IDEAL™

Установіть цю початкову конфігурацію на комбайні серії IDEAL™ під час налаштування системи автоматичного контролю висоти жатки (AHHC).

ПРИМІТКА:

З моменту публікації цього документа в елементи керування та дисплей комбайна могли бути внесені зміни. Для отримання найактуальнішої інформації див. посібник з експлуатації комбайна.

Пульт Tyton (A) використовується для налаштування полотняної жатки MacDon на комбайні серії IDEAL™ та керування її роботою. Використовуйте сенсорний екран, щоб вибрати на сторінці потрібний елемент.

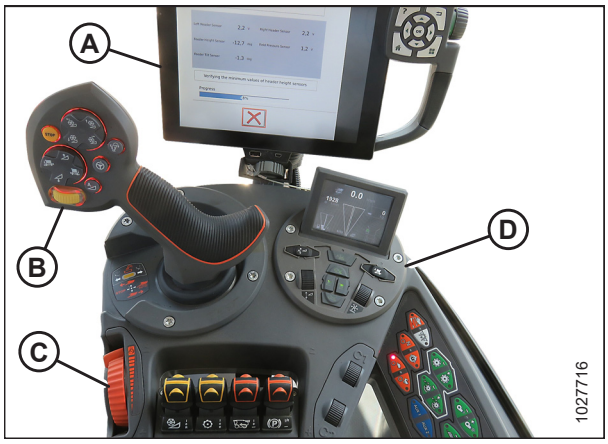

Рисунок 3.666: Станція оператора™ серії IDEAL

A — термінал Tyton
B — важіль керування
C — важіль керування дросельною заслінкою
D — блок керування жаткою

78. Якщо швидкість мотовила індексується неправильно, то діаметр мотовила можна збільшити до 112 см (44 дюйми).
79. (Кількість імпульсів за оберт мотовила).
80. Двоступенева кнопка, перша положення якої відповідає низькій швидкості, а друге — високій.

1. У верхній правій чверті головної сторінки натисніть значок COMBINE (Комбайн) (A). Відкриється COMBINE MAIN MENU (Головне меню комбайна).

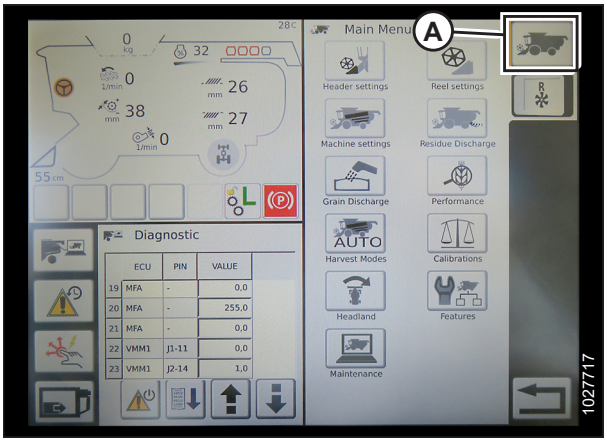

Рисунок 3.667: Значок комбайна на головній сторінці

2. У головному меню комбайна оберіть HEADER SETTINGS (Налаштування жатки) (A). Відкриється сторінка HEADER SETTINGS (Налаштування жатки).

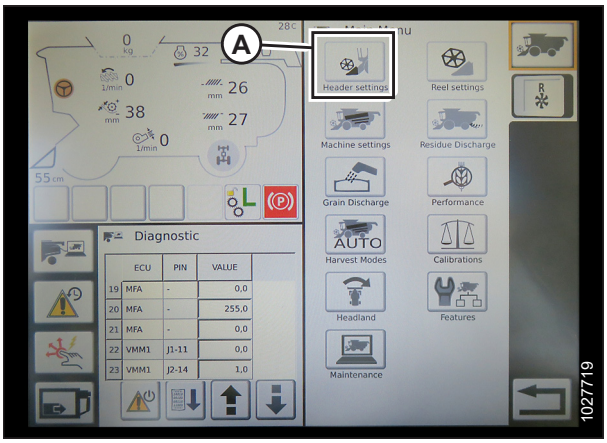

Рисунок 3.668: Налаштування жатки в головному меню комбайна

3. Виберіть поле HEADER CONFIGURATION (Конфігурація жатки) (A). З’явиться список жаток.

   - Якщо жатку MacDon уже налаштовано, вона відображатиметься в списку. Оберіть назву жатки MacDon (B) (її буде виділено синім кольором) і натисніть зелену позначку (E), щоб продовжити налаштування.
   - Якщо відображено тільки жатку за умовчанням (D), оберіть кнопку ABC (C) і введіть інформацію про свою жатку за допомогою екранної клавіатури. Після введення інформації виберіть один із наступних варіантів, щоб повернутися на сторінку HEADER SETTINGS (Налаштування жатки):
     - Натисніть зелену позначку (E), щоб зберегти налаштування
     - Значок із кошиком для сміття (F) видаляє виділену жатку зі списку
     - Червоний хрестик X (G) скасовує зміни.

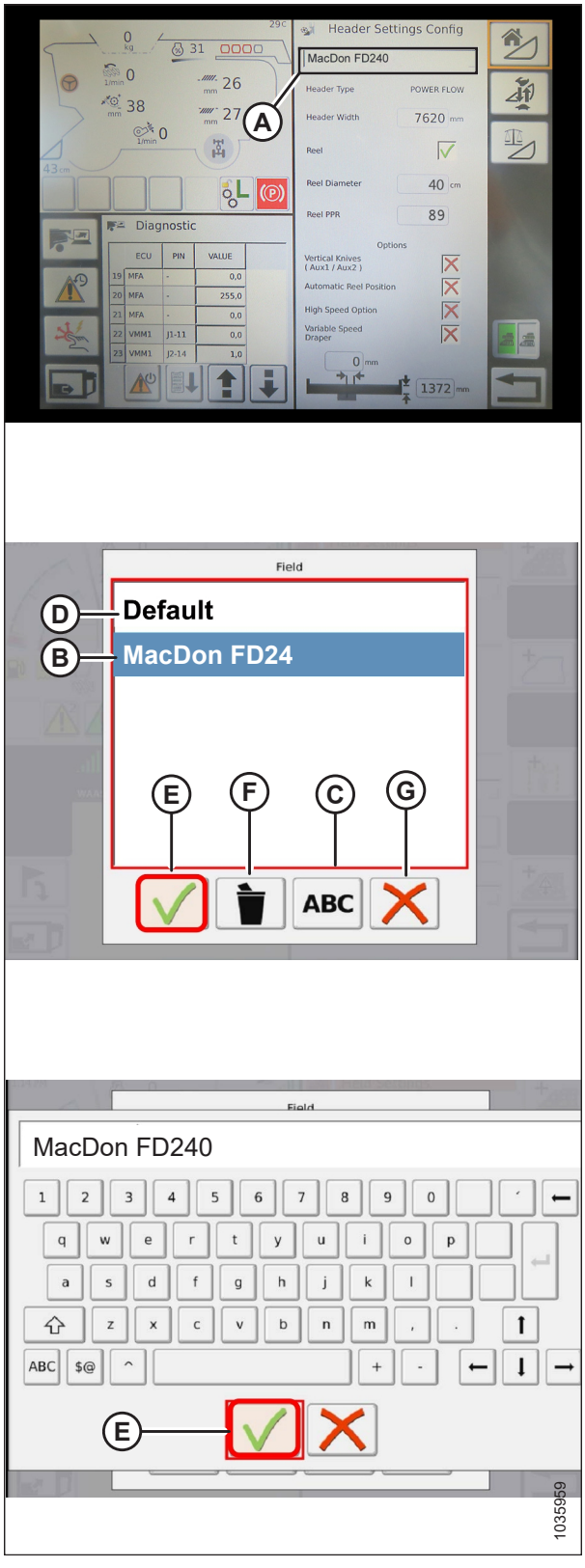

Рисунок 3.669: Меню конфігурації жатки на сторінці налаштувань жатки

4. Щоб визначити тип жатки, установленої на машині, виберіть поле HEADER TYPE (Тип жатки) (A).

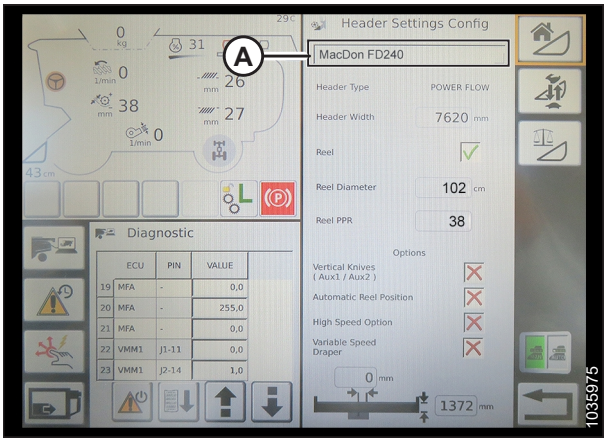

Рисунок 3.670: Налаштування жатки

5. У списку попередньо визначених типів жатки виберіть POWER FLOW (Потік потужності) (A).

6. Натисніть зелену позначку (B), щоб зберегти вибір і продовжити.

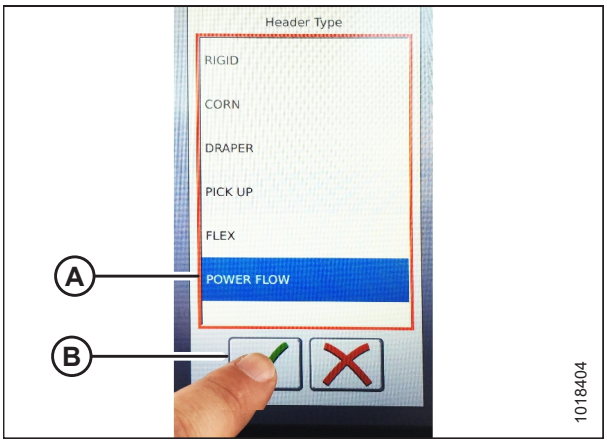

Рисунок 3.671: Тип жатки

7. Переконайтеся, що прапорець напроти REEL (Мотовило) (A) встановлено.

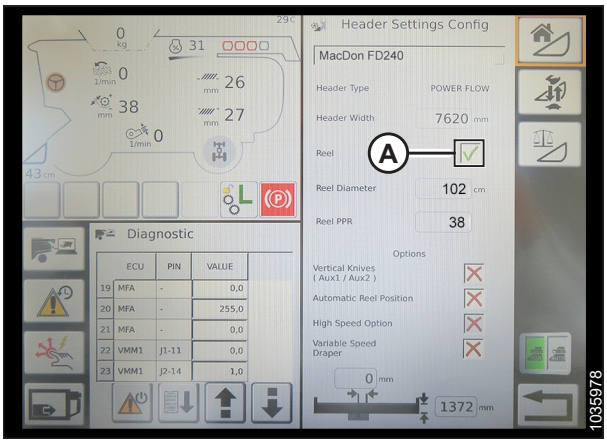

Рисунок 3.672: Налаштування жатки

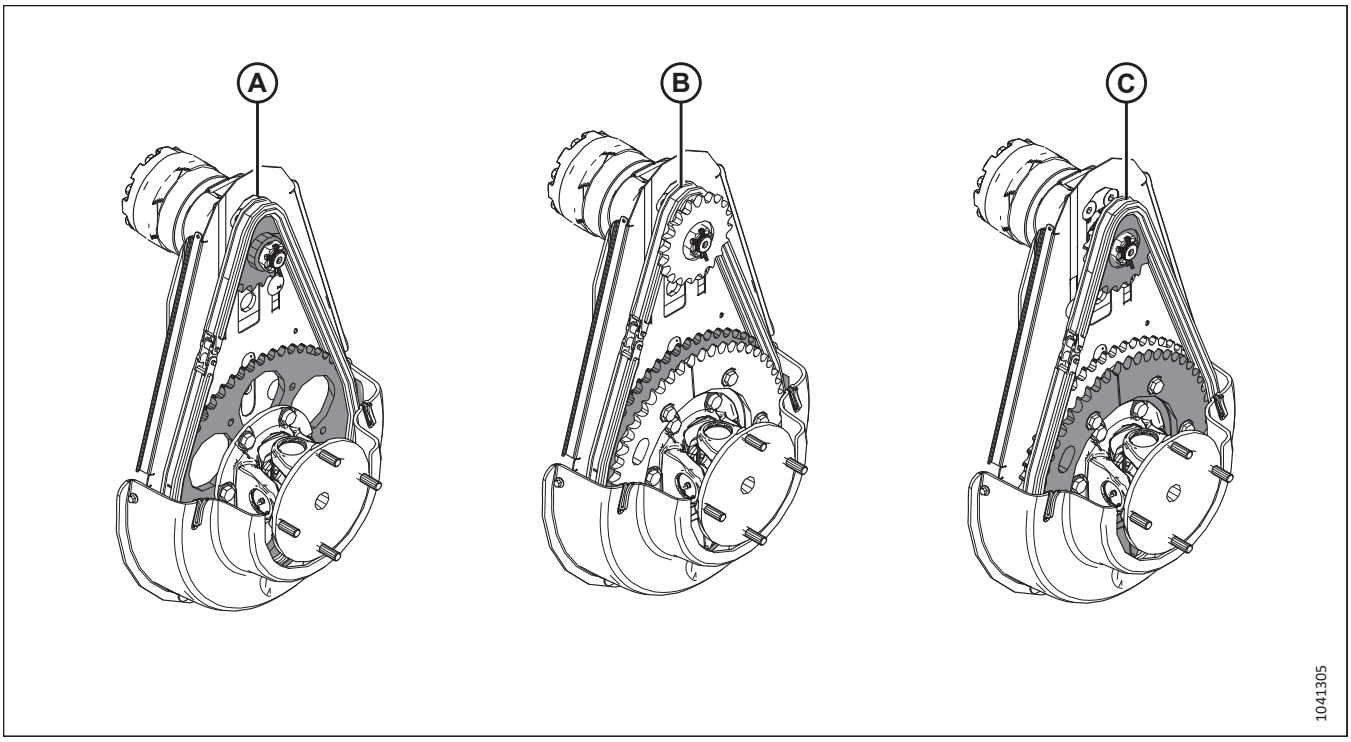

Рисунок 3.673: Конфігурації привода мотовила

8. Якщо тип конфігурації привода мотовила, установленого на жатку, ще не відомий, ідентифікуйте його, як описано нижче:

   - Стандартна конфігурація (A): Установлено один комплект ведучих зірочок.
   - Високий крутний момент / низька швидкість (B): Ланцюг установлено на внутрішній комплект ведучих зірочок.
   - Висока швидкість / низький крутний момент (C): Ланцюг установлено на зовнішній комплект ведучих зірочок.

9. Виберіть поле REEL DIAMETER (Діаметр мотовила) (A). З'явиться цифрова клавіатура. Введіть наступне значення для мотовила MacDon:

   - 102 см (40 дюймів)

   ПРИМІТКА:

   Якщо швидкість мотовила індексується неправильно, то діаметр мотовила можна збільшити до 112 см (44 дюйми).

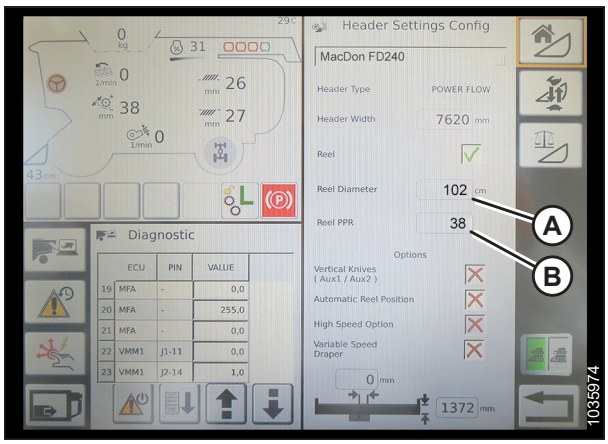

Рисунок 3.674: Налаштування жатки

10. Виберіть поле REEL PPR (кількість імпульсів за оберт мотовила) (B) і введіть відповідне значення:

    - Стандарт: 38
    - Високий крутний момент / низька швидкість: 61
    - Висока швидкість / низький крутний момент: 34

    ПРИМІТКА:

    Якщо ввімкнено AHHC, швидкість мотовила має бути трохи більшою, ніж швидкість комбайна відносно землі. Якщо мотовило рухається швидше або повільніше, ніж потрібно, при вказаному вище налаштуванні імп./об., зверніться до дилера за допомогою щодо.

11. Виберіть зелений позначку (B) під цифровою клавіатурою (A).

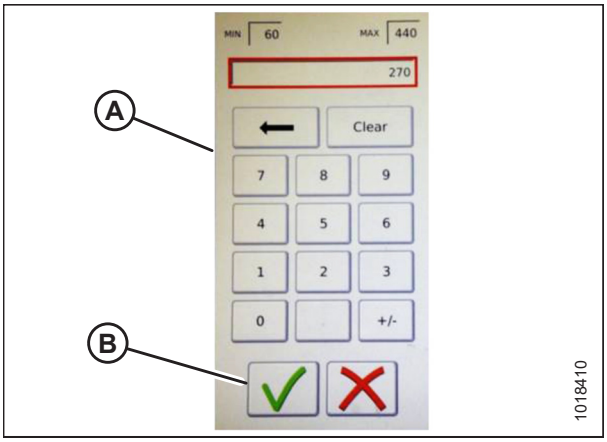

Рисунок 3.675: Цифрова клавіатура

12. Виберіть зелену позначку (A) в нижній частині сторінки HEADER SETTINGS (Налаштування жатки).

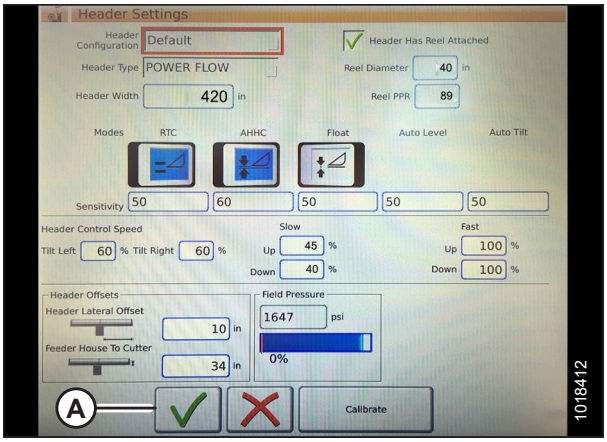

Рисунок 3.676: Сторінка налаштувань жатки

Установлення мінімальної швидкості й калібрування мотовила — серія IDEAL™

Щоб налаштувати швидкість мотовила на жатці для роботи із системою автоматичного контролю висоти жатки (АННС) на комбайні серії IDEAL™, потрібно налаштувати параметри роботи мотовила й запустити на комбайні автоматичну процедуру калібрування мотовила.

НЕБЕЗПЕЧНО

Переконайтеся, що в зоні проведення робіт відсутні сторонні особи.

ПРИМІТКА:

З моменту публікації цього документа в елементи керування та дисплей комбайна могли бути внесені зміни. Додаткову інформацію див. у посібнику з експлуатації комбайна.

1. Щоб відкрити сторінку з параметрами мотовила, у розділі COMBINE MAIN MENU (ГОЛОВНЕ МЕНЮ КОМБАЙНА) торкніться елемента REEL SETTINGS (НАЛАШТУВАННЯ МОТОВИЛА) (A).

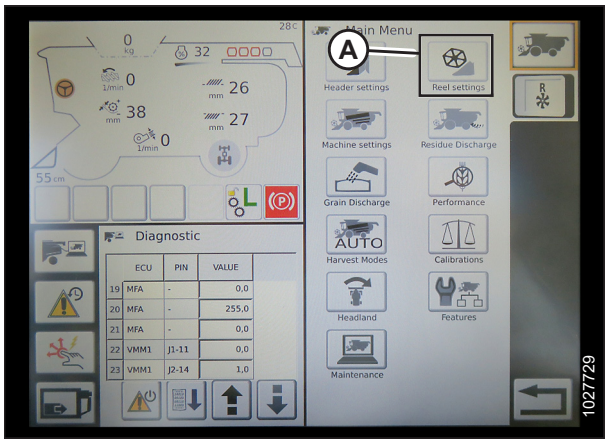

Рисунок 3.677: Налаштування параметрів мотовила в головному меню комбайна

2. Щоб задати мінімальну швидкість мотовила, оберіть поле SPEED MINIMUM (Мінімальна швидкість) (B). Відкриється екранна клавіатура. Введіть потрібне значення. Натисніть зелену позначку, щоб прийняти нове значення, або значка X, щоб відхилити його. Швидкість мотовила відображається в милях на годину (миль/год) та обертах на хвилину (об/хв).

   ПРИМІТКА:

   Діаметр мотовила та кількість імпульсів за оберт мотовила (PPR) відображаються внизу сторінки REEL SETTINGS (НАЛАШТУВАННЯ МОТОВИЛА). Ці значення вже задані на сторінці HEADER SETTINGS (НАЛАШТУВАННЯ ЖАТКИ).

3. Натисніть кнопку CALIBRATE (Калібрувати) (A) зверху сторінки REEL SETTINGS (Налаштування мотовила) праворуч. Відкриється вікно CALIBRATION WIZARD (Майстер калібрування).

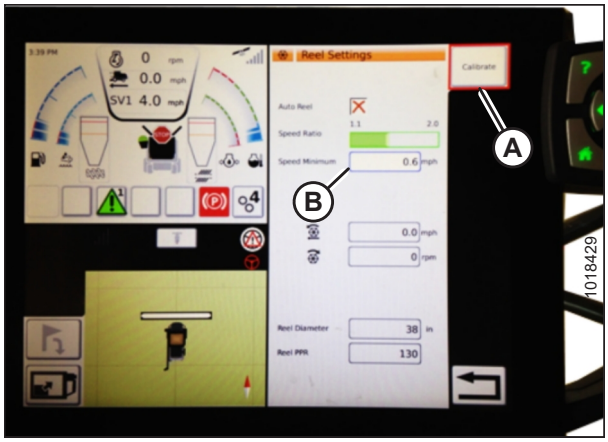

Рисунок 3.678: Калібрування параметрів мотовила

4. Переконайтеся, що всі умови, перераховані в попередженні CALIBRATION WIZARD (Майстер калібрування), було виконано. Натисніть зелену позначку, щоб розпочати процедуру калібрування мотовила. Процедуру калібрування можна скасувати, натиснувши червоний значок X.

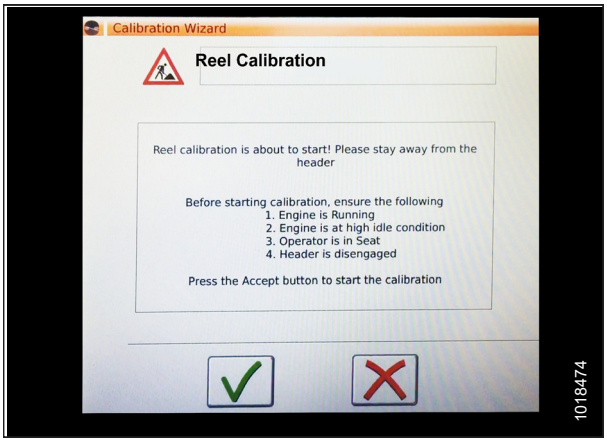

Рисунок 3.679: Майстер калібрування

5. У CALIBRATION WIZARD (Майстер калібрування) з’явиться повідомлення про початок калібрування мотовила. Мотовило починає обертатися повільно, а потім його швидкість поступово підвищується. Якщо необхідно, виберіть червоний значок X (не показано), щоб скасувати процедуру калібрування. Або дочекайтеся появи повідомлення про успішне завершення процесу калібрування мотовила. Натисніть зелену позначку, щоб зберегти відкалібровані параметри.

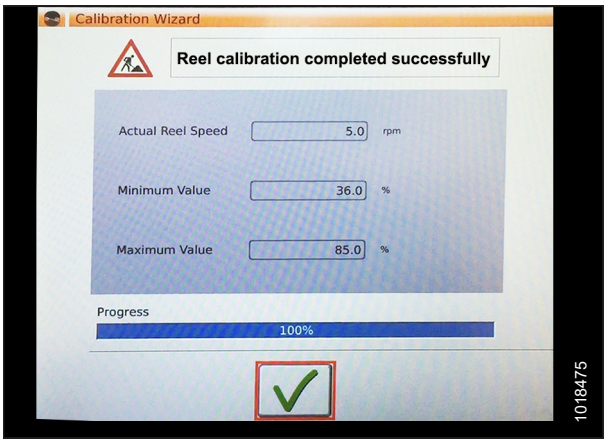

Рисунок 3.680: Процес калібрування

Налаштування параметрів автоматичного контролю жатки — серія IDEAL™

Щоб налаштувати функції автоматичного контролю висоти жатки (AHHC) на комбайні серії IDEAL™ для роботи з відповідною жаткою, перейдіть на сторінку HEADER SETTINGS (НАЛАШТУВАННЯ ЖАТКИ) на комп’ютері комбайна.

ПРИМІТКА:

З моменту публікації цього документа в елементи керування та дисплей комбайна могли бути внесені зміни. Для отримання найактуальнішої інформації див. посібник з експлуатації комбайна.

1. **Функції автоматичного контролю.** Сторінка HEADER SETTINGS (НАЛАШТУВАННЯ ЖАТКИ) містить перемикачі OFF/ON (УВІМК./ВИМК.), завдяки яким можна керувати функціями автоматичного контролю. У жатках MacDon мають бути ввімкнені такі дві функції, як показано на рисунку:

   - RTC (повернутися до зрізу) (A);
   - AHHC (автоматичний контроль висоти жатки) (B).

   Усі інші перемикачі мають бути вимкнені (не виділено).

2. Параметр **Sensitivity** (Чутливість) (C) контролює, наскільки чутливо реагують функції контролю (RTC та AHHC) на певну зміну у вимірюваннях датчика. Ці поля параметрів розташовані безпосередньо під важільними перемикачами. Щоб ввести нове значення чутливості, торкніться його поля під відповідним важільним перемикачем, а потім введіть нове значення за допомогою екранної клавіатури.

   - Збільште чутливість, якщо комбайн не достатньо швидко змінює положення похилої камери в автоматичному режимі.
   - Зменште чутливість, якщо комбайн постійно шукає положення в автоматичному режимі.

   ПРИМІТКА:

   Для жаток MacDon рекомендуються такі налаштування чутливості:

   - **50** для RTC (A);
   - **60** для AHHC (B).

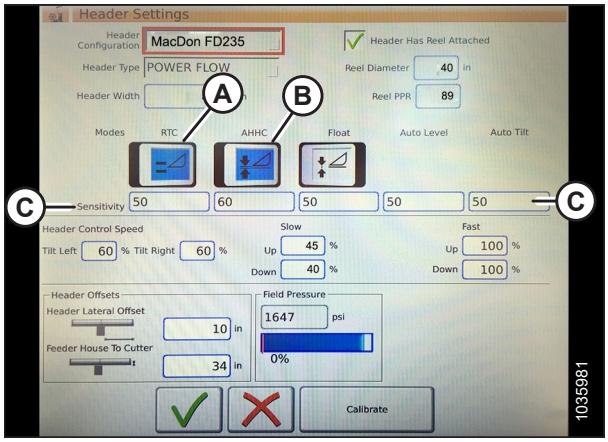

Рисунок 3.681: Параметри автоматичного контролю та налаштування чутливості

3. **Швидкість жатки.** Область HEADER CONTROL SPEED (Контроль швидкості жатки) (A) на екрані HEADER SETTINGS (Налаштування жатки) використовується для регулювання наведених нижче значень швидкості:

   - Нахил уліво та вправо — це поперечний нахил фронтальної пластини комбайна..
   - Функція підіймання/опускання жатки використовує кнопку з двома зусиллями: перший фіксатор — це повільна швидкість підіймання/опускання; другий фіксатор — швидка швидкість підіймання/опускання.

   ПРИМІТКА:

   Рекомендовані налаштування швидкості керування жаткою:

   - Низька: Вгору 45/Вниз 40
   - Швидка: Вгору 100/Вниз 100

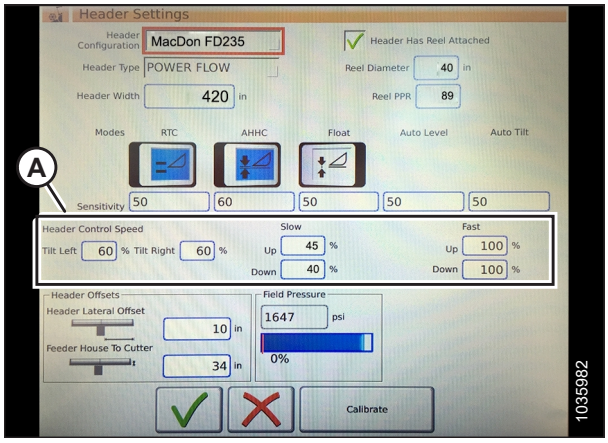

Рисунок 3.682: Параметри керування швидкістю жатки

4. **Зміщення жатки (A).** Відстані зміщення дуже важливі для картографування культур. На сторінці HEADER SETTINGS (Налаштування жатки) показуються два регульовані виміри:

   - HEADER LATERAL OFFSET (Поперечне зміщення жатки) — це відстань між центральною лінією жатки та центральною лінією машини. Вона повинна мати значення **0** для жатки MacDon.
   - FEEDER HOUSE TO CUTTER (Від похилої камери до зрізувача) — це відстань від входу до машини до ножового бруса. Вона повинна мати значення **68** для жатки MacDon.

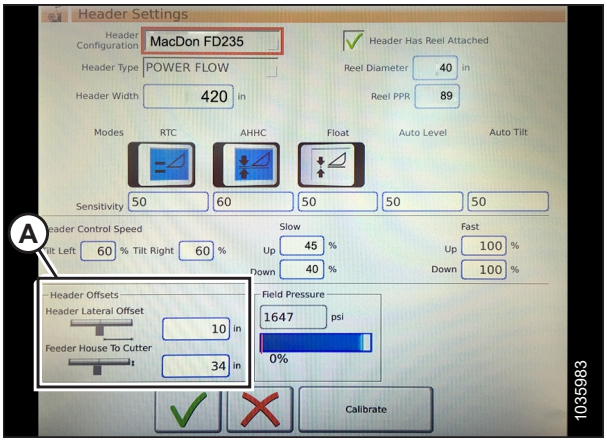

Рисунок 3.683: Параметри зміщення жатки

Калібрування жатки — серія IDEAL™

Вихід датчика автоматичного контролю висоти жатки (AHHC) потрібно відкалібрувати для комбайна.

НЕБЕЗПЕЧНО

Щоб запобігти тілесним ушкодженням або смерті через неочікуваний запуск машини, завжди вимикайте двигун і виймайте ключ із замка запалювання перед регулюванням машини.

НЕБЕЗПЕЧНО

Переконайтеся, що в зоні проведення робіт відсутні сторонні особи.

ПРИМІТКА:

З моменту публікації цього документа в елементи керування та дисплей комбайна могли бути внесені зміни. Для отримання найактуальнішої інформації див. посібник з експлуатації комбайна.

ПРИМІТКА:

Якщо для копіювання контуру ґрунту жаткою налаштовано занадто низький тиск на ґрунт, це може перешкоджати калібруванню функції автоматичного контролю висоти жатки (AHHC). Щоб запобігти від'єднанню жатки від адаптера комбайна, під час калібрування може знадобитися «важче» налаштування копіювання контуру ґрунту.

1. Зупиніть комбайн на рівній поверхні.
2. Переконайтеся, що жатку вирівняно відносно ґрунту. Якщо потрібно виконати регулювання:
   - Переконайтеся, що комбайн припарковано на рівній поверхні.
   - За наявності використовуйте поперечний нахил комбайна, щоб похила камера знаходилась на рівні із землею.
   - Якщо потрібне подальше регулювання, вимкніть двигун, вийміть ключ із замка запалювання та переконайтеся, що в шинах комбайна встановлено правильний тиск.

   ПРИМІТКА:

   Перед регулюванням модуля копіювання контуру ґрунту та балансу крила переконайтеся, що встановлено все додаткове й навісне обладнання.

   ПРИМІТКА:

   Спиртовий рівень (A) розташовано у верхній частині рами модуля копіювання контуру ґрунту. Жатку встановлено рівно, якщо бульбашка знаходиться в центрі спиртового рівня.

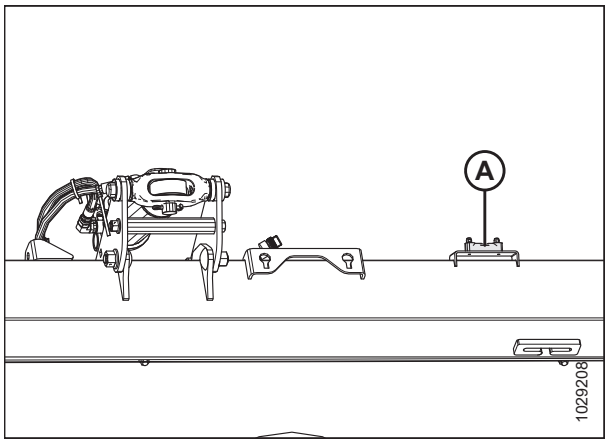

Рисунок 3.684: Рівень

3. Переконайтеся, що центральний з’єднувальний елемент установлено в положення **D**.

   ПРИМІТКА:

   Після завершення калібрування відрегулюйте центральний з’єднувальний елемент, щоб отримати потрібний кут жатки. Інструкції див. у *3.9.3 Кут жатки, стор. 226*.

4. Відрегулюйте поздовжнє положення мотовила так, щоб індикатор знаходився у положенні **6**.
5. Розташуйте жатку так, щоб ножовий брус знаходився на висоті 254–356 мм (10–14 дюймів) над землею.
6. Вимкніть двигун і витягніть ключ із замка запалювання.

УВАГА

Щоб запобігти порізам, защемленням та іншим тілесним ушкодженням особи, яка перевіряє нижні упори, переконайтеся, що ніхто вручну не піднімає та не переміщує жатку вручну під час контакту з шайбою нижнього упора та її перевірки.

7. Переконайтеся, що з'єднувальний механізм блокування копіювання контуру ґрунту знаходиться на нижніх упорах (шайба [A] не рухається) в обох місцях.

   ПРИМІТКА:

   Якщо жатка **НЕ** знаходиться на нижніх упорах, напруга може вийти за межі діапазону під час роботи та призвести до несправності системи АННС. Щоб вирішити проблему, зробіть жатку важчою, опустивши модуль копіювання контуру ґрунту. Інструкції див. у *Перевірка й регулювання копіювання контуру ґрунту жаткою, стор. 235*.

8. Розблокуйте функцію копіювання контуру ґрунту жатки. Інструкції див. у *Блокування/розблокування модуля копіювання контуру ґрунту жатки, стор. 247*.

9. Заблокуйте крила жатки. Інструкції див. у *Експлуатація в жорсткому режимі, стор. 250*.

10. У розділі COMBINE MAIN MENU (Головне меню комбайна) виберіть значок HEADER SETTINGS (Налаштування жатки) (A).

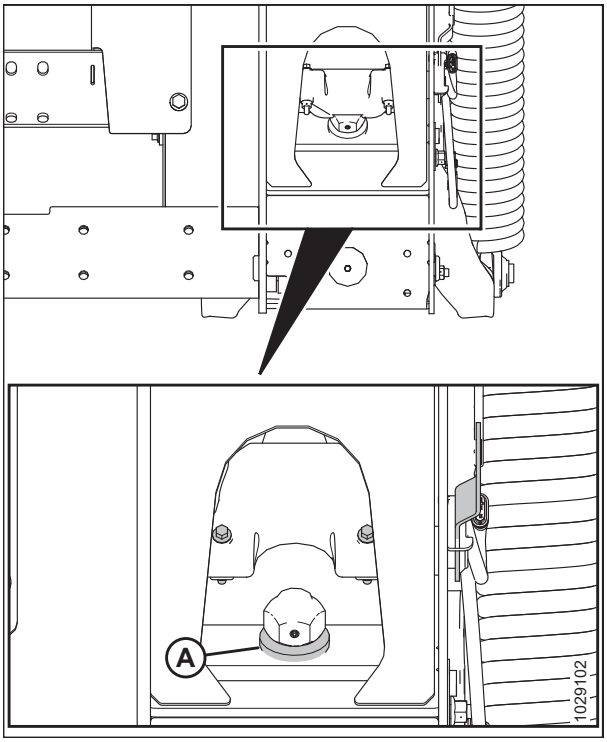

Рисунок 3.685: Шайба нижнього упора

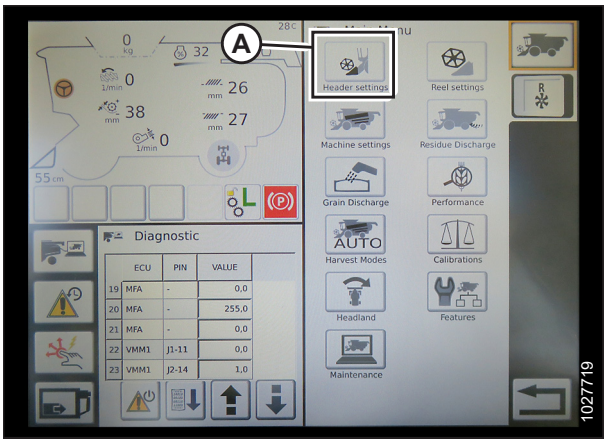

Рисунок 3.686: Головне меню комбайна

11. Виберіть значок HEADER CALIBRATION (Налаштування жатки) (A) поруч зі сторінкою HEADER SETTINGS CONFIG (Конфігурація налаштувань жатки).

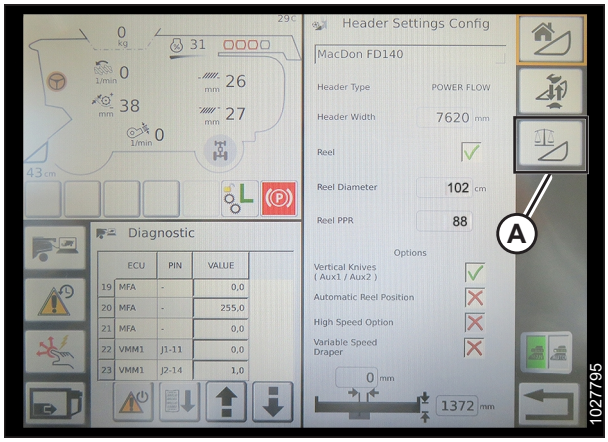

Рисунок 3.687: Сторінка налаштувань жатки

12. На екрані HEADER CALIBRATION (КАЛІБРУВАННЯ ЖАТКИ) з’явиться попередження про небезпеку. Переконайтеся, що всі умови виконано.

13. Натисніть зелену позначку в нижній частині сторінки, щоб розпочати процедуру калібрування та дотримуйтеся команд на екрані.

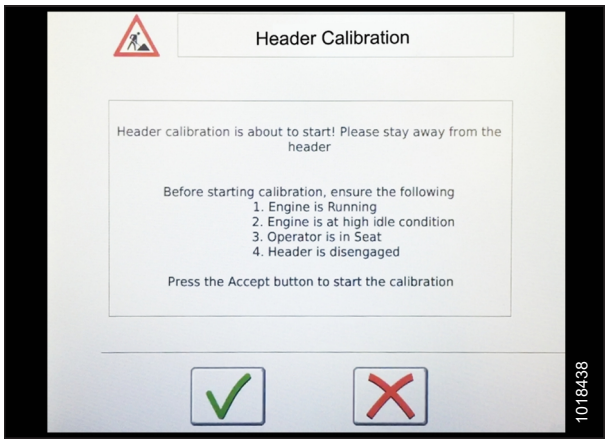

Рисунок 3.688: Попередження під час калібрування жатки

Для зручності наявний індикатор виконання; процес калібрування можна зупинити в будь-який час, натиснувши червоний значок X. Під час цього процесу жатка рухається автоматично та непередбачувано.

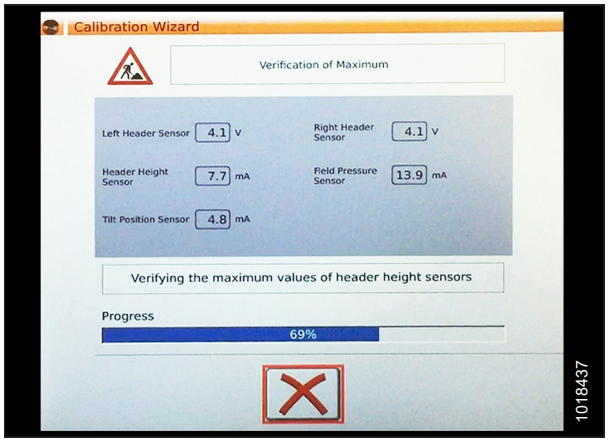

Рисунок 3.689: Перебіг калібрування

14. Після завершення процедури калібрування:
    - Перегляньте підсумкову інформацію (A)
    - Переконайтеся, що зелені позначки підтверджують відкалібровані функції (B)
    - Натисніть позначку (C), щоб зберегти відкалібровані налаштування

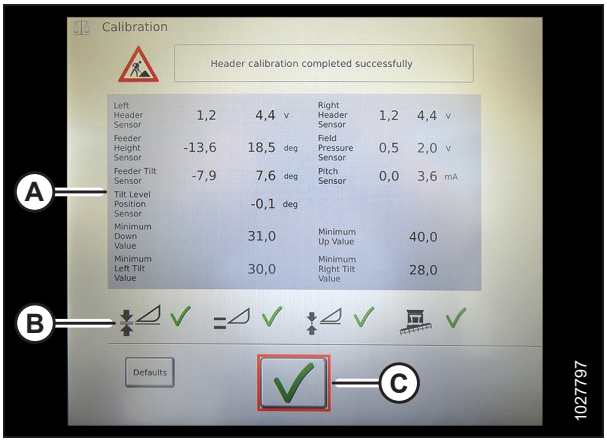

Рисунок 3.690: Сторінка завершення калібрування

ПРИМІТКА:

Натисніть значок КАЛІБРУВАННЯ (A) на сторінці MAIN MENU (Головне меню), щоб відобразити CALIBRATION MENU (Меню калібрування), у якому можна обирати серед різних типів калібрування, зокрема калібрування жатки та мотовила.

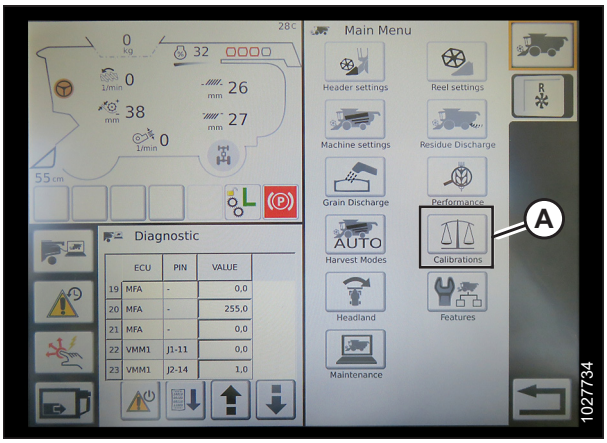

Рисунок 3.691: Перехід у меню калібрування

Використання жатки — серія IDEAL™

Після налаштування системи автоматичного контролю висоти жатки (АННС) на вашому комбайні серії IDEAL™ ви можете керувати системою АННС з кабіни комбайна.

ПРИМІТКА:

З моменту публікації цього документа в елементи керування та дисплей комбайна могли бути внесені зміни. Для отримання найактуальнішої інформації див. посібник з експлуатації комбайна.

Для керування функціями АННС використовуються:

- Пульт Tyton (A)
- Ручка керування (B)
- Дросельна заслінка (C)
- Блок керування жаткою (D)

Інформацію про елементи керування комбайна див. у посібнику з експлуатації комбайна.



Рисунок 3.692: Станція оператора

1. Коли жатка працює, установіть поперечний нахил у режим MANUAL (Ручний), натиснувши перемикач (A). Індикатор над перемикачем (A) повинен бути вимкнений.
2. Увімкніть АННС, натиснувши перемикач (B). Індикатор над перемикачем (B) має бути ввімкнений.

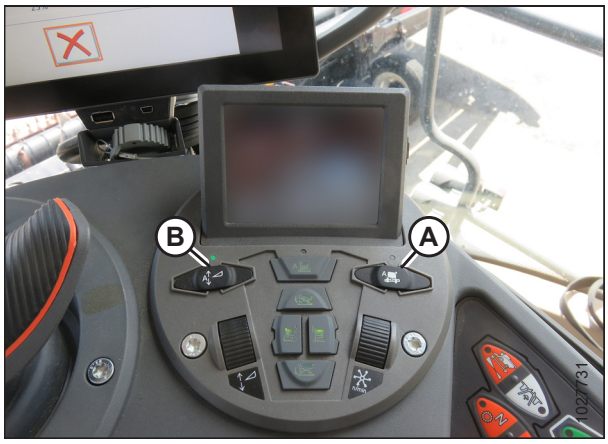

Рисунок 3.693: Блок керування жаткою

3. Натисніть клавішу АННС (A) на важелі керування, щоб задіяти систему АННС. Жатка переміститься в налаштоване вихідне положення.

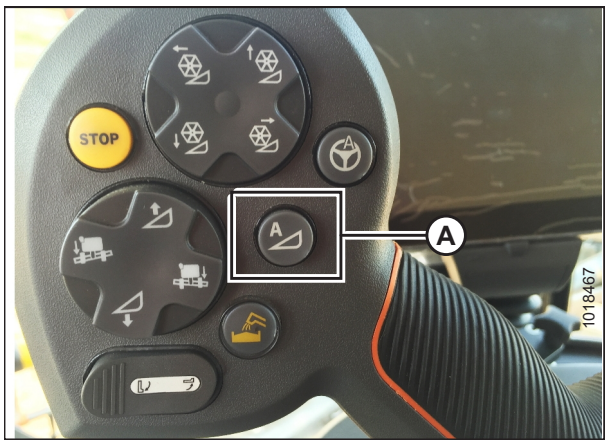

Рисунок 3.694: АННС на важелі керування

4. За потреби скористайтеся регулятором HEADER HEIGHT SETPOINT (ВИХІДНА ВИСОТА ЖАТКИ) (A), щоб задати точне положення жатки.



Рисунок 3.695: Блок керування жаткою

Перегляд експлуатаційних параметрів жатки — серія IDEAL™

Коли система автоматичного контролю висоти жатки (АННС) працює належним чином із комбайном серії IDEAL™, можна точно налаштувати ці параметри АННС відповідно до потреб.

ПРИМІТКА:

З моменту публікації цього документа в елементи керування та дисплей комбайна могли бути внесені зміни. Для отримання найактуальнішої інформації див. посібник з експлуатації комбайна.

1. Виберіть значок HEADER (Жатка) (A) праворуч на головній сторінці, щоб переглянути такі налаштування групи жаток:
   - ПОТОЧНЕ ПОЛОЖЕННЯ жатки (B).
   - ВИХІДНЕ положення відсікання (C) — позначено червоною лінією
   - Символ ЖАТКИ (D) — натисніть його, щоб задати вихідне положення відсікання за допомогою коліщатка праворуч на терміналі Tyton.
   - ВИСОТА ЗРІЗАННЯ для АННС (E) — точне налаштування цього параметра можна виконати за допомогою регулятора вихідної висоти жатки на блоці керування жаткою.
   - РОБОЧА ШИРИНА ЖАТКИ (F)
   - НАХИЛ ЖАТКИ (G)

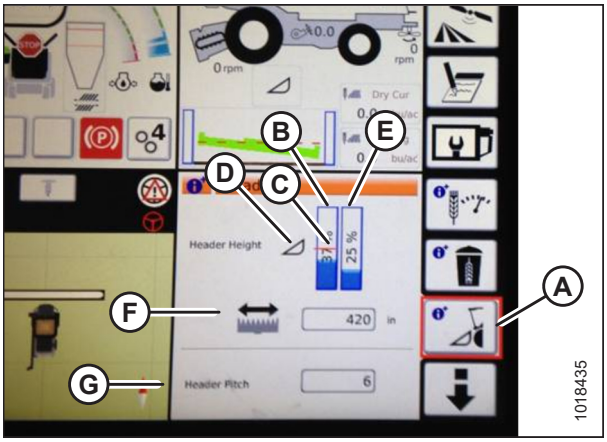

Рисунок 3.696: Групові параметри жатки

2. Коли ви натиснете на поле, відкриється екранна клавіатура для коригування значень. Введіть нове значення й торкніться зеленої позначки.

   ПРИМІТКА:

   Коліщатко (A) розташовано праворуч на терміналі Tyton.

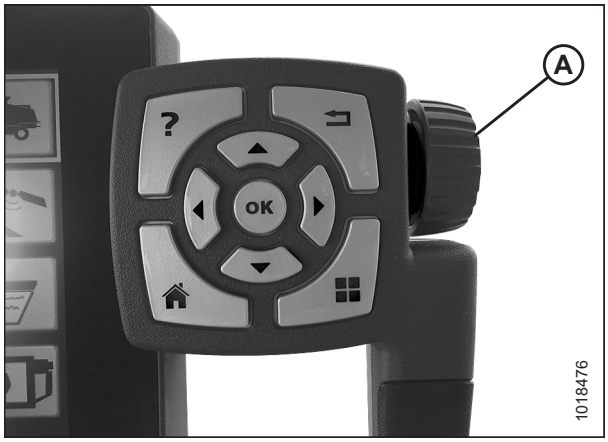

Рисунок 3.697: Регулювальне коліщатко праворуч на терміналі Tyton

ПРИМІТКА:

Регулятор ВИХІДНОЇ ВИСОТИ ЖАТКИ (A) знаходиться на блоці керування жаткою.



Рисунок 3.698: Блок керування жаткою

3.10.13 Комбайни John Deere серії 70

Щоб система автоматичного контролю висоти жатки (АННС) була сумісною з комбайном, налаштуйте конфігурацію жатки комбайна для конкретної моделі жатки, налаштуйте швидкість мотовила, налаштуйте елементи керування АННС і відкалібруйте систему АННС, щоб забезпечити правильну її роботу.

Перевірка діапазону напруги з кабіни комбайна — John Deere серії 70

Для належної роботи датчик автоматичного контролю висоти жатки (АННС) має працювати в певному діапазоні напруги.

ПРИМІТКА:

З моменту публікації цього документа в елементи керування та дисплей комбайна могли бути внесені зміни. Для отримання найактуальнішої інформації див. посібник з експлуатації комбайна.

НЕБЕЗПЕЧНО

Щоб запобігти тілесним ушкодженням або смерті через неочікуваний запуск машини, завжди вимикайте двигун і виймайте ключ із замка запалювання перед регулюванням машини.

НЕБЕЗПЕЧНО

Переконайтеся, що в зоні проведення робіт відсутні сторонні особи.

1. Розташуйте жатку так, щоб ножовий брус знаходився на висоті 254–356 мм (10–14 дюймів) над землею.
2. Вимкніть двигун і витягніть ключ із замка запалювання.
3. Розблокуйте функцію копіювання контуру ґрунту жатки. Інструкції див. у *Блокування/розблокування модуля копіювання контуру ґрунту жатки, стор. 247*.
4. Заблокуйте крила жатки. Інструкції див. у *Експлуатація в жорсткому режимі, стор. 250*.

УВАГА

Щоб запобігти порізам, защемленням та іншим тілесним ушкодженням особи, яка перевіряє нижні упори, переконайтеся, що ніхто вручну не піднімає та не переміщує жатку вручну під час контакту з шайбою нижнього упора та її перевірки.

5. Переконайтеся, що з'єднувальний механізм блокування копіювання контуру ґрунту знаходиться на нижніх упорах (шайба [A] не рухається) в обох місцях.

   ПРИМІТКА:

   Якщо жатка **НЕ** знаходиться на нижніх упорах, напруга може вийти за межі діапазону під час роботи та призвести до несправності системи АННС. Щоб вирішити проблему, зробіть жатку важчою, опустивши модуль копіювання контуру ґрунту. Інструкції див. у *Перевірка й регулювання копіювання контуру ґрунту жаткою, стор. 235*.

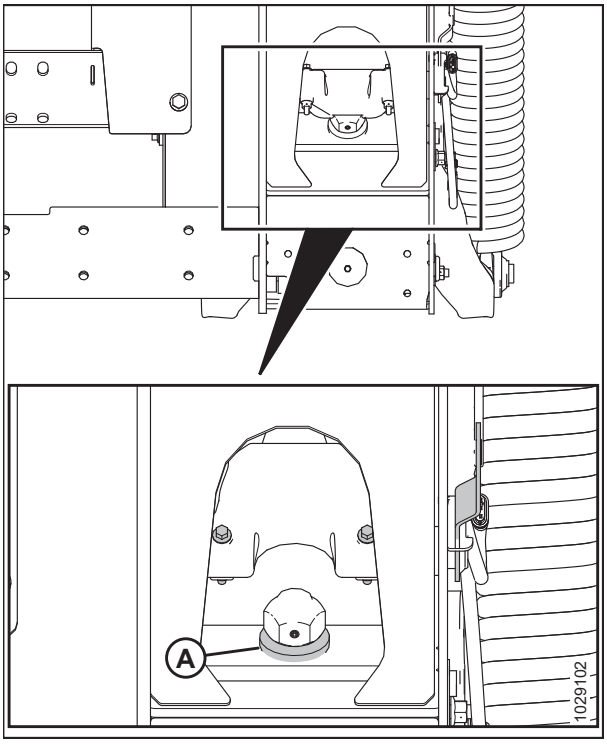

Рисунок 3.699: Шайба нижнього упора

6. Якщо потрібно, відрегулюйте кронштейн натягу кабелю (B), щоб установити вказівник (A) індикатора копіювання контуру ґрунту в положення **0**.

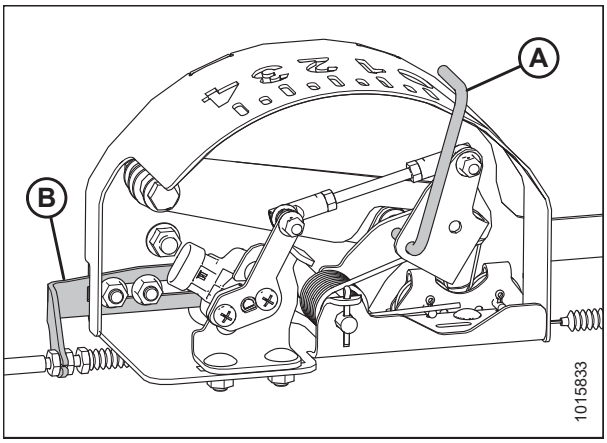

Рисунок 3.700: Блок індикатора копіювання контуру ґрунту

7. Якщо вказівник (C) **НЕ** знаходиться на рівні **0** (D), відкрутіть гайку на болті (A) та обертайте пластину індикатора копіювання контуру ґрунту (B), поки вказівник не буде вирівняно з нульовою точкою (E). Затягніть гайку на болті (A).

   ПРИМІТКА:

   Після регулювання пластини індикатора необхідно перевірити межі напруги датчика копіювання контуру ґрунту.

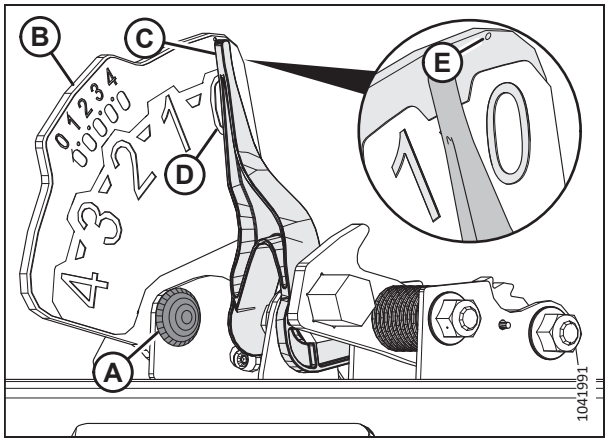

Рисунок 3.701: Індикатор копіювання контуру рунту

8. Натисніть кнопку HOME PAGE (ГОЛОВНА СТОРІНКА) (A) на головній сторінці дисплея.



Рисунок 3.702: Дисплей комбайна John Deere

9. Переконайтеся, що на дисплеї відображаються три значки (A).



Рисунок 3.703: Дисплей комбайна John Deere

10. Скористайтеся ручкою прокручування (A), щоб виділити середній значок (зелену букву «i»), і натисніть кнопку з позначкою (B), щоб вибрати. Відкриється сторінка MESSAGE CENTER (Центр повідомлень).

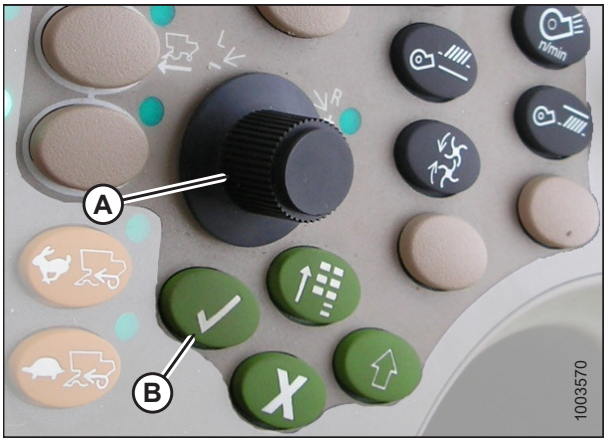

Рисунок 3.704: Консоль керування комбайна John Deere

11. За допомогою ручки прокручування виділіть ДІАГНОСТИЧНІ АДРЕСИ (A) з правого стовпця. Виберіть його, натиснувши кнопку позначки.

12. Ручкою прокручування виділіть розкривний список (B). Натисніть кнопку позначки, щоб вибрати його.

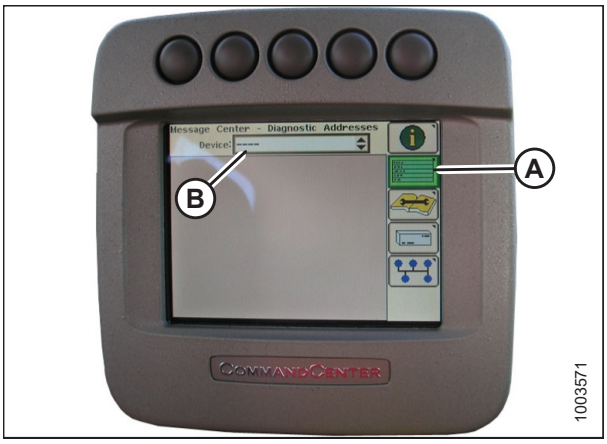

Рисунок 3.705: Дисплей комбайна John Deere

13. Використовуйте ручку прокручування, щоб виділити АВТОМОБІЛЬ LC 1.001 (A). Натисніть кнопку позначки, щоб вибрати його.

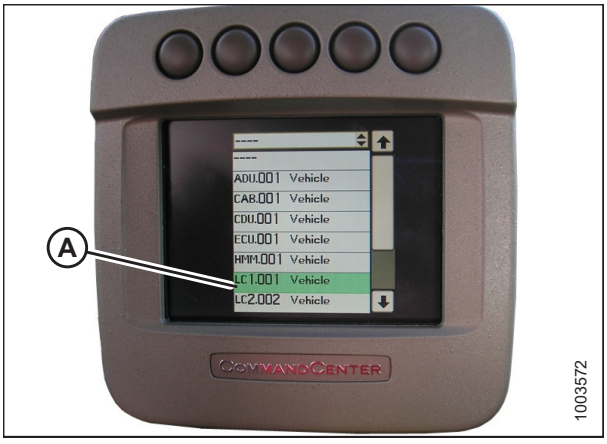

Рисунок 3.706: Дисплей комбайна John Deere

14. Використовуйте ручку прокручування, щоб виділити стрілку вниз (A). Натисніть кнопку позначки, щоб прокрутити список до тих пір, поки на дисплеї не з’являться ДАНІ 029 (B) та показники напруги (C).

15. Переконайтеся, що функцію копіювання контуру ґрунту розблоковано.

16. Запустіть двигун.

17. Повністю опустіть похилу камеру на землю.

    ПРИМІТКА:

    Щоб досягнути повного опускання похилої камери, ви можете утримувати перемикач HEADER DOWN (Опустити жатку) натиснутим протягом кількох секунд.

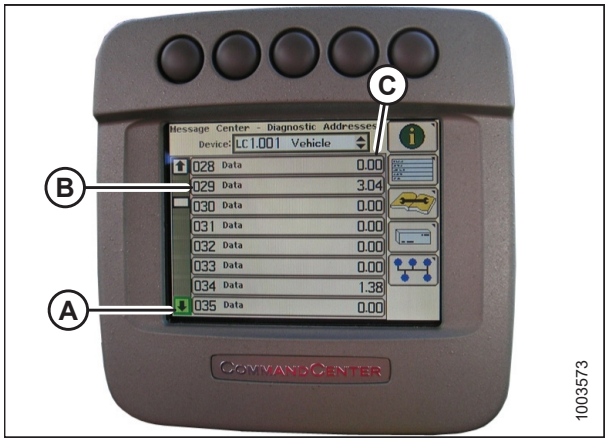

Рисунок 3.707: Дисплей комбайна John Deere

18. Перегляньте показання напруги на дисплеї. Для отримання інформації про відповідний діапазон напруги див. *3.10.1 Рекомендовані вихідні напруги датчиків для комбайнів, стор. 312*.

19. Підніміть жатку, щоб вона не торкалася землі, і знову перевірте показання датчика.

20. Якщо напруга датчика виходить за межі граничних значень, або якщо діапазон цих значень недостатній, див. розділ *3.10.2 Ручна перевірка меж напруги, стор. 313*.

Калібрування швидкості підняття/опускання камери — John Deere серії 70

Перш ніж калібрувати систему автоматичного контролю висоти жатки (АННС), відкалібруйте швидкість підіймання/опускання похилої камери.

НЕБЕЗПЕЧНО

Переконайтеся, що в зоні проведення робіт відсутні сторонні особи.

НЕБЕЗПЕЧНО

Щоб запобігти тілесним ушкодженням або смерті через неочікуваний запуск машини, завжди вимикайте двигун і виймайте ключ із замка запалювання перед регулюванням машини.

ПРИМІТКА:

З моменту публікації цього документа в елементи керування та дисплей комбайна могли бути внесені зміни. Для отримання найактуальнішої інформації див. посібник з експлуатації комбайна.

1. Зупиніть комбайн на рівній поверхні.
2. Натисніть кнопку (A), щоб вибрати значок (B).
3. Натисніть кнопку (A) вдруге, щоб увійти в режим діагностики й калібрування.

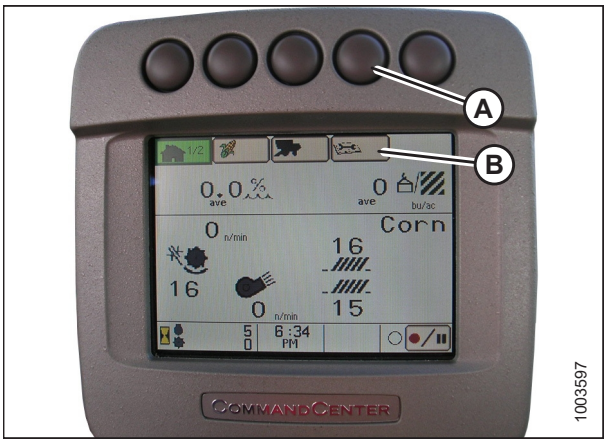

Рисунок 3.708: Дисплей комбайна John Deere

4. Виберіть FEEDER HOUSE SPEED (Швидкість похилої камери) у полі (A), перейшовши до нього за допомогою ручки прокручування та натиснувши кнопку позначки.
5. Прокрутіть униз до нижнього правого значка (B) і натисніть кнопку позначки, щоб вибрати його.
6. Для калібрування виконайте дії, зазначені на сторінці.
7. Вимкніть двигун і витягніть ключ із замка запалювання.

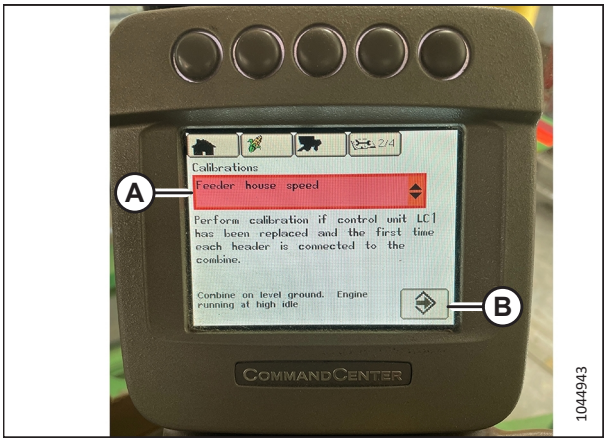

Рисунок 3.709: Дисплей комбайна John Deere

Налаштування швидкості ручного підйому/опускання жатки — John Deere серії 70

Швидкість, з якою жатку можна підняти або опустити за допомогою елементів керування в кабіні комбайна, можна регулювати за допомогою консолі комбайна.

ПРИМІТКА:

З моменту публікації цього документа в елементи керування та дисплей комбайна могли бути внесені зміни. Для отримання найактуальнішої інформації див. посібник з експлуатації комбайна.

1. Натисніть кнопку (A), і на моніторі з’явиться поточне налаштування швидкості підіймання/опускання (чим нижче значення, тим нижча швидкість руху жатки).
2. Задайте значення швидкості за допомогою ручки прокручування (B). Зміни буде збережено автоматично.

ПРИМІТКА:

Якщо дисплей не використовується протягом певного короткого часу, здійснюється автоматичний перехід до попередньої сторінки. Для повернення до попередньої сторінки можна також скористатися кнопкою з позначкою (C).

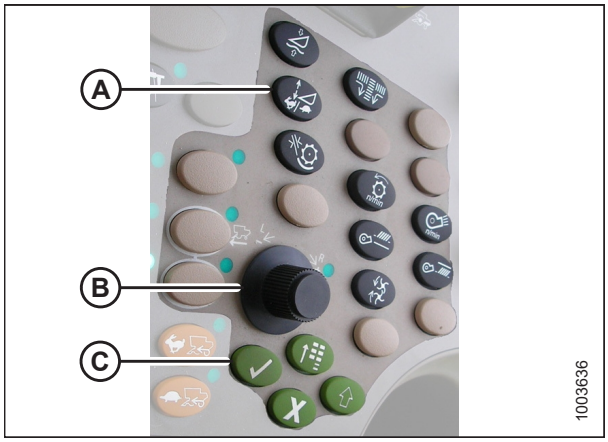

Рисунок 3.710: Консоль керування комбайна John Deere

ПРИМІТКА:

Числа, зображені на цих рисунках, наведено лише для прикладу. Вони не призначені для відображення спеціальних налаштувань вашого обладнання.



Рисунок 3.711: Дисплей комбайна John Deere

Калібрування системи автоматичного контролю висоти жатки — John Deere серії 70

Вихід датчика автоматичного контролю висоти жатки (АННС) калібрується для кожного комбайна.

НЕБЕЗПЕЧНО

Щоб запобігти тілесним ушкодженням або смерті через неочікуваний запуск машини, завжди вимикайте двигун і виймайте ключ із замка запалювання перед регулюванням машини.

НЕБЕЗПЕЧНО

Переконайтеся, що в зоні проведення робіт відсутні сторонні особи.

ПРИМІТКА:

З моменту публікації цього документа в елементи керування та дисплей комбайна могли бути внесені зміни. Для отримання найактуальнішої інформації див. посібник з експлуатації комбайна.

ПРИМІТКА:

Якщо для копіювання контуру ґрунту жаткою налаштовано занадто низький тиск на ґрунт, це може перешкоджати калібруванню функції автоматичного контролю висоти жатки (АННС). Щоб запобігти від’єднанню жатки від модуля копіювання контуру ґрунту, під час калібрування може знадобитися «важче» налаштування копіювання контуру ґрунту.

1. Зупиніть комбайн на рівній поверхні.
2. Переконайтеся, що жатку вирівняно відносно ґрунту. Якщо потрібно виконати регулювання:
   - Переконайтеся, що комбайн припарковано на рівній поверхні.
   - За наявності використовуйте поперечний нахил комбайна, щоб похила камера знаходилась на рівні із землею.
   - Якщо потрібне подальше регулювання, вимкніть двигун, вийміть ключ із замка запалювання та переконайтеся, що в шинах комбайна встановлено правильний тиск.

   ПРИМІТКА:

   Перед регулюванням модуля копіювання контуру ґрунту та балансу крила переконайтеся, що встановлено все додаткове й навісне обладнання.

   ПРИМІТКА:

   Спиртовий рівень (A) розташовано у верхній частині рами модуля копіювання контуру ґрунту. Жатку встановлено рівно, якщо бульбашка знаходиться в центрі спиртового рівня.
3. Переконайтеся, що центральний з'єднувальний елемент установлено в положення **D**.

   ПРИМІТКА:

   Після завершення калібрування відрегулюйте центральний з'єднувальний елемент, щоб отримати потрібний кут жатки. Інструкції див. у *3.9.3 Кут жатки, стор. 226*.
4. Відрегулюйте поздовжнє положення мотовила так, щоб індикатор знаходився у положенні **6**.
5. Розташуйте жатку так, щоб ножовий брус знаходився на висоті 254–356 мм (10–14 дюймів) над землею.
6. Вимкніть двигун і витягніть ключ із замка запалювання.

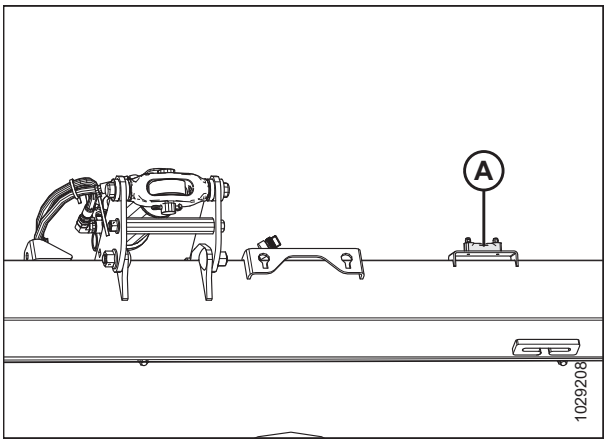

Рисунок 3.712: Рівень

УВАГА

Щоб запобігти порізам, защемленням та іншим тілесним ушкодженням особи, яка перевіряє нижні упори, переконайтеся, що ніхто вручну не піднімає та не переміщує жатку вручну під час контакту з шайбою нижнього упора та її перевірки.

7. Переконайтеся, що з'єднувальний механізм блокування копіювання контуру ґрунту знаходиться на нижніх упорах (шайба [A] не рухається) в обох місцях.

   ПРИМІТКА:

   Якщо жатка **НЕ** знаходиться на нижніх упорах, напруга може вийти за межі діапазону під час роботи та призвести до несправності системи АННС. Щоб вирішити проблему, зробіть жатку важчою, опустивши модуль копіювання контуру ґрунту. Інструкції див. у *Перевірка й регулювання копіювання контуру ґрунту жаткою, стор. 235*.

8. Розблокуйте функцію копіювання контуру ґрунту жатки. Інструкції див. у *Блокування/розблокування модуля копіювання контуру ґрунту жатки, стор. 247*.

9. Заблокуйте крила жатки. Інструкції див. у *Експлуатація в жорсткому режимі, стор. 250*.

10. Натисніть кнопку (A), щоб вибрати значок (B).

11. Натисніть кнопку (A) другий раз, щоб увійти в режим діагностики й калібрування.

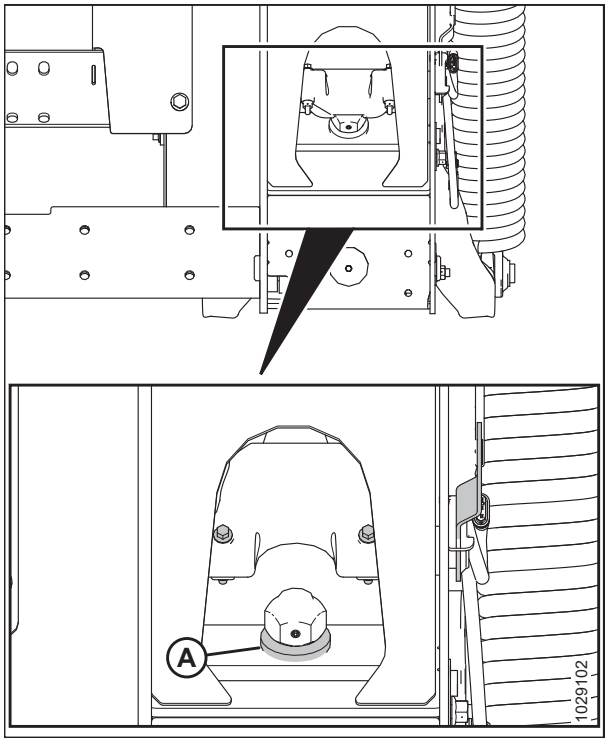

Рисунок 3.713: Шайба нижнього упора

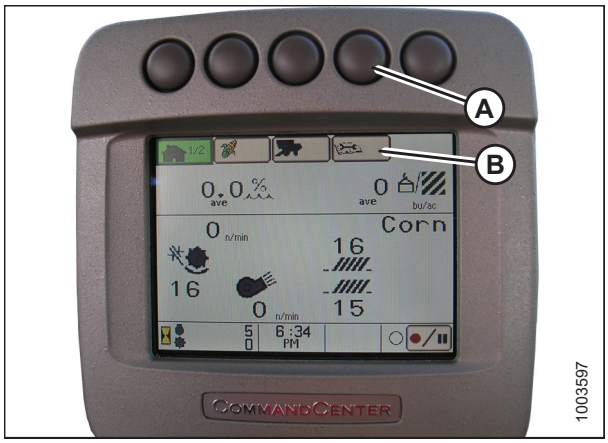

Рисунок 3.714: Дисплей комбайна John Deere

12. Виберіть HEADER (Жатка) у полі (A), перейшовши до нього за допомогою ручки прокручування та натиснувши кнопку позначки.

    ПРИМІТКА:

    Ручка та кнопка показані на малюнку*3.716, стор. 453*.

13. Прокрутіть униз до нижнього правого значка (B) і натисніть кнопку позначки, щоб вибрати його.

14. Для калібрування виконайте дії, зазначені на сторінці.

    ПРИМІТКА:

    Якщо на дисплеї з’явиться код помилки, датчик не перебуває в правильному робочому діапазоні. Перевірте та налаштуйте діапазон. Інструкції див. у розділі *Перевірка діапазону напруги з кабіни комбайна — John Deere серії S і T, стор. 455*.

15. Якщо для калібрування АННС було налаштовано більш високий тиск на ґрунт, після закінчення процедури слід відновити рекомендовані робочі значення копіювання контуру ґрунту.

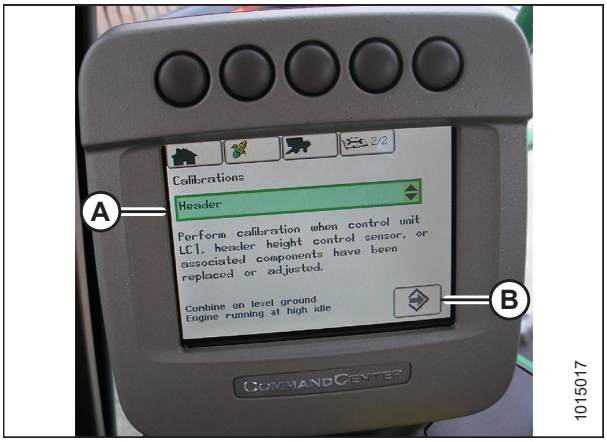

Рисунок 3.715: Дисплей комбайна John Deere

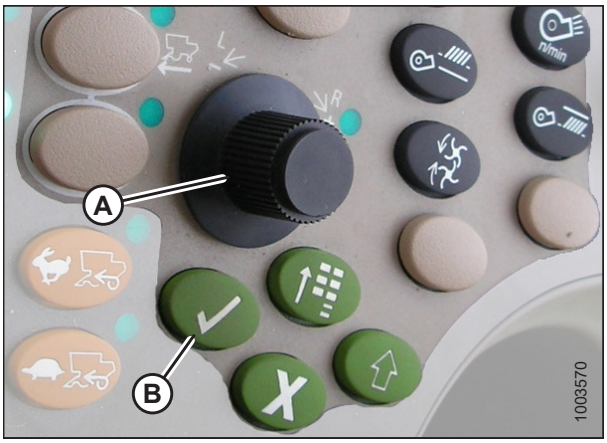

Рисунок 3.716: Консоль керування комбайна John Deere

A — ручка прокручування **B — кнопка з позначкою**

Установлення чутливості автоматичного контролю висоти жатки — John Deere серії 70

Регулювання чутливості визначає, яку відстань має пройти ножовий брус жатки вгору чи вниз до спрацювання системи автоматичного контролю висоти жатки (АННС) і піднімання або опускання похилої камери.

Якщо встановлено максимальну чутливість, достатньо незначних змін у висоті над ґрунтом, щоб похила камера почала підніматися або опускатися. Якщо встановлено мінімальну чутливість, для піднімання або опускання похилої камери знадобиться значна зміна висоти.

ПРИМІТКА:

З моменту публікації цього документа в елементи керування та дисплей комбайна могли бути внесені зміни. Для отримання найактуальнішої інформації див. посібник з експлуатації комбайна.

1. Двічі натисніть кнопку (A). На дисплеї з’явиться поточне налаштування чутливості.
2. Задайте значення чутливості за допомогою ручки прокручування (B). Зміни буде збережено автоматично.

ПРИМІТКА:

Якщо сторінка не використовується протягом певного часу, здійснюється автоматичний перехід до попередньої сторінки. Для повернення до попередньої сторінки також можна скористатися кнопкою з позначкою зеленого кольору (C).

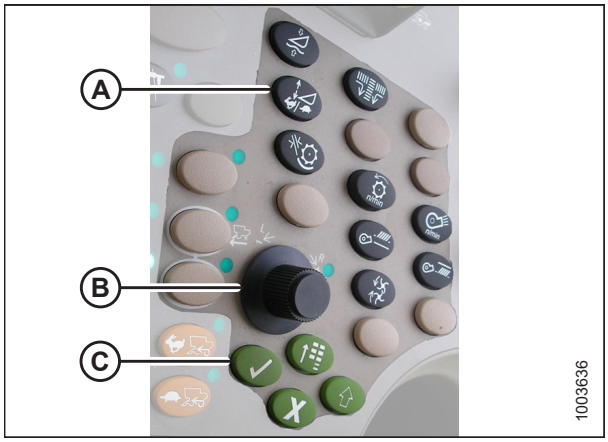

Рисунок 3.717: Консоль керування комбайна John Deere

ПРИМІТКА:

Числа, зображені на цих рисунках, наведено лише для прикладу. Вони не призначені для відображення спеціальних налаштувань вашого обладнання.



Рисунок 3.718: Дисплей комбайна John Deere

3.10.14 Комбайни John Deere серій S і T

Щоб система автоматичного контролю висоти жатки (АННС) була сумісною з комбайном, налаштуйте конфігурацію жатки комбайна для конкретної моделі жатки, налаштуйте швидкість мотовила, налаштуйте елементи керування АННС і відкалібруйте систему АННС, щоб забезпечити правильну її роботу.

Короткий огляд налаштувань жатки — комбайни John Deere серії S і T

Надаються рекомендовані налаштування автоматичного контролю висоти жатки (АННС) для жатки, що працює з комбайном John Deere серії S і T.

ПРИМІТКА:

Інструкції з налаштування наведено в посібнику з експлуатації комбайна.

Таблиця 3.46 Налаштування жатки — комбайни John Deere серії S і T

Параметр налаштування	Запропоноване налаштування
Швидкість підіймання/ опускання	Набір для найкращої продуктивності
Калібрування швидкості похилої камери	Завершено

Таблиця 3.46 Налаштування жатки — комбайни John Deere серії S і T (продовження)

Параметр налаштування	Запропоноване налаштування
Калібрування жатки	Завершено
Чутливість контролю висоти жатки	Набір для найкращої продуктивності
Автоматичне визначення чутливості контролю висоти	Набір для найкращої продуктивності
Положення висоти мотовила (повернення до розрізу)	Кнопка Set (Установити) на ручці
Калібрування діапазону нахилу похилої камери вперед/назад	Завершено
Калібрування положення мотовила	Завершено

Перевірка діапазону напруги з кабіни комбайна — John Deere серії S і T

Для належної роботи датчик автоматичного контролю висоти жатки (AHHC) має працювати в певному діапазоні напруги.

ПРИМІТКА:

З моменту публікації цього документа в елементи керування та дисплей комбайна могли бути внесені зміни. Для отримання найактуальнішої інформації див. посібник з експлуатації комбайна.

НЕБЕЗПЕЧНО

Щоб запобігти тілесним ушкодженням або смерті через неочікуваний запуск машини, завжди вимикайте двигун і виймайте ключ із замка запалювання перед регулюванням машини.

НЕБЕЗПЕЧНО

Переконайтеся, що в зоні проведення робіт відсутні сторонні особи.

1. Розташуйте жатку так, щоб ножовий брус знаходився на висоті 254–356 мм (10–14 дюймів) над землею.
2. Вимкніть двигун і витягніть ключ із замка запалювання.
3. Розблокуйте функцію копіювання контуру ґрунту жатки. Інструкції див. у *Блокування/розблокування модуля копіювання контуру ґрунту жатки, стор. 247*.
4. Заблокуйте крила жатки. Інструкції див. у *Експлуатація в жорсткому режимі, стор. 250*.

УВАГА

Щоб запобігти порізам, защемленням та іншим тілесним ушкодженням особи, яка перевіряє нижні упори, переконайтеся, що ніхто вручну не піднімає та не переміщує жатку вручну під час контакту з шайбою нижнього упора та її перевірки.

5. Переконайтеся, що з'єднувальний механізм блокування копіювання контуру ґрунту знаходиться на нижніх упорах (шайба [A] не рухається) в обох місцях.

   ПРИМІТКА:

   Якщо жатка **НЕ** знаходиться на нижніх упорах, напруга може вийти за межі діапазону під час роботи та призвести до несправності системи АННС. Щоб вирішити проблему, зробіть жатку важчою, опустивши модуль копіювання контуру ґрунту. Інструкції див. у *Перевірка й регулювання копіювання контуру ґрунту жаткою, стор. 235*.

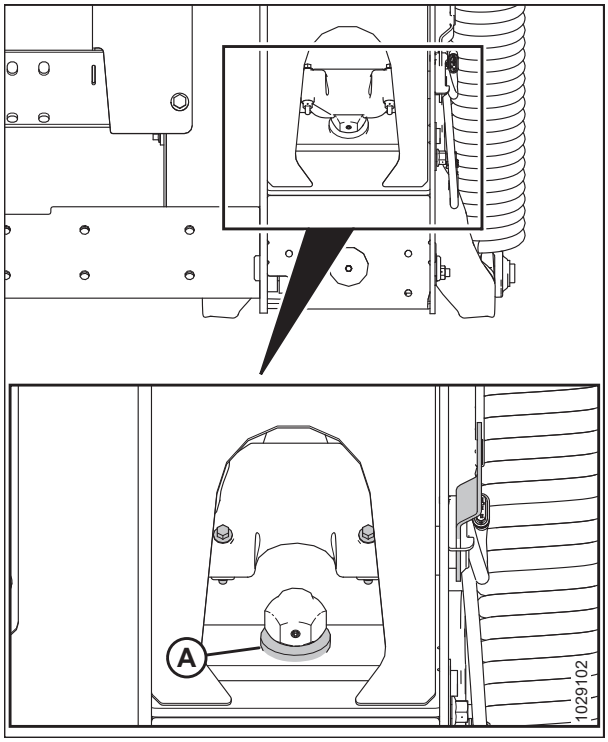

Рисунок 3.719: Шайба нижнього упора

6. Якщо потрібно, відрегулюйте кронштейн натягу кабелю (B), щоб установити вказівник (A) індикатора копіювання контуру ґрунту в положення **0**.

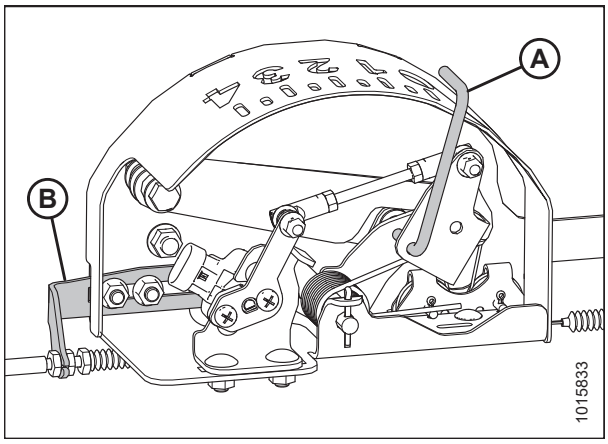

Рисунок 3.720: Блок індикатора копіювання контуру ґрунту

7. Якщо вказівник (C) **НЕ** знаходиться на рівні **0** (D), відкрутіть гайку на болті (A) та обертайте пластину індикатора копіювання контуру ґрунту (B), поки вказівник не буде вирівняно з нульовою точкою (E). Затягніть гайку на болті (A).

   ПРИМІТКА:

   Після регулювання пластини індикатора необхідно перевірити межі напруги датчика копіювання контуру ґрунту.

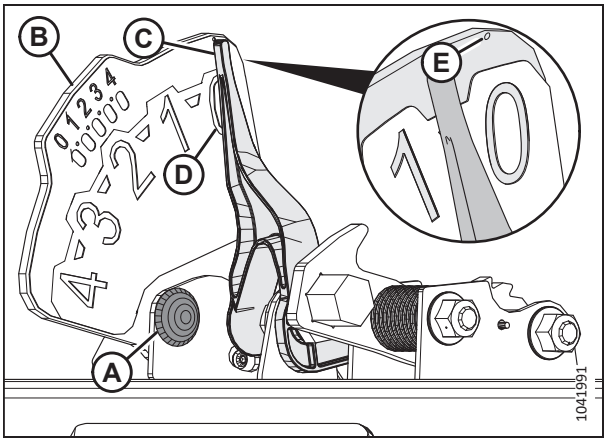

Рисунок 3.721: Індикатор копіювання контуру рунту

8. Виберіть значок CALIBRATION (Калібрування) (A) на головній сторінці дисплея. Відкриється сторінка CALIBRATION (Калібрування).



Рисунок 3.722: Дисплей комбайна John Deere

9. Виберіть значок DIAGNOSTIC READINGS (Діагностичні показання) (A). Відкриється сторінка DIAGNOSTIC READINGS (Діагностичні показання). На цій сторінці можна керувати калібруванням, налаштуваннями жатки та діагностичними даними.

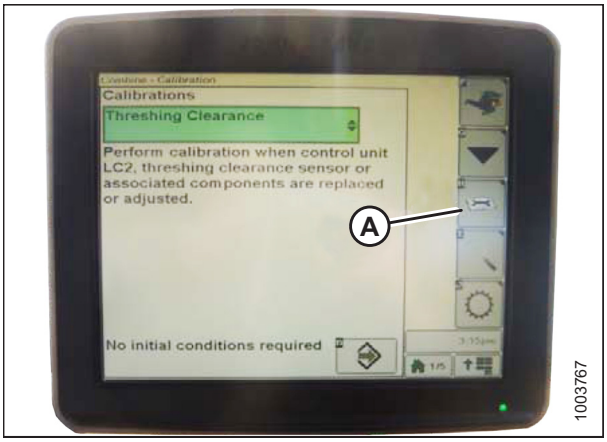

Рисунок 3.723: Дисплей комбайна John Deere

10. Виберіть AHHC RESUME (Поновлення AHHC) (A). З’явиться список параметрів калібрування.



Рисунок 3.724: Дисплей комбайна John Deere

11. Виберіть AHHC SENSING (Визначення AHHC).
12. Натисніть значок (A). Відкриється меню AHHC SENSING (ДАТЧИКИ AHHC) з п’ятьма сторінками інформації.



Рисунок 3.725: Дисплей комбайна John Deere

13. Натискайте значок (A), доки зверху екрана не з’явиться PAGE 5 (Сторінка 5), під яким містяться такі показання датчиків:
    - ВИСОТА ЖАТКИ ЗЛІВА
    - ВИСОТА ЖАТКИ ПО ЦЕНТРУ
    - ВИСОТА ЖАТКИ СПРАВА

    Повинні бути показання для лівого та правого датчиків висоти.
14. Переконайтеся, що функцію копіювання контуру ґрунту розблоковано.
15. Запустіть двигун.
16. Повністю опустіть похилу камеру на землю.

    ПРИМІТКА:

    Щоб досягнути повного опускання похилої камери, можливо, доведеться утримувати перемикач HEADER DOWN (Опустити жатку) натиснутим протягом кількох секунд.



Рисунок 3.726: Дисплей комбайна John Deere

17. Якщо напруга датчика виходить за межі граничних значень, або якщо діапазон цих значень недостатній, див. розділ *3.10.2 Ручна перевірка меж напруги, стор. 313*.

Налаштування швидкості ручного підйому/опускання жатки— John Deere серії S і T

Швидкість, з якою жатку можна підняти або опустити за допомогою елементів керування комбайном, можна змінити на екрані чутливості до висоти в командному центрі (CommandCenter™) комбайна.

ПРИМІТКА:

З моменту публікації цього документа в елементи керування та дисплей комбайна могли бути внесені зміни. Для отримання найактуальнішої інформації див. посібник з експлуатації комбайна.

1. Установіть крила в положення блокування.

   ПРИМІТКА:

   Коли жатку піднято на висоту 254–356 мм (10–14 дюймів) над землею, індикатор (A) має перебувати в положенні **0** (B). Коли жатка знаходиться на рівні ґрунту, індикатор має перебувати в положенні **1** (C) для низького тиску на ґрунт і **4** (D) — для високого. Параметр копіювання контуру ґрунту, який необхідно встановити, залежить від умов ґрунту та стану культури. Рекомендується вибрати максимально низький тиск на ґрунт, що дасть змогу уникнути підстрибування жатки й пропущених ділянок поля. Експлуатація з високим тиском на ґрунт може призвести до передчасного зношування захисної пластини ножового бруса.

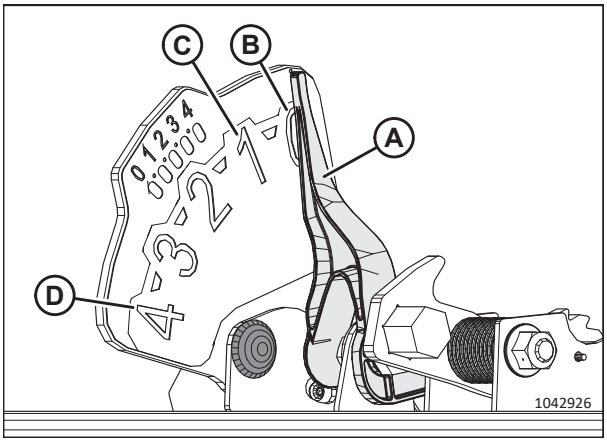

Рисунок 3.727: Індикатор копіювання контуру ґрунту

2. Натисніть кнопку (A). На дисплеї з’явиться поточне налаштування чутливості.



Рисунок 3.728: CommandCenter комбайнів John Deere™

3. Натискайте значки **–** або **+** (A), щоб відрегулювати швидкість.

   ПРИМІТКА:

   Числа, зображені на цьому рисунку, наведено лише для прикладу. Вони не є спеціальними налаштуваннями для вашого обладнання.

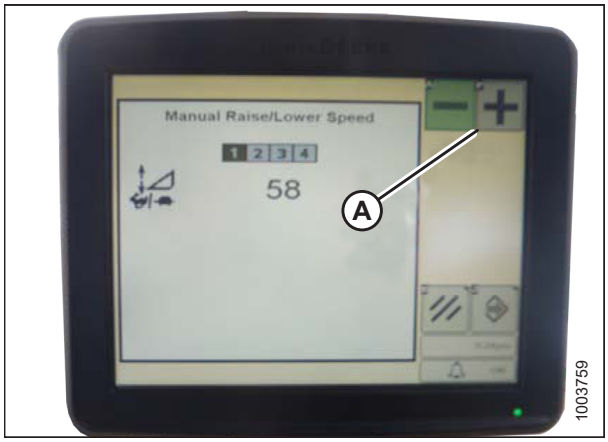

Рисунок 3.729: Дисплей комбайна John Deere

Калібрування автоматичного контролю висоти жатки — John Deere серії S і T

Вихідна напруга датчика автоматичного контролю висоти жатки (АННС) повинна бути відкалібрована для кожного комбайна, інакше функція АННС не працюватиме належним чином.

НЕБЕЗПЕЧНО

Щоб запобігти тілесним ушкодженням або смерті через неочікуваний запуск машини, завжди вимикайте двигун і виймайте ключ із замка запалювання перед регулюванням машини.

НЕБЕЗПЕЧНО

Переконайтеся, що в зоні проведення робіт відсутні сторонні особи.

ПРИМІТКА:

З моменту публікації цього документа в елементи керування та дисплей комбайна могли бути внесені зміни. Для отримання найактуальнішої інформації див. посібник з експлуатації комбайна.

ПРИМІТКА:

Якщо для копіювання контуру ґрунту жаткою налаштовано занадто низький тиск на ґрунт, це може перешкоджати калібруванню функції автоматичного контролю висоти жатки (АННС). Щоб запобігти від'єднанню жатки від модуля копіювання контуру ґрунту, під час калібрування може знадобитися «важче» налаштування копіювання контуру ґрунту.

1. Зупиніть комбайн на рівній поверхні.
2. Переконайтеся, що жатку вирівняно відносно ґрунту. Якщо потрібно виконати регулювання:
   - Переконайтеся, що комбайн припарковано на рівній поверхні.
   - За наявності використовуйте поперечний нахил комбайна, щоб похила камера знаходилась на рівні із землею.
   - Якщо потрібне подальше регулювання, вимкніть двигун, вийміть ключ із замка запалювання та переконайтеся, що в шинах комбайна встановлено правильний тиск.

   ПРИМІТКА:

   Перед регулюванням модуля копіювання контуру ґрунту та балансу крила переконайтеся, що встановлено все додаткове й навісне обладнання.

   ПРИМІТКА:

   Спиртовий рівень (A) розташовано у верхній частині рами модуля копіювання контуру ґрунту. Жатку встановлено рівно, якщо бульбашка знаходиться в центрі спиртового рівня.

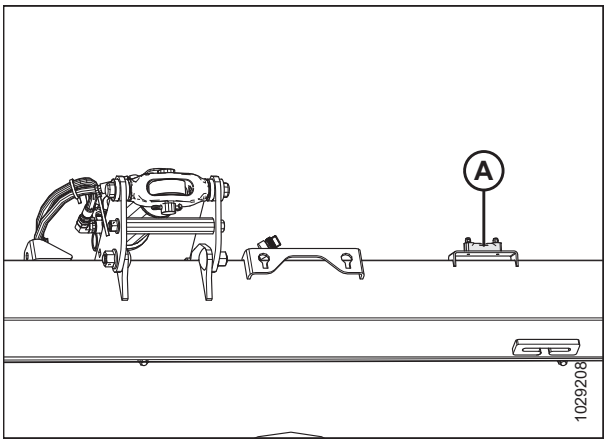

Рисунок 3.730: Рівень

3. Переконайтеся, що центральний з’єднувальний елемент установлено в положення **D**.

   ПРИМІТКА:

   Після завершення калібрування відрегулюйте центральний з’єднувальний елемент, щоб отримати потрібний кут жатки. Інструкції див. у *3.9.3 Кут жатки, стор. 226*.

4. Відрегулюйте поздовжнє положення мотовила так, щоб індикатор знаходився у положенні **6**.
5. Розташуйте жатку так, щоб ножовий брус знаходився на висоті 254–356 мм (10–14 дюймів) над землею.
6. Вимкніть двигун і витягніть ключ із замка запалювання.

УВАГА

Щоб запобігти порізам, защемленням та іншим тілесним ушкодженням особи, яка перевіряє нижні упори, переконайтеся, що ніхто вручну не піднімає та не переміщує жатку вручну під час контакту з шайбою нижнього упора та її перевірки.

7. Переконайтеся, що з'єднувальний механізм блокування копіювання контуру ґрунту знаходиться на нижніх упорах (шайба [A] не рухається) в обох місцях.

   ПРИМІТКА:

   Якщо жатка **НЕ** знаходиться на нижніх упорах, напруга може вийти за межі діапазону під час роботи та призвести до несправності системи АННС. Щоб вирішити проблему, зробіть жатку важчою, опустивши модуль копіювання контуру ґрунту. Інструкції див. у *Перевірка й регулювання копіювання контуру ґрунту жаткою, стор. 235*.

8. Розблокуйте функцію копіювання контуру ґрунту жатки. Інструкції див. у *Блокування/розблокування модуля копіювання контуру ґрунту жатки, стор. 247*.

9. Заблокуйте крила жатки. Інструкції див. у *Експлуатація в жорсткому режимі, стор. 250*.

10. Виберіть значок DIAGNOSTIC (Діагностика) (A) на головній сторінці дисплея. Відкриється сторінка CALIBRATION (Калібрування).

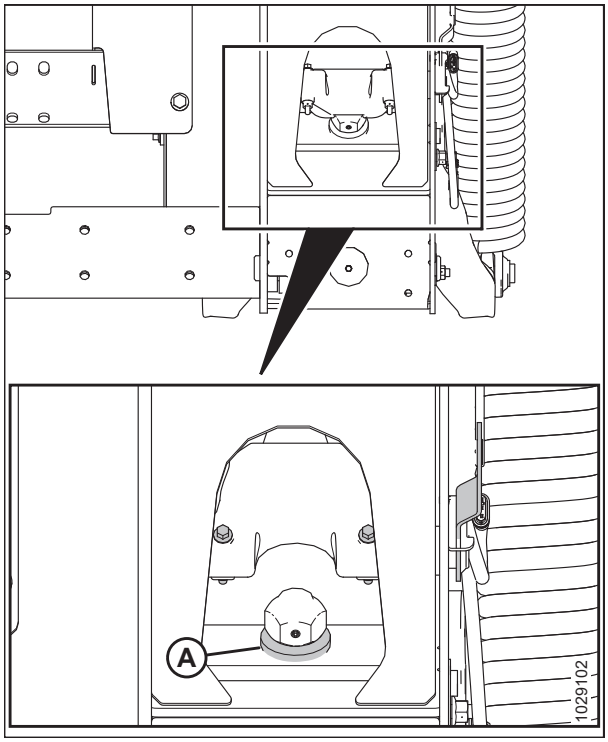

Рисунок 3.731: Шайба нижнього упора



Рисунок 3.732: Дисплей комбайна John Deere

11. Виберіть THRESHING CLEARANCE (Зазор для обмолоту) (A). З’явиться список параметрів калібрування.

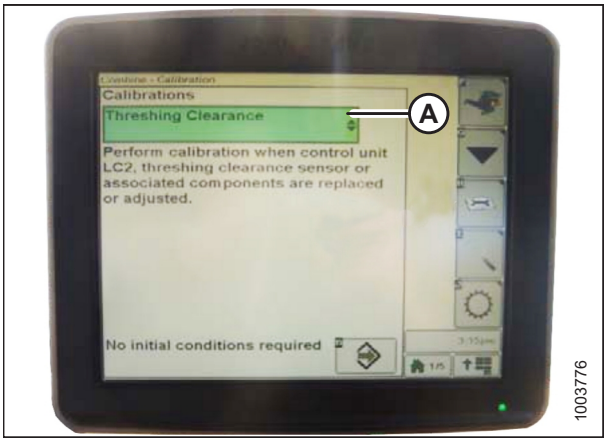

Рисунок 3.733: Дисплей комбайна John Deere

12. У списку параметрів калібрування виберіть FEEDER HOUSE SPEED (Швидкість похилої камери) (A).

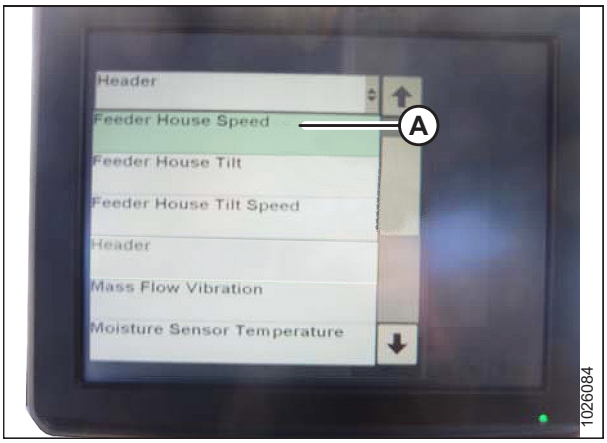

Рисунок 3.734: Дисплей комбайна John Deere

13. Вибравши FEEDER HOUSE SPEED (Швидкість похилої камери), виберіть значок (A). Значок стає зеленим.

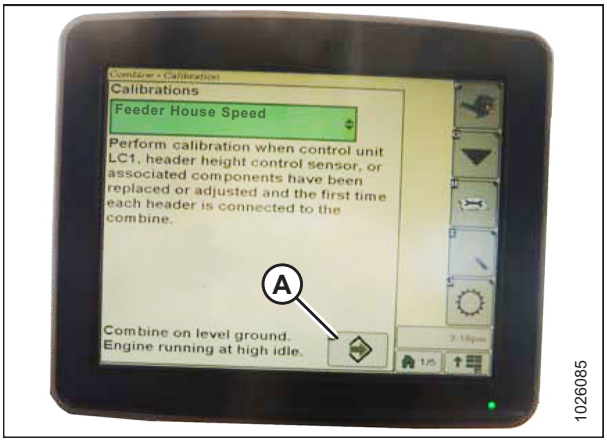

Рисунок 3.735: Дисплей комбайна John Deere

14. Виберіть значок (A). На екрані з’являться інструкції, які допоможуть пройти процес калібрування.

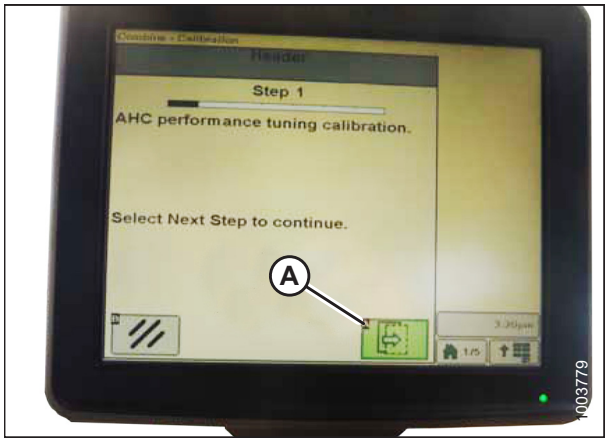

Рисунок 3.736: Дисплей комбайна John Deere

15. У списку параметрів калібрування виберіть HEADER (Жатка) (A).

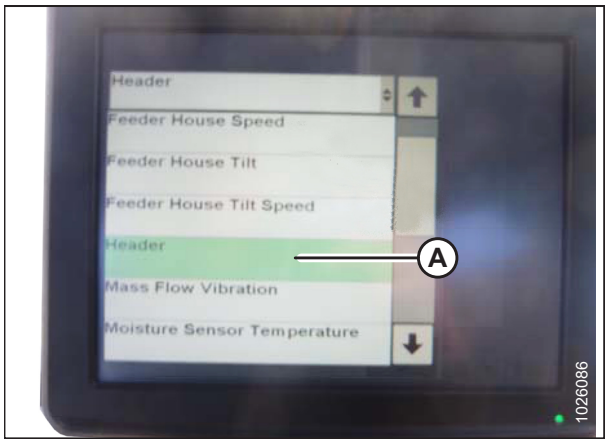

Рисунок 3.737: Дисплей комбайна John Deere

16. Вибравши HEADER (Жатка), виберіть значок (A). Значок стає зеленим.

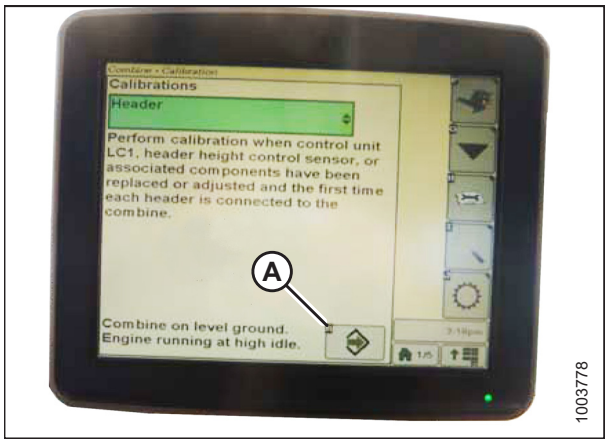

Рисунок 3.738: Дисплей комбайна John Deere

17. Виберіть значок (A). На екрані з’являться інструкції, які допоможуть пройти процес калібрування.

ПРИМІТКА:

Якщо під час калібрування з’являється код помилки, датчик потребує регулювання. Інструкції див. у розділі *Перевірка діапазону напруги з кабіни комбайна — John Deere серії S і T, стор. 455*.

ПРИМІТКА:

Якщо для калібрування було налаштовано більш високий тиск на ґрунт, після закінчення процедури слід відновити рекомендовані робочі значення копіювання контуру ґрунту.

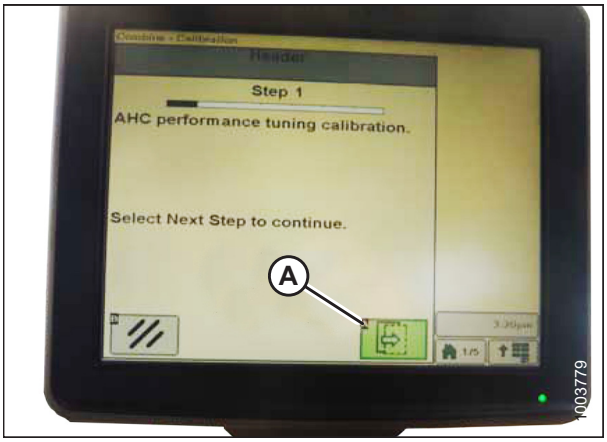

Рисунок 3.739: Дисплей комбайна John Deere

Установлення чутливості автоматичного контролю висоти жатки — John Deere серії S і T

Регулювання чутливості визначає, яку відстань має пройти ножовий брус жатки вгору чи вниз до спрацювання системи автоматичного контролю висоти жатки (AHHC) і піднімання або опускання похилої камери.

Якщо встановлено максимальну чутливість, похила камера підійматиметься та опускатиметься навіть у разі незначних змін у висоті ґрунту. Якщо встановлено мінімальну чутливість, похила камера підійматиметься та опускатиметься в разі значних змін висоти ґрунту.

ПРИМІТКА:

З моменту публікації цього документа в елементи керування та дисплей комбайна могли бути внесені зміни. Для отримання найактуальнішої інформації див. посібник з експлуатації комбайна.

1. Двічі натисніть кнопку (A), і на дисплеї з’явиться поточне налаштування чутливості.



Рисунок 3.740: Консоль комбайна John Deere

2. Натискайте значки **–** або **+** (A), щоб відрегулювати швидкість.

   ПРИМІТКА:

   Числа, зображені на цьому рисунку, наведено лише для прикладу. Вони не є спеціальними налаштуваннями для вашого обладнання.



Рисунок 3.741: Дисплей комбайна John Deere

Установлення попередньо налаштованої висоти зрізання — John Deere серії S і T

Налаштування висоти мотовила та зрізання можна зберігати на комп'ютері комбайна як попередні налаштування. Ці налаштування можна встановити та вибрати за допомогою ручки керування комбайна.

ПРИМІТКА:

З моменту публікації цього документа в елементи керування та дисплей комбайна могли бути внесені зміни. Для отримання найактуальнішої інформації див. посібник з експлуатації комбайна.

1. Коли жатку піднято на висоту 254–356 мм (10–14 дюймів) над землею, індикатор (A) має перебувати в положенні **0** (B).

   ПРИМІТКА:

   Коли жатка знаходиться на рівні ґрунту, індикатор має перебувати в положенні **1** (C) для низького тиску на ґрунт і **4** (D) — для високого. Параметр копіювання контуру ґрунту, який необхідно встановити, залежить від умов ґрунту та стану культури. Рекомендується вибрати максимально низький тиск на ґрунт, що дасть змогу уникнути підстрибування жатки й пропущених ділянок поля. Експлуатація жатки з високим тиском на ґрунт може призвести до передчасного зношування захисної пластини ножового бруса.

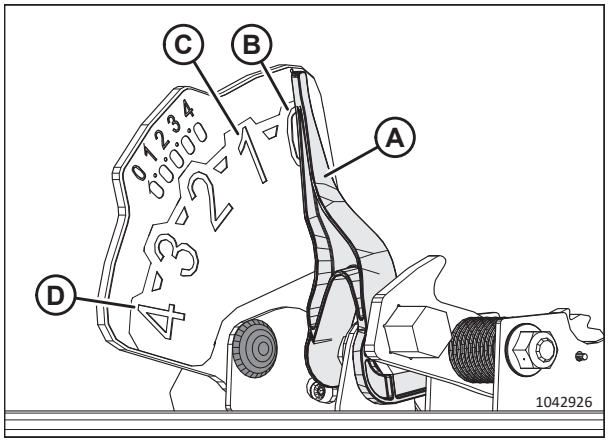

Рисунок 3.742: Індикатор копіювання контуру ґрунту

2. На головній сторінці оберіть значок COMBINE (Комбайн) – HEADER SETUP (Налаштування жатки) (A). Відкриється сторінка COMBINE (Комбайн) – HEADER SETUP (Налаштування жатки). На цій сторінці можна налаштувати різні параметри жатки, зокрема швидкість мотовила, ширину жатки та висоту похилої камери для задіювання лічильника площі.



Рисунок 3.743: Дисплей комбайна

3. Виберіть значок (A) COMBINE – HEADER SETUP AHC (КОМБАЙН — НАЛАШТУВАННЯ АВТОМАТИЧНОГО КОНТРОЛЮ ВИСОТИ ЖАТКИ). Відкриється сторінка COMBINE — HEADER SETUP AHC (КОМБАЙН — НАЛАШТУВАННЯ АВТОМАТИЧНОГО КОНТРОЛЮ ВИСОТИ ЖАТКИ).



Рисунок 3.744: Дисплей комбайна

4. Виберіть значки AUTO HEIGHT SENSING (АВТОМАТИЧНЕ ВИЗНАЧЕННЯ ВИСОТИ) (A), RETURN TO CUT (ПОВЕРНЕННЯ ДО ЗРІЗУ) (B) та REEL POSITION (ПОЛОЖЕННЯ МОТОВИЛА) (C).

   ПРИМІТКА:

   Якщо не вдається вибрати значок REEL POSITION (ПОЛОЖЕННЯ МОТОВИЛА) (C) (немає позначки), датчик висоти мотовила потребує калібрування. Див. інструкції в розділі *Калібрування датчиків висоти мотовила та поздовжнього положення мотовила — John Deere серії S і T, моделі, випущені у 2015 році та пізніше, стор. 474*.

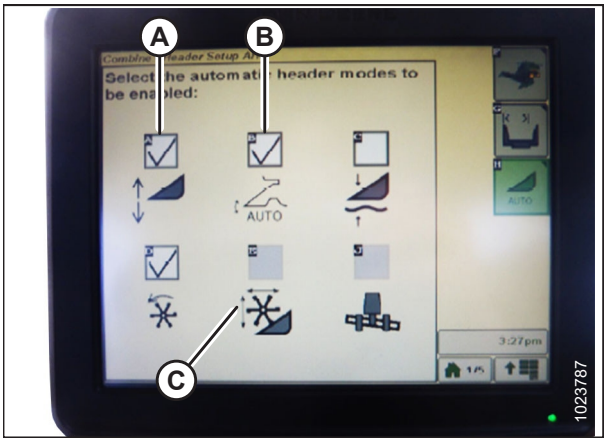

Рисунок 3.745: Дисплей комбайна

5. Задійте жатку.
6. Перемістіть жатку в потрібне положення та скористайтеся ручкою (A), щоб визначити точне розташування.
7. Перемістіть мотовило в потрібне положення.



Рисунок 3.746: Консоль керування комбайна

8. Натисніть і утримуйте перемикач попереднього налаштування 2 (B), доки на дисплеї не почне блимати значок висоти мотовила.
9. Повторіть кроки *6, стор. 468*–*8, стор. 468* для перемикача 3 (C) попереднього налаштування.
10. Виберіть відповідне налаштування тиску на ґрунт. Скористайтеся кнопкою попереднього налаштування 2 (B) на важелі керування для задання низького тиску на ґрунт для умов мокрої або м'якої землі, а попереднє налаштування 3 (C) використайте для задання високого тиску для умов твердого ґрунту та більшої швидкості руху відносно землі.

ПРИМІТКА:

Кнопку попереднього налаштування 1 (A) зарезервовано для підйому жатки на поворотній смузі; вона не використовується для зрізання на рівні ґрунту.



Рисунок 3.747: Кнопки на ручці керування

ПРИМІТКА:

Коли задіяно функцію АННС, на дисплеї з'являється значок АННС (A) і на сторінці відображається номер натиснутої кнопки (B).

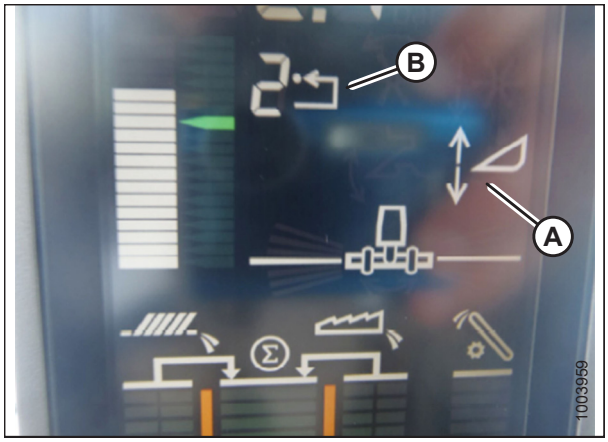

Рисунок 3.748: Дисплей комбайна

Калібрування діапазону поздовжнього нахилу похилої камери — John Deere серії S і T, моделі, випущені у 2015 році та пізніше

Дотримуйтеся цієї процедури, щоб правильно відкалібрувати діапазон поздовжнього нахилу похилої камери.

ПРИМІТКА:

З моменту публікації цього документа в елементи керування та дисплей комбайна могли бути внесені зміни. Для отримання найактуальнішої інформації див. посібник з експлуатації комбайна.

ПРИМІТКА:

Ця процедура стосується лише комбайнів John Deere серії S і T 2015 і наступних модельних років.

Поздовжній нахил похилої камери контролюється кнопками (C) і (D) на зворотному боці ручки керування.

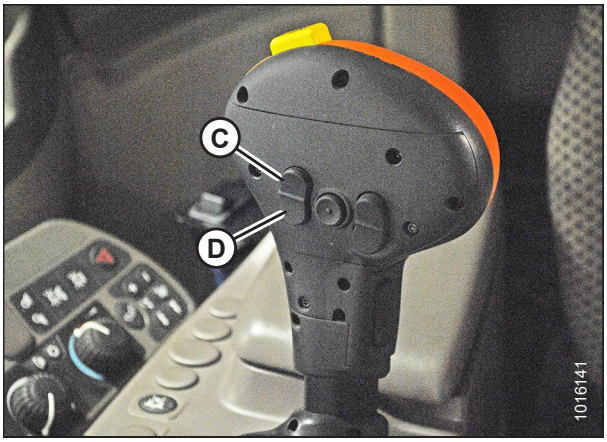

Рисунок 3.749: Ручка керування John Deere

ПРИМІТКА:

Елементи керування поздовжнім нахилом похилої камери можна змінити, щоб працювати з кнопками E і F. Для цього виберіть значок ручки керування (A), а потім у розкривному меню виберіть FEEDER HOUSE FORE/AFT TILT (Поздовжній нахил похилої камери) (B).

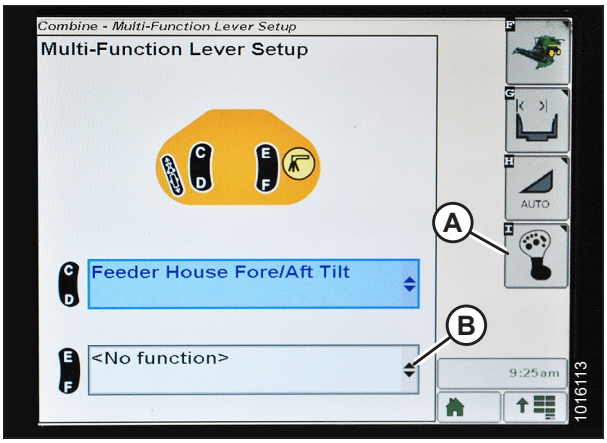

Рисунок 3.750: Дисплей комбайна John Deere

Щоб відкалібрувати діапазон поздовжнього нахилу похилої камери, виконайте наведені нижче дії.

1. Переконайтеся, що центральний з’єднувальний елемент установлено в положення **D**.

   ПРИМІТКА:

   Після завершення налаштування та калібрування відрегулюйте центральний з’єднувальний елемент, щоб отримати потрібний кут жатки. Інструкції див. у *3.9.3 Кут жатки, стор. 226*.

2. Розташуйте жатку на нижніх упорах.

3. Розблокуйте функцію копіювання контуру ґрунту жатки. Інструкції див. у *Блокування/розблокування модуля копіювання контуру ґрунту жатки, стор. 247*.

4. Виберіть значок DIAGNOSTIC (Діагностика) (A) на головній сторінці дисплея. Відкриється сторінка CALIBRATION (Калібрування).

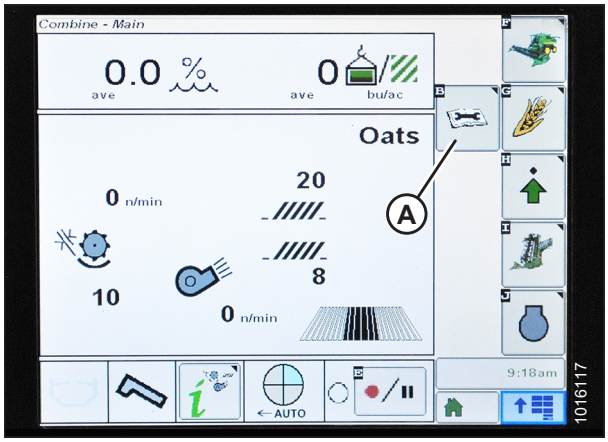

Рисунок 3.751: Дисплей комбайна John Deere

5. Виберіть розкривне меню CALIBRATIONS (КАЛІБРУВАННЯ) (A), щоб переглянути список параметрів калібрування.

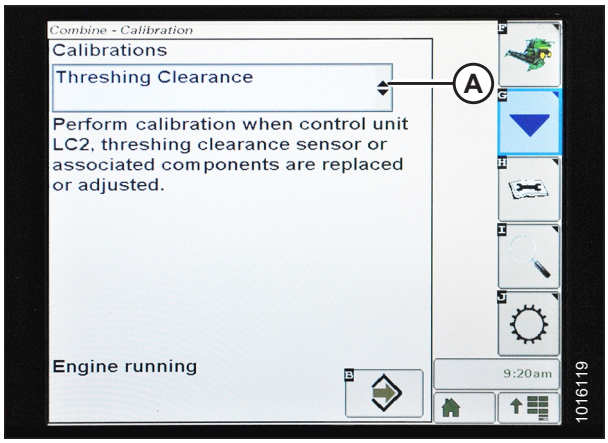

Рисунок 3.752: Дисплей комбайна John Deere

6. Натискайте стрілку (A), щоб переходити між параметрами калібрування. Виберіть FEEDER HOUSE FORE/AFT TILT RANGE (Діапазон поздовжнього нахилу похилої камери).

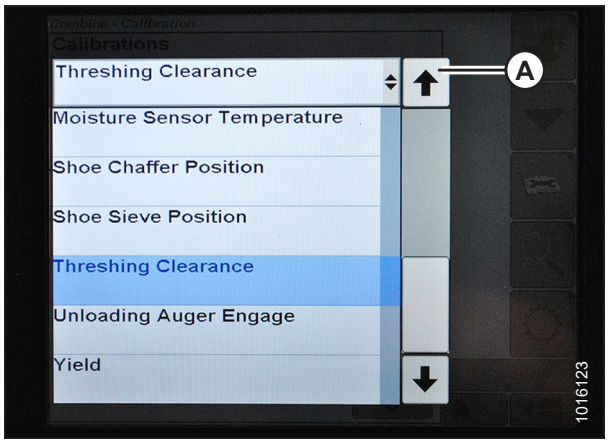

Рисунок 3.753: Дисплей комбайна John Deere

7. Натисніть значок ENTER (Ввести) (A).

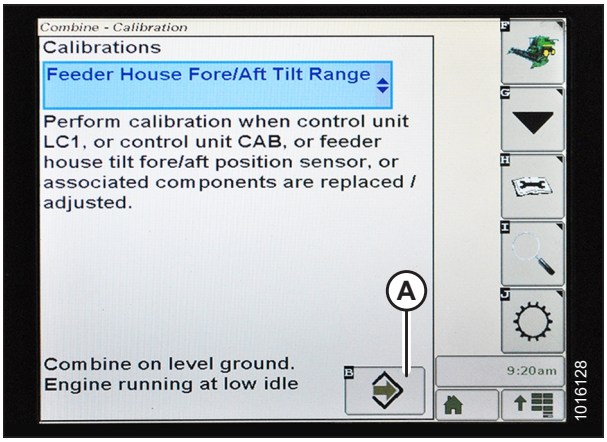

Рисунок 3.754: Дисплей комбайна John Deere

8. Дотримуйтеся вказівок на сторінці. У процесі калібрування на екрані автоматично почергово з’являтимуться подальші кроки.

   ПРИМІТКА:

   Якщо під час калібрування з’являється код помилки, датчик потребує регулювання. Інструкції див. у розділі *Перевірка діапазону напруги з кабіни комбайна — John Deere серії S і T, стор. 455*.

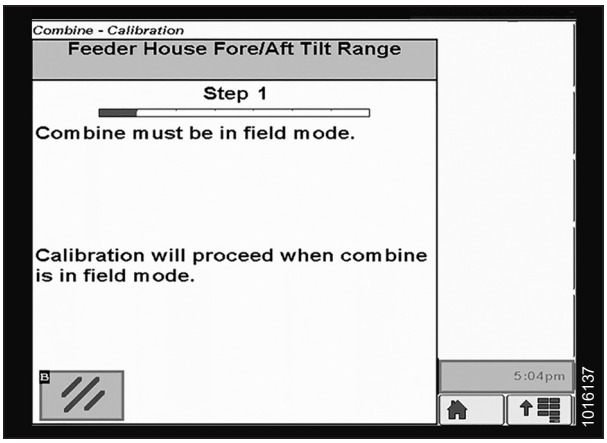

Рисунок 3.755: Дисплей комбайна John Deere

Перевірка напруги датчика висоти мотовила — John Deere серії S і T

Перевірте напругу датчика висоти мотовила, щоб переконатися, що вона знаходиться в межах необхідного діапазону.

ПРИМІТКА:

З моменту публікації цього документа в елементи керування та дисплей комбайна могли бути внесені зміни. Для отримання найактуальнішої інформації див. посібник з експлуатації комбайна.

1. Виберіть значок CALIBRATION (Калібрування) (A) на головній сторінці дисплея. Відкриється сторінка CALIBRATION (Калібрування).

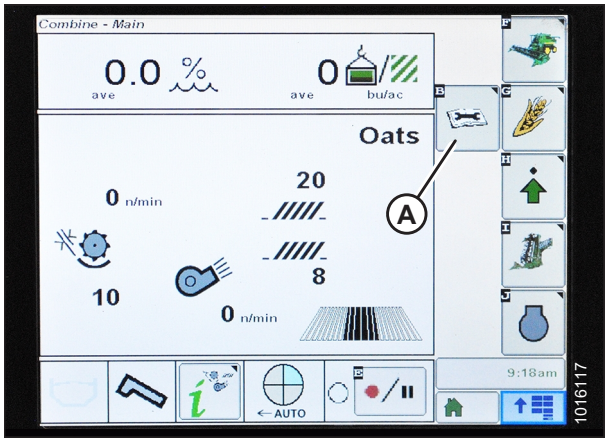

Рисунок 3.756: Дисплей комбайна John Deere

2. Виберіть значок DIAGNOSTIC READINGS (Діагностичні показання) (A) на сторінці CALIBRATION (Калібрування). Відкриється сторінка DIAGNOSTIC READINGS (Діагностичні показання). На цій сторінці можна керувати калібруваннями, налаштуваннями жатки та діагностичними даними.

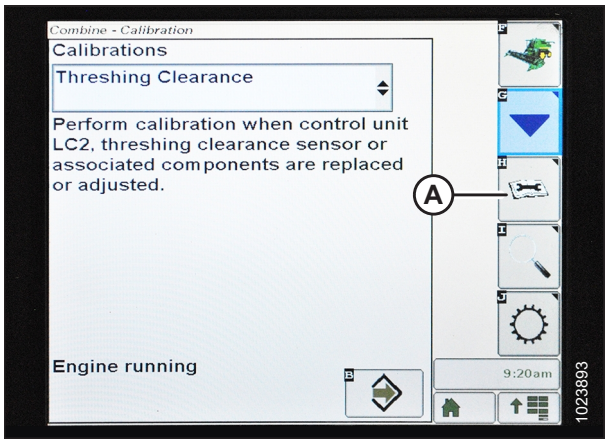

Рисунок 3.757: Дисплей комбайна John Deere

3. Виберіть розкривне меню (A), щоб переглянути список параметрів калібрування.

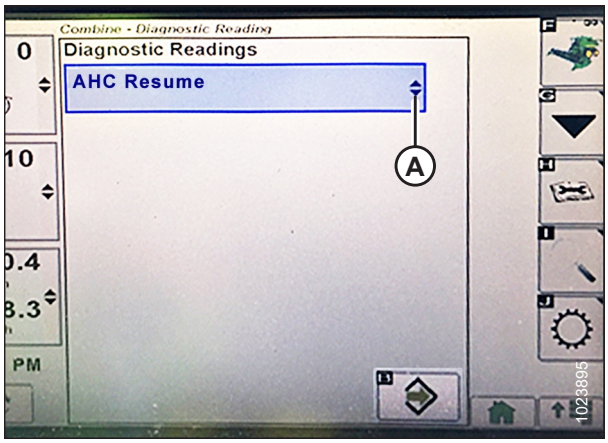

Рисунок 3.758: Дисплей комбайна John Deere

4. Прокрутіть вниз і виберіть REEL RESUME (Зведені дані про мотовило) (A).

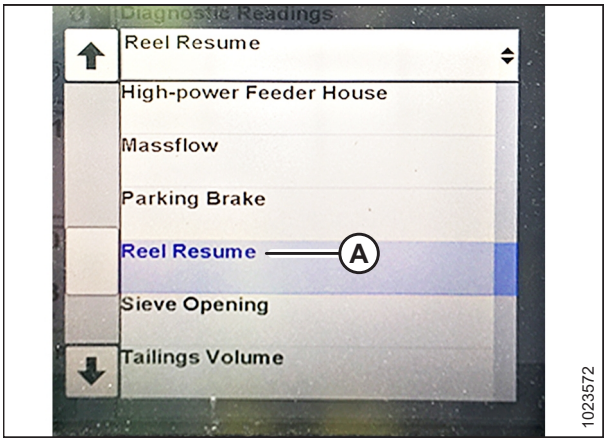

Рисунок 3.759: Дисплей комбайна John Deere

5. Натисніть значок ENTER (Ввести) (A). Відкриється сторінка REEL RESUME (Відновлення роботи мотовила).

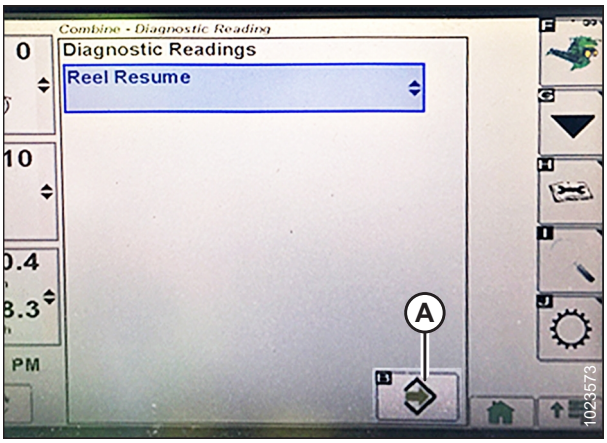

Рисунок 3.760: Дисплей комбайна John Deere

6. Виберіть значок NEXT PAGE (Наступна сторінка) (A), щоб перейти на сторінку 3.

7. Опустіть мотовило, щоб переглянути нижнє значення напруги (B). Значення напруги має становити 0,5–0,9 В.

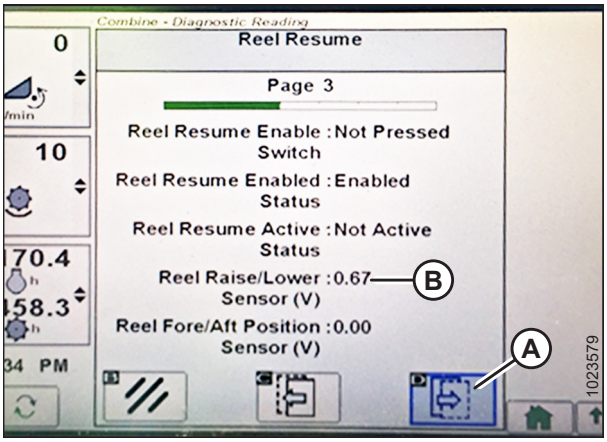

Рисунок 3.761: Дисплей комбайна John Deere

8. Підніміть мотовило, щоб переглянути верхнє значення напруги (A). Значення напруги має становити 4,1–4,3 В.

9. Якщо одне з цих значень напруги виходить за межі діапазону, див. розділ *Перевірка та регулювання напруги датчика висоти мотовила, стор. 271*.

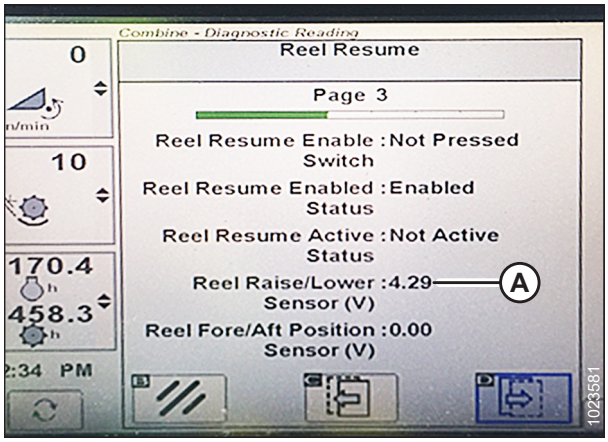

Рисунок 3.762: Дисплей комбайна John Deere

Калібрування датчиків висоти мотовила та поздовжнього положення мотовила — John Deere серії S і T, моделі, випущені у 2015 році та пізніше

Вихідна напруга датчика автоматичного контролю висоти жатки (АННС) має бути відкалібрована для кожного комбайна, інакше функція положення мотовила не працюватиме належним чином.

ПРИМІТКА:

З моменту публікації цього документа в елементи керування та дисплей комбайна могли бути внесені зміни. Для отримання найактуальнішої інформації див. посібник з експлуатації комбайна.

НЕБЕЗПЕЧНО

Переконайтеся, що в зоні проведення робіт відсутні сторонні особи.

1. Розташуйте жатку на висоті 254–356 мм (10–14 дюймів) над землею.

   ВАЖЛИВО:

   НЕ вимикайте двигун. Для правильного калібрування датчиків комбайн має працювати на повному холостому ходу.

2. Виберіть значок DIAGNOSTIC (Діагностика) (A) на головній сторінці дисплея. Відкриється сторінка CALIBRATION (Калібрування).

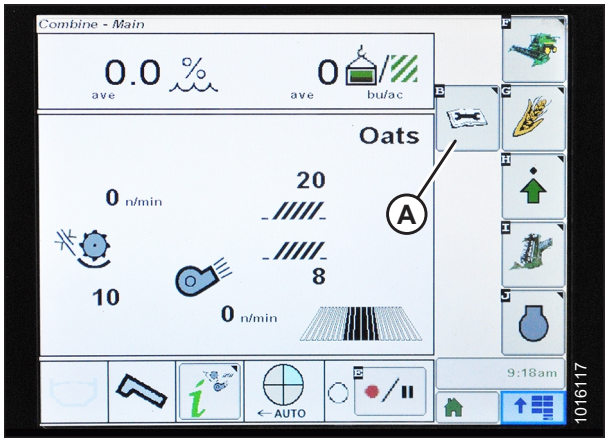

Рисунок 3.763: Дисплей комбайна John Deere

3. Виберіть розкривне меню CALIBRATIONS (КАЛІБРУВАННЯ) (A), щоб переглянути список параметрів калібрування.

4. Прокрутіть список параметрів і виберіть REEL POSITION (Положення мотовила).

5. Натисніть значок ENTER (Ввести) (B).

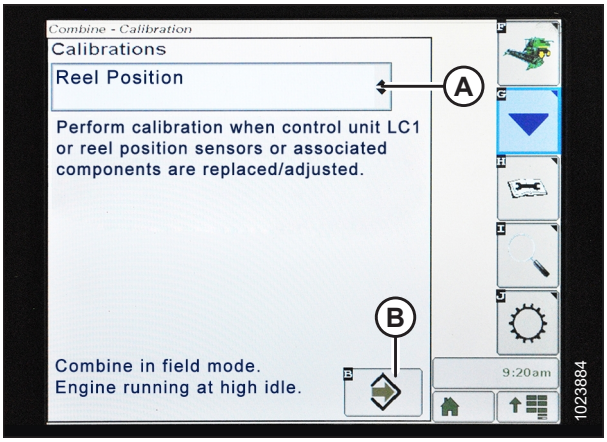

Рисунок 3.764: Дисплей комбайна John Deere

6. Виконайте інструкції на сторінці. Під час калібрування на екрані автоматично почергово з’являтимуться подальші кроки. Під час цього калібрування потрібно скористатися клавішами піднімання (A) та опускання мотовила (B) на ручці керування.



Рисунок 3.765: Ручка керування John Deere

7. Натисніть і утримуйте перемикач REEL LOWER (Опускання мотовила), доки мотовило повністю не опуститься. Продовжуйте утримувати перемикач REEL LOWER (Опускання мотовила), доки на дисплеї не з’явиться підказка відпустити його.

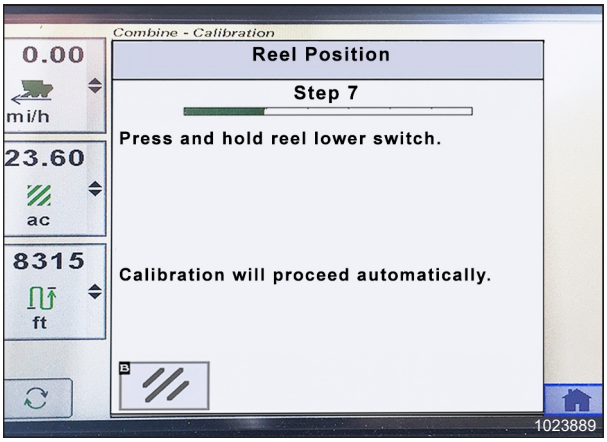

Рисунок 3.766: Дисплей комбайна John Deere

8. Натисніть і утримуйте перемикач REEL RAISE (Підняття мотовила), доки мотовило повністю не підніметься. Продовжуйте утримувати перемикач REEL RAISE (Підняття мотовила), доки на дисплеї не з’явиться підказка відпустити його.

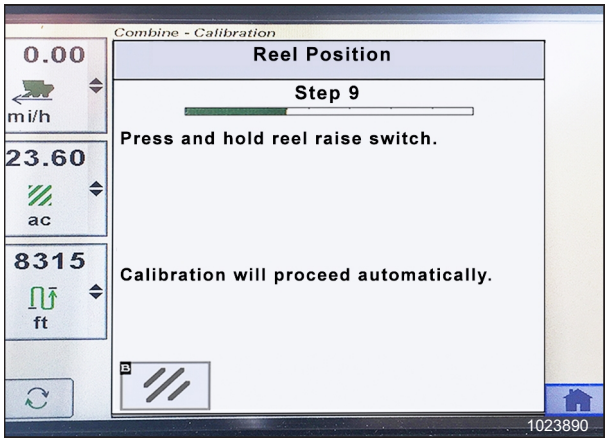

Рисунок 3.767: Дисплей комбайна John Deere

9. Коли буде виконано всі кроки, на екрані з’явиться повідомлення CALIBRATION COMPLETE (Калібрування завершено). Вийдіть із меню CALIBRATION (Калібрування), натиснувши значок ENTER (Ввести) (A).

   ПРИМІТКА:

   Якщо під час калібрування з’являється код помилки, датчик потребує регулювання. Інструкції див. у розділі *Перевірка напруги датчика висоти мотовила — John Deere серії S і T, стор. 471*.

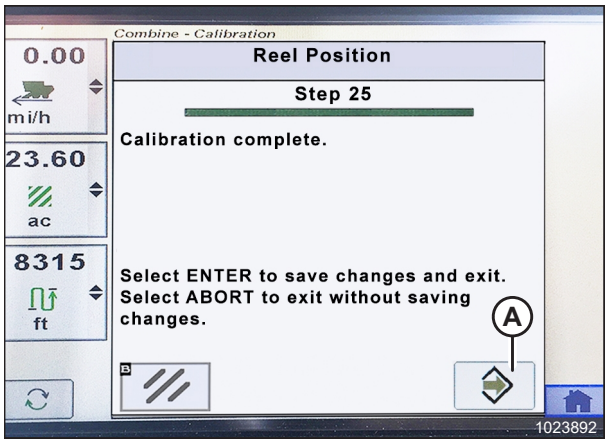

Рисунок 3.768: Дисплей комбайна John Deere

3.10.15 Комбайни John Deere серії S700

Щоб система автоматичного контролю висоти жатки (АННС) була сумісною з комбайном John Deere серії S700, налаштуйте конфігурацію жатки комбайна для конкретної моделі жатки, відрегулюйте налаштування швидкості мотовила, налаштуйте елементи керування АННС та відкалібруйте систему АННС, щоб забезпечити правильну її роботу.

Короткий огляд налаштувань жатки — комбайни John Deere серії S700

Він містить рекомендовані налаштування автоматичного контролю висоти жатки (АННС) для жатки, що працює з комбайном John Deere серії S700.

ПРИМІТКА:

Інструкції з налаштування наведено в посібнику з експлуатації комбайна.

Таблиця 3.47 Налаштування жатки — комбайни John Deere серії S700

Параметр налаштування	Запропоноване налаштування
Тип жатки, детальніша інформація про жатку, ширина	Введіть ширину жатки
Жатка, швидкість підіймання/опускання	Набір для найкращої продуктивності

Таблиця 3.47 Налаштування жатки — комбайни John Deere серії S700 (продовження)

Параметр налаштування	Запропоноване налаштування
Жатка, швидкість нахилу	Набір для найкращої продуктивності
Жатка, чутливість висоти	Набір для найкращої продуктивності
Жатка, чутливість нахилу	Набір для найкращої продуктивності
Калібрування швидкості підіймання похилої камери	Завершено
Калібрування жатки	Завершено

Налаштування жатки — John Deere серії S700

Установіть цю початкову конфігурацію на комбайні під час налаштування системи автоматичного контролю висоти жатки (АННС).

ПРИМІТКА:

З моменту публікації цього документа в елементи керування та дисплей комбайна могли бути внесені зміни. Для отримання найактуальнішої інформації див. посібник з експлуатації комбайна.

1. Натисніть кнопку HEADER (Жатка) (A) на панелі під дисплеєм. Відкриється сторінка HEADER (Жатка).



Рисунок 3.769: Дисплей комбайна John Deere S700

2. Виберіть поле HEADER TYPE (ТИП ЖАТКИ) (A). Відкриється діалогове вікно HEADER DETAILS (ВІДОМОСТІ ПРО ЖАТКУ).

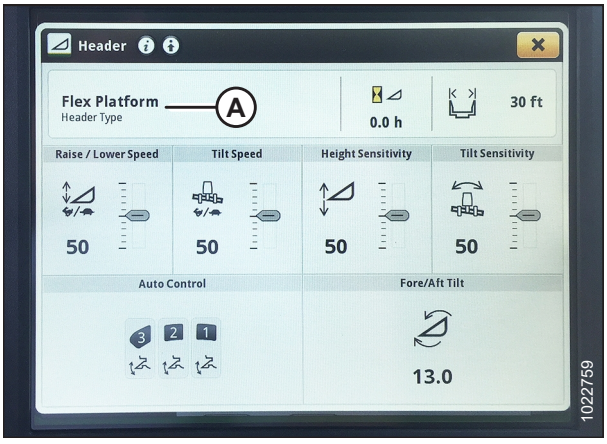

Рисунок 3.770: Дисплей комбайна John Deere серії S700 — сторінка жатки

3. Переконайтеся, що в розділі WIDTH (Ширина) відображається правильне значення ширини жатки.

4. Щоб змінити ширину жатки, виберіть поле (A). Відкриється діалогове вікно WIDTH (Ширина).



Рисунок 3.771: Дисплей комбайна John Deere серії S700 — вікно з детальною інформацією про жатку

5. Скористайтеся екранною клавіатурою, щоб ввести правильне значення ширини жатки, і натисніть OK.



Рисунок 3.772: Дисплей комбайна John Deere серії S700 — налаштування ширини жатки

6. Натисніть кнопку закриття (A) у верхньому правому куті, щоб повернутися на сторінку HEADER (Жатка).



Рисунок 3.773: Дисплей комбайна John Deere серії S700 — діалогове вікно з детальною інформацією про жатку

7. На цій сторінці можна налаштувати швидкість підіймання/опускання (A), швидкість нахилу (B), чутливість визначення висоти (C) та нахилу (D). Виберіть параметр, який потрібно налаштувати. У цьому прикладі представлено регулювання швидкості підіймання та опускання.

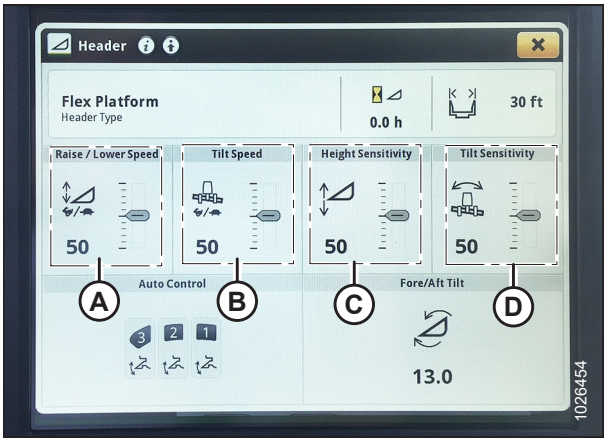

Рисунок 3.774: Дисплей комбайна John Deere серії S700 — сторінка жатки

8. Скористайтеся кнопками **+** і **–** (A), щоб налаштувати параметр.

9. Натисніть кнопку закривання у верхньому правому куті вікна, щоб повернутися на сторінку HEADER (Жатка).

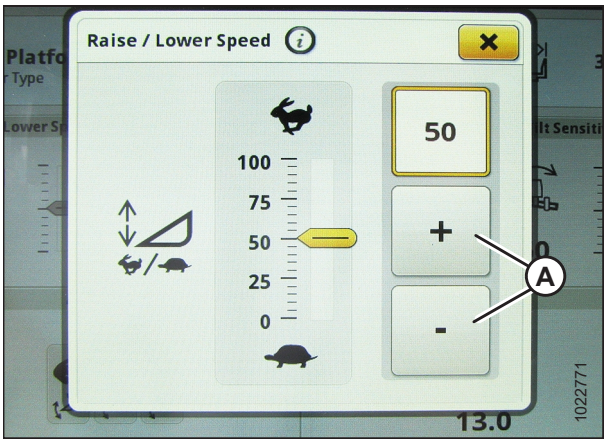

Рисунок 3.775: Дисплей комбайна John Deere серії S700 — налаштування швидкості підіймання/опускання

10. Виберіть значки AUTO CONTROL (АВТОМАТИЧНИЙ КОНТРОЛЬ) (A). Відкриється сторінка AUTO HEADER CONTROLS (ПАРАМЕТРИ АВТОМАТИЧНОГО КОНТРОЛЮ ЖАТКИ).

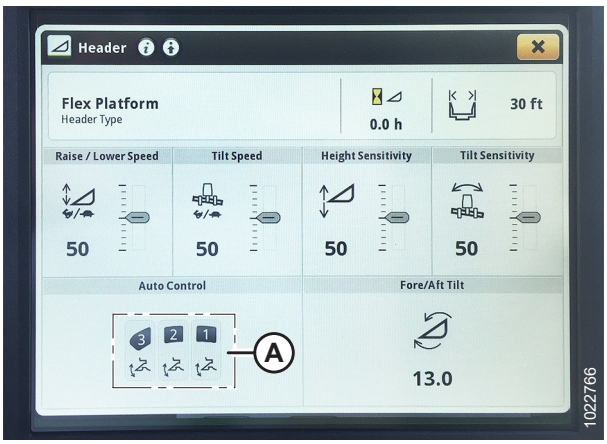

Рисунок 3.776: Дисплей комбайна John Deere серії S700 — сторінка жатки

11. Якщо жатку досі не відкалібровано, на кнопці HEIGHT SENSING (ВИЗНАЧЕННЯ ВИСОТИ) (A) з'явиться значок помилки. Щоб переглянути повідомлення про помилку, натисніть кнопку (A).

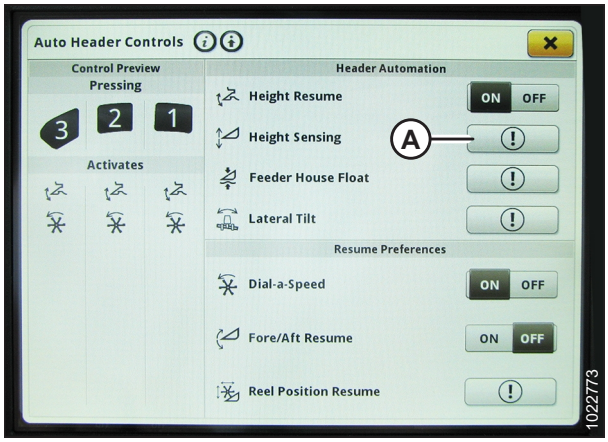

Рисунок 3.777: Дисплей комбайна John Deere серії S700 — автоматичні елементи керування жаткою

12. Прочитайте повідомлення про помилку, а потім натисніть OK.
13. Перейдіть до процедури *Перевірка діапазону напруги з кабіни комбайна — John Deere серії S700, стор. 480*.

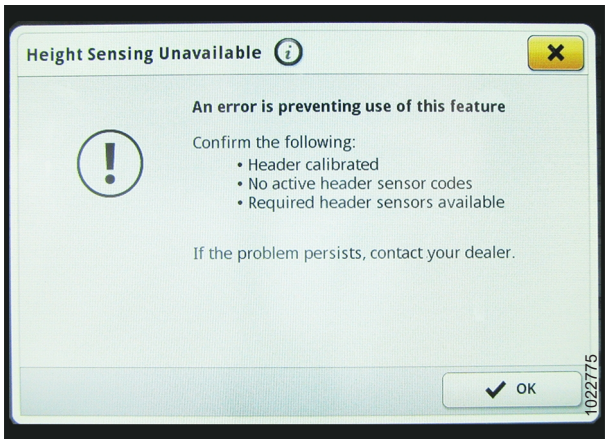

Рисунок 3.778: Дисплей комбайна John Deere серії S700 — повідомлення про помилку функції визначення висоти

Перевірка діапазону напруги з кабіни комбайна — John Deere серії S700

Вихід датчика автоматичного контролю висоти жатки (АННС) має перебувати в певному діапазоні, адже в іншому випадку функція не буде працювати належним чином.

ПРИМІТКА:

З моменту публікації цього документа в елементи керування та дисплей комбайна могли бути внесені зміни. Для отримання найактуальнішої інформації див. посібник з експлуатації комбайна.

НЕБЕЗПЕЧНО

Щоб запобігти тілесним ушкодженням або смерті через неочікуваний запуск машини, завжди вимикайте двигун і виймайте ключ із замка запалювання перед регулюванням машини.

НЕБЕЗПЕЧНО

Переконайтеся, що в зоні проведення робіт відсутні сторонні особи.

1. Розташуйте жатку так, щоб ножовий брус знаходився на висоті 254–356 мм (10–14 дюймів) над землею.
2. Вимкніть двигун і витягніть ключ із замка запалювання.

3. Розблокуйте функцію копіювання контуру ґрунту жатки. Інструкції див. у *Блокування/розблокування модуля копіювання контуру ґрунту жатки, стор. 247*.

4. Заблокуйте крила жатки. Інструкції див. у *Експлуатація в жорсткому режимі, стор. 250*.

УВАГА

Щоб запобігти порізам, защемленням та іншим тілесним ушкодженням особи, яка перевіряє нижні упори, переконайтеся, що ніхто вручну не піднімає та не переміщує жатку вручну під час контакту з шайбою нижнього упора та її перевірки.

5. Переконайтеся, що з'єднувальний механізм блокування копіювання контуру ґрунту знаходиться на нижніх упорах (шайба [A] не рухається) в обох місцях.

   ПРИМІТКА:

   Якщо жатка **НЕ** знаходиться на нижніх упорах, напруга може вийти за межі діапазону під час роботи та призвести до несправності системи АННС. Щоб вирішити проблему, зробіть жатку важчою, опустивши модуль копіювання контуру ґрунту. Інструкції див. у *Перевірка й регулювання копіювання контуру ґрунту жаткою, стор. 235*.

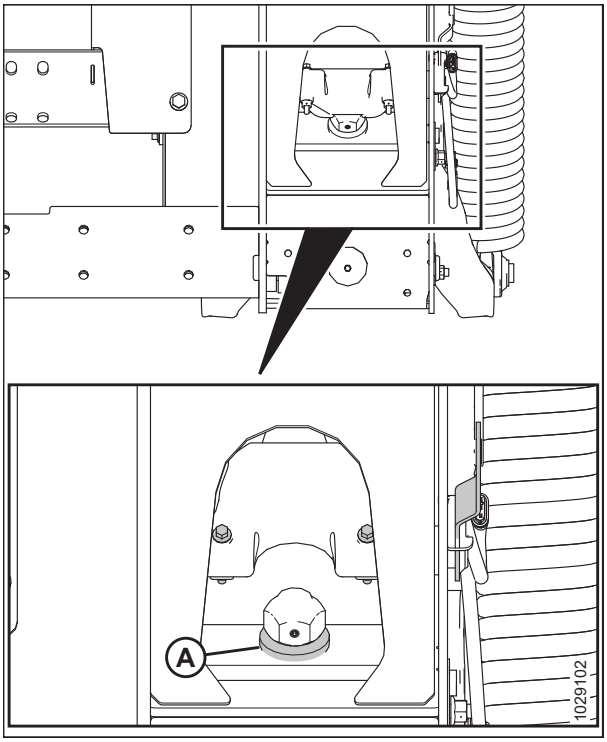

Рисунок 3.779: Шайба нижнього упора

6. Якщо вказівник (C) **НЕ** знаходиться на рівні **0** (D), відкрутіть гайку на болті (A) та обертайте пластину індикатора копіювання контуру ґрунту (B), поки вказівник не буде вирівняно з нульовою точкою (E). Затягніть гайку на болті (A).

   ПРИМІТКА:

   Після регулювання пластини індикатора необхідно перевірити межі напруги датчика копіювання контуру ґрунту.

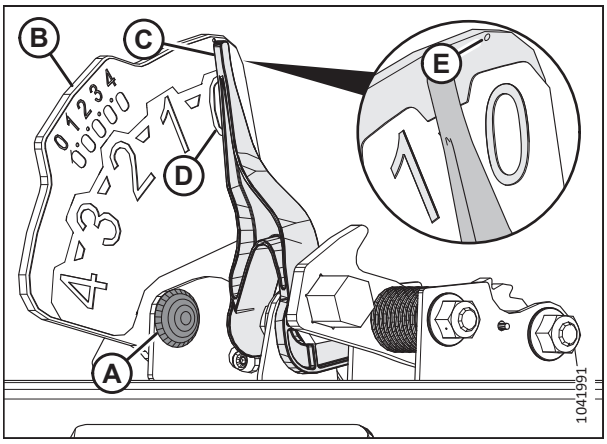

Рисунок 3.780: Індикатор копіювання контуру рунту

7. На сторінці HARVESTING (Збирання врожаю) виберіть значок MENU (Меню) (A).

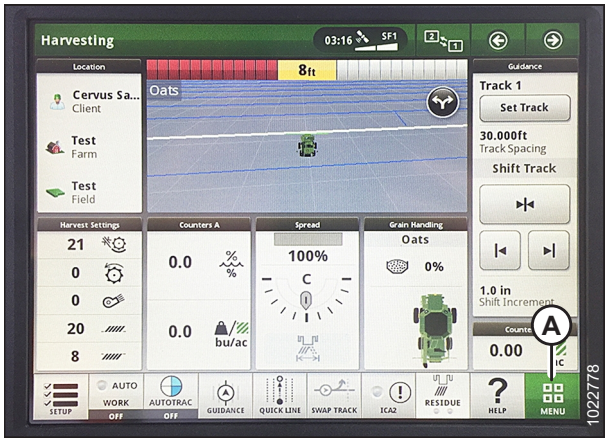

Рисунок 3.781: Дисплей комбайна John Deere серії S700 — сторінка HARVESTING (Збирання врожаю)

8. На сторінці MENU (Меню) виберіть SYSTEM (Система) (A). Відкриється сторінка MENU (Меню).

9. Виберіть значок DIAGNOSTICS CENTER (ЦЕНТР ДІАГНОСТИКИ) (B). Відкриється сторінка DIAGNOSTICS CENTER (ЦЕНТР ДІАГНОСТИКИ).

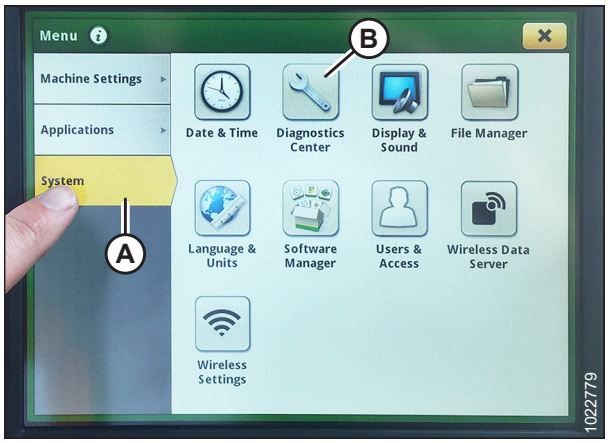

Рисунок 3.782: Дисплей комбайна John Deere серії S700 — меню

10. Виберіть AHC — SENSING (AHC — визначення чутливості) (A). Відкриється сторінка AHC — SENSING | DIAGNOSTICS (AHC — визначення чутливості / діагностика).

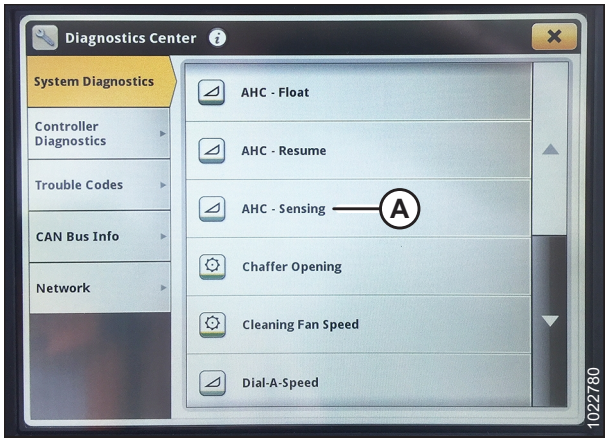

Рисунок 3.783: Дисплей комбайна John Deere серії S700 — діагностичний центр

11. Відкрийте вкладку SENSOR (Датчик) (A), щоб переглянути значення напруги датчика. Напруга датчика висоти жатки по центру (B) має перебувати в діапазоні між 0,7 і 4,3 В. При цьому має спостерігатися відхилення на рівні принаймні 3 В, коли індикатор функції копіювання контуру ґрунту перебуває в положеннях 0 і 4.

12. Якщо напруга датчика виходить за межі граничних значень, або якщо діапазон цих значень недостатній, див. розділ *3.10.2 Ручна перевірка меж напруги, стор. 313*.

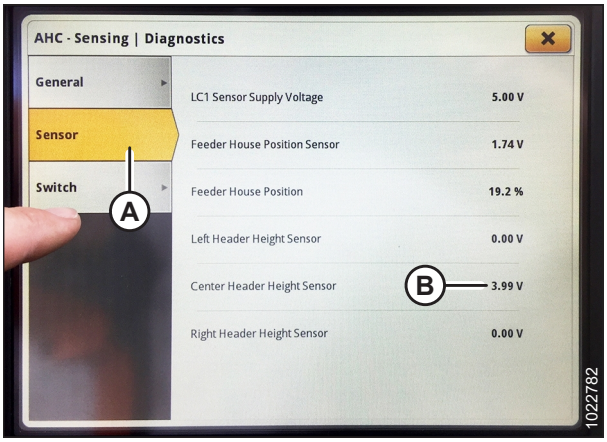

Рисунок 3.784: Дисплей комбайна John Deere S700 — перевірка напруги датчика

Калібрування похилої камери — John Deere серії S700

Перед калібруванням жатки необхідно відкалібрувати похилу камеру.

НЕБЕЗПЕЧНО

Переконайтеся, що в зоні проведення робіт відсутні сторонні особи.

ПРИМІТКА:

З моменту публікації цього документа в елементи керування та дисплей комбайна могли бути внесені зміни. Для отримання найактуальнішої інформації див. посібник з експлуатації комбайна.

1. Переконайтеся, що центральний з’єднувальний елемент установлено в положення **D**.

   ПРИМІТКА:

   Після завершення калібрування відрегулюйте центральний з’єднувальний елемент, щоб отримати потрібний кут жатки. Інструкції див. у *3.9.3 Кут жатки, стор. 226*.

2. Розташуйте жатку на нижніх упорах.

3. Розблокуйте функцію копіювання контуру ґрунту жатки. Інструкції див. у *Блокування/розблокування модуля копіювання контуру ґрунту жатки, стор. 247*.

4. Вимкніть двигун і витягніть ключ із замка запалювання.

5. На сторінці HARVESTING (ЗБИРАННЯ ВРОЖАЮ) виберіть значок MENU (МЕНЮ) (A) у нижній частині сторінки справа. Відкриється сторінка MENU (МЕНЮ).

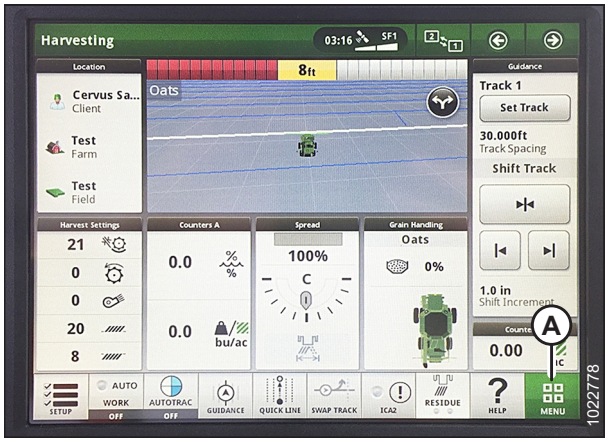

Рисунок 3.785: Дисплей комбайна John Deere серії S700 — сторінка HARVESTING (Збирання врожаю)

6. Відкрийте вкладку MACHINE SETTINGS (ПАРАМЕТРИ МАШИНИ) (A).

7. Виберіть значок CALIBRATIONS & PROCEDURES (КАЛІБРУВАННЯ ТА ПРОЦЕДУРИ) (B). Відкриється сторінка CALIBRATIONS & PROCEDURES (КАЛІБРУВАННЯ ТА ПРОЦЕДУРИ).

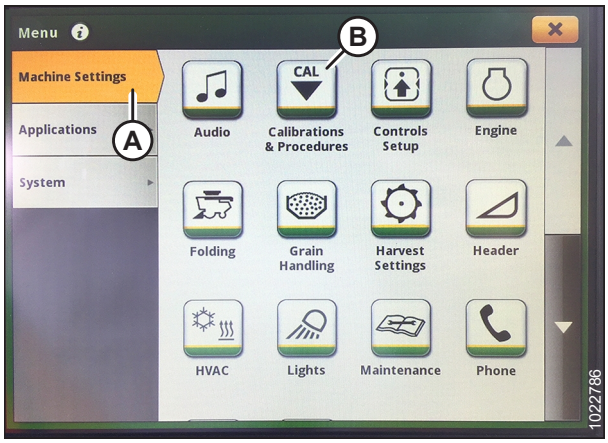

Рисунок 3.786: Дисплей комбайна John Deere серії S700 — налаштування машини

8. Відкрийте вкладку HEADER (Жатка) (A).

9. Виберіть FEEDER HOUSE RAISE SPEED CALIBRATION (КАЛІБРУВАННЯ ШВИДКОСТІ ПІДНІМАННЯ ПОХИЛОЇ КАМЕРИ) (B). Відкриється сторінка FH RAISE SPEED CALIBRATION (КАЛІБРУВАННЯ ШВИДКОСТІ ПІДНІМАННЯ ПОХИЛОЇ КАМЕРИ).

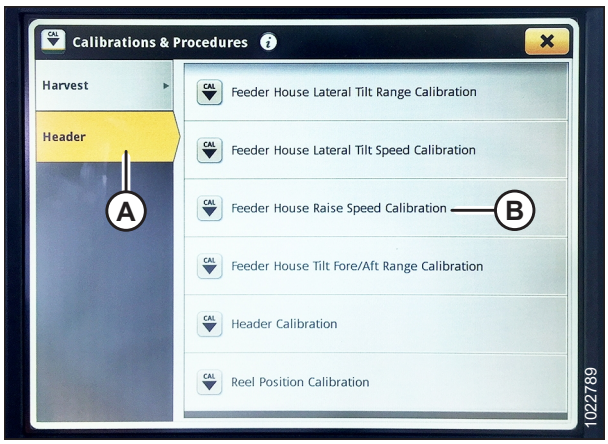

Рисунок 3.787: Дисплей комбайна John Deere серії S700 — калібрування та процедури

10. Натисніть кнопку CALIBRATE (КАЛІБРУВАТИ) (A) унизу сторінки. На екрані з’явиться огляд калібрування.

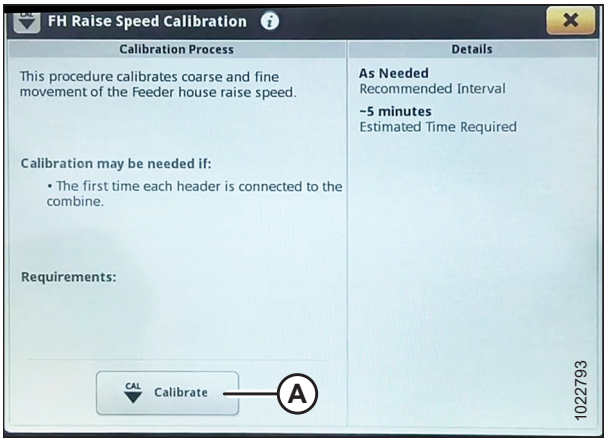

Рисунок 3.788: Дисплей комбайна John Deere серії S700 — калібрування похилої камери

11. Ознайомтеся з оглядом калібрування та натисніть кнопку START (Запуск).

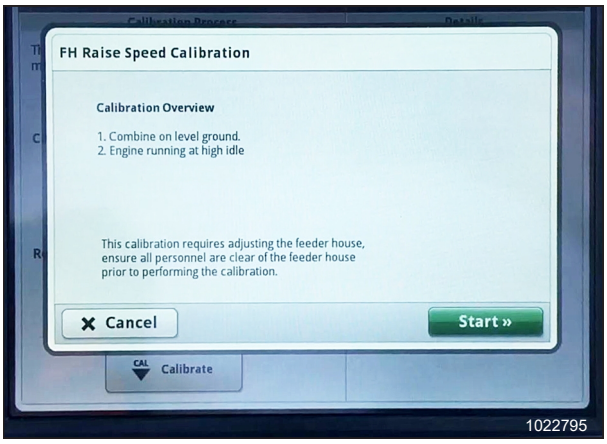

Рисунок 3.789: Дисплей комбайна John Deere серії S700 — калібрування похилої камери

12. Дотримуйтеся вказівок на сторінці. Під час калібрування на екрані автоматично почергово з’являтимуться подальші кроки.

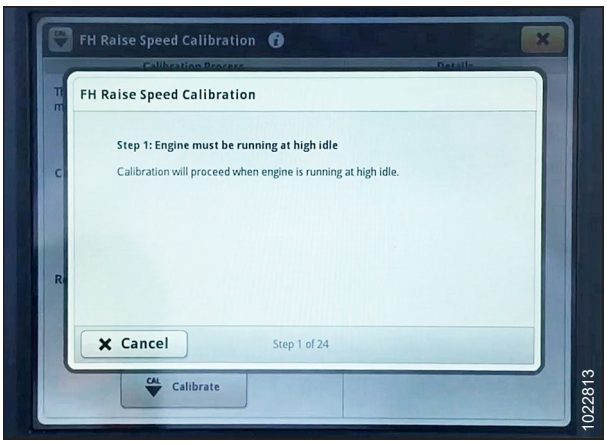

Рисунок 3.790: Дисплей комбайна John Deere серії S700 — калібрування похилої камери

13. Після завершення калібрування натисніть SAVE (Зберегти).

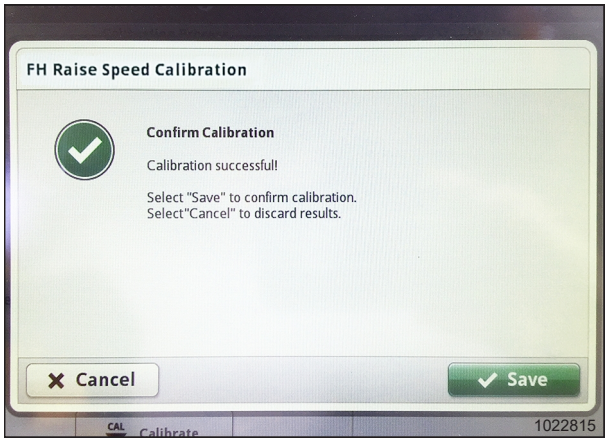

Рисунок 3.791: Дисплей комбайна John Deere серії S700 — калібрування похилої камери

Калібрування жатки — John Deere серії S700

Перш ніж використовувати систему автоматичного контролю висоти жатки (АННС), відкалібруйте жатку.

ВАЖЛИВО:

Перед калібруванням жатки необхідно відкалібрувати похилу камеру. Якщо похилу камеру досі не відкалібровано, див. розділ *Калібрування похилої камери — John Deere серії S700, стор. 483*.

НЕБЕЗПЕЧНО

Щоб запобігти тілесним ушкодженням або смерті через неочікуваний запуск машини, завжди вимикайте двигун і виймайте ключ із замка запалювання перед регулюванням машини.

НЕБЕЗПЕЧНО

Переконайтеся, що в зоні проведення робіт відсутні сторонні особи.

ПРИМІТКА:

З моменту публікації цього документа в елементи керування та дисплей комбайна могли бути внесені зміни. Для отримання найактуальнішої інформації див. посібник з експлуатації комбайна.

ПРИМІТКА:

Якщо для копіювання контуру ґрунту жаткою налаштовано занадто низький тиск на ґрунт, це може перешкоджати калібруванню функції автоматичного контролю висоти жатки (АННС). Щоб запобігти від'єднанню жатки від модуля копіювання контуру ґрунту, під час калібрування може знадобитися «важче» налаштування копіювання контуру ґрунту.

1. Зупиніть комбайн на рівній поверхні.
2. Переконайтеся, що жатку вирівняно відносно ґрунту. Якщо потрібно виконати регулювання:
   - Переконайтеся, що комбайн припарковано на рівній поверхні.
   - За наявності використовуйте поперечний нахил комбайна, щоб похила камера знаходилась на рівні із землею.
   - Якщо потрібне подальше регулювання, вимкніть двигун, вийміть ключ із замка запалювання та переконайтеся, що в шинах комбайна встановлено правильний тиск.

   ПРИМІТКА:

   Перед регулюванням модуля копіювання контуру ґрунту та балансу крила переконайтеся, що встановлено все додаткове й навісне обладнання.

   ПРИМІТКА:

   Спиртовий рівень (A) розташовано у верхній частині рами модуля копіювання контуру ґрунту. Жатку встановлено рівно, якщо бульбашка знаходиться в центрі спиртового рівня.

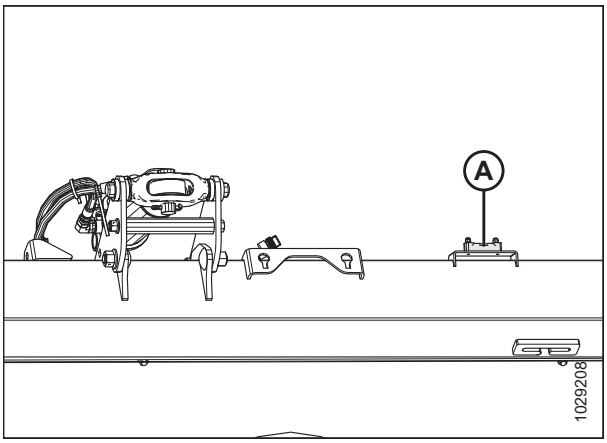

Рисунок 3.792: Рівень

3. Переконайтеся, що центральний з’єднувальний елемент установлено в положення **D**.

   ПРИМІТКА:

   Після завершення калібрування відрегулюйте центральний з’єднувальний елемент, щоб отримати потрібний кут жатки. Інструкції див. у *3.9.3 Кут жатки, стор. 226*.

4. Відрегулюйте поздовжнє положення мотовила так, щоб індикатор знаходився у положенні **6**.
5. Розташуйте жатку так, щоб ножовий брус знаходився на висоті 254–356 мм (10–14 дюймів) над землею.
6. Вимкніть двигун і витягніть ключ із замка запалювання.

УВАГА

Щоб запобігти порізам, защемленням та іншим тілесним ушкодженням особи, яка перевіряє нижні упори, переконайтеся, що ніхто вручну не піднімає та не переміщує жатку вручну під час контакту з шайбою нижнього упора та її перевірки.

7. Переконайтеся, що з'єднувальний механізм блокування копіювання контуру ґрунту знаходиться на нижніх упорах (шайба [A] не рухається) в обох місцях.

   ПРИМІТКА:

   Якщо жатка **НЕ** знаходиться на нижніх упорах, напруга може вийти за межі діапазону під час роботи та призвести до несправності системи АННС. Щоб вирішити проблему, зробіть жатку важчою, опустивши модуль копіювання контуру ґрунту. Інструкції див. у *Перевірка й регулювання копіювання контуру ґрунту жаткою, стор. 235*.

8. Розблокуйте функцію копіювання контуру ґрунту жатки. Інструкції див. у *Блокування/розблокування модуля копіювання контуру ґрунту жатки, стор. 247*.

9. Заблокуйте крила жатки. Інструкції див. у *Експлуатація в жорсткому режимі, стор. 250*.

10. На сторінці HARVESTING (Збирання врожаю) виберіть значок MENU (Меню) (A) у нижній частині екрана праворуч. Відкриється сторінка MENU (Меню).

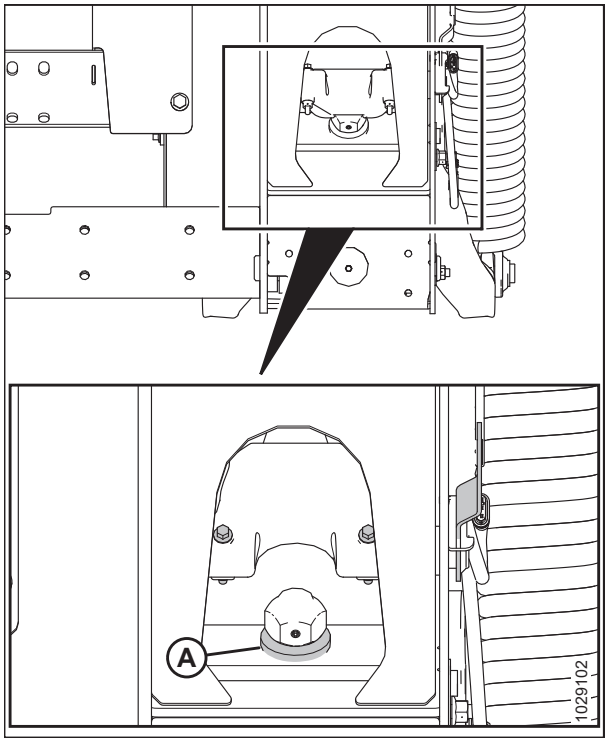

Рисунок 3.793: Шайба нижнього упора

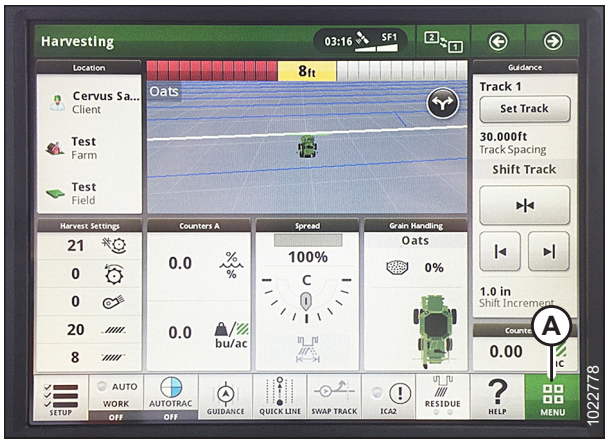

Рисунок 3.794: Дисплей комбайна John Deere серії S700 — сторінка HARVESTING (Збирання врожаю)

11. Відкрийте вкладку MACHINE SETTINGS (ПАРАМЕТРИ МАШИНИ) (A).

12. Виберіть значок CALIBRATIONS & PROCEDURES (КАЛІБРУВАННЯ ТА ПРОЦЕДУРИ) (B). Відкриється сторінка CALIBRATIONS & PROCEDURES (КАЛІБРУВАННЯ ТА ПРОЦЕДУРИ).

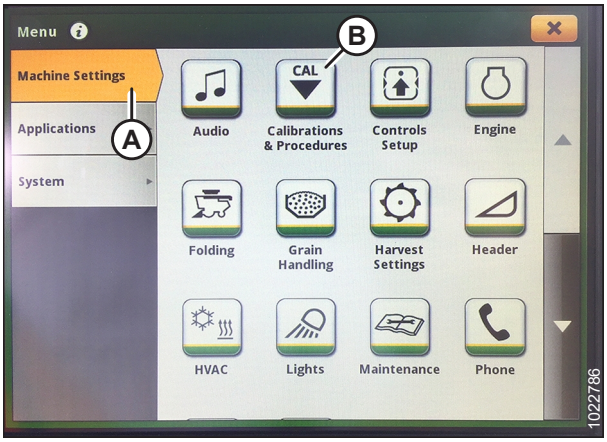

Рисунок 3.795: Дисплей комбайна John Deere серії S700 — налаштування машини

13. Відкрийте вкладку HEADER (Жатка) (A).

14. Виберіть HEADER CALIBRATION (КАЛІБРУВАННЯ ЖАТКИ) (B). Відкриється сторінка HEADER CALIBRATION (КАЛІБРУВАННЯ ЖАТКИ).

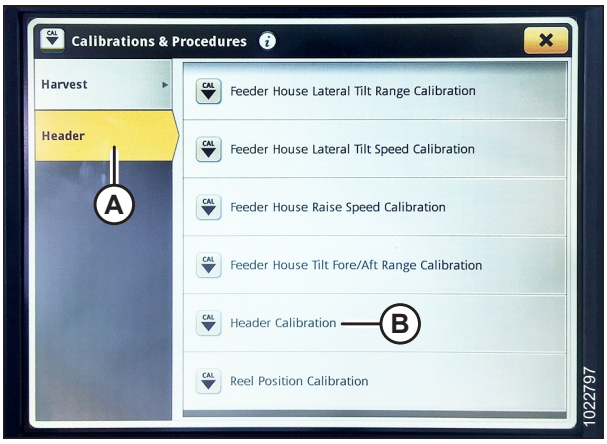

Рисунок 3.796: Дисплей комбайна John Deere серії S700 — калібрування та процедури

15. Виберіть CALIBRATE (Калібрування) (A). Відкриється вікно огляду калібрування.

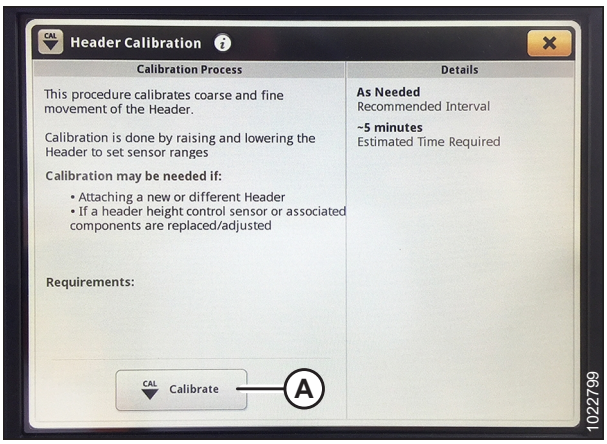

Рисунок 3.797: Дисплей комбайна John Deere серії S700 — калібрування жатки

16. Натисніть кнопку (A) на консолі, щоб перевести двигун у режим роботи на повних обертах.



Рисунок 3.798: Консоль комбайна John Deere серії S700

17. На сторінці CALIBRATION OVERVIEW (ОГЛЯД КАЛІБРУВАННЯ) натисніть кнопку START (ЗАПУСК).

18. Виконайте інструкції, які відображаються на дисплеї. У процесі калібрування на екрані автоматично почергово з’являтимуться подальші кроки.

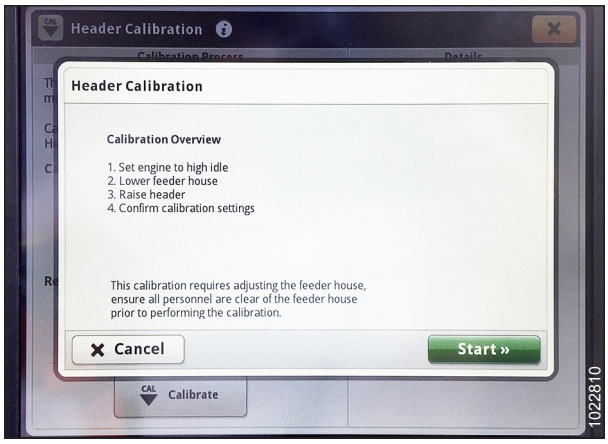

Рисунок 3.799: Дисплей комбайна John Deere серії S700 — калібрування жатки

19. Після завершення калібрування натисніть SAVE (Зберегти).

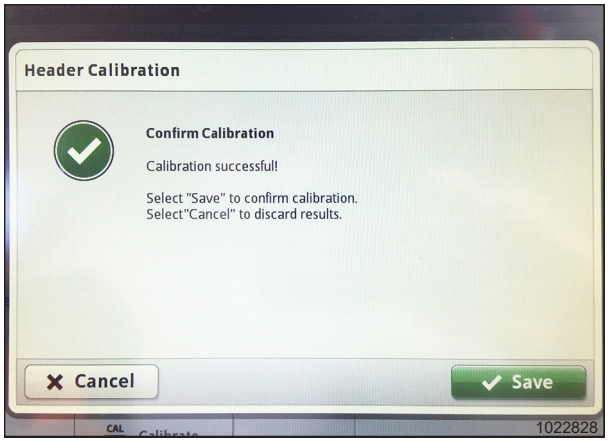

Рисунок 3.800: Дисплей комбайна John Deere серії S700 — калібрування жатки

3.10.16 Комбайни John Deere серії X9 і S7

Щоб система автоматичного контролю висоти жатки (АННС) була сумісною з комбайном, налаштуйте конфігурацію жатки комбайна для конкретної моделі жатки, відрегулюйте налаштування сенсорного екрана, налаштуйте елементи керування АННС та відкалібруйте систему АННС, щоб переконатися, що вона працює правильно.

ПРИМІТКА:

Деякі комбайни John Deere вимагають автоматичного калібрування нахилу перед калібруванням автоматичного контролю висоти жатки (АННС).

Короткий огляд налаштувань жатки — комбайни John Deere серії X9 і S7

Він містить налаштування автоматичного контролю висоти жатки (АННС) для комбайнів John Deere серії X9 і S7.

ПРИМІТКА:

Інструкції з налаштування наведено в посібнику з експлуатації комбайна.

Таблиця 3.48 Налаштування жатки — комбайни John Deere серії X9 і S7

Параметр налаштування	Запропоноване налаштування
Відновлення роботи жатки	Увімк.
Визначення висоти	Увімк.
Поперечний нахил	Увімк.
Автоматичний контроль швидкості мотовила	Увімк.
Відновлення поздовжнього положення	Увімк.
Відновлення положення мотовила	Увімк.
Чутливість контролю висоти	10
Калібрування діапазону копіювальних коліс	Завершено
Калібрування положення мотовила й ножового бруса	Завершено
Контролер жатки / зчіпного пристрою, показники	Діапазон напруги: 0,7–4,3
Копіювальне колесо	Над ґрунтом: Налаштування за бажанням, на землі: Повністю втягнути
Умови ґрунту	• VERY FIRM (ДУЖЕ ТВЕРДИЙ) (3 на індикаторі копіювання контуру ґрунту) • FIRM (ТВЕРДИЙ) (2,5 на індикаторі копіювання контуру ґрунту) • TYPICAL (ТИПОВИЙ) (2 на індикаторі копіювання контуру ґрунту) • SOFT (М’ЯКИЙ) (1,5 на індикаторі копіювання контуру ґрунту) • VERY SOFT (ДУЖЕ М’ЯКИЙ) (1 на індикаторі копіювання контуру ґрунту) **ПРИМІТКА:** Що твердіший ґрунт, то більший тиск на ґрунт застосовується жаткою. **ПРИМІТКА:** Ці налаштування автоматично зберігаються на кнопці 2 або 3 на багатофункціональній ручці, залежно від вибраної. Вибрана кнопка відображається на кутовій панелі дисплея.

Налаштування жатки на дисплеї CommandCenter™

Налаштування автоматичного контролю висоти жатки (АННС) можна налаштувати на дисплеї CommandCenter™ у кабіні комбайна.

ПРИМІТКА:

З моменту публікації цього документа в елементи керування та дисплей комбайна могли бути внесені зміни. Для отримання найактуальнішої інформації див. посібник з експлуатації комбайна.

ПРИМІТКА:

Деяким моделям може знадобитися виконати автоматичне калібрування нахилу перед калібруванням АННС.

НЕБЕЗПЕЧНО

Переконайтеся, що в зоні проведення робіт відсутні сторонні особи.

1. Запустіть двигун.
2. Натисніть кнопку HEADER (Жатка) (A) на панелі під дисплеєм. Відкриється сторінка HEADER (Жатка).

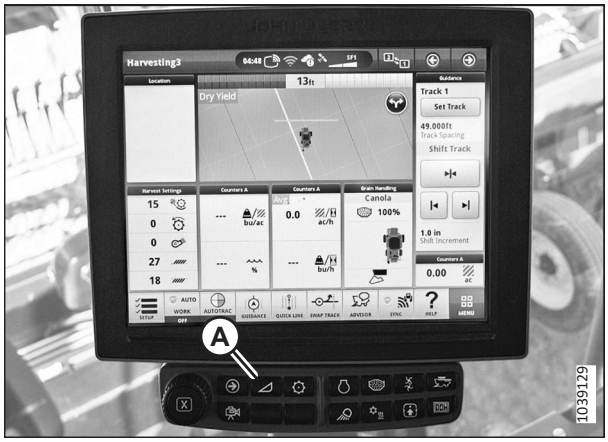

Рисунок 3.801: Дисплей CommandCenter™

3. Переконайтеся, що тип жатки (A) і розмір (B) правильні.

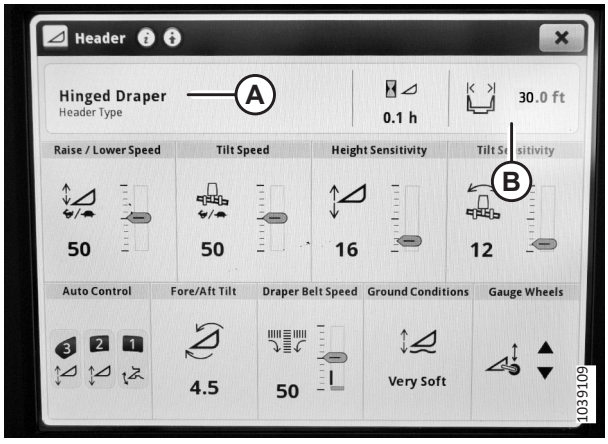

Рисунок 3.802: Дисплей CommandCenter™ — сторінка жатки

4. Виберіть AUTO CONTROL (Автоматичне керування) (A). Відкриється сторінка AUTO HEADER CONTROLS (Автоматичні елементи керування жаткою).

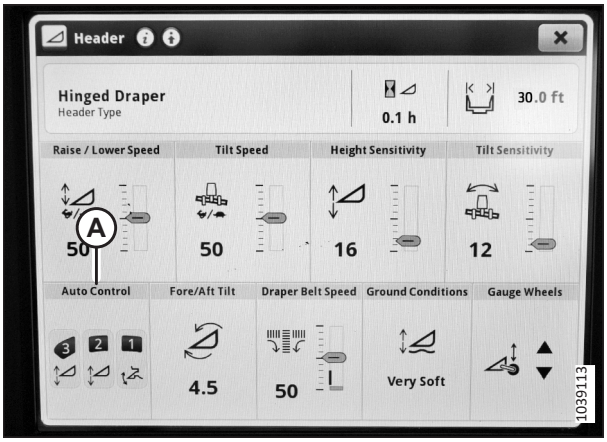

Рисунок 3.803: Дисплей CommandCenter™ — сторінка параметрів автоматичного контролю жатки

5. На сторінці AUTO HEADER CONTROLS (Автоматичні елементи керування жаткою) переконайтеся, що для наведених нижче HEADER AUTOMATION OPTIONS (Параметри автоматизації жатки) встановлено значення ON (Увімк.):
   - HEIGHT RESUME (Відновлення висоти)
   - HEIGHT SENSING (Визначення висоти)
   - LATERAL TILT (Поперечний нахил)
6. Переконайтеся, що для наведених нижче RESUME PREFERENCES (Налаштування відновлення) встановлено значення ON (Увімк.):
   - AUTO REEL SPEED (Автоматичний контроль швидкості мотовила)
   - FORE/AFT RESUME (Відновлення поздовжнього положення)
   - REEL POSITION RESUME (Відновлення положення мотовила)
7. Для інших налаштувань на сторінці AUTO HEADER CONTROLS (Автоматичні елементи керування жаткою), які не згадувалися в попередніх двох кроках, можна встановити значення OFF (Вимк.). Натисніть X у куті вікна, щоб закрити сторінку.

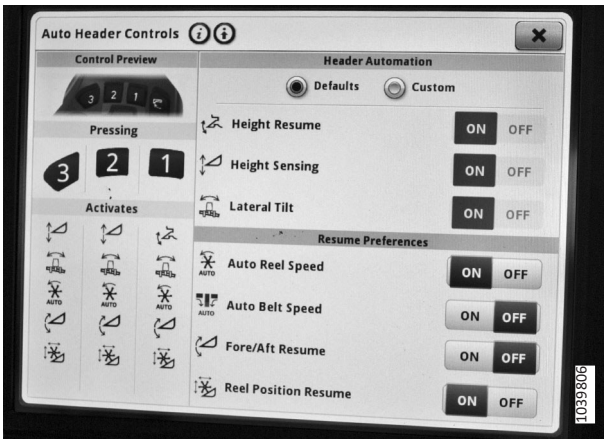

Рисунок 3.804: Дисплей CommandCenter™ — сторінка параметрів автоматичного контролю жатки

8. На сторінці HEADER (Жатка) виберіть HEIGHT SENSITIVITY (Чутливість висоти) (A). Змініть значення налаштування на 10.
9. Виберіть TILT SENSITIVITY (Чутливість нахилу) (B). Змініть значення налаштування на 10.
10. Натисніть X (C), щоб вийти зі сторінки HEADER (Жатка).

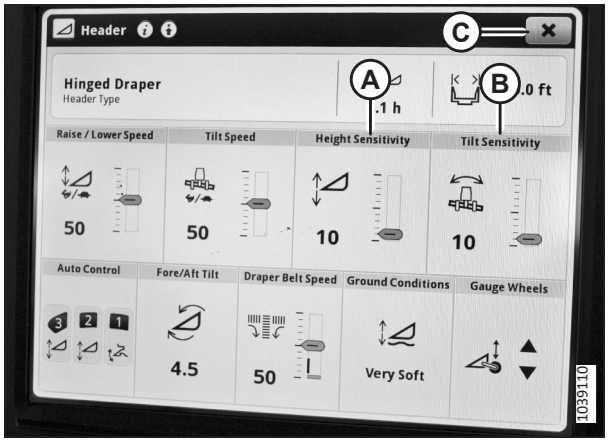

Рисунок 3.805: Дисплей CommandCenter™ — сторінка жатки

Калібрування функції автоматичного контролю висоти жатки — John Deere серії X9 і S7

Вихідна напруга датчика автоматичного контролю висоти жатки (АННС) повинна бути відкалібрована для кожного комбайна, інакше функція АННС не працюватиме належним чином.

НЕБЕЗПЕЧНО

Щоб запобігти тілесним ушкодженням або смерті через неочікуваний запуск машини, завжди вимикайте двигун і виймайте ключ із замка запалювання перед регулюванням машини.

НЕБЕЗПЕЧНО

Переконайтеся, що в зоні проведення робіт відсутні сторонні особи.

ПРИМІТКА:

З моменту публікації цього документа в елементи керування та дисплей комбайна могли бути внесені зміни. Для отримання найактуальнішої інформації див. посібник з експлуатації комбайна.

ПРИМІТКА:

Якщо для копіювання контуру ґрунту жаткою налаштовано занадто низький тиск на ґрунт, це може перешкоджати калібруванню функції автоматичного контролю висоти жатки (АННС). Щоб запобігти від'єднанню жатки від модуля копіювання контуру ґрунту, під час калібрування може знадобитися «важче» налаштування копіювання контуру ґрунту.

1. Зупиніть комбайн на рівній поверхні.
2. Якщо комбайн вимагає автоматичного калібрування нахилу перед автоматичним калібруванням висоти жатки (АННС), виконайте автоматичне калібрування нахилу зараз. Інструкції див. у посібнику з експлуатації комбайна.

3. Переконайтеся, що жатку вирівняно відносно ґрунту. Якщо потрібно виконати регулювання:
   - Переконайтеся, що комбайн припарковано на рівній поверхні.
   - За наявності використовуйте поперечний нахил комбайна, щоб похила камера знаходилась на рівні із землею.
   - Якщо потрібне подальше регулювання, вимкніть двигун, вийміть ключ із замка запалювання та переконайтеся, що в шинах комбайна встановлено правильний тиск.

   ПРИМІТКА:

   Перед регулюванням модуля копіювання контуру ґрунту та балансу крила переконайтеся, що встановлено все додаткове й навісне обладнання.

   ПРИМІТКА:

   Спиртовий рівень (A) розташовано у верхній частині рами модуля копіювання контуру ґрунту. Жатку встановлено рівно, якщо бульбашка знаходиться в центрі спиртового рівня.

4. Переконайтеся, що центральний з'єднувальний елемент установлено в положення **D**.

   ПРИМІТКА:

   Після завершення калібрування відрегулюйте центральний з'єднувальний елемент, щоб отримати потрібний кут жатки. Інструкції див. у *3.9.3 Кут жатки, стор. 226*.

5. Відрегулюйте поздовжнє положення мотовила так, щоб індикатор знаходився у положенні **6**.

6. Розташуйте жатку так, щоб ножовий брус знаходився на висоті 254–356 мм (10–14 дюймів) над землею.

7. Вимкніть двигун і витягніть ключ із замка запалювання.

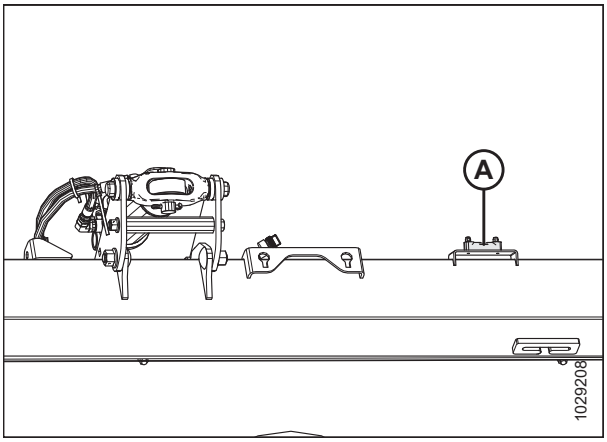

Рисунок 3.806: Рівень

УВАГА

Щоб запобігти порізам, защемленням та іншим тілесним ушкодженням особи, яка перевіряє нижні упори, переконайтеся, що ніхто вручну не піднімає та не переміщує жатку вручну під час контакту з шайбою нижнього упора та її перевірки.

8. Переконайтеся, що з'єднувальний механізм блокування копіювання контуру ґрунту знаходиться на нижніх упорах (шайба [A] не рухається) в обох місцях.

   ПРИМІТКА:

   Якщо жатка **НЕ** знаходиться на нижніх упорах, напруга може вийти за межі діапазону під час роботи та призвести до несправності системи АННС. Щоб вирішити проблему, зробіть жатку важчою, опустивши модуль копіювання контуру ґрунту. Інструкції див. у *Перевірка й регулювання копіювання контуру ґрунту жаткою, стор. 235*.

9. Розблокуйте функцію копіювання контуру ґрунту жатки. Інструкції див. у *Блокування/розблокування модуля копіювання контуру ґрунту жатки, стор. 247*.

10. Заблокуйте крила жатки. Інструкції див. у *Експлуатація в жорсткому режимі, стор. 250*.

11. Перемістіть мотовило в поздовжнє положення **6**.

12. На дисплеї CommandCenter™ виберіть значок MENU (Меню) (A) у нижньому правому куті сторінки HARVESTING (Збирання врожаю). Відкриється меню.

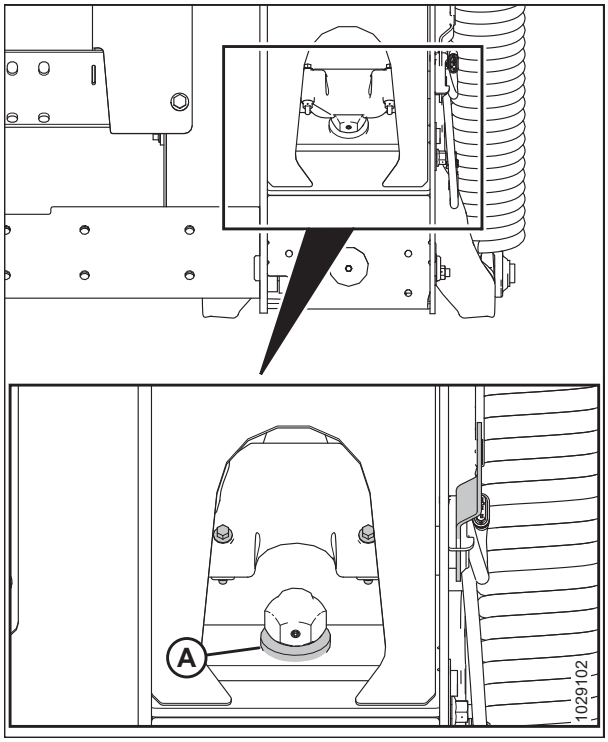

Рисунок 3.807: Шайба нижнього упора



Рисунок 3.808: Дисплей комбайна John Deere — сторінка HARVESTING (Збирання врожаю)

13. Відкрийте вкладку MACHINE SETTINGS (ПАРАМЕТРИ МАШИНИ) (A).

14. Виберіть значок CALIBRATIONS & PROCEDURES (КАЛІБРУВАННЯ ТА ПРОЦЕДУРИ) (B). Відкриється сторінка CALIBRATIONS & PROCEDURES (КАЛІБРУВАННЯ ТА ПРОЦЕДУРИ).



Рисунок 3.809: Дисплей комбайна John Deere серії — налаштування машини

15. Відкрийте вкладку HEADER (Жатка) (A).

16. Виберіть GAUGE WHEEL RANGE CALIBRATION (Калібрування діапазону копіювальних коліс) (B). Відкриється сторінка GAUGE WHEEL RANGE CALIBRATION (Калібрування діапазону копіювальних коліс).

    ПРИМІТКА:

    Щоб увімкнути калібрування контурних коліс, система має містити комплект для визначення висоти ContourMax™ (B7350).

17. Виконайте інструкції на сторінці. Під час калібрування на екрані автоматично почергово з’являтимуться подальші кроки.

18. Виберіть SAVE (Зберегти), щоб підтвердити калібрування.

19. Виберіть HEADER CALIBRATION (Калібрування жатки) (A). Відкриється сторінка HEADER CALIBRATION (Калібрування жатки).

    ПРИМІТКА:

    Розблокуйте механічні фіксатори модуля копіювання контуру ґрунту перед калібруванням жатки.

20. Підніміть жатку до верхньої межі похилої камери та переконайтеся, що обидва індикатори копіювання контуру ґрунту відображають 0. Перш ніж продовжити, зачекайте, поки індикатори перестануть рухатися.

21. Опускайте жатку, доки індикатор копіювання контуру ґрунту не відображатиме 4 і не зможе рухатися далі.

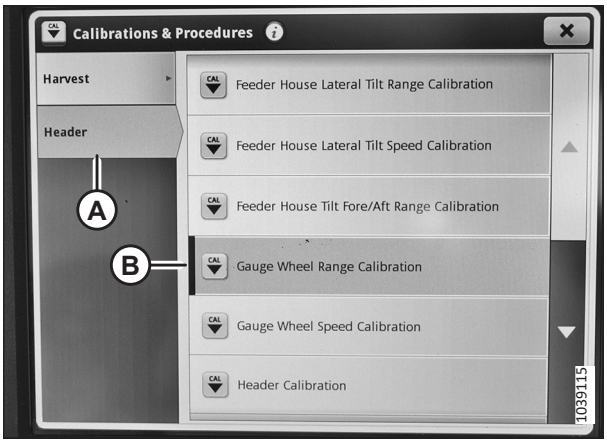

Рисунок 3.810: Дисплей комбайна John Deere — калібрування діапазону копіювальних коліс

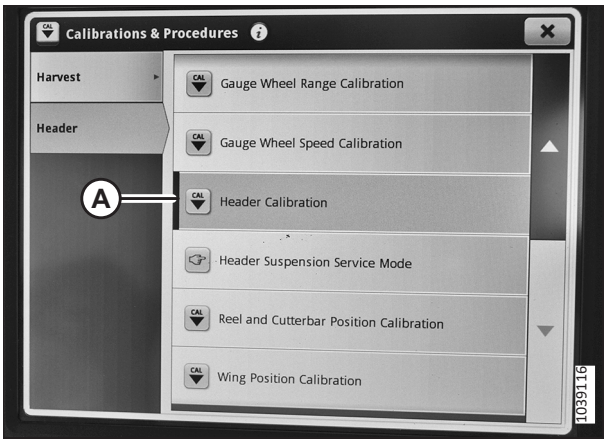

Рисунок 3.811: Дисплей комбайна John Deere — калібрування жатки

22. Знову підніміть жатку до верхньої межі діапазону похилої камери та переконайтеся, що обидва індикатори копіювання контуру ґрунту відображають 0. Перш ніж продовжити, зачекайте, поки індикатори перестануть рухатися.

23. Виберіть SAVE (Зберегти), щоб підтвердити калібрування.

24. Виберіть REEL AND CUTTERBAR POSITION CALIBRATION (Калібрування положення мотовила й ножового бруса) (A). Відкриється сторінка REEL AND CUTTERBAR POSITION CALIBRATION (Калібрування положення мотовила й ножового бруса).

25. Виконайте інструкції на сторінці. Під час калібрування на екрані автоматично почергово з'являтимуться подальші кроки.

26. Виберіть SAVE (Зберегти).

27. Натисніть X у верхньому правому куті, щоб закрити сторінку CALIBRATION & PROCEDURES (Калібрування та процедури).

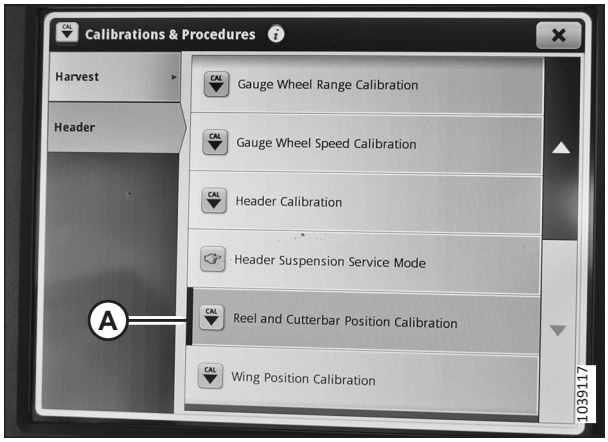

Рисунок 3.812: Дисплей John Deere — калібрування положення мотовила й ножового бруса

Перевірка діапазону напруги з кабіни комбайна — John Deere серії X9 і S7

Необхідно перевірити напругу датчиків автоматичного контролю висоти жатки (AHHC), щоб забезпечити належну роботу системи.

ПРИМІТКА:

З моменту публікації цього документа в елементи керування та дисплей комбайна могли бути внесені зміни. Для отримання найактуальнішої інформації див. посібник з експлуатації комбайна.

НЕБЕЗПЕЧНО

Щоб запобігти тілесним ушкодженням або смерті через неочікуваний запуск машини, завжди вимикайте двигун і виймайте ключ із замка запалювання перед регулюванням машини.

НЕБЕЗПЕЧНО

Переконайтеся, що в зоні проведення робіт відсутні сторонні особи.

1. Розташуйте жатку так, щоб ножовий брус знаходився на висоті 254–356 мм (10–14 дюймів) над землею.

2. Вимкніть двигун і витягніть ключ із замка запалювання.

3. Розблокуйте функцію копіювання контуру ґрунту жатки. Інструкції див. у *Блокування/розблокування модуля копіювання контуру ґрунту жатки, стор. 247*.

4. Заблокуйте крила жатки. Інструкції див. у *Експлуатація в жорсткому режимі, стор. 250*.

УВАГА

Щоб запобігти порізам, защемленням та іншим тілесним ушкодженням особи, яка перевіряє нижні упори, переконайтеся, що ніхто вручну не піднімає та не переміщує жатку вручну під час контакту з шайбою нижнього упора та її перевірки.

5. Переконайтеся, що з'єднувальний механізм блокування копіювання контуру ґрунту знаходиться на нижніх упорах (шайба [A] не рухається) в обох місцях.

   ПРИМІТКА:

   Якщо жатка **НЕ** знаходиться на нижніх упорах, напруга може вийти за межі діапазону під час роботи та призвести до несправності системи АННС. Щоб вирішити проблему, зробіть жатку важчою, опустивши модуль копіювання контуру ґрунту. Інструкції див. у *Перевірка й регулювання копіювання контуру ґрунту жаткою, стор. 235*.

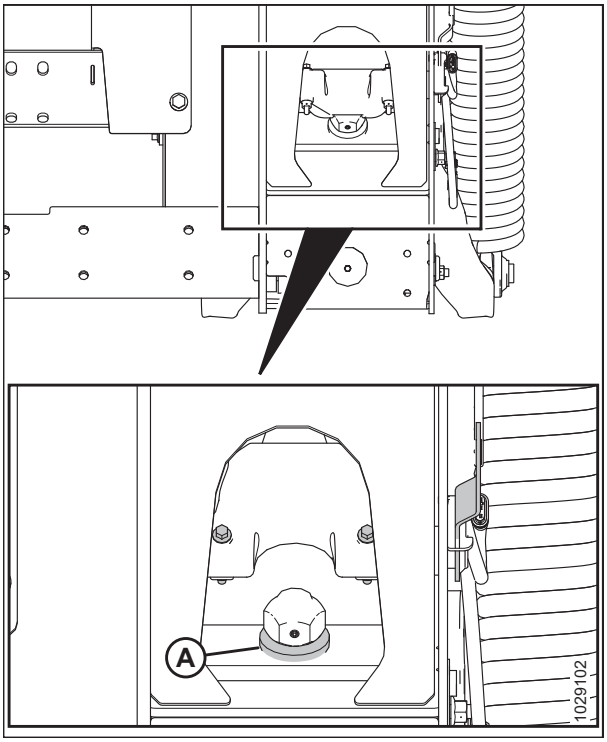

Рисунок 3.813: Шайба нижнього упора

6. Якщо вказівник (C) **НЕ** знаходиться на рівні **0** (D), відкрутіть гайку на болті (A) та обертайте пластину індикатора копіювання контуру ґрунту (B), поки вказівник не буде вирівняно з нульовою точкою (E). Затягніть гайку на болті (A).

   ПРИМІТКА:

   Після регулювання пластини індикатора необхідно перевірити межі напруги датчика копіювання контуру ґрунту.

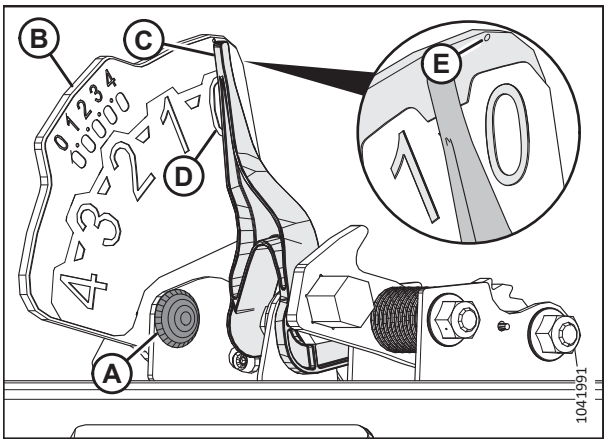

Рисунок 3.814: Індикатор копіювання контуру рунту

7. На сторінці HARVESTING (Збирання врожаю) виберіть значок MENU (Меню) (A) у нижньому правому куті сторінки. Відкриється меню.



Рисунок 3.815: Дисплей комбайна John Deere — сторінка HARVESTING (Збирання врожаю)

8. Виберіть вкладку SYSTEM (СИСТЕМА) (A), а потім DIAGNOSTICS CENTER (Центр діагностики) (B).



Рисунок 3.816: Дисплей комбайна John Deere серії — система

9. Виберіть вкладку CONTROLLERS (КОНТРОЛЕРИ) (A).

10. Виберіть пункт HEADER/HITCH CONTROLLER (КОНТРОЛЕР ЖАТКИ/ЗЧЕПЛЕННЯ) (B).

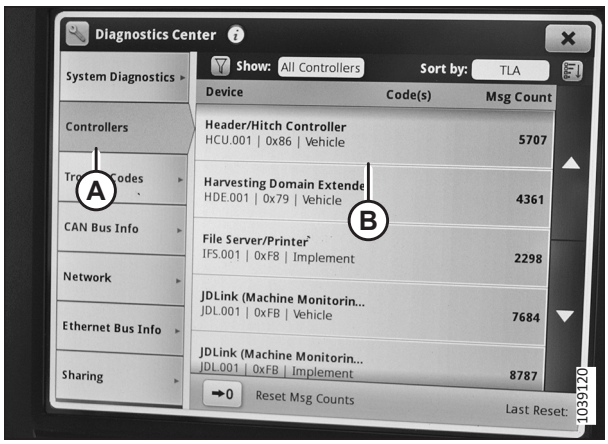

Рисунок 3.817: Дисплей комбайна John Deere — центр діагностики

11. Виберіть READINGS (Показання) (A) на дисплеї та прокрутіть список (B), щоб знайти потрібні показники напруги. Для отримання інформації про відповідний діапазон напруги див. *3.10.1 Рекомендовані вихідні напруги датчиків для комбайнів, стор. 312*.

12. Виберіть X у верхньому правому куті, щоб закрити сторінку HEADER/HITCH CONTROLLER (Контролер жатки/зчіпного пристрою).

13. Якщо напруга датчика виходить за межі граничних значень, або якщо діапазон цих значень недостатній, див. розділ *3.10.2 Ручна перевірка меж напруги, стор. 313*.

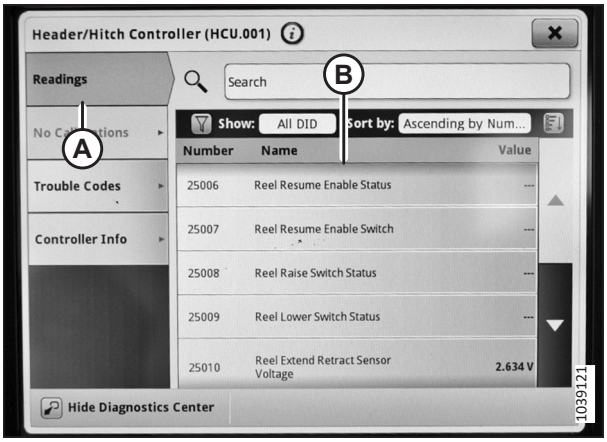

Рисунок 3.818: Дисплей комбайна John Deere — контролер жатки/зчіпного пристрою

Використання функції автоматичного контролю висоти жатки — John Deere серії X9 і S7

Важіль швидкості руху в кабіні комбайна має три кнопки, які можна використовувати для керування системою автоматичного контролю висоти жатки (AHHC).

НЕБЕЗПЕЧНО

Переконайтеся, що в зоні проведення робіт відсутні сторонні особи.

ПРИМІТКА:

З моменту публікації цього документа в елементи керування та дисплей комбайна могли бути внесені зміни. Для отримання найактуальнішої інформації див. посібник з експлуатації комбайна.

1. Запустіть двигун.

2. Натисніть кнопку HEADER (Жатка) (A) на панелі під дисплеєм. Відкриється сторінка HEADER (Жатка).

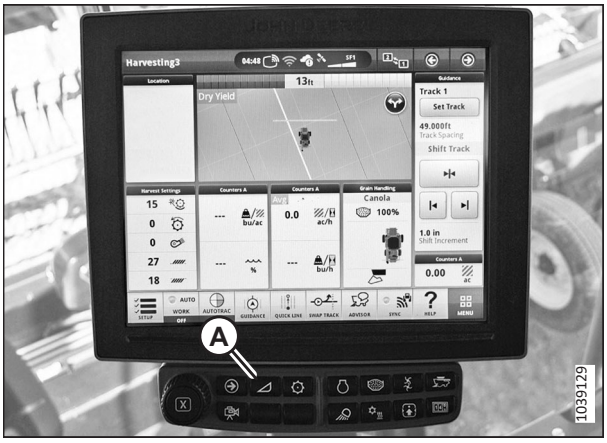

Рисунок 3.819: Дисплей CommandCenter™

3. Виберіть AUTO CONTROL (Автоматичне керування) (A). Відкриється сторінка AUTO HEADER CONTROLS (Автоматичні елементи керування жаткою).

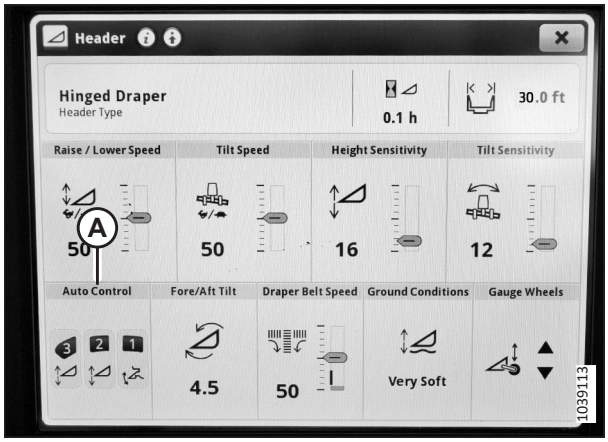

Рисунок 3.820: Дисплей CommandCenter™ — сторінка параметрів автоматичного контролю жатки

4. На сторінці AUTO HEADER CONTROLS (Автоматичні елементи керування жаткою) знайдіть CONTROL PREVIEW (Попередній перегляд елемента керування) (A).

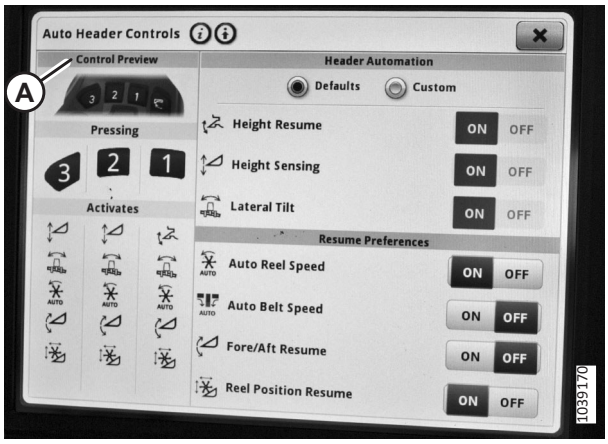

Рисунок 3.821: Дисплей комбайна John Deere — сторінка автоматичних елементів керування жаткою

ПРИМІТКА:

Коли натискаються кнопки 2 або 3 (A) на багатофункціональному важелі, система автоматично переміщує жатку до попередньо встановленого налаштування. Попередньо встановлені налаштування можуть регулюватися оператором.

ПРИМІТКА:

Під кожною кнопкою на дисплеї знаходиться список функцій, якими керує кнопка.

ПРИМІТКА:

Кнопка 1 використовується лише функцією RETURN TO HEIGHT (Відновлення значення висоти).



Рисунок 3.822: Багатофункціональний важіль комбайна John Deere

5. Натисніть кнопку 2 або 3 (B) на багатофункціональному важелі, щоб установити положення мотовила.

6. Натисніть кнопку (A), щоб відрегулювати поздовжнє положення мотовила та висоту мотовила. Утримуйте кнопку протягом 3 секунд, щоб зберегти налаштування. Це стане попередньо встановленим налаштуванням мотовила для кнопки 2 або 3.

   ПРИМІТКА:

   Кнопки 2 і 3 можуть мати різні налаштування.



Рисунок 3.823: Багатофункціональний важіль комбайна John Deere

7. Якщо жатка оснащена опцією ContourMax™, необхідно налаштувати параметр GAUGE WHEELS (Копіювальні колеса) залежно від бажаної висоти зрізання. Перейдіть до відповідної теми:

   - *Зрізання над рівнем ґрунту — жатки, обладнані ContourMax™, стор. 503*
   - *Різання на рівні землі – жатки, обладнані ContourMax™, стор. 505*

   ПРИМІТКА:

   Щоб увімкнути калібрування контурних коліс, система має містити комплект для визначення висоти ContourMax™ (B7350).

Зрізання над рівнем ґрунту — жатки, обладнані ContourMax™

На комбайнах John Deere серії X9 і S7 система автоматичного контролю висоти жатки (AHHC) працює лише при зрізанні над рівнем ґрунту, якщо на жатку встановлена опція ContourMax™. Модуль копіювання контуру ґрунту жатки потрібно буде налаштувати для жаток, що виконують зрізання над рівнем ґрунту, на яких встановлена опція ContourMax™.

НЕБЕЗПЕЧНО

Переконайтеся, що в зоні проведення робіт відсутні сторонні особи.

ПРИМІТКА:

З моменту публікації цього документа в елементи керування та дисплей комбайна могли бути внесені зміни. Для отримання найактуальнішої інформації див. посібник з експлуатації комбайна.

ПРИМІТКА:

Щоб увімкнути калібрування контурних коліс, система має містити комплект для визначення висоти ContourMax™ (B7350).

1. Запустіть двигун.

2. Натисніть кнопку HEADER (Жатка) (A) на панелі під дисплеєм. Відкриється сторінка HEADER (Жатка).

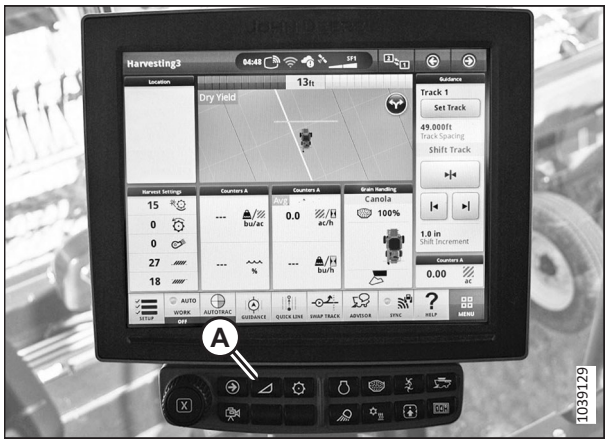

Рисунок 3.824: Дисплей CommandCenter™

3. На сторінці HEADER (Жатка) виберіть GAUGE WHEELS (Копіювальні колеса) (A).

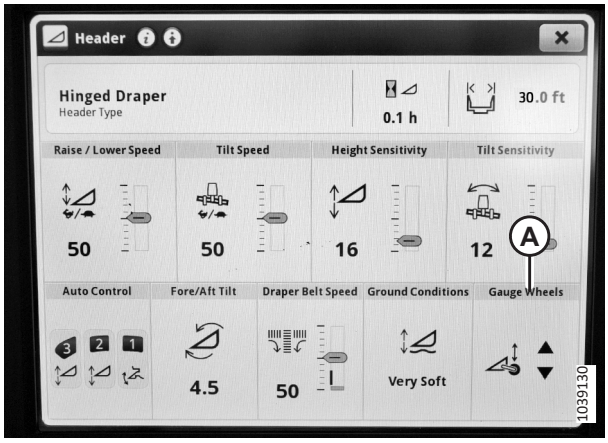

Рисунок 3.825: Дисплей комбайна John Deere — сторінка жатки

4. Відрегулюйте висоту за допомогою елементів керування на дисплеї або за допомогою регулятора (A) на консолі. Налаштування буде автоматично збережено на кнопці багатофункціонального важеля 2 або 3.



Рисунок 3.826: Консоль комбайна John Deere

5. На сторінці HEADER (Меню) відкрийте вкладку GROUND CONDITIONS (Умови ґрунту) (A).

   ПРИМІТКА:

   Це налаштування можна змінити лише тоді, коли увімкнено режим визначення висоти.

6. Виберіть одне з наведених нижче налаштувань тиску на ґрунт:

   - VERY FIRM (ДУЖЕ ТВЕРДИЙ) (3 на індикаторі копіювання контуру ґрунту)
   - FIRM (ТВЕРДИЙ) (2,5 на індикаторі копіювання контуру ґрунту)
   - TYPICAL (ТИПОВИЙ) (2 на індикаторі копіювання контуру ґрунту)
   - SOFT (М’ЯКИЙ) (1,5 на індикаторі копіювання контуру ґрунту)
   - VERY SOFT (ДУЖЕ М’ЯКИЙ) (1 на індикаторі копіювання контуру ґрунту)

   ПРИМІТКА:

   Що твердіший ґрунт, то більший тиск на ґрунт застосовується жаткою.

   ПРИМІТКА:

   Ці налаштування автоматично зберігаються на кнопці 2 або 3 на багатофункціональній ручці, залежно від вибраної. Вибрана кнопка відображається на кутовій панелі дисплея.

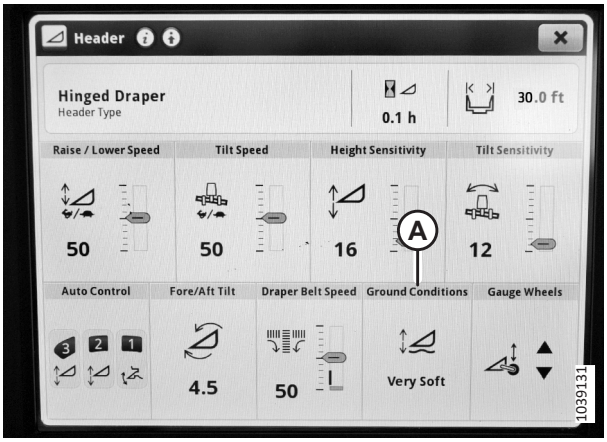

Рисунок 3.827: Дисплей комбайна John Deere — сторінка жатки

Різання на рівні землі – жатки, обладнані ContourMax™

Система автоматичного регулювання висоти жатки (АННС) дозволяє їй слідувати за контурами землі під час збирання врожаю. Якщо жатка оснащена опцією ContourMax™, потрібно буде відрегулювати налаштування GAUGE WHEELS (Копіювальні колеса) на сторінці HEADER (Жатка)™ в командному центрі в кабіні комбайна.

НЕБЕЗПЕЧНО

Переконайтеся, що в зоні проведення робіт відсутні сторонні особи.

ПРИМІТКА:

З моменту публікації цього документа в елементи керування та дисплей комбайна могли бути внесені зміни. Для отримання найактуальнішої інформації див. посібник з експлуатації комбайна.

ПРИМІТКА:

Щоб увімкнути калібрування контурних коліс, система має містити комплект для визначення висоти ContourMax™ (B7350).

1. Запустіть двигун.
2. Натисніть кнопку HEADER (Жатка) (A) на панелі під дисплеєм. Відкриється сторінка HEADER (Жатка).

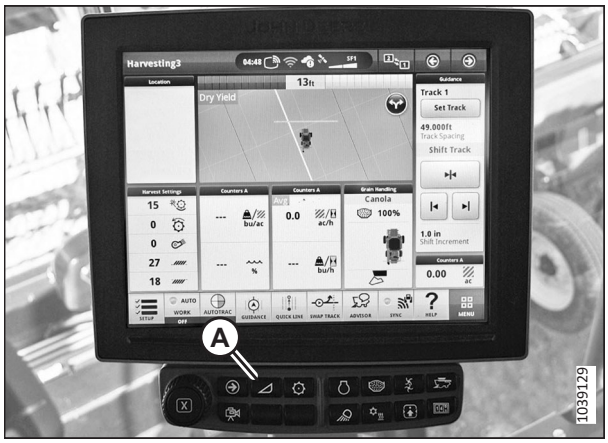

Рисунок 3.828: Дисплей CommandCenter™

3. На сторінці HEADER (Жатка) виберіть GAUGE WHEELS (Копіювальні колеса) (A).

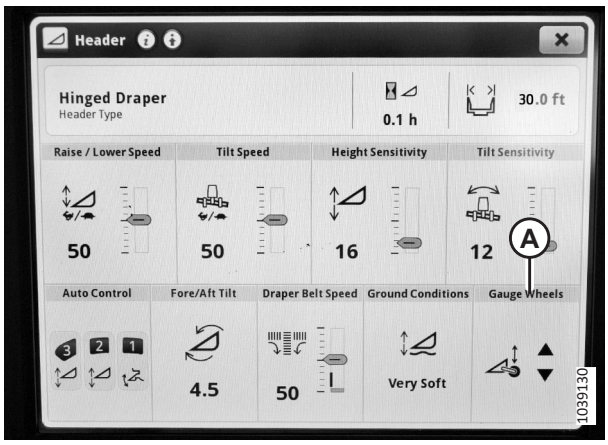

Рисунок 3.829: Дисплей комбайна John Deere X9 — сторінка жатки

4. Повністю втягніть колеса за допомогою регулювання висоти на дисплеї або скористайтеся регулятором (A) на консолі. Налаштування буде автоматично збережено на активній кнопці багатофункціонального важеля (2 або 3).
5. Задійте жатку.



Рисунок 3.830: Дисплей комбайна John Deere X9 — сторінка жатки

6. На сторінці HEADER (Меню) відкрийте вкладку GROUND CONDITIONS (Умови ґрунту) (A).

   ПРИМІТКА:

   Це налаштування можна змінити лише тоді, коли ввімкнено режим зондування.

7. Виберіть одне з наведених нижче налаштувань тиску на ґрунт:

   - VERY FIRM (ДУЖЕ ТВЕРДИЙ) (3 на індикаторі копіювання контуру ґрунту)
   - FIRM (ТВЕРДИЙ) (2,5 на індикаторі копіювання контуру ґрунту)
   - TYPICAL (ТИПОВИЙ) (2 на індикаторі копіювання контуру ґрунту)
   - SOFT (М'ЯКИЙ) (1,5 на індикаторі копіювання контуру ґрунту)
   - VERY SOFT (ДУЖЕ М'ЯКИЙ) (1 на індикаторі копіювання контуру ґрунту)

   ПРИМІТКА:

   Що твердіший ґрунт, то більший тиск на ґрунт застосовується жаткою.

   ПРИМІТКА:

   Ці налаштування автоматично зберігаються на кнопці 2 або 3 на багатофункціональній ручці, залежно від вибраної. Вибрана кнопка відображається на кутовій панелі дисплея.

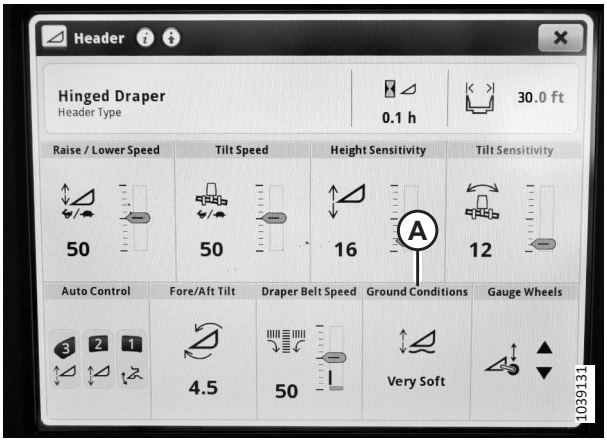

Рисунок 3.831: Дисплей комбайна John Deere X9 — сторінка жатки

3.10.17 Комбайни New Holland серії CR і CX — 2014 і попередніх років

Щоб система автоматичного контролю висоти жатки (АННС) була сумісною з комбайном, налаштуйте конфігурацію жатки комбайна для конкретної моделі жатки, відрегулюйте налаштування швидкості мотовила, налаштуйте елементи керування АННС та відкалібруйте систему АННС, щоб переконатися, що вона працює правильно.

Короткий огляд налаштувань жатки — комбайни серії New Holland CR і CX — 2014 і попередніх років

Використовуйте інформацію в наступній таблиці для швидкого посилання на рекомендовані налаштування жатки в парі з комбайнами New Holland серії CR і CX — 2014 і попередніх років.

ПРИМІТКА:

Інструкції з налаштування наведено в посібнику з експлуатації комбайна.

Таблиця 3.49 Налаштування жатки — комбайни New Holland серії CR і CX — серії 2014 і попередніх років

Параметр налаштування	Запропоноване налаштування
Тип зрізання	Платформа
Підтип жатки	80/90
Автоматичне копіювання контуру ґрунту жаткою	Установлено
Автоматичний контроль нахилу жатки	Установлено

Таблиця 3.49 Налаштування жатки — комбайни New Holland серії CR і CX — серії 2014 і попередніх років (продовження)

Параметр налаштування	Запропоноване налаштування
Швидкість підіймання/ опускання ННС вручну	Набір для найкращої продуктивності
Чутливість контролю висоти жатки	Набір для найкращої продуктивності **ПРИМІТКА:** Чутливість можна змінювати в діапазоні від 10 до 250 з кроком 10. Заводське значення — 100.
Чутливість контролю нахилу жатки	Набір для найкращої продуктивності
Датчик висоти мотовила	Так
Датчик висоти жатки ліворуч	Діапазон напруги: 0,7–4,3 Діапазон напруги з датчиком 10 В: 2,8–7,2
Поперечне копіювання контуру ґрунту жаткою	Установлено
Калібрування жатки	Завершено
Калібрування максимальної висоти стерні	Завершено
Швидкість підіймання жатки	Установити налаштування операторів **ПРИМІТКА:** Швидкість підіймання можна вибрати в діапазоні від 32 до 236 з кроком 34. Заводське значення — 100.
Швидкість опускання жатки	Установити налаштування операторів **ПРИМІТКА:** Швидкість опускання можна вибрати в діапазоні від 2 до 247 з кроком 7. Заводське значення — 100.
Висота жатки	Установити налаштування операторів

Перевірка діапазону напруги з кабіни комбайна — New Holland серії CR і CX

Для належної роботи датчик автоматичного контролю висоти жатки (АННС) має працювати в певному діапазоні напруги.

ПРИМІТКА:

Інформацію для моделей New Holland CR 6.80, 6.90, 7.90, 8.90, 9.90 і 10.90 наведено в розділі *3.10.18 Комбайни New Holland — серії CR (2015 і наступних років) і CH, стор. 520*.

ПРИМІТКА:

З моменту публікації цього документа в елементи керування та дисплей комбайна могли бути внесені зміни. Для отримання найактуальнішої інформації див. посібник з експлуатації комбайна.

НЕБЕЗПЕЧНО

Щоб запобігти тілесним ушкодженням або смерті через неочікуваний запуск машини, завжди вимикайте двигун і виймайте ключ із замка запалювання перед регулюванням машини.

НЕБЕЗПЕЧНО

Переконайтеся, що в зоні проведення робіт відсутні сторонні особи.

1. Розташуйте жатку так, щоб ножовий брус знаходився на висоті 254–356 мм (10–14 дюймів) над землею.
2. Вимкніть двигун і витягніть ключ із замка запалювання.
3. Розблокуйте функцію копіювання контуру ґрунту жатки. Інструкції див. у *Блокування/розблокування модуля копіювання контуру ґрунту жатки, стор. 247*.
4. Заблокуйте крила жатки. Інструкції див. у *Експлуатація в жорсткому режимі, стор. 250*.

УВАГА

Щоб запобігти порізам, защемленням та іншим тілесним ушкодженням особи, яка перевіряє нижні упори, переконайтеся, що ніхто вручну не піднімає та не переміщує жатку вручну під час контакту з шайбою нижнього упора та її перевірки.

5. Переконайтеся, що з'єднувальний механізм блокування копіювання контуру ґрунту знаходиться на нижніх упорах (шайба [A] не рухається) в обох місцях.

   ПРИМІТКА:

   Якщо жатка **НЕ** знаходиться на нижніх упорах, напруга може вийти за межі діапазону під час роботи та призвести до несправності системи АННС. Щоб вирішити проблему, зробіть жатку важчою, опустивши модуль копіювання контуру ґрунту. Інструкції див. у *Перевірка й регулювання копіювання контуру ґрунту жаткою, стор. 235*.

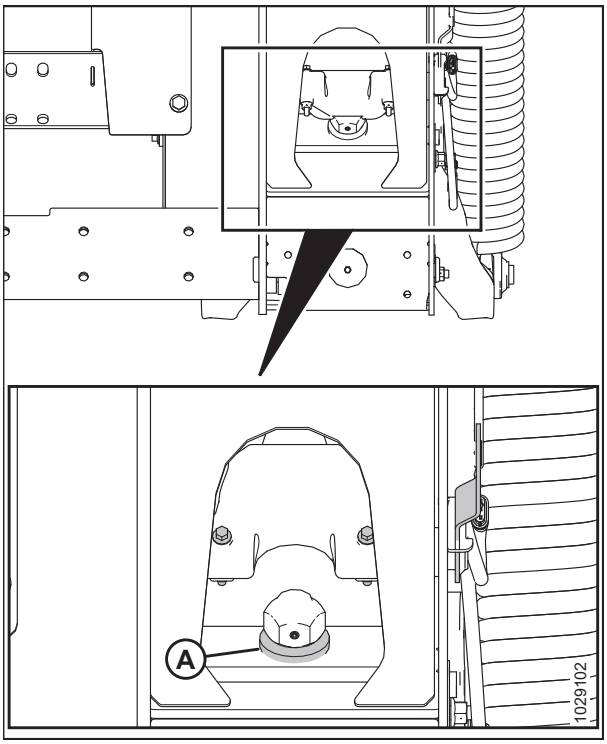

Рисунок 3.832: Шайба нижнього упора

6. Якщо вказівник (C) **НЕ** знаходиться на рівні **0** (D), відкрутіть гайку на болті (A) та обертайте пластину індикатора копіювання контуру ґрунту (B), поки вказівник не буде вирівняно з нульовою точкою (E). Затягніть гайку на болті (A).

   ПРИМІТКА:

   Після регулювання пластини індикатора необхідно перевірити межі напруги датчика копіювання контуру ґрунту.

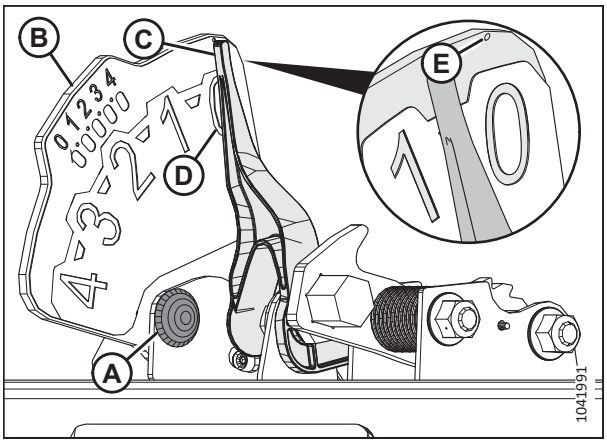

Рисунок 3.833: Індикатор копіювання контуру рунту

7. Переконайтеся, що функцію копіювання контуру ґрунту розблоковано.

8. Виберіть DIAGNOSTICS (Діагностика) (A) на головній сторінці.
   Відкриється сторінка DIAGNOSTICS (Діагностика).

9. Виберіть SETTINGS (НАЛАШТУВАННЯ). Відкриється сторінка SETTINGS (НАЛАШТУВАННЯ).

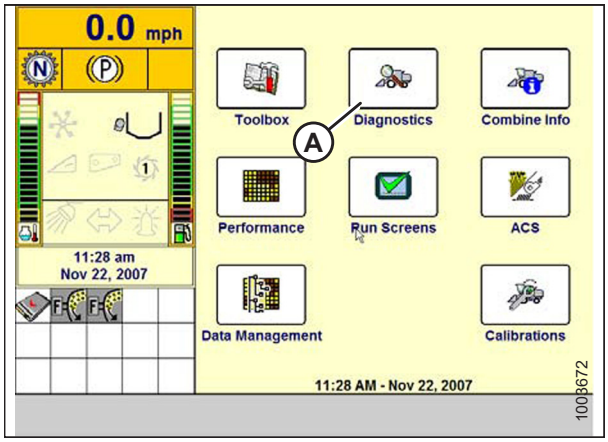

Рисунок 3.834: Дисплей комбайна New Holland

10. Натисніть розкривне меню GROUP (ГРУПА) (A). З'явиться діалогове вікно GROUP (ГРУПА).

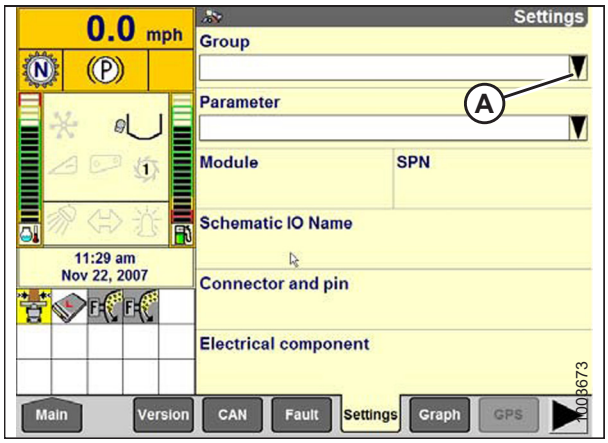

Рисунок 3.835: Дисплей комбайна New Holland

11. Виберіть HEADER HEIGHT/TILT (ВИСОТА/НАХИЛ ЖАТКИ) (A). Відкриється сторінка PARAMETER (ПАРАМЕТРИ).

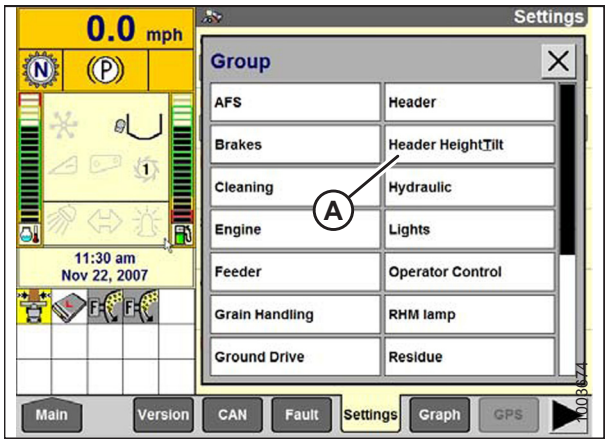

Рисунок 3.836: Дисплей комбайна New Holland

12. Виберіть LEFT HEADER HEIGHT SEN (Датчик висоти жатки ліворуч) (A), а потім натисніть кнопку GRAPH (Діаграма) (B). Точна напруга відображається у верхній частині сторінки.

13. Підніміть та опустіть жатку, щоб побачити повний діапазон показань напруги.

14. Порівняйте показники напруги на дисплеї з діапазонами напруги, зазначеними в *3.10.1 Рекомендовані вихідні напруги датчиків для комбайнів, стор. 312*.

15. Якщо напруга датчика виходить за межі граничних значень, або якщо діапазон цих значень недостатній, див. розділ *3.10.2 Ручна перевірка меж напруги, стор. 313*.

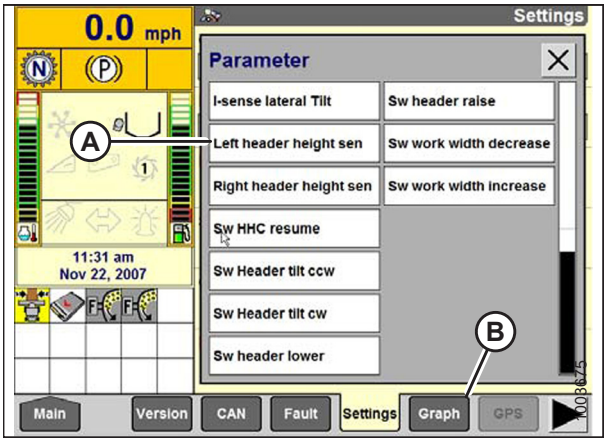

Рисунок 3.837: Дисплей комбайна New Holland

Налаштування функції автоматичного контролю висоти жатки — New Holland серії CR і CX

Використовуйте комбінований дисплей для налаштування системи автоматичного регулювання висоти жатки (AHHC).

ПРИМІТКА:

З моменту публікації цього документа в елементи керування та дисплей комбайна могли бути внесені зміни. Для отримання найактуальнішої інформації див. посібник з експлуатації комбайна.

ПРИМІТКА:

Інформацію для моделей New Holland CR 6.80, 6.90, 7.90, 8.90, 9.90 і 10.90 наведено в розділі *3.10.18 Комбайни New Holland — серії CR (2015 і наступних років) і CH, стор. 520*.

1. На дисплеї комбайна виберіть HEADER LATERAL FLOAT (Поперечне копіювання контуру ґрунту жаткою) і натисніть клавішу ENTER.

2. За допомогою навігаційних клавіш угору та вниз виберіть INSTALLED (Установлено).

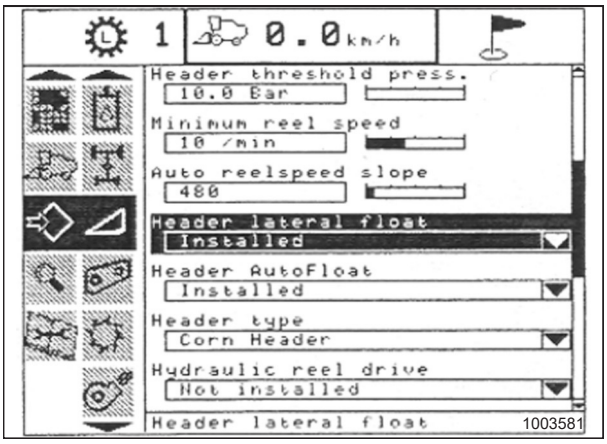

Рисунок 3.838: Дисплей комбайна New Holland

3. Виберіть HEADER AUTOFLOAT (Автоматичне копіювання контуру ґрунту жаткою) і натисніть клавішу ENTER.
4. За допомогою навігаційних клавіш виберіть серед варіантів пункт INSTALLED (Установлено).

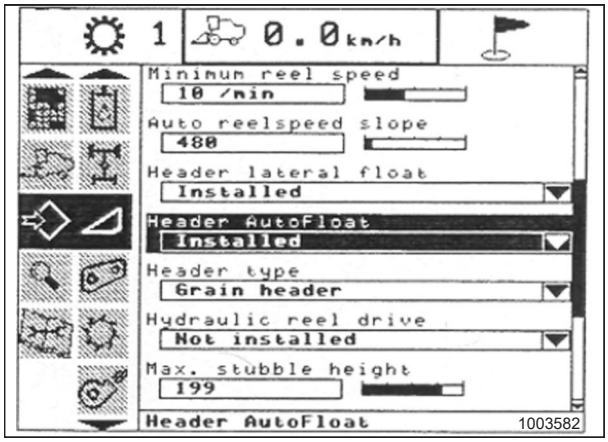

Рисунок 3.839: Дисплей комбайна New Holland

Калібрування функції автоматичного контролю висоти жатки — New Holland серії CR і CX

Вихід датчика автоматичного контролю висоти жатки (АННС) калібрується для кожного комбайна.

ПРИМІТКА:

Інформацію для моделей New Holland CR 6.80, 6.90, 7.90, 8.90, 9.90 і 10.90 наведено в розділі *3.10.18 Комбайни New Holland — серії CR (2015 і наступних років) і CH, стор. 520*.

НЕБЕЗПЕЧНО

Щоб запобігти тілесним ушкодженням або смерті через неочікуваний запуск машини, завжди вимикайте двигун і виймайте ключ із замка запалювання перед регулюванням машини.

НЕБЕЗПЕЧНО

Переконайтеся, що в зоні проведення робіт відсутні сторонні особи.

ПРИМІТКА:

З моменту публікації цього документа в елементи керування та дисплей комбайна могли бути внесені зміни. Для отримання найактуальнішої інформації див. посібник з експлуатації комбайна.

ПРИМІТКА:

Якщо для копіювання контуру ґрунту жаткою налаштовано занадто низький тиск на ґрунт, це може перешкоджати калібруванню функції автоматичного контролю висоти жатки (АННС). Щоб запобігти від’єднанню жатки від модуля копіювання контуру ґрунту, під час калібрування може знадобитися «важче» налаштування копіювання контуру ґрунту.

1. Зупиніть комбайн на рівній поверхні.
2. Переконайтеся, що жатку вирівняно відносно ґрунту. Якщо потрібно виконати регулювання:
   - Переконайтеся, що комбайн припарковано на рівній поверхні.
   - За наявності використовуйте поперечний нахил комбайна, щоб похила камера знаходилась на рівні із землею.
   - Якщо потрібне подальше регулювання, вимкніть двигун, вийміть ключ із замка запалювання та переконайтеся, що в шинах комбайна встановлено правильний тиск.

   ПРИМІТКА:

   Перед регулюванням модуля копіювання контуру ґрунту та балансу крила переконайтеся, що встановлено все додаткове й навісне обладнання.

   ПРИМІТКА:

   Спиртовий рівень (A) розташовано у верхній частині рами модуля копіювання контуру ґрунту. Жатку встановлено рівно, якщо бульбашка знаходиться в центрі спиртового рівня.

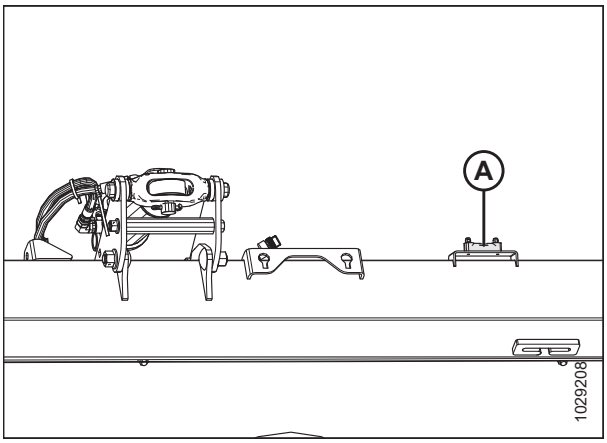

Рисунок 3.840: Рівень

3. Переконайтеся, що центральний з’єднувальний елемент установлено в положення **D**.

   ПРИМІТКА:

   Після завершення калібрування відрегулюйте центральний з’єднувальний елемент, щоб отримати потрібний кут жатки. Інструкції див. у *3.9.3 Кут жатки, стор. 226*.

4. Відрегулюйте поздовжнє положення мотовила так, щоб індикатор знаходився у положенні **6**.
5. Розташуйте жатку так, щоб ножовий брус знаходився на висоті 254–356 мм (10–14 дюймів) над землею.
6. Вимкніть двигун і витягніть ключ із замка запалювання.

УВАГА

Щоб запобігти порізам, защемленням та іншим тілесним ушкодженням особи, яка перевіряє нижні упори, переконайтеся, що ніхто вручну не піднімає та не переміщує жатку вручну під час контакту з шайбою нижнього упора та її перевірки.

7. Переконайтеся, що з'єднувальний механізм блокування копіювання контуру ґрунту знаходиться на нижніх упорах (шайба [A] не рухається) в обох місцях.

   ПРИМІТКА:

   Якщо жатка **НЕ** знаходиться на нижніх упорах, напруга може вийти за межі діапазону під час роботи та призвести до несправності системи АННС. Щоб вирішити проблему, зробіть жатку важчою, опустивши модуль копіювання контуру ґрунту. Інструкції див. у *Перевірка й регулювання копіювання контуру ґрунту жаткою, стор. 235*.

8. Розблокуйте функцію копіювання контуру ґрунту жатки. Інструкції див. у *Блокування/розблокування модуля копіювання контуру ґрунту жатки, стор. 247*.

9. Заблокуйте крила жатки. Інструкції див. у *Експлуатація в жорсткому режимі, стор. 250*.

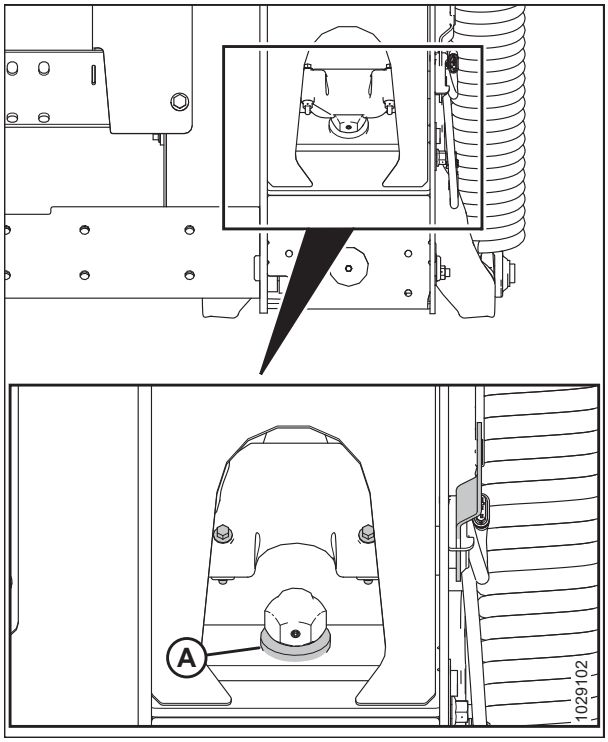

Рисунок 3.841: Шайба нижнього упора

Щоб калібрувати систему АННС, виконайте наведені нижче дії.

10. Виберіть на дисплеї комбайна елемент CALIBRATION (Калібрування) і натисніть клавішу навігації зі стрілкою вправо, щоб відкрити інформаційне вікно.

11. Виберіть HEADER (Жатка) (A) і натисніть ENTER (Ввести). Відкриється вікно CALIBRATION (Калібрування).

    ПРИМІТКА:

    Для переміщення між елементами можна використовувати клавіші навігації зі стрілками вгору та вниз.

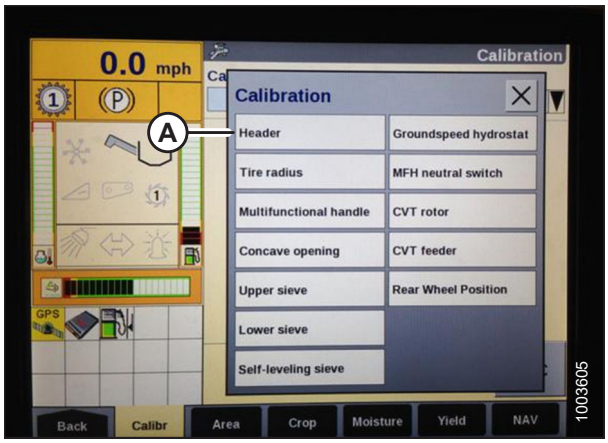

Рисунок 3.842: Дисплей комбайна New Holland

12. Дотримуйтеся інструкцій в тому порядку, у якому вони з’являються у вікні. У процесі калібрування на екрані автоматично почергово з’являтимуться подальші кроки.

    ПРИМІТКА:

    Якщо на будь-якому етапі натиснути клавішу ESC або припинити роботу з системою більш ніж на 3 хвилини, процедуру калібрування буде перервано.

    ПРИМІТКА:

    Розшифрування кодів помилок див. в посібнику з експлуатації комбайна.

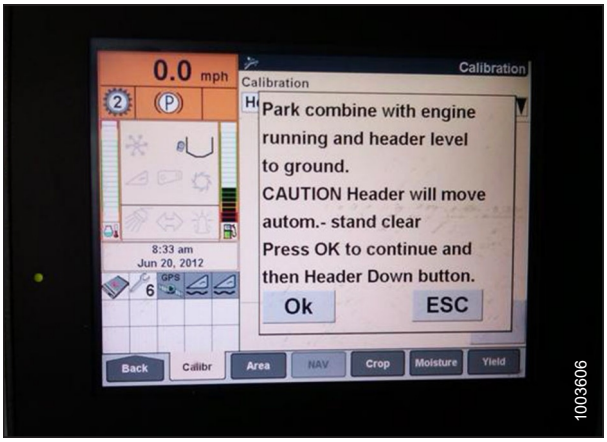

Рисунок 3.843: Дисплей комбайна New Holland

13. Після виконання всіх кроків на екрані з’явиться повідомлення CALIBRATION SUCCESSFUL (Калібрування виконано успішно). Вийдіть із меню CALIBRATION (Калібрування), натиснувши клавішу ENTER або ESC.

    ПРИМІТКА:

    Якщо для калібрування АННС було налаштовано більш високий тиск на ґрунт, після закінчення процедури слід відновити рекомендовані робочі значення копіювання контуру ґрунту.

14. Якщо блок не працює належним чином, проведіть калібрування максимальної висоти стерні. Див. інструкції в розділі *Калібрування максимальної висоти стерні — New Holland серії CR і CX, стор. 515*.

Калібрування максимальної висоти стерні — New Holland серії CR і CX

У цій процедурі докладно описується, як установити висоту, за якої лічильник врожаю почне й припинить підрахунок врожаю.

ПРИМІТКА:

З моменту публікації цього документа в елементи керування та дисплей комбайна могли бути внесені зміни. Для отримання найактуальнішої інформації див. посібник з експлуатації комбайна.

ВАЖЛИВО:

- Якщо значення занадто низьке, лічильник площі може рахувати **НЕТОЧНО**, оскільки жатка періодично піднімається вище цієї межі, хоча комбайн не припиняє зрізання.
- Якщо значення занадто високе, лічильник площі буде продовжувати рахувати, навіть коли жатка піднята (але перебуває нижче заданої межі) і комбайн не косить.

НЕБЕЗПЕЧНО

Переконайтеся, що в зоні проведення робіт відсутні сторонні особи.

1. У діалоговому вікні калібрування виберіть MAXIMUM STUBBLE HEIGHT (Максимальна висота стерні). У процесі калібрування на екрані автоматично почергово з'являтимуться подальші кроки.

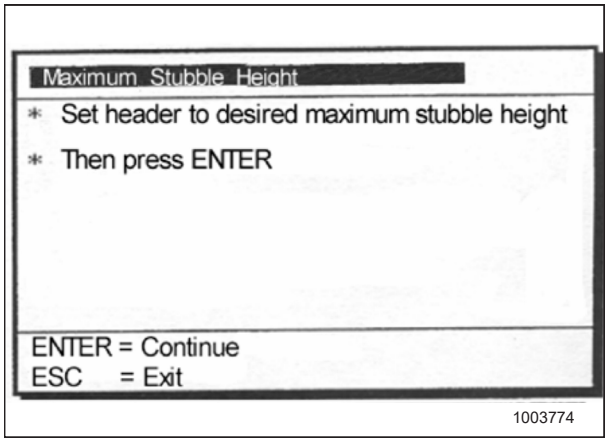

Рисунок 3.844: Діалогове вікно калібрування на дисплеї комбайна New Holland

2. Перемістіть жатку на потрібну максимальну висоту стерні за допомогою перемикача керування на багатофункціональній ручці.
3. Щоб продовжити, натисніть клавішу ENTER. У процесі калібрування на екрані автоматично почергово з'являтимуться подальші кроки.
4. Щоб закрити вікно калібрування, натисніть клавішу ENTER або ESC. Тепер калібрування завершено.

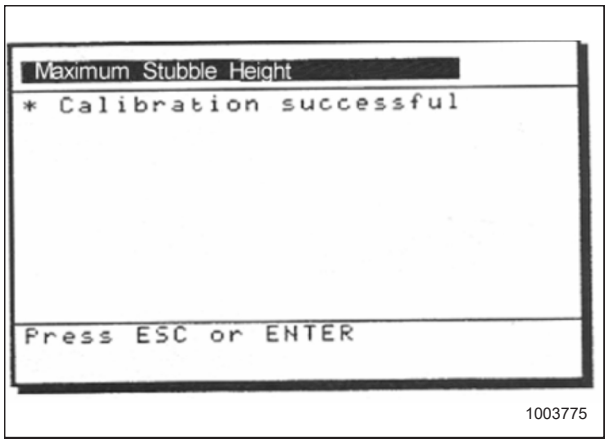

Рисунок 3.845: Діалогове вікно калібрування на дисплеї комбайна New Holland

Регулювання швидкості підіймання — New Holland серії CR і CX

За потреби можна налаштувати швидкість підіймання жатки (перша швидкість кулісного перемикача HEADER HEIGHT (Висота жатки) на багатофункціональній ручці).

ПРИМІТКА:

З моменту публікації цього документа в елементи керування та дисплей комбайна могли бути внесені зміни. Для отримання найактуальнішої інформації див. посібник з експлуатації комбайна.

НЕБЕЗПЕЧНО

Переконайтеся, що в зоні проведення робіт відсутні сторонні особи.

ПРИМІТКА:

Інформацію для моделей New Holland CR 6.80, 6.90, 7.90, 8.90, 9.90 і 10.90 наведено в розділі *3.10.18 Комбайни New Holland — серії CR (2015 і наступних років) і CH, стор. 520*.

1. На дисплеї комбайна виберіть HEADER RAISE RATE (Швидкість підйому жатки).
2. Скористайтеся кнопками + і –, щоб змінити параметр.
3. Натисніть клавішу ENTER, щоб зберегти нове налаштування.

   ПРИМІТКА:

   Швидкість піднімання можна вибрати в діапазоні від 32 до 236 з кроком 34. Заводське значення — 100.

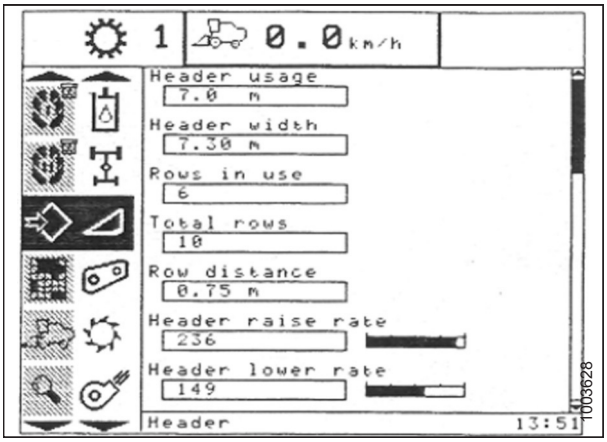

Рисунок 3.846: Дисплей комбайна New Holland

Регулювання швидкості опускання жатки — New Holland серії CR і CX

За потреби можна налаштувати швидкість опускання жатки (кнопка автоматичного контролю висоти жатки або друга швидкість кулісного перемикача висоти жатки на багатофункціональному важелі).

ПРИМІТКА:

З моменту публікації цього документа в елементи керування та дисплей комбайна могли бути внесені зміни. Для отримання найактуальнішої інформації див. посібник з експлуатації комбайна.

НЕБЕЗПЕЧНО

Переконайтеся, що в зоні проведення робіт відсутні сторонні особи.

ПРИМІТКА:

Інформацію для моделей New Holland CR 6.80, 6.90, 7.90, 8.90, 9.90 і 10.90 наведено в розділі *3.10.18 Комбайни New Holland — серії CR (2015 і наступних років) і CH, стор. 520*.

1. На дисплеї комбайна виберіть HEADER LOWER RATE (Швидкість опускання жатки).
2. Скористайтеся кнопками + і –, щоб змінити значення параметра до 50.
3. Натисніть клавішу ENTER, щоб зберегти нове налаштування.

   ПРИМІТКА:

   Швидкість опускання можна вибрати в діапазоні від 2 до 247 з кроком 7. Заводське налаштування — 100.

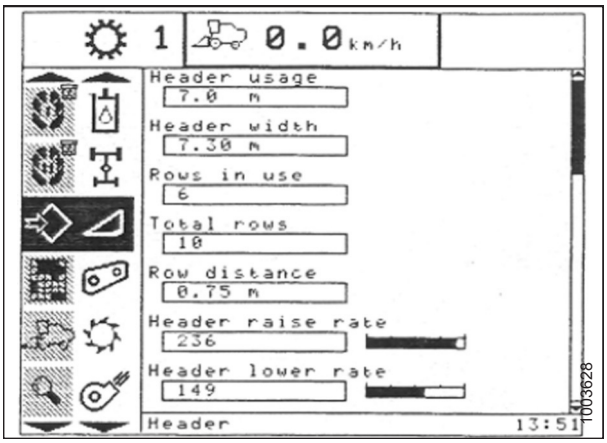

Рисунок 3.847: Дисплей комбайна New Holland

Налаштування автоматичного контролю чутливості висоти жатки — New Holland серії CR і CX

Регулювання чутливості визначає, яку відстань має пройти ножовий брус жатки вгору чи вниз до спрацювання системи автоматичного контролю висоти жатки (AHHC) і піднімання або опускання похилої камери.

Якщо встановлено максимальну чутливість, похила камера підійматиметься та опускатиметься навіть у разі незначних змін у висоті ґрунту. Якщо встановлено мінімальну чутливість, похила камера підійматиметься та опускатиметься в разі значних змін висоти ґрунту.

ПРИМІТКА:

З моменту публікації цього документа в елементи керування та дисплей комбайна могли бути внесені зміни. Для отримання найактуальнішої інформації див. посібник з експлуатації комбайна.

ПРИМІТКА:

Інформацію для моделей New Holland CR 6.80, 6.90, 7.90, 8.90, 9.90 і 10.90 наведено в розділі *3.10.18 Комбайни New Holland — серії CR (2015 і наступних років) і CH, стор. 520*.

НЕБЕЗПЕЧНО

Переконайтеся, що в зоні проведення робіт відсутні сторонні особи.

1. Задійте молотильний механізм і похилу камеру.
2. На дисплеї комбайна виберіть HEIGHT SENSITIVITY (ЧУТЛИВІСТЬ ВИЗНАЧЕННЯ ВИСОТИ).
3. Скористайтеся кнопками + і –, щоб змінити значення параметра до 200.
4. Натисніть клавішу ENTER, щоб зберегти нове налаштування.

   ПРИМІТКА:

   Чутливість можна вибрати в діапазоні від 10 до 250 з кроком 10. Заводське налаштування — 100.

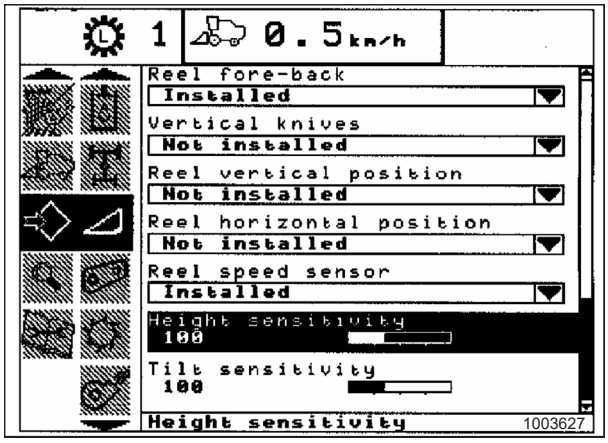

Рисунок 3.848: Дисплей комбайна New Holland

Налаштування попередньої висоти зрізання — New Holland серії CR і CX

Налаштування висоти мотовила та зрізання можна зберігати на комп'ютері комбайна як попередні налаштування. Ці налаштування можна встановити та вибрати за допомогою консолі керування комбайна.

ПРИМІТКА:

З моменту публікації цього документа в елементи керування та дисплей комбайна могли бути внесені зміни. Для отримання найактуальнішої інформації див. посібник з експлуатації комбайна.

ПРИМІТКА:

Інформацію для моделей New Holland CR 6.80, 6.90, 7.90, 8.90, 9.90 і 10.90 наведено в розділі *3.10.18 Комбайни New Holland — серії CR (2015 і наступних років) і CH, стор. 520*.

ПРИМІТКА:

Коли жатку піднято на висоту 254–356 мм (10–14 дюймів) над землею, індикатор (A) має перебувати в положенні **0** (B). Коли жатка знаходиться на рівні ґрунту, індикатор має перебувати в положенні **1** (C) для низького тиску на ґрунт і **4** (D) — для високого. Параметр копіювання контуру ґрунту, який слід установити, залежить від умов ґрунту й стану культури. Рекомендується вибрати максимально низький тиск на ґрунт, що дасть змогу уникнути підстрибування жатки й пропущених ділянок поля. Експлуатація з високим тиском на ґрунт може призвести до передчасного зношування захисної пластини ножового бруса.

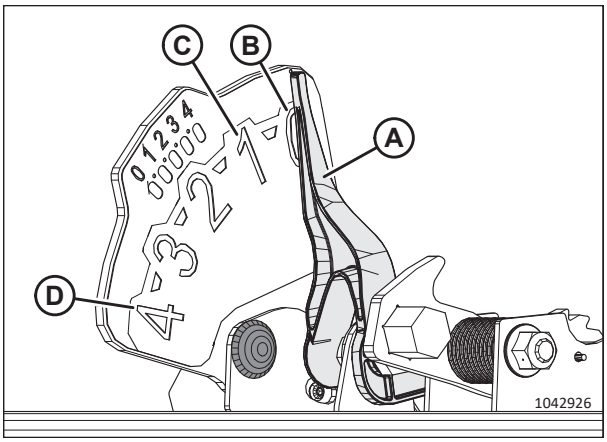

Рисунок 3.849: Індикатор копіювання контуру ґрунту

1. Задійте молотильний механізм і похилу камеру за допомогою перемикачів (A) і (B).
2. Установіть кулісний перемикач HEADER MEMORY (ПАМ’ЯТЬ ЖАТКИ) (D) у режим STUBBLE HEIGHT/ AUTOFLOAT (ВИСОТА СТЕРНІ/АВТОМАТИЧНЕ КОПІЮВАННЯ КОНТУРУ ҐРУНТУ) — положення (A) або (B).
3. Підійміть або опустіть жатку на потрібну робочу висоту за допомогою миттєвого перемикача HEADER HEIGHT (Висота жатки) (C).
4. Щоб зберегти положення висоти, злегка натисніть кнопку AUTOMATIC HEADER HEIGHT CONTROL (АВТОМАТИЧНИЙ КОНТРОЛЬ ВИСОТИ ЖАТКИ) (E) і утримуйте її впродовж щонайменше 2 секунд. Налаштування підтверджується звуковим сигналом.

   ПРИМІТКА:

   Можна зберегти два різні значення висоти жатки за допомогою кулісного перемикача HEADER MEMORY (ПАМ’ЯТЬ ЖАТКИ) (D) у режимі STUBBLE HEIGHT/ AUTOFLOAT (ВИСОТА СТЕРНІ/АВТОМАТИЧНЕ КОПІЮВАННЯ КОНТУРУ ҐРУНТУ) — положення (A) або (B).
5. Підійміть або опустіть мотовило на потрібну робочу висоту за допомогою миттєвого перемикача REEL HEIGHT (Висота мотовила).
6. Щоб зберегти положення висоти, злегка натисніть кнопку AUTOMATIC HEADER HEIGHT CONTROL (АВТОМАТИЧНИЙ КОНТРОЛЬ ВИСОТИ ЖАТКИ) (E) і утримуйте її впродовж щонайменше 2 секунд. Налаштування підтверджується звуковим сигналом.

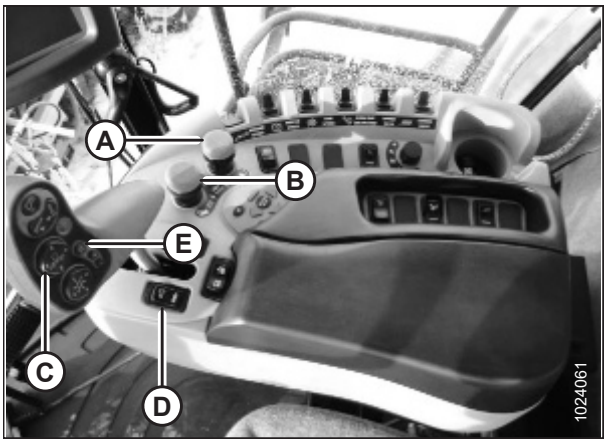

Рисунок 3.850: Елементи керування комбайна New Holland

7. Щоб змінити одну із запрограмованих контрольних точок висоти жатки під час експлуатації комбайна, скористайтеся кулісним перемикачем HEADER HEIGHT AND HEADER LATERAL FLOAT (ВИСОТА ЖАТКИ Й ПОПЕРЕЧНОГО КОПІЮВАННЯ КОНТУРУ ҐРУНТУ ЖАТКОЮ) (A) (повільно натискайте вгору або вниз), щоб підняти або опустити жатку до потрібного рівня. Щоб зберегти нове положення висоти, злегка натисніть кнопку AUTOMATIC HEADER HEIGHT CONTROL (АВТОМАТИЧНИЙ КОНТРОЛЬ ВИСОТИ ЖАТКИ) (B) і утримуйте її впродовж щонайменше 2 секунд. Налаштування підтверджується звуковим сигналом.

   ПРИМІТКА:

   Повністю натисніть кнопку AUTOMATIC HEADER HEIGHT CONTROL (АВТОМАТИЧНИЙ КОНТРОЛЬ ВИСОТИ ЖАТКИ) (B) — це деактивує режим копіювання контуру ґрунту.

   ПРИМІТКА:

   Після зміни контрольної точки висоти жатки не потрібно повторно натискати кулісний перемикач (C).

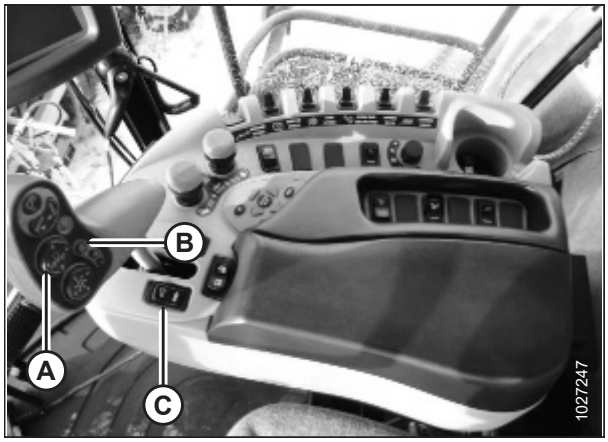

Рисунок 3.851: Елементи керування комбайна New Holland

3.10.18 Комбайни New Holland — серії CR (2015 і наступних років) і CH

Щоб система автоматичного контролю висоти жатки (АННС) була сумісною з комбайном, налаштуйте конфігурацію жатки комбайна для конкретної моделі жатки, відрегулюйте налаштування швидкості мотовила, налаштуйте елементи керування АННС та відкалібруйте систему АННС, щоб переконатися, що вона працює правильно.

Цей розділ стосується лише моделей CR 2015 і наступних модельних років (6.80, 6.90, 7.90, 8.90, 9.90 та 10.90).

Короткий огляд налаштувань жатки — комбайни New Holland серії CR (2015 і наступних років) і CH

Використовуйте інформацію в наступній таблиці для швидкого посилання на рекомендовані налаштування жатки в парі з комбайнами New Holland серії CR (2015 і наступних років) і CH.

ПРИМІТКА:

Інструкції з налаштування наведено в посібнику з експлуатації комбайна.

Параметр налаштування	**Запропоноване налаштування**		
	CR10.90, 9.90, 8.90 (версія 36.4.0.0 або новіша)	**CR10.90 / CX8.80/8.90 (попереднє програмне забезпечення 36.4.0.0)**	**CH7.70, CR (до 2019 модельного року), CX (до 2020 модельного року), CX5.90/6.90 (всі версії програмного забезпечення, починаючи з 2015 модельного року)**
Тип жатки	Полотняна	Полотняна/Varifeed	Полотняна/Varifeed
Тип зрізання	Платформа		
Підтип жатки	Серія FD2/D2	FlexHead	Жорстка
Тип рами	Гнучка жатка	80/90	80/90
Ширина жатки	Встановити специфікацію жатки		
Датчики положення мотовила	—	—	Установлено

Параметр налаштування		Запропоноване налаштування		
		CR10.90, 9.90, 8.90 (версія 36.4.0.0 або новіша)	CR10.90 / CX8.80/8.90 (попереднє програмне забезпечення 36.4.0.0)	CH7.70, CR (до 2019 модельного року), CX (до 2020 модельного року), CX5.90/6.90 (всі версії програмного забезпечення, починаючи з 2015 модельного року)
AutoFloat (тиск копіювання контуру ґрунту жаткою)		Не встановлено		
Реакція на висоту/ нахил		Набір для найкращої продуктивності		
Чутливість контролю висоти жатки	Два датчики	250	—	—
	Один датчик	180	—	—
Чутливість контролю нахилу жатки		Набір для найкращої продуктивності		
Зірочка швидкості мотовила		19/56 (за умовчанням)	—	—
		15/56	—	—
		20/52	—	—
Нахил швидкості мотовила		133	133	133
Діаметр мотовила		102 см (40 дюймів)		
Зміщення мотовила за один оберт (куб. см/об.)		19/56 — 769 куб. см/об.		
		14/56 — 1044 куб. см /об.		
		20/52 — 679 куб. см /об.		
Тип привода мотовила		—	Установлено	Гідравлічний
Гідравлічне мотовило		Так	—	—
Задній хід гідравлічного мотовила		Так	—	—
Датчик швидкості мотовила		Так	Установлено	Установлено
Поздовжнє положення мотовила		Так	—	—
Датчик вертикального положення мотовила		Так	Установлено	Установлено
Датчик горизонтального положення мотовила		Так	Установлено	Установлено
Поздовжнє положення ножа		Ні	Не встановлено	Не встановлено
Вертикальні ножі		Ні	Не встановлено	Не встановлено
Поперечний нахил жатки		??	—	Установлено

Параметр налаштування		Запропоноване налаштування		
		CR10.90, 9.90, 8.90 (версія 36.4.0.0 або новіша)	CR10.90 / CX8.80/8.90 (попереднє програмне забезпечення 36.4.0.0)	CH7.70, CR (до 2019 модельного року), CX (до 2020 модельного року), CX5.90/6.90 (всі версії програмного забезпечення, починаючи з 2015 модельного року)
Автоматичний нахил	Два датчики	Так	Установлено	Установлено
	Один датчик	Ні	—	—
Поздовжній нахил		Швидка	—	—
Регулювання поздовжнього положення		—	—	—

Перевірка діапазону напруги з кабіни комбайна — New Holland серії CR і CH

Датчик автоматичного контролю висоти жатки (AHHC) повинен працювати в певному діапазоні напруги для належної роботи.

ПРИМІТКА:

Серія CR: Цей розділ стосується лише моделей CR 2015 і наступних модельних років (6.80, 6.90, 7.90, 8.90, 9.90 та 10.90). Інформацію про моделі комбайнів New Holland, випущені до 2015 року, див. у розділі *3.10.17 Комбайни New Holland серії CR і CX — 2014 і попередніх років, стор. 507*.

ПРИМІТКА:

З моменту публікації цього документа в елементи керування та дисплей комбайна могли бути внесені зміни. Для отримання найактуальнішої інформації див. посібник з експлуатації комбайна.

НЕБЕЗПЕЧНО

Щоб запобігти тілесним ушкодженням або смерті через неочікуваний запуск машини, завжди вимикайте двигун і виймайте ключ із замка запалювання перед регулюванням машини.

НЕБЕЗПЕЧНО

Переконайтеся, що в зоні проведення робіт відсутні сторонні особи.

1. Розташуйте жатку так, щоб ножовий брус знаходився на висоті 254–356 мм (10–14 дюймів) над землею.
2. Вимкніть двигун і витягніть ключ із замка запалювання.
3. Розблокуйте функцію копіювання контуру ґрунту жатки. Інструкції див. у *Блокування/розблокування модуля копіювання контуру ґрунту жатки, стор. 247*.
4. Заблокуйте крила жатки. Інструкції див. у *Експлуатація в жорсткому режимі, стор. 250*.

УВАГА

Щоб запобігти порізам, защемленням та іншим тілесним ушкодженням особи, яка перевіряє нижні упори, переконайтеся, що ніхто вручну не піднімає та не переміщує жатку вручну під час контакту з шайбою нижнього упора та її перевірки.

5. Переконайтеся, що з'єднувальний механізм блокування копіювання контуру ґрунту знаходиться на нижніх упорах (шайба [A] не рухається) в обох місцях.

   ПРИМІТКА:

   Якщо жатка **НЕ** знаходиться на нижніх упорах, напруга може вийти за межі діапазону під час роботи та призвести до несправності системи АННС. Щоб вирішити проблему, зробіть жатку важчою, опустивши модуль копіювання контуру ґрунту. Інструкції див. у *Перевірка й регулювання копіювання контуру ґрунту жаткою, стор. 235*.

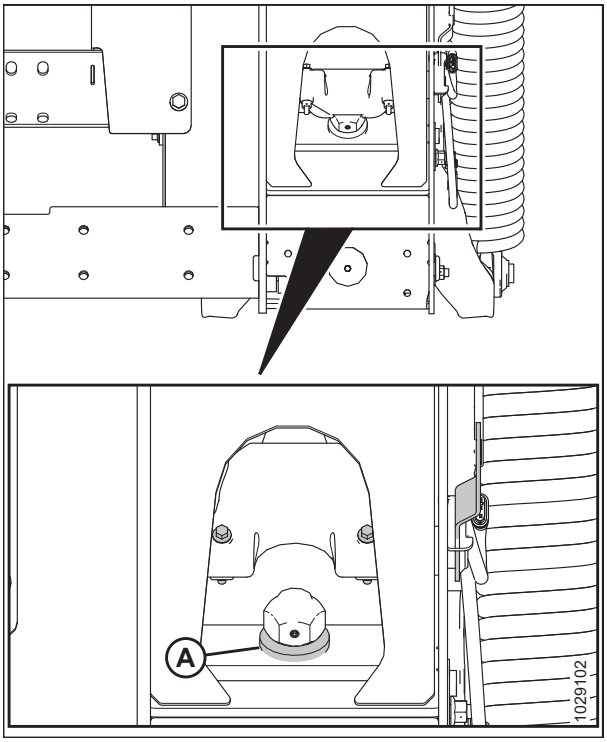

Рисунок 3.852: Шайба нижнього упора

6. Якщо вказівник (C) **НЕ** знаходиться на рівні **0** (D), відкрутіть гайку на болті (A) та обертайте пластину індикатора копіювання контуру ґрунту (B), поки вказівник не буде вирівняно з нульовою точкою (E). Затягніть гайку на болті (A).

   ПРИМІТКА:

   Після регулювання пластини індикатора необхідно перевірити межі напруги датчика копіювання контуру ґрунту.

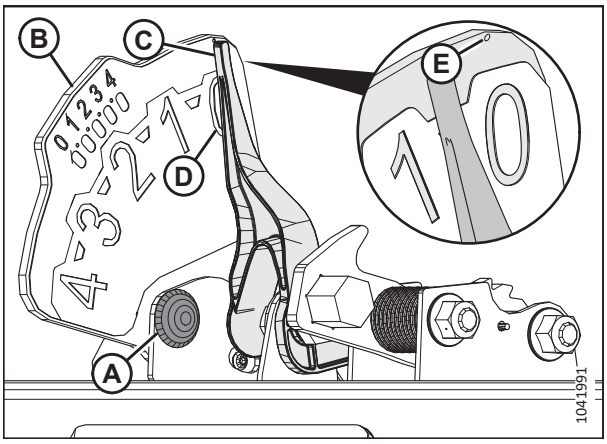

Рисунок 3.853: Індикатор копіювання контуру рунту

7. Виберіть значок DIAGNOSTICS (Діагностика) (A) на головній сторінці. Відкриється сторінка DIAGNOSTICS (Діагностика).



Рисунок 3.854: Дисплей комбайна New Holland

8. Виберіть вкладку SETTINGS (НАЛАШТУВАННЯ) (A). Відкриється сторінка SETTINGS (НАЛАШТУВАННЯ).

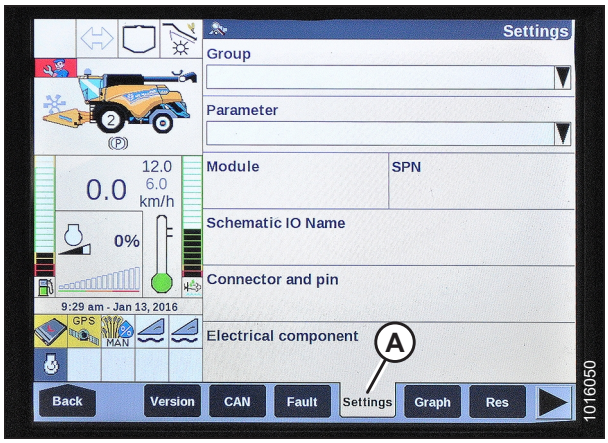

Рисунок 3.855: Дисплей комбайна New Holland

9. У розкривному меню GROUP (Група) виберіть HEADER HEIGHT/TILT (Висота/нахил жатки) (A).

10. Виберіть HEADER HEIGHT SENS. L (Датчик висоти жатки ліворуч) (B) у розкривному меню PARAMETER (Параметр).

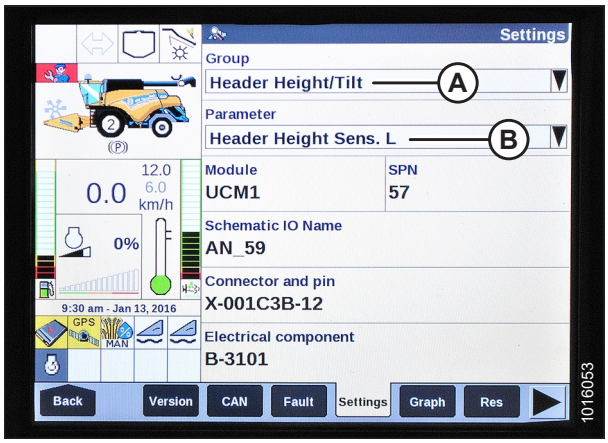

Рисунок 3.856: Дисплей комбайна New Holland

11. Виберіть вкладку GRAPH (Графік) (A). Точна напруга (B) відображається у верхній частині сторінки.
12. Підніміть та опустіть жатку, щоб побачити повний діапазон показань напруги.
13. Якщо напруга датчика виходить за межі граничних значень, або якщо діапазон цих значень недостатній, див. розділ *3.10.2 Ручна перевірка меж напруги, стор. 313*.

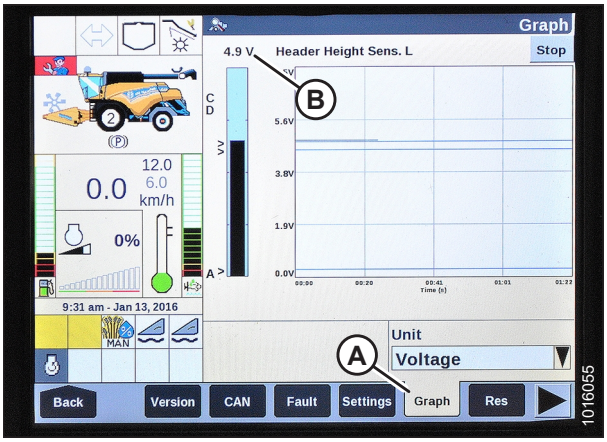

Рисунок 3.857: Дисплей комбайна New Holland

Налаштування функції автоматичного контролю висоти жатки — New Holland серії CR і CH

Автоматичне регулювання висоти жатки (АННС) налаштовується за допомогою дисплея комбайна та ручки керування.

Для забезпечення максимальної ефективності системи АННС, виконайте зазначені процедури, установивши центральний з'єднувальний елемент у положення **D**. Після завершення налаштування та калібрування відрегулюйте центральний з'єднувальний елемент, щоб отримати потрібний кут жатки.

ПРИМІТКА:

З моменту публікації цього документа в елементи керування та дисплей комбайна могли бути внесені зміни. Для отримання найактуальнішої інформації див. посібник з експлуатації комбайна.

ПРИМІТКА:

Моделі CR: Цей розділ стосується лише моделей CR 2015 і наступних модельних років (6.80, 6.90, 7.90, 8.90, 9.90 та 10.90). Інформацію про інші моделі комбайнів New Holland, випущені до 2015 року, див. у розділі *3.10.17 Комбайни New Holland серії CR і CX — 2014 і попередніх років, стор. 507*.

НЕБЕЗПЕЧНО

Переконайтеся, що в зоні проведення робіт відсутні сторонні особи.

1. Переконайтеся, що центральний з'єднувальний елемент встановлено в положення **D**.
2. Вимкніть двигун.
3. Поверніть ключ запалювання в положення RUN (Запуск).

4. На головній сторінці виберіть TOOLBOX (Панель інструментів) (A). Відкриється сторінка TOOLBOX (Панель інструментів).

   ВАЖЛИВО:

   У деяких комбайнах New Holland не можна змінити налаштування жатки в головному меню. Тепер цей параметр налаштовується дилером. Якщо налаштування жатки неможливо змінити в головному меню, зверніться до свого дилера.



Рисунок 3.858: Дисплей комбайна New Holland

5. Виберіть HEAD 1 (ЖАТКА 1) (A). Відобразиться екран HEADER SETUP 1 (НАЛАШТУВАННЯ ЖАТКИ 1).

6. Натисніть стрілку розкривного зрізання CUTTING TYPE (Тип зрізання) (B) і змініть цей параметр на PLATFORM (Платформа) (C).



Рисунок 3.859: Дисплей комбайна New Holland

7. Натисніть стрілку розкривного списку HEADER SUB TYPE (Підтип жатки) і встановіть для цього параметра значення 80/90 (A).

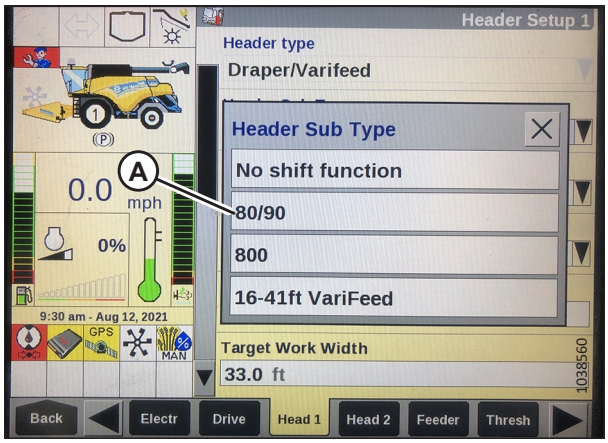

Рисунок 3.860: Дисплей комбайна New Holland

8. Виберіть HEAD 2 (ЖАТКА 2) (A). Відобразиться екран HEADER SETUP 2 (НАЛАШТУВАННЯ ЖАТКИ 2).

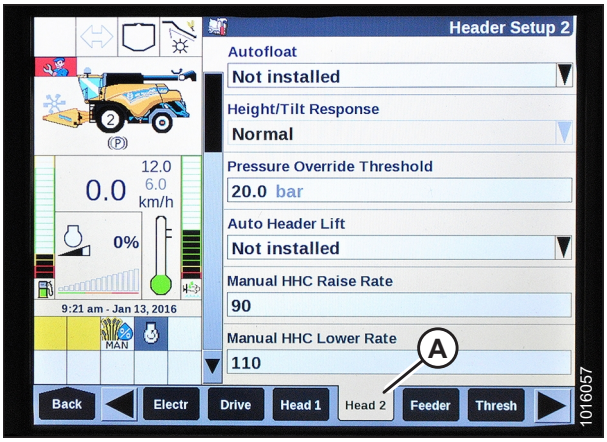

Рисунок 3.861: Дисплей комбайна New Holland

9. У розкривному меню оберіть AUTOFLOAT (Автоматичне копіювання контуру ґрунту) і встановіть для цього параметра значення INSTALLED (Установлено) (A).

10. У розкривному меню оберіть AUTO HEADER LIFT (Автоматичне підняття жатки) і встановіть для цього параметра значення INSTALLED (Установлено) (B).

    ПРИМІТКА:

    Якщо встановлено функцію AUTO HEADER LIFT (Автоматичне підняття жатки) й активовано систему AHHC, жатка буде підніматися автоматично, якщо потягнути на себе ручку керування.

11. Для забезпечення оптимальної ефективності налаштуйте значення параметрів MANUAL HHC RAISE RATE (Швидкість підіймання жатки вручну) (C) і MANUAL HHC LOWER RATE (Швидкість опускання жатки вручну) (D) відповідно до умов ґрунту.

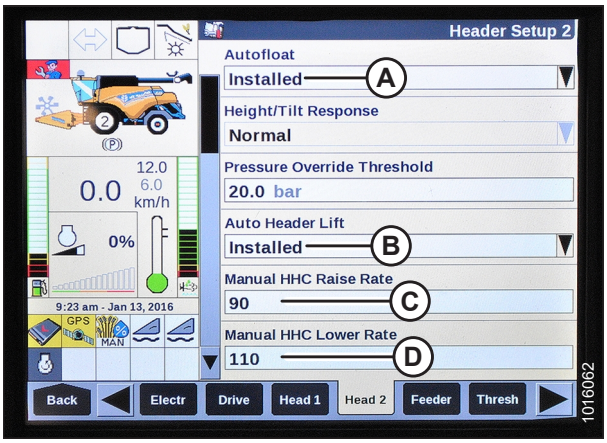

Рисунок 3.862: Дисплей комбайна New Holland

12. Для забезпечення оптимальної ефективності налаштуйте значення параметрів HHC HEIGHT SENSITIVITY (Чутливість контролю висоти жатки) (A) і HHC TILT SENSITIVITY (Чутливість контролю нахилу жатки) (B) відповідно до умов ґрунту.

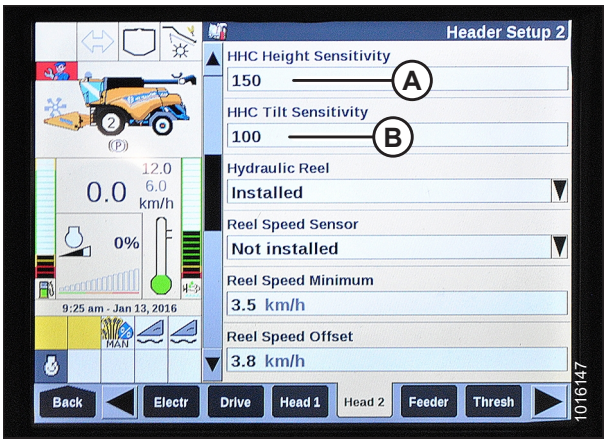

Рисунок 3.863: Дисплей комбайна New Holland

13. У розкривному меню REEL HEIGHT SENSOR (Датчик висоти мотовила) (A) виберіть значення YES (Так).

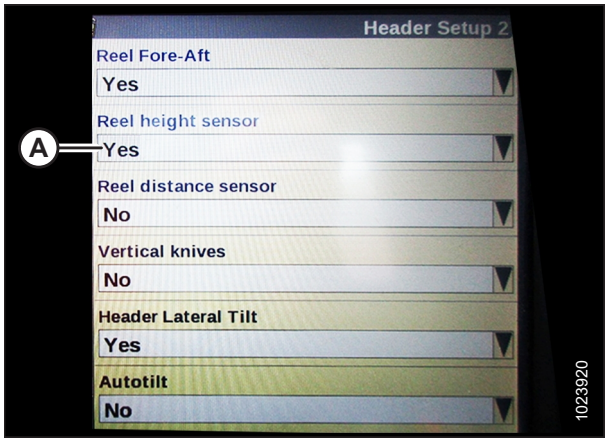

Рисунок 3.864: Дисплей комбайна New Holland

Налаштування швидкості мотовила — New Holland серії CR і CH

Діаметр мотовила та налаштування зміщення мотовила повинні бути введені в комп'ютер комбайна, перш ніж мотовило можна буде експлуатувати.

ПРИМІТКА:

З моменту публікації цього документа в елементи керування та дисплей комбайна могли бути внесені зміни. Для отримання найактуальнішої інформації див. посібник з експлуатації комбайна.

ПРИМІТКА:

Моделі CR: Цей розділ стосується лише моделей CR 2015 і наступних модельних років (6.80, 6.90, 7.90, 8.90, 9.90 та 10.90). Інформацію про інші моделі комбайнів New Holland, випущені до 2015 року, див. у розділі *3.10.17 Комбайни New Holland серії CR і CX — 2014 і попередніх років, стор. 507*.

1. Вимкніть двигун.
2. Поверніть ключ запалювання в положення RUN (Запуск).
3. Переконайтеся, що програмне забезпечення комбінованого дисплея оновлено до відповідної версії, зазначеної нижче або пізніше:
   - Комбайни з модельних років 2015–2018: UCM v38.10.0.0
   - Комбайни 2019 та наступних модельних років: UCM v1.4.0.0

4. Переконайтеся, що центральний з’єднувальний елемент встановлено в положення **D**.

5. На головній сторінці виберіть TOOLBOX (Панель інструментів) (A). Відкриється сторінка TOOLBOX (Панель інструментів).

   ВАЖЛИВО:

   У деяких комбайнах New Holland не можна змінити налаштування жатки в головному меню. Тепер цей параметр налаштовується дилером. Якщо налаштування жатки неможливо змінити в головному меню, зверніться до свого дилера.

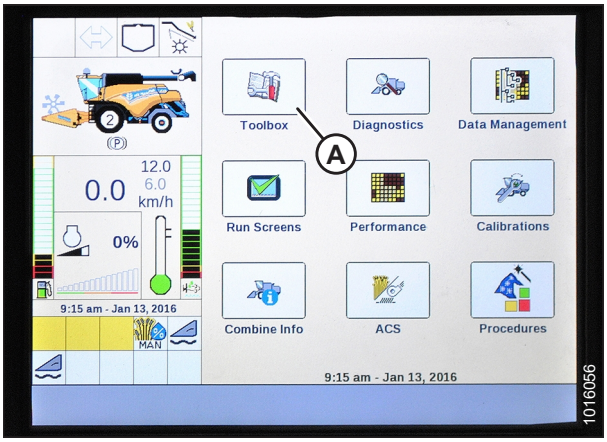

Рисунок 3.865: Дисплей комбайна New Holland

6. Виберіть HEAD 2 (ЖАТКА 2) (A). Відкриється сторінка HEADER SETUP 2 (НАЛАШТУВАННЯ ЖАТКИ 2).

7. Виберіть REEL DIAMETER (ДІАМЕТР МОТОВИЛА) (B) і введіть значення 102 см (40,16 дюйма).

8. Виберіть REEL DISPLACEMENT PER REVOLUTION (Зміщення мотовила за один оберт) (C) і введіть відповідне значення відповідно до конкретної комбінації розмірів ведучої та веденої зірочки, як зазначено в таблиці *3.50, стор. 529*.

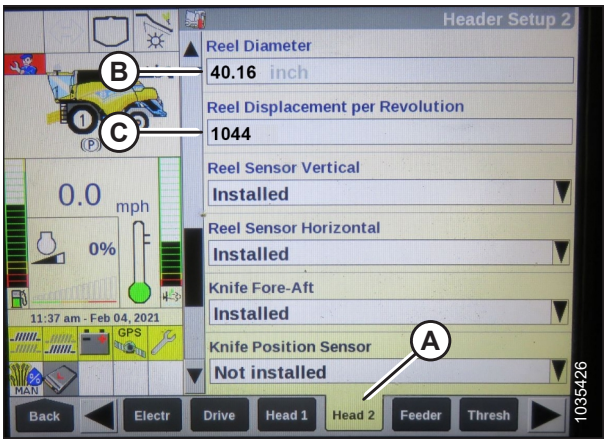

Рисунок 3.866: Дисплей комбайна New Holland

Таблиця 3.50 Таблиця з інформацією про зміщення мотовила за оберт

Розмір ведучої зірочки (кількість зубців)	Розмір веденої зірочки (кількість зубців)	Зміщення мотовила за оберт
19 (стандарт)	56	769
14 (високий крутний момент / низька швидкість)[81]	56	1044
20 (низький крутний момент / висока швидкість)[82]	52	679

Калібрування функції автоматичного контролю висоти жатки — New Holland серії CR і CH

Вихідна напруга датчика автоматичного контролю висоти жатки (АННС) повинна бути відкалібрована для кожного комбайна, інакше функція АННС не працюватиме належним чином.

ПРИМІТКА:

Моделі CR: Цей розділ стосується лише моделей CR 2015 і наступних модельних років (6.80, 6.90, 7.90, 8.90, 9.90 та 10.90). Інформацію про інші моделі комбайнів New Holland, випущені до 2015 року, див. у розділі *3.10.17 Комбайни New Holland серії CR і CX — 2014 і попередніх років, стор. 507*.

81. Двошвидкісний комплект із ланцюгом на внутрішніх зірочках.
82. Двошвидкісний комплект з ланцюгом на зовнішніх зірочках.

НЕБЕЗПЕЧНО

Щоб запобігти тілесним ушкодженням або смерті через неочікуваний запуск машини, завжди вимикайте двигун і виймайте ключ із замка запалювання перед регулюванням машини.

НЕБЕЗПЕЧНО

Переконайтеся, що в зоні проведення робіт відсутні сторонні особи.

ПРИМІТКА:

З моменту публікації цього документа в елементи керування та дисплей комбайна могли бути внесені зміни. Для отримання найактуальнішої інформації див. посібник з експлуатації комбайна.

ПРИМІТКА:

Якщо для копіювання контуру ґрунту жаткою налаштовано занадто низький тиск на ґрунт, це може перешкоджати калібруванню функції автоматичного контролю висоти жатки (АННС). Щоб запобігти від'єднанню жатки від модуля копіювання контуру ґрунту, під час калібрування може знадобитися «важче» налаштування копіювання контуру ґрунту.

1. Зупиніть комбайн на рівній поверхні.
2. Переконайтеся, що жатку вирівняно відносно ґрунту. Якщо потрібно виконати регулювання:
   - Переконайтеся, що комбайн припарковано на рівній поверхні.
   - За наявності використовуйте поперечний нахил комбайна, щоб похила камера знаходилась на рівні із землею.
   - Якщо потрібне подальше регулювання, вимкніть двигун, вийміть ключ із замка запалювання та переконайтеся, що в шинах комбайна встановлено правильний тиск.

   ПРИМІТКА:

   Перед регулюванням модуля копіювання контуру ґрунту та балансу крила переконайтеся, що встановлено все додаткове й навісне обладнання.

   ПРИМІТКА:

   Спиртовий рівень (A) розташовано у верхній частині рами модуля копіювання контуру ґрунту. Жатку встановлено рівно, якщо бульбашка знаходиться в центрі спиртового рівня.

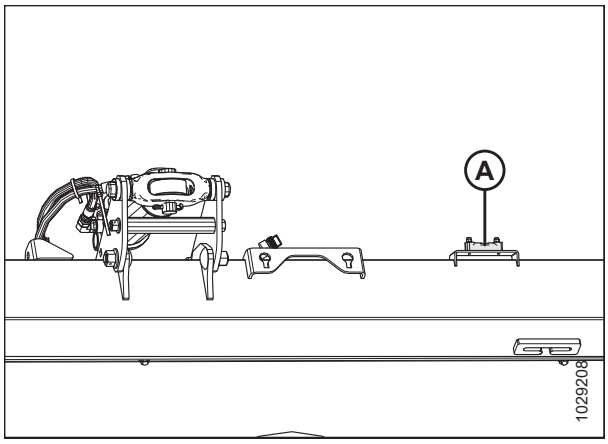

Рисунок 3.867: Рівень

3. Переконайтеся, що центральний з'єднувальний елемент установлено в положення **D**.

   ПРИМІТКА:

   Після завершення калібрування відрегулюйте центральний з'єднувальний елемент, щоб отримати потрібний кут жатки. Інструкції див. у *3.9.3 Кут жатки, стор. 226*.

4. Відрегулюйте поздовжнє положення мотовила так, щоб індикатор знаходився у положенні **6**.

5. Розташуйте жатку так, щоб ножовий брус знаходився на висоті 254–356 мм (10–14 дюймів) над землею.

6. Вимкніть двигун і витягніть ключ із замка запалювання.

УВАГА

Щоб запобігти порізам, защемленням та іншим тілесним ушкодженням особи, яка перевіряє нижні упори, переконайтеся, що ніхто вручну не піднімає та не переміщує жатку вручну під час контакту з шайбою нижнього упора та її перевірки.

7. Переконайтеся, що з'єднувальний механізм блокування копіювання контуру ґрунту знаходиться на нижніх упорах (шайба [A] не рухається) в обох місцях.

   ПРИМІТКА:

   Якщо жатка **НЕ** знаходиться на нижніх упорах, напруга може вийти за межі діапазону під час роботи та призвести до несправності системи АННС. Щоб вирішити проблему, зробіть жатку важчою, опустивши модуль копіювання контуру ґрунту. Інструкції див. у *Перевірка й регулювання копіювання контуру ґрунту жаткою, стор. 235*.

8. Розблокуйте функцію копіювання контуру ґрунту жатки. Інструкції див. у *Блокування/розблокування модуля копіювання контуру ґрунту жатки, стор. 247*.

9. Заблокуйте крила жатки. Інструкції див. у *Експлуатація в жорсткому режимі, стор. 250*.

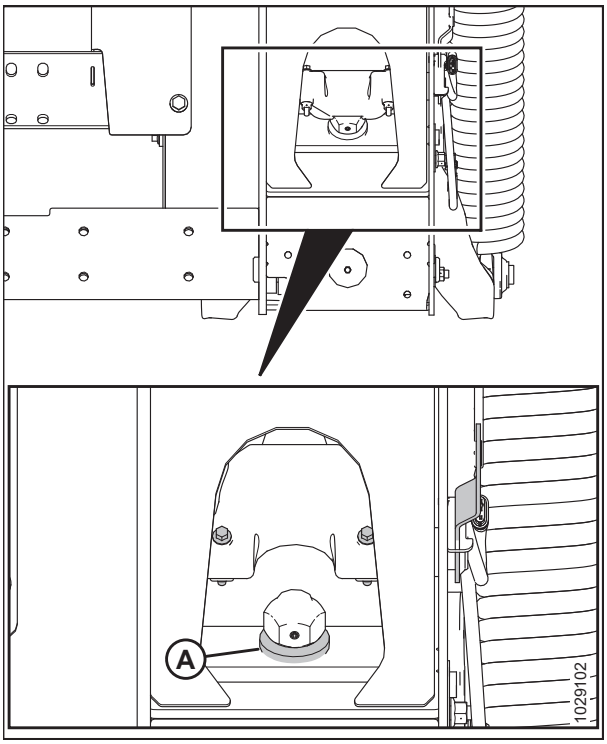

Рисунок 3.868: Шайба нижнього упора

Щоб калібрувати систему АННС, виконайте наведені нижче дії.

10. Виберіть CALIBRATIONS (КАЛІБРУВАННЯ) (A) на головній сторінці. Відкриється сторінка CALIBRATION (КАЛІБРУВАННЯ).

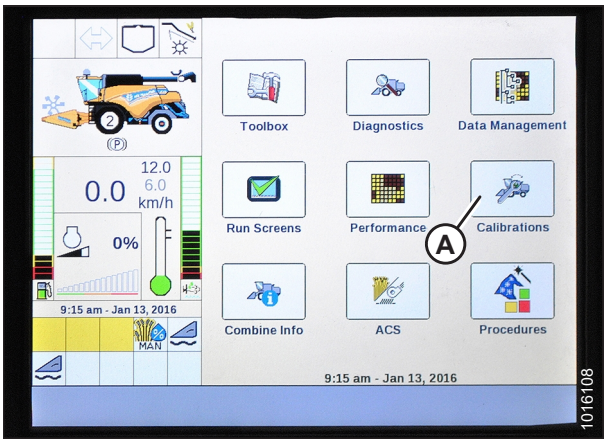

Рисунок 3.869: Дисплей комбайна New Holland

11. Натисніть розкривне меню CALIBRATION (КАЛІБРУВАННЯ) (A).



Рисунок 3.870: Дисплей комбайна New Holland

12. У списку параметрів калібрування виберіть HEADER (Жатка) (A).

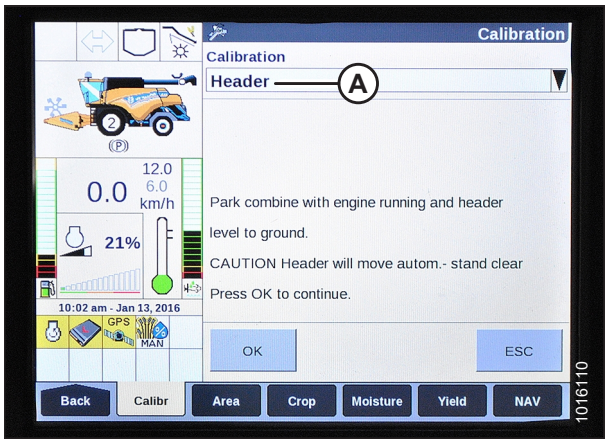

Рисунок 3.871: Дисплей комбайна New Holland

13. Дотримуйтеся інструкцій із калібрування в тій послідовності, у якій вони з’являються на сторінці. Під час калібрування на екрані почергово з’являтимуться подальші кроки.

ПРИМІТКА:

Якщо на будь-якому етапі натиснути клавішу ESC або припинити роботу із системою протягом понад трьох хвилин, процедуру калібрування буде перервано.

ПРИМІТКА:

Розшифрування кодів помилок див. в посібнику з експлуатації комбайна.

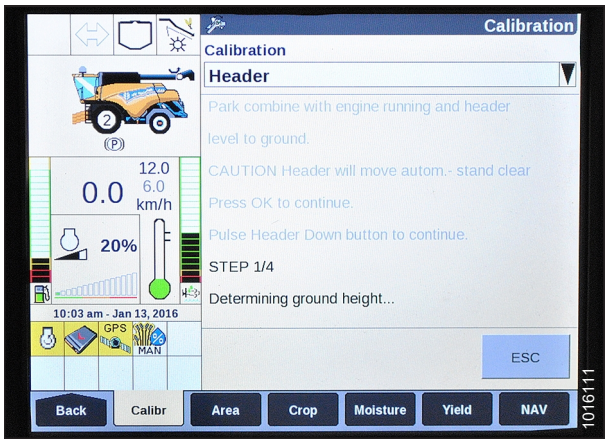

Рисунок 3.872: Дисплей комбайна New Holland

14. Після виконання всіх кроків на сторінці з’явиться повідомлення «CALIBRATION COMPLETED» (КАЛІБРУВАННЯ ЗАВЕРШЕНО).

    ПРИМІТКА:

    Якщо для калібрування АННС було встановлено більший тиск на ґрунт, після закінчення процедури слід відновити рекомендовані робочі значення копіювання контуру ґрунту.

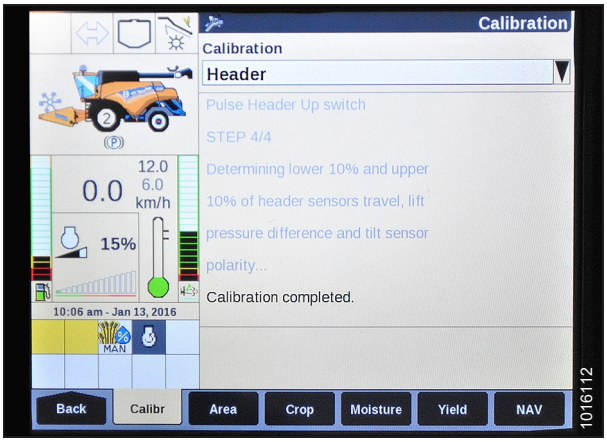

Рисунок 3.873: Дисплей комбайна New Holland

Калібрування датчика висоти мотовила та датчика поздовжнього положення мотовила — New Holland серії CR і CH

Перед використанням системи автоматичного регулювання висоти жатки (АННС) необхідно відкалібрувати датчик висоти мотовила та датчик задньої частини мотовила. Калібрування положення мотовила калібрує датчик висоти мотовила та датчик поздовжнього положення мотовила.

НЕБЕЗПЕЧНО

Переконайтеся, що в зоні проведення робіт відсутні сторонні особи.

ПРИМІТКА:

З моменту публікації цього документа в елементи керування та дисплей комбайна могли бути внесені зміни. Для отримання найактуальнішої інформації див. посібник з експлуатації комбайна.

ПРИМІТКА:

Моделі CR: Цей розділ стосується лише моделей CR 2015 і наступних модельних років (6.80, 6.90, 7.90, 8.90, 9.90 та 10.90). Інформацію про інші моделі комбайнів New Holland, випущені до 2015 року, див. у розділі *3.10.17 Комбайни New Holland серії CR і CX — 2014 і попередніх років, стор. 507*.

Щоб відкалібрувати положення мотовила, виконайте наведені нижче дії.

1. Розташуйте жатку на висоті 254–356 мм (10–14 дюймів) над землею.

   ВАЖЛИВО:

   НЕ вимикайте двигун. Для правильного калібрування датчиків комбайн має працювати на повному холостому ходу.

2. На головній сторінці виберіть CALIBRATIONS (Калібрування) (A).
   Відкриється сторінка CALIBRATION (Калібрування).



Рисунок 3.874: Дисплей комбайна New Holland

3. Натисніть розкривне меню CALIBRATION (КАЛІБРУВАННЯ) (A).



Рисунок 3.875: Дисплей комбайна New Holland

4. У списку параметрів калібрування виберіть REEL POSITION (ПОЛОЖЕННЯ МОТОВИЛА) (A).

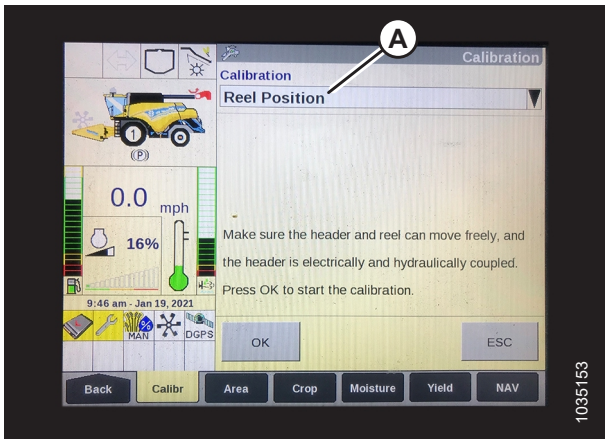

Рисунок 3.876: Дисплей комбайна New Holland

5. З’явиться ЗАСТЕРЕЖЕННЯ (A). Натисніть ENTER (Ввести).

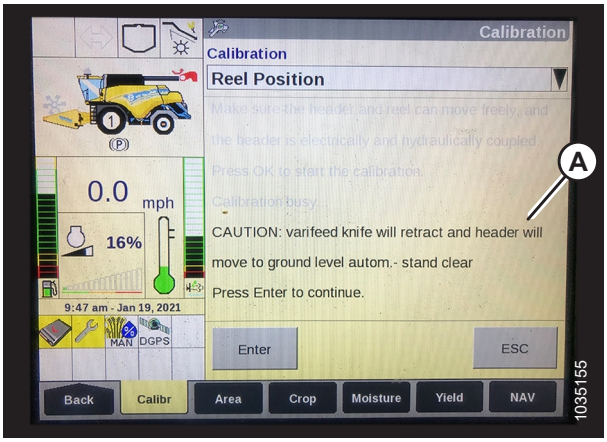

Рисунок 3.877: Дисплей комбайна New Holland

6. Якщо з’явиться повідомлення «Confirm varifeed knife is completely
retracted» (Підтвердьте, що ніж Varifeed повністю видалено) (A), виберіть ENTER.

   ПРИМІТКА:

   Ніж Varifeed не застосовується до жаток MacDon.

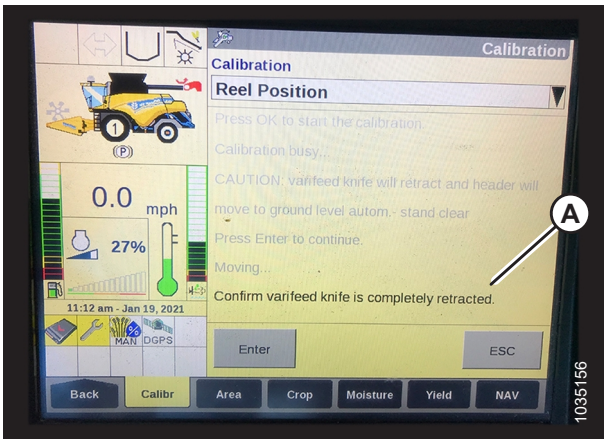

Рисунок 3.878: Дисплей комбайна New Holland

7. Виконайте кроки калібрування (A), як вони відображаються на сторінці. У процесі калібрування на екрані автоматично почергово з’являтимуться подальші кроки.

   ПРИМІТКА:

   Якщо на будь-якому етапі натиснути клавішу ESC або припинити роботу з системою більш ніж на 3 хвилини, процедуру калібрування буде перервано.

   ПРИМІТКА:

   Розшифрування кодів помилок див. в посібнику з експлуатації комбайна.

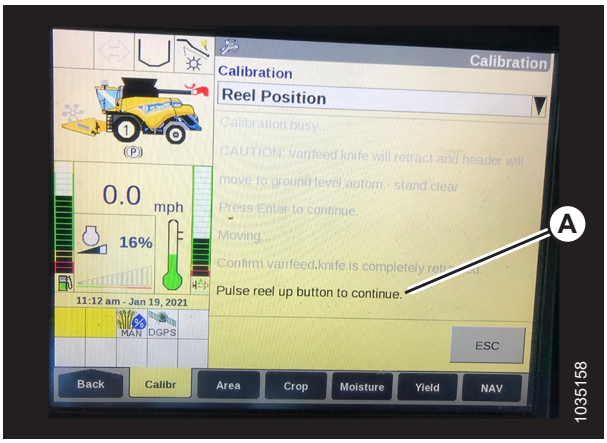

Рисунок 3.879: Дисплей комбайна New Holland

Перевірка напруги датчика висоти мотовила — New Holland серії CR і CH

Перевірте напругу датчика висоти мотовила, щоб переконатися, що вона знаходиться в межах необхідного діапазону.

ПРИМІТКА:

З моменту публікації цього документа в елементи керування та дисплей комбайна могли бути внесені зміни. Для отримання найактуальнішої інформації див. посібник з експлуатації комбайна.

1. На головній сторінці дисплея комбайна виберіть DIAGNOSTICS (Діагностика) (A). Відкриється сторінка DIAGNOSTICS (ДІАГНОСТИКА).



Рисунок 3.880: Дисплей комбайна New Holland

2. Виберіть вкладку SETTINGS (НАЛАШТУВАННЯ) (A). Відкриється сторінка SETTINGS (НАЛАШТУВАННЯ).
3. У меню GROUP (ГРУПА) (B) виберіть HEADER (ЖАТКА).
4. У меню PARAMETER (ПАРАМЕТР) (C) виберіть REEL VERTICAL POSITION (ВЕРТИКАЛЬНЕ ПОЛОЖЕННЯ МОТОВИЛА).

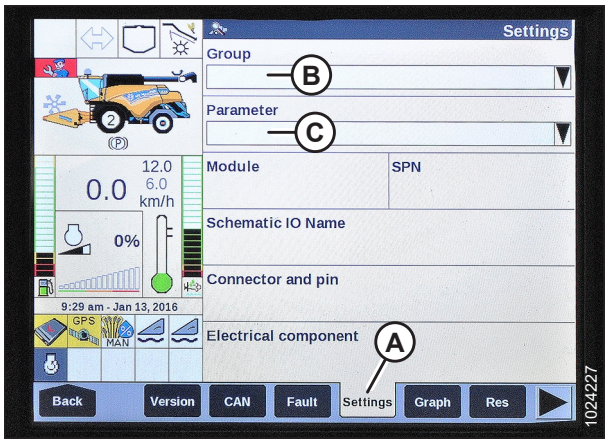

Рисунок 3.881: Дисплей комбайна New Holland

5. Виберіть вкладку GRAPH (Графік) (A). Відобразиться графік REEL VERTICAL POSITION (Вертикальне положення мотовила).

6. Підніміть мотовило, щоб переглянути нижнє значення напруги (C). Напруга повинна бути в межах 0,7–1,1 В.

7. Опустіть мотовило, щоб переглянути верхнє значення напруги (B). Напруга повинна бути в межах 3,9–4,3 В.

8. Якщо одне з цих значень напруги виходить за межі діапазону, див. розділ *Перевірка та регулювання напруги датчика висоти мотовила, стор. 271*.

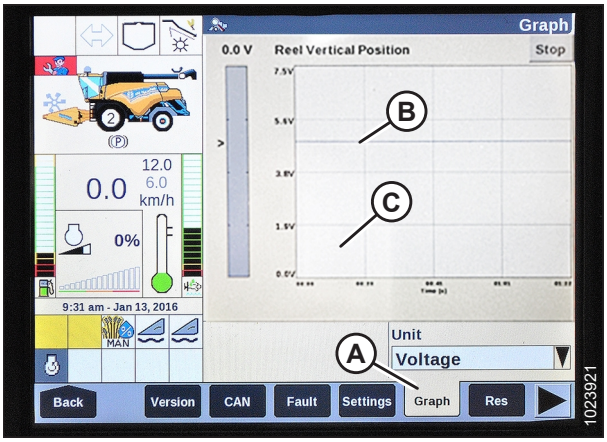

Рисунок 3.882: Дисплей комбайна New Holland

Налаштування попередньої висоти зрізання — New Holland серії CR і CH

Налаштування висоти зрізання можна зберегти на комбайні. Під час збирання врожаю налаштування можна вибирати за допомогою ручки керування.

ПРИМІТКА:

З моменту публікації цього документа в елементи керування та дисплей комбайна могли бути внесені зміни. Для отримання найактуальнішої інформації див. посібник з експлуатації комбайна.

ПРИМІТКА:

Моделі CR: Цей розділ стосується лише моделей CR 2015 і наступних модельного років (6.80, 6.90, 7.90, 8.90, 9.90 та 10.90). Інформацію про інші моделі комбайнів New Holland, випущені до 2015 року, див. у розділі *3.10.17 Комбайни New Holland серії CR і CX — 2014 і попередніх років, стор. 507*.

На консолі передбачено дві кнопки для встановлення попередньо налаштованих значень автоматичної висоти. Важільні перемикачі, які застосовувалися на попередніх моделях, тепер мають вигляд кнопок, зображених справа. Для жаток MacDon потрібні лише перші дві кнопки (A) і (B). Третю кнопку (C) не налаштовано.

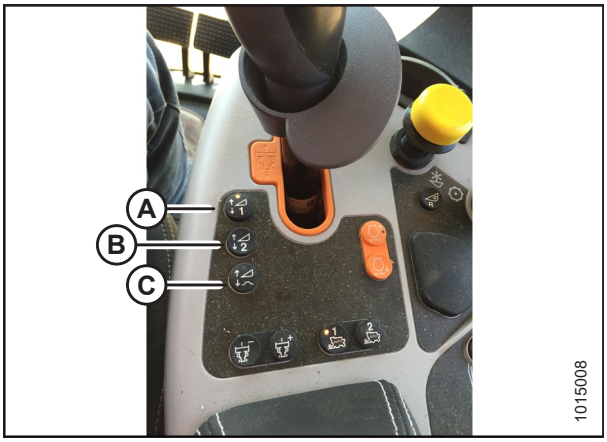

Рисунок 3.883: Елементи керування комбайна New Holland

Щоб налаштувати попередню висоту зрізання, виконайте наведені нижче дії:

НЕБЕЗПЕЧНО

Переконайтеся, що в зоні проведення робіт відсутні сторонні особи.

1. Увімкніть молотильний апарат і жатку.
2. Натисніть кнопку попереднього налаштування 1 (A). Кнопка засвітиться жовтим кольором.
3. Перемістіть жатку на потрібну висоту зрізання.



Рисунок 3.884: Елементи керування комбайна New Holland

4. Щоб встановити попереднє налаштування, утримуйте кнопку RESUME (Відновити) (C) на багатофункціональній ручці, поки монітор не подасть звуковий сигнал.

   ПРИМІТКА:

   Під час установки заданих значень завжди налаштовуйте спочатку положення жатки, а потім — мотовила. Якщо жатка й мотовило налаштовуватимуться одночасно, налаштування мотовила не буде збережено.

5. Перемістіть мотовило в потрібне робоче положення.
6. Щоб установити попередньо налаштоване значення, натисніть і утримуйте кнопку RESUME (ВІДНОВЛЕННЯ) (C) на багатофункціональному важелі.
7. Повторіть кроки від *2, стор. 538* до *6, стор. 538*, використовуючи кнопку заданого значення 2.
8. Опустіть жатку на землю.
9. На головній сторінці виберіть RUN SCREENS (ЕКРАНИ ВИКОНАННЯ) (A).



Рисунок 3.885: Багатофункціональний важіль комбайна New Holland

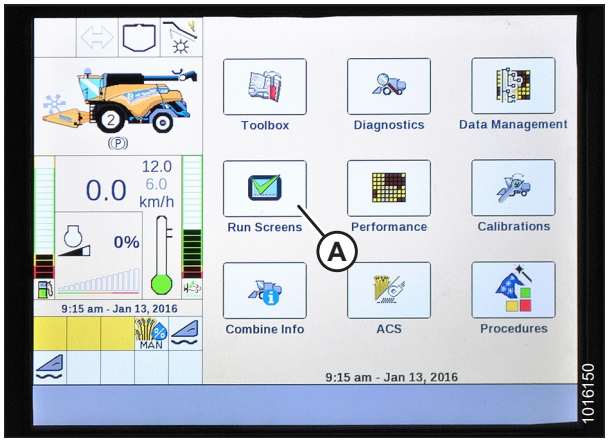

Рисунок 3.886: Дисплей комбайна New Holland

10. Відкрийте вкладку RUN (ВИКОНАННЯ), на якій зображено параметр MANUAL HEIGHT (ВИСОТА ВРУЧНУ).

    ПРИМІТКА:

    Поле MANUAL HEIGHT (ВИСОТА ВРУЧНУ) може відображатися на будь-які вкладці RUN (ВИКОНАННЯ). Якщо натиснути кнопку попереднього налаштування автоматичної висоти, на дисплеї з’явиться екран AUTO HEIGHT (АВТОМАТИЧНА ВИСОТА) (A).

11. Натисніть одну з кнопок задання автоматичної висоти, щоб вибрати задану висоту зрізання.

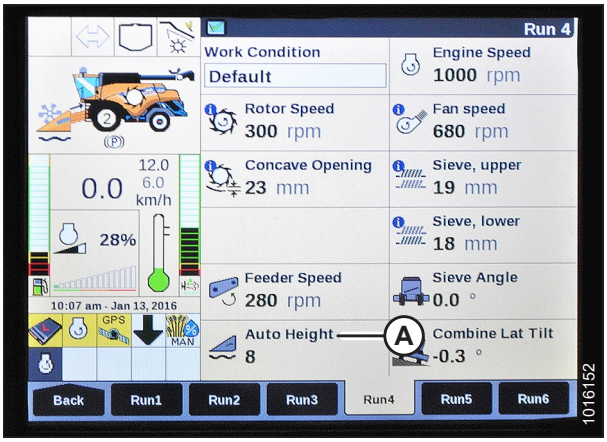

Рисунок 3.887: Дисплей комбайна New Holland

Налаштування максимальної робочої висоти — New Holland серії CR і CH

Максимальну робочу висоту можна налаштувати за допомогою дисплея комбайна.

ПРИМІТКА:

З моменту публікації цього документа в елементи керування та дисплей комбайна могли бути внесені зміни. Для отримання найактуальнішої інформації див. посібник з експлуатації комбайна.

ПРИМІТКА:

Моделі CR: Цей розділ стосується лише моделей CR 2015 і наступних модельних років (6.80, 6.90, 7.90, 8.90, 9.90 та 10.90). Інформацію про інші моделі комбайнів New Holland, випущені до 2015 року, див. у розділі *3.10.17 Комбайни New Holland серії CR і CX — 2014 і попередніх років, стор. 507*.

1. Виберіть TOOLBOX (ПАНЕЛЬ ІНСТРУМЕНТІВ) (A) на головній сторінці. Відкриється сторінка TOOLBOX (ПАНЕЛЬ ІНСТРУМЕНТІВ).

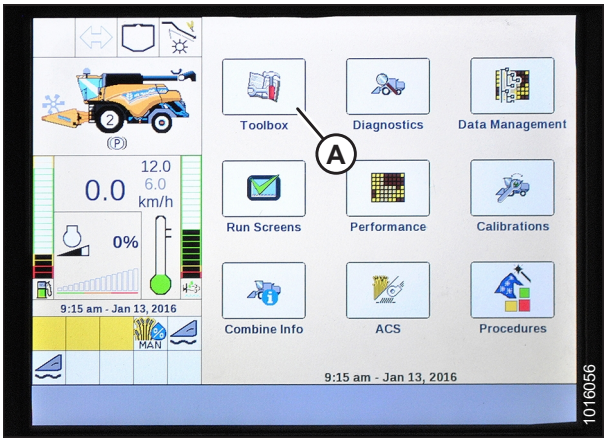

Рисунок 3.888: Дисплей комбайна New Holland

2. Виберіть FEEDER (ПОХИЛА КАМЕРА) (A). Відкриється сторінка FEEDER SETUP (НАЛАШТУВАННЯ ПОХИЛОЇ КАМЕРИ).
3. Виберіть поле MAXIMUM WORK HEIGHT (МАКСИМАЛЬНА РОБОЧА ВИСОТА) (B).

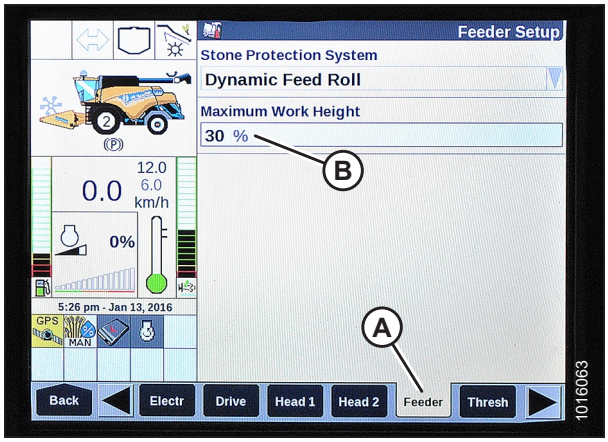

Рисунок 3.889: Дисплей комбайна New Holland

4. Задайте для параметра MAXIMUM WORK HEIGHT (МАКСИМАЛЬНА РОБОЧА ВИСОТА) потрібне значення.
5. Натисніть SET (Установити), а потім — ENTER (Ввести).



Рисунок 3.890: Дисплей комбайна New Holland

Налаштування поздовжнього положення мотовила, нахилу та типу жатки — New Holland серії CR і CH

Налаштування поздовжнього положення мотовила, нахилу та типу жатки для системи автоматичного контролю висоти жатки (АННС) можна змінити за допомогою меню HEAD (ЖАТКА).

ПРИМІТКА:

Моделі CR:Цей розділ стосується лише моделей New Holland CR, випущених до 2016 року (6.90, 7.90, 8.90 і 9.90).

ПРИМІТКА:

З моменту публікації цього документа в елементи керування та дисплей комбайна могли бути внесені зміни. Для отримання найактуальнішої інформації див. посібник з експлуатації комбайна.

ПРИМІТКА:

У деяких комбайнах New Holland не можна змінити налаштування жатки в головному меню. Тепер цей параметр налаштовується дилером. Якщо налаштування жатки неможливо змінити в головному меню, зверніться до свого дилера.

НЕБЕЗПЕЧНО

Переконайтеся, що в зоні проведення робіт відсутні сторонні особи.

1. Поверніть ключ запалювання в положення RUN (Запуск).

2. На сторінці HEAD 1 (Жатка 1) змініть значення параметра CUTTING TYPE (Тип зрізання) (A) з FLEX (Гнучкий) на PLATFORM (Платформа).

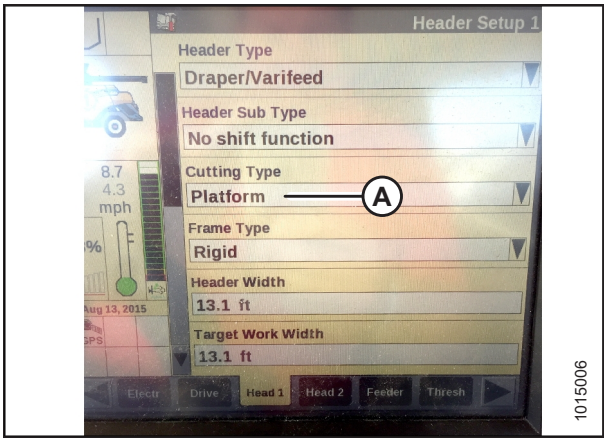

Рисунок 3.891: Дисплей комбайна New Holland

3. На сторінці HEAD 2 (Жатка 2) змініть значення параметра HEADER SUB TYPE (Підтип жатки) (A) з DEFAULT (За умовчанням) на 80/90.

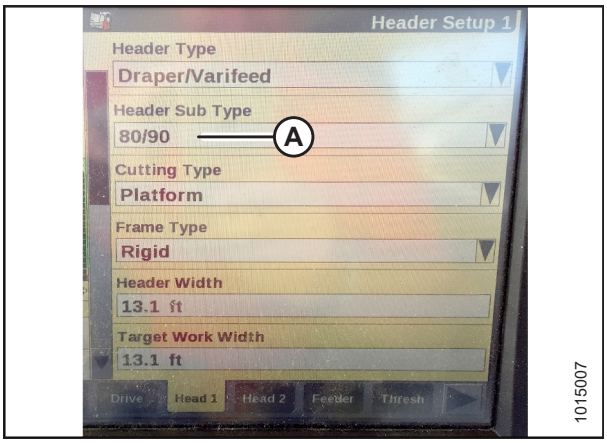

Рисунок 3.892: Дисплей комбайна New Holland

Для попередньо налаштованих параметрів ON GROUND (НА ЗЕМЛІ) використовується дві окремі кнопки. Важільні перемикачі, які застосовувалися на попередніх моделях, тепер мають вигляд кнопок, зображених справа. Для жаток MacDon потрібні лише перші дві кнопки (A) і (B). Третю кнопку внизу (C) не налаштовано.

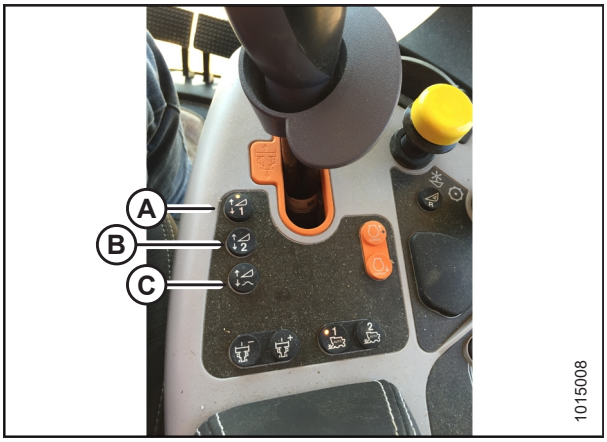

Рисунок 3.893: Елементи керування комбайна New Holland

3.10.19 Комбайни Rostselmash — RSM 161, T500 і TORUM 785

Наводяться інструкції щодо використання системи автоматичного контролю висоти жатки (АННС) з комбайнами Rostselmash.

Короткий огляд налаштувань жатки — комбайни Rostselmash серії RSM 161, T500 і TORUM 785

Використовуйте інформацію в наступній таблиці для швидкого посилання на рекомендовані налаштування жатки в парі з комбайнами Rostselmash — RSM 161, T500 і TORUM 785.

ПРИМІТКА:

Інструкції з налаштування наведено в посібнику з експлуатації комбайна.

Таблиця 3.51 Налаштування жатки — комбайни Rostselmash серії RSM 161, T500 і TORUM 785

Параметр налаштування	Запропоноване налаштування
Калібрування GFCS	Завершено
Калібрування швидкості мотовила	Завершено
Налаштування GCFS	Режим 1: Режим підтримки висоти зрізання Режим 2: Режим підтримки висоти зрізання
Висота жатки	Установити налаштування операторів

Калібрування функції автоматичного контролю висоти жатки — Rostselmash RSM 161, T500 і TORUM 785

Вихідна напруга датчика автоматичного контролю висоти жатки (АННС) має калібруватися для кожного комбайна, інакше функція АННС не працюватиме належним чином. Функція АННС на комбайнах Rostselmash може бути відкалібрована за допомогою процедури автоматичного калібрування.

НЕБЕЗПЕЧНО

Переконайтеся, що в зоні проведення робіт відсутні сторонні особи.

ПРИМІТКА:

З моменту публікації цього документа в елементи керування та дисплей комбайна могли бути внесені зміни. Для отримання найактуальнішої інформації див. посібник з експлуатації комбайна.

1. Переконайтеся, що центральний з’єднувальний елемент установлено в положення **D**.

   ПРИМІТКА:

   Після завершення калібрування відрегулюйте центральний з’єднувальний елемент, щоб отримати потрібний кут жатки. Інструкції див. у *3.9.3 Кут жатки, стор. 226*.

2. Установіть дросельну заслінку на робочу швидкість.

3. Зупиніть комбайн на рівній поверхні.

4. Зачекайте, доки двигун досягне нормальної робочої температури.

5. Опустіть жатку на землю.

6. Переконайтеся, що голка (A) на індикаторі модуля копіювання контуру ґрунту вказує на 4 (B), як показано на малюнку.

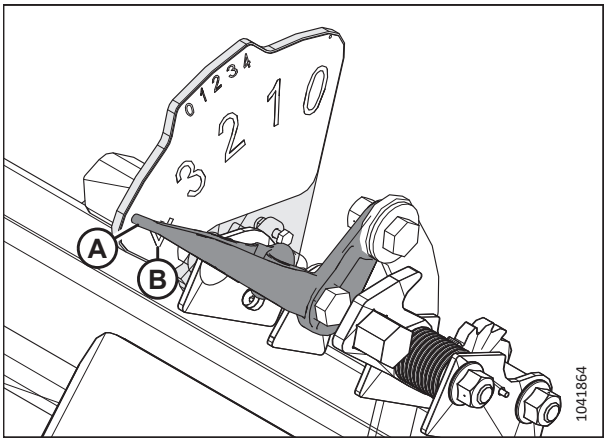

Рисунок 3.894: Індикатор копіювання контуру ґрунту —

7. Виберіть значок WRENCH (Ключ) (A). З’явиться вікно SETTINGS (Налаштування) (B).



Рисунок 3.895: Меню Settings (Налаштування)

8. Виберіть значок CALIBRATIONS (Калібрування) (A). Відкриється меню CALIBRATION SETTINGS (Налаштування калібрування).



Рисунок 3.896: Меню Settings (Налаштування) — кнопка калібрування

9. Виберіть GFCS (A).

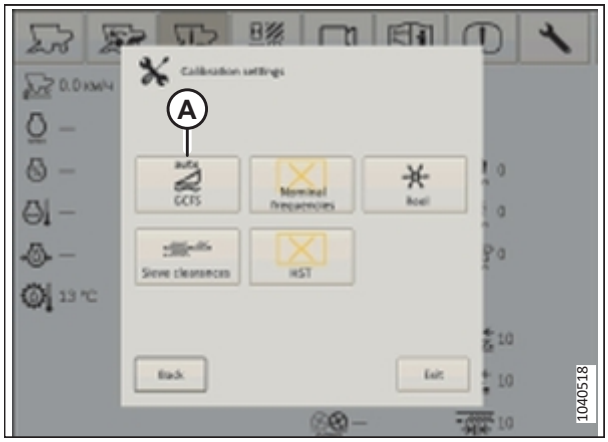

Рисунок 3.897: Меню Calibration Settings (Налаштування калібрування)

10. Натисніть кнопку START CALIBRATION (Почати калібрування) (A). Жатка підніметься на максимальну висоту, а потім впаде в найнижче можливе положення.

    ПРИМІТКА:

    Якщо система повідомляє про напругу датчика, яка виходять за межі допустимого діапазону (0,7–4,3 В), калібрування не вдасться. Діапазон напруги слід вимірювати на датчиках. Інструкції щодо перевірки діапазону напруги датчиків висоти жатки див. у розділі *3.10.2 Ручна перевірка меж напруги, стор. 313*.

11. Відрегулюйте центральний з'єднувальний елемент до бажаних налаштувань. Інструкції див. у *3.9.3 Кут жатки, стор. 226*.

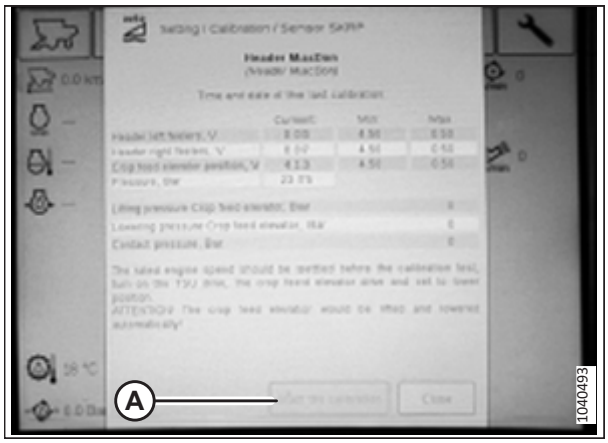

Рисунок 3.898: Екран калібрування

Вмикання автоматичного контролю висоти жатки — Rostselmash RSM 161, T500 і TORUM 785

Після того, як система автоматичного контролю висоти жатки (АННС) буде налаштована на комбайні, систему АННС потрібно буде активувати на комп'ютері комбайна.

ПРИМІТКА:

З моменту публікації цього документа в елементи керування та дисплей комбайна могли бути внесені зміни. Для отримання найактуальнішої інформації див. посібник з експлуатації комбайна.

НЕБЕЗПЕЧНО

Переконайтеся, що в зоні проведення робіт відсутні сторонні особи.

1. Виберіть значок WRENCH (Ключ) (A). З’явиться вікно SETTINGS (Налаштування) (B).
2. Виберіть GCFS (C). Відкриється сторінка GCFS SETTINGS (Налаштування GCFS).

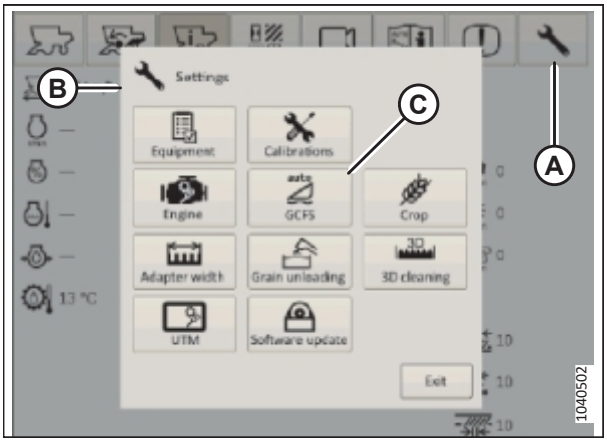

Рисунок 3.899: Меню Settings (Налаштування)

3. Переконайтеся, що РЕЖИМ 1 (A) та РЕЖИМ 2 (B) налаштовані на CUTTING HEIGHT MAINTAINING MODE (Режим підтримки висоти зрізання).
4. Натисніть кнопку OK (C), щоб підтвердити зміни.

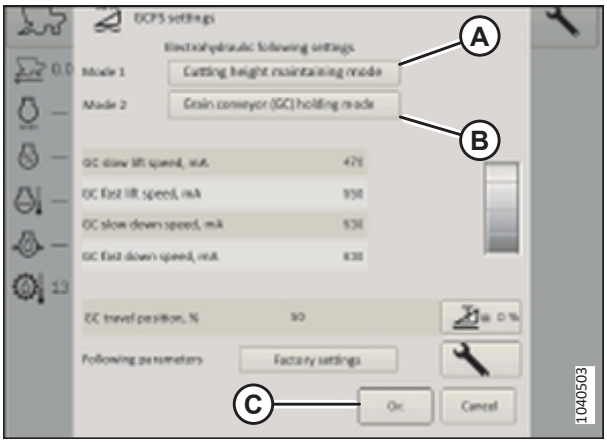

Рисунок 3.900: Меню Settings (Налаштування)

Калібрування швидкості мотовила — Rostselmash RSM 161, T500 і TORUM 785

Швидкість мотовила потрібно буде відкалібрувати, перш ніж можна буде використовувати функцію автоматичної швидкості мотовила системи автоматичного регулювання висоти жатки (АНЖС) на комбайнах Rostselmash.

НЕБЕЗПЕЧНО

Переконайтеся, що в зоні проведення робіт відсутні сторонні особи.

ПРИМІТКА:

З моменту публікації цього документа в елементи керування та дисплей комбайна могли бути внесені зміни. Для отримання найактуальнішої інформації див. посібник з експлуатації комбайна.

1. Запустіть двигун.
2. Зупиніть комбайн на рівній поверхні.
3. Зачекайте, доки двигун досягне нормальної робочої температури.

4. Виберіть значок WRENCH (Ключ) (A). З’явиться вікно SETTINGS (Налаштування) (B).



Рисунок 3.901: Меню Settings (Налаштування)

5. Виберіть значок CALIBRATIONS (Калібрування) (A). Відкриється сторінка CALIBRATION SETTINGS (Налаштування калібрування).



Рисунок 3.902: Меню Settings (Налаштування) — кнопка калібрування

6. Виберіть значок REEL (Мотовило) (A). Відкриється сторінка REEL CALIBRATION (Калібрування мотовила).

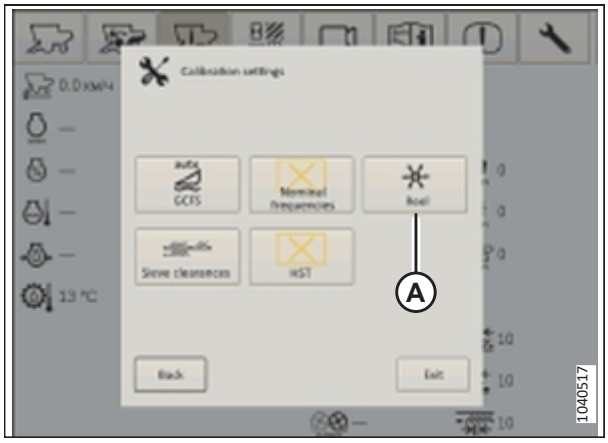

Рисунок 3.903: Меню Calibration Settings (Налаштування калібрування)

7. Виберіть START CALIBRATION (Почати калібрування) (A). На дисплеї пролунає звуковий сигнал, що вказує на початок процедури. Мотовило почне обертатися і зупиниться, коли калібрування буде завершено. Ця процедура може зайняти кілька хвилин.

8. Натисніть кнопку OK (B).

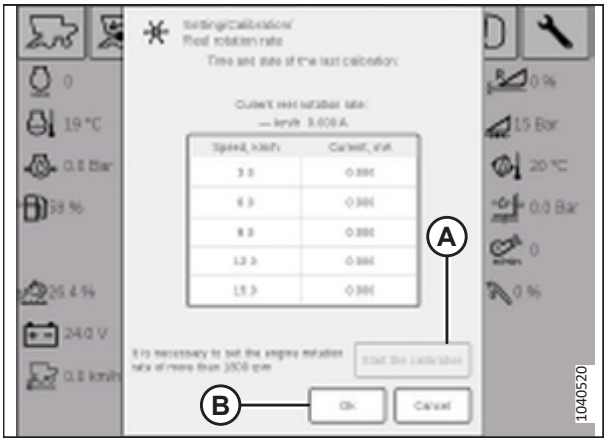

Рисунок 3.904: Сторінка калібрування мотовила

Робочий жатка — Rostselmash RSM 161, T500 і TORUM 785

Після калібрування системи автоматичного регулювання висоти жатки (АННС) налаштування жатки можна оптимізувати за допомогою елементів керування в кабіні комбайна.

НЕБЕЗПЕЧНО

Переконайтеся, що в зоні проведення робіт відсутні сторонні особи.

ПРИМІТКА:

З моменту публікації цього документа в елементи керування та дисплей комбайна могли бути внесені зміни. Для отримання найактуальнішої інформації див. посібник з експлуатації комбайна.

1. Під’єднайте похилу камеру комбайна. Інструкції див. у посібнику з експлуатації комбайна.

2. Задійте жатку. Інструкції див. у посібнику з експлуатації комбайна.

3. На ручці керування комбайном за допомогою кнопки підняття/опускання жатки (A) перемістіть жатку на потрібну висоту.



Рисунок 3.905: Ручка керування комбайна

ПРИМІТКА:

Попередньо встановлені налаштування висоти повинні бути від 10 до 50% тиску на землю, як зазначено на GROUND PRESSURE BAR (Брус тиску на ґрунт) (A).

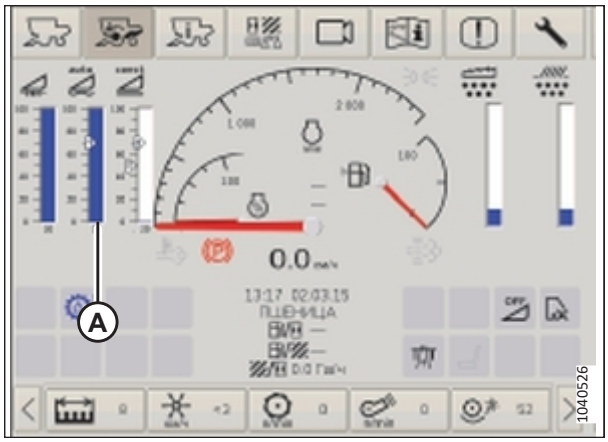

Рисунок 3.906: Сторінка керування комбайном

4. Натисніть і утримуйте кнопку (B) протягом 3 секунд, щоб зберегти попередньо встановлену висоту. Натисніть і відпустіть кнопку (B) ще раз, щоб жатка перемістилася на задану висоту.
5. Щоб встановити інше попереднє налаштування на кнопці (C):
   a. Використовуйте кнопку підняття/опускання жатки (A), щоб перемістити жатку на іншу бажану висоту.
   b. Натисніть і утримуйте кнопку (C) протягом 3 секунд, щоб зберегти другу попередньо встановлену висоту. Натисніть і відпустіть кнопку (C) ще раз, щоб перемістити жатку на другу попередньо встановлену висоту.

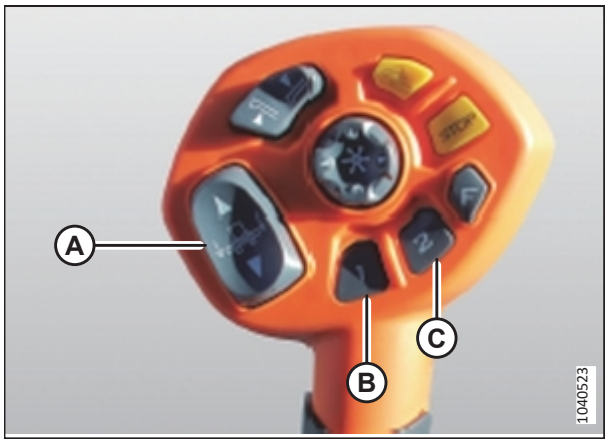

Рисунок 3.907: Ручка керування комбайна

3.11 Очищення ножового бруса від засмічення

Якщо жатка не працює належним чином, очистіть її від будь-яких перешкод.

НЕБЕЗПЕЧНО

Щоб запобігти тілесним ушкодженням або смерті внаслідок неочікуваного запуску чи падіння піднятої машини, обов'язково зупиняйте двигун і виймайте ключ із замка запалювання, перш ніж залишити місце оператора, а також установлюйте запобіжні упори перед виконанням будь-яких робіт під машиною.

НЕБЕЗПЕЧНО

Переконайтеся, що в зоні проведення робіт відсутні сторонні особи.

ПОПЕРЕДЖЕННЯ

Під час роботи з ножами надягайте захисні надміцні рукавиці.

ВАЖЛИВО:

У разі опускання мотовила, що обертається, на забитий рослинами ножовий брус компоненти мотовила можуть пошкодитися.

1. Зупиніть рух машини вперед і вимкніть зчеплення приводів жатки.
2. Підніміть жатку, щоб запобігти її заповненню брудом.
3. Змініть напрямок похилої камери комбайна. Якщо ножовий брус все ще заглушено, перейдіть до наступного кроку.
4. Якщо заглушка **НЕ** очищається, від'єднайте жатку та повністю підніміть жатку.
5. Вимкніть двигун і витягніть ключ із замка запалювання.
6. Установіть запобіжні упори жатки. Інструкції див. у посібнику з експлуатації комбайна.
7. Очистьте ножовий брус.

3.12 Очищення полотняного транспортера модуля копіювання контуру ґрунту від засмічення

Іноді культура застрягає між полотняним транспортером і декою полотняного транспортера. Дотримуйтеся цієї процедури, щоб безпечно усунути будь-які засмічення в полотняному транспортері модуля копіювання контуру ґрунту.

НЕБЕЗПЕЧНО

Переконайтеся, що в зоні проведення робіт відсутні сторонні особи.

1. Зупиніть рух машини вперед і вимкніть зчеплення приводів жатки.
2. Трохи підніміть жатку над землею і підніміть мотовило.
3. Зменште швидкість бокового полотна до 0.
4. Проверніть у зворотному напрямку подавальний механізм похилої камери комбайна відповідно до специфікацій виробника (у різних моделях комбайнів провертання в зворотному напрямку відбувається по-різному).
5. Повільно збільште швидкість бокового полотна до попередніх значень після очищення засмічення.

3.13 Транспортний засіб

Існує два способи транспортування жатки: можна прикріпити її до передньої частини комбайна або буксирувати за комбайном або сільськогосподарським трактором.

Докладну інформацію див. у:

- *3.13.1 Транспортування жатки на комбайні, стор. 549*
- *3.13.2 Буксирування, стор. 550*

3.13.1 Транспортування жатки на комбайні

В умовах хорошої видимості ви можете транспортувати жатку, коли вона прикріплена до комбайна.

ПОПЕРЕДЖЕННЯ

НЕ пересувайтеся на комбайні з прикріпленою навісною жаткою по дорозі або автомагістралі в нічний час чи за умов зниженої видимості, зокрема в туманну або дощову погоду. За таких умов учасники дорожнього руху не зможуть точно визначити ширину жатки.

УВАГА

- **Перш ніж виїжджати на дорогу, ознайомтеся з місцевими нормативними актами, що регулюють ширину ТЗ, а також вимогами щодо маркування й освітлювальних приладів.**
- **Дотримуйтеся рекомендованих процедур у посібнику з експлуатації комбайна при транспортуванні, буксируванні тощо.**
- **Переїжджаючи з поля до поля, роз'єднайте зчеплення приводної муфти жатки.**
- **Перш ніж рухатися по проїжджій частині, переконайтеся, що ліхтарі чисті та працюють належним чином. Поверніть бурштинові лампи так, щоб їх можна було побачити, наближаючись до руху транспорту. Завжди використовуйте лампи під час руху по дорогах.**
- **НЕ вмикайте польові ліхтарі на дорогах, оскільки це може спантеличити інших водіїв.**
- **Перед виїздом на дорогу очистьте знаки на машині, дефлектори та вікна, а також відрегулюйте дзеркала заднього виду.**
- **Повністю опустіть мотовило й підніміть жатку (якщо жатка не транспортується пагорбами).**
- **Слідкуйте за перешкодами на дорозі, зустрічним рухом та мостами.**
- **Переміщуючись униз із гори, зменште швидкість і встановіть жатку на найменшу висоту для забезпечення максимальної стабільності у випадках, коли рух уперед раптово припиняється з будь-якої причини. У нижній частині пагорба повністю підніміть жатку, щоб уникнути контакту з землею.**

3.13.2 Буксирування

Жниварки з опцією EasyMove™ Transport можна буксирувати за комбайном або сільськогосподарським трактором на максимальній швидкості 32 км/год (20 миль/год).

Див. інструкції в посібнику з експлуатації буксирувального транспортного засобу.

Приєднання жатки до буксирувального транспортного засобу

Жатку можна буксирувати за допомогою належним чином налаштованої косарки, комбайна або сільськогосподарського трактора.

УВАГА

Дотримуйтеся наведених нижче інструкцій, щоб не втратити контроль та уникнути шкоди здоров'ю або пошкоджень машини:

- **Маса буксирувального траспортного засобу має перевищувати масу жатки, завдяки чому забезпечується оптимальний контроль і гальмування.**
- **Використовуйте лише комбайна або сільськогосподарський трактор для буксирування жатки.**
- **Переконайтеся, що мотовило повністю опущене й установлене на опорні важелі, що підвищує стабільність жатки під час транспортування. На жатках із гідравлічним механізмом поздовжнього позиціонування мотовила ніколи не з'єднуйте між собою зчіпні механізми, адже це замкне коло і мотовило може просуватися вперед під час транспортування.**
- **Переконайтеся, що всі штифти надійно закріплені в положенні для транспортування на опорах коліс, опорі ножового бруса та зчіпці.**
- **Перш ніж транспортувати жатку, перевірте стан шин та тиск у них.**
- **Приєднайте зчіпку до буксирувального транспортного засобу за допомогою відповідного зчіпного пальця з пружинним блокувальним штифтом або іншим відповідним кріпленням.**
- **Приєднайте запобіжний ланцюг зчіпки до буксирувального транспортного засобу. Відрегулюйте довжину запобіжного ланцюга зчіпки, достатню для виконання поворотів.**
- **Підключіть семиконтактну вилку джгута проводів жатки до відповідного гнізда на буксирувальному транспортному засобі. (Семиконтактне гніздо можна придбати у відділі запчастин дилерського підприємства.)**
- **Переконайтеся, що освітлювальні прилади функціонують належним чином і очистьте знак тихохідного ТЗ та інші дефлектори. Якщо це не заборонено законом, увімкніть проблискові маячки.**

Заходи безпеки, пов'язані з буксируванням жатки

Перегляньте цей перелік запобіжних заходів, перш ніж приєднувати та буксирувати жатку за комбайном або сільськогосподарським трактором.

УВАГА

Дотримуйтеся наведених нижче інструкцій, щоб не втратити контроль та уникнути шкоди здоров'ю або пошкоджень машини:

- **НЕ рухайтеся зі швидкістю понад 32 км/год (20 миль/год).**
- **У слизьких або важких умовах зменшіть швидкість транспортування до менш ніж 8 км/год (5 миль/год).**
- **Повертайте кути лише на дуже низьких швидкостях (8 км/год [5 миль/год] або менше), оскільки жатка менш стабільна при поворотах. НЕ прискорюйтеся, виконуючи поворот або виходячи з нього.**
- **Під час транспортування проїжджою частиною дотримуйтеся всіх місцевих правил дорожнього руху. Якщо це не заборонено законом, увімкніть жовті проблискові маячки.**

3.13.3 Переобладнання з положення для транспортування в робоче (додатково)

Перетворіть жатку назад у польове положення після буксирування на нове місце.

Переміщення лівого зовнішнього колеса з положення для транспортування в робоче — додаткові колеса ContourMax™

Ліве підвісне колесо потрібно перемістити в робоче положення після перебування в транспортному положенні.

НЕБЕЗПЕЧНО

Щоб уникнути тілесних ушкоджень або смерті внаслідок неочікуваного запуску або різкого опускання піднятої жатки, зупиніть двигун, вийміть ключ із замка запалювання й застосуйте запобіжні упори, перш ніж виконувати будь-які роботи під жаткою. Якщо для підтримки жатки використовується підйомне обладнання, переконайтеся, що жатку надійно закріплено, перш ніж продовжувати.

НЕБЕЗПЕЧНО

Переконайтеся, що в зоні проведення робіт відсутні сторонні особи.

1. Повністю підніміть жатку.
2. Вимкніть двигун і витягніть ключ із замка запалювання.
3. Установлюйте запобіжні упори або бруски для підтримки жатки на рівній поверхні. У разі використання брусків для підтримки жатки переконайтеся, що жатку розміщено на висоті приблизно 914 мм (36 дюймів) над землею.
4. Вийміть штифт із кільцем (A).
5. Вийміть стопорний штифт (B).
6. Посуньте колесо в зборі (C) з кронштейна для зберігання (D).

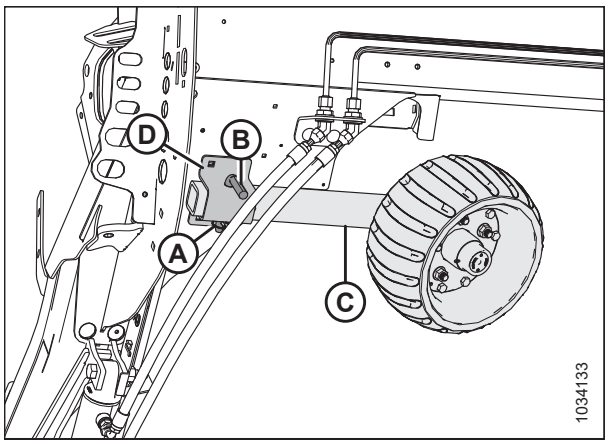

Рисунок 3.908: Ліве колесо в зборі

7. Зверніть колесо всередину, вирівняйте вузол колеса (C) з вузлом ізолятора та посуньте вузол колеса до передньої частини жатки, доки отвори штифта не вирівняються.
8. Установіть стопорний штифт (B).
9. Установіть штифт із кільцем (A).

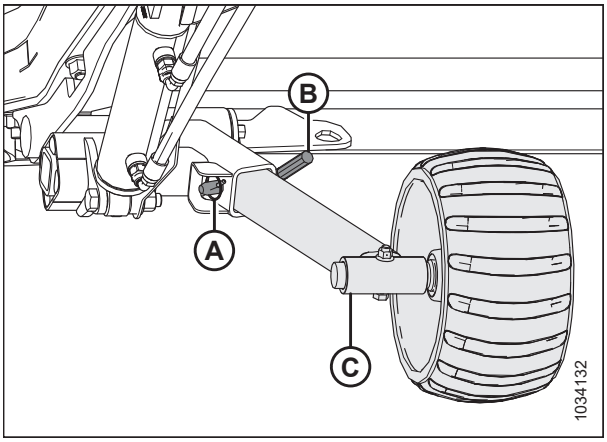

Рисунок 3.909: Ліве колесо в зборі

Зняття буксирної тяги

Зніміть буксирну тягу з місця транспортування під час перетворення жатки з транспортного положення.

1. Заблокуйте шини жатки колісними упорами (A), щоб запобігти перекочуванню жатки.



Рисунок 3.910: Блокування шин

2. Від'єднайте електричний роз'єм (A) та запобіжний ланцюг (B) від буксирувального транспортного засобу та зберігайте його, як показано на малюнку.
3. Якщо ви знімаєте буксирну тягу з подовжувачем, перейдіть до кроку *4, стор. 554*. Якщо ви знімаєте буксирну тягу без подовжувача, перейдіть до кроку *16, стор. 555*.

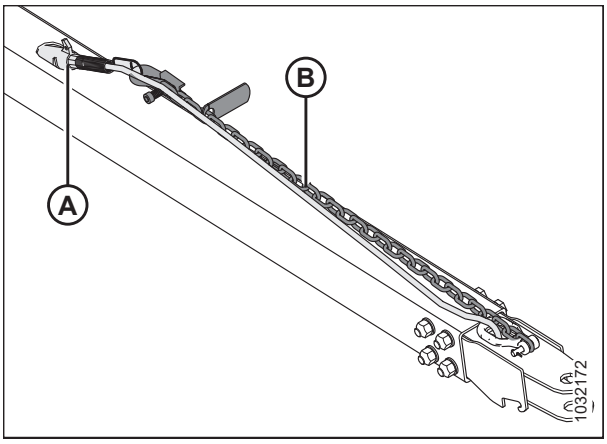

Рисунок 3.911: Блок буксирної тяги

Знімання буксирної тяги, установленої з подовжувачем.

4. Від'єднайте джгут тяги (A) від подовжувального джгута (B).

5. Вийміть штифт з кільцем (C) із засувки.

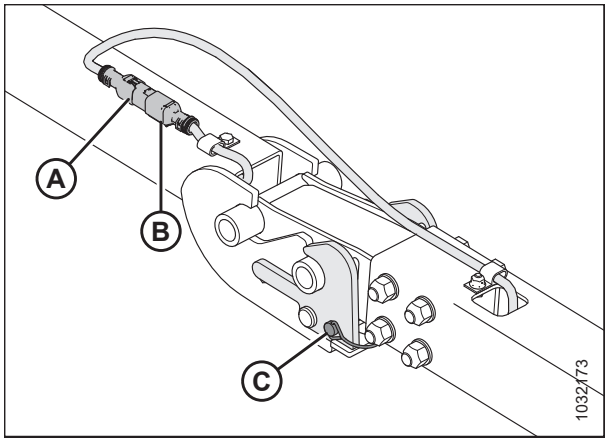

Рисунок 3.912: Джгут проводів буксирної тяги / подовжувача

6. Закріпіть джгут проводів буксирної тяги (A) у місці зберігання.

7. Підніміть на зчіпний пристрій біля з'єднання засувки, щоб зняти вагу з засувки. Під час підіймання потягніть за ручку засувки (B), щоб очистити проушину буксирного зчеплення, а потім повільно опустите вузол на землю.

8. Підніміть кінець буксирного бруса (C) і відтягніть його від подовжувача (D).

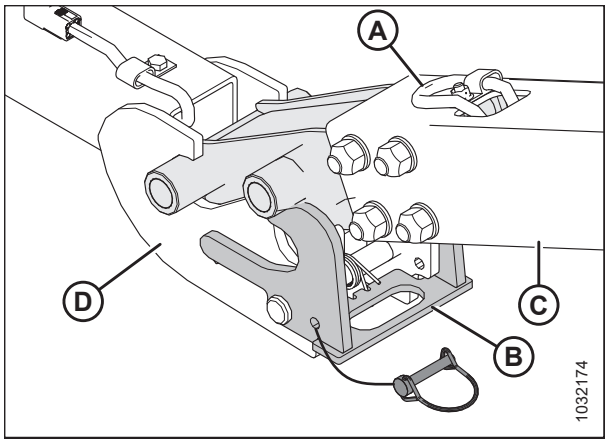

Рисунок 3.913: З'єднання буксирної тяги / подовжувача

9. Від'єднайте електричний джгут проводів подовжувача буксирної тяги (A) від лівого транспортного шарнірного джгута проводів (B).

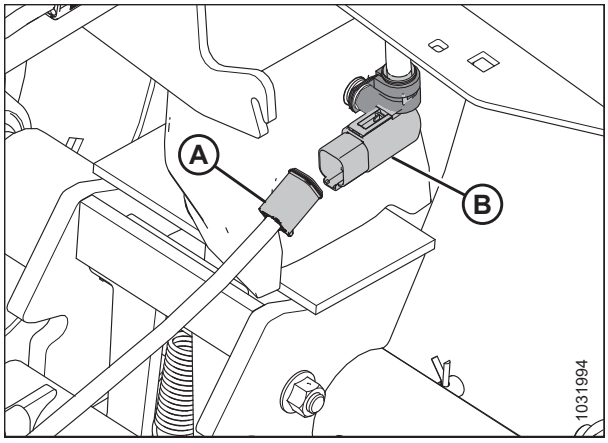

Рисунок 3.914: Електричне з'єднання буксирної тяги

10. Зніміть штифт із кільцем (A) із транспортного шарніра (B).
11. Натисніть назад на засувку (C), щоб звільнити подовжувач (D).

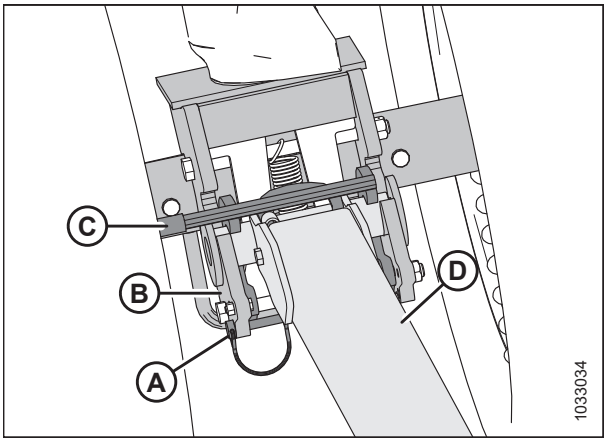

Рисунок 3.915: Подовжувач буксирної тяги та транспортний шарнір

12. Підніміть подовжувач (A) і відтягніть його від транспортного шарніра (B).
13. Зафіксуйте подовжувальний джгут (C) всередині подовжувальної трубки буксирної тяги (A).
14. Установіть штифт із кільцем у лівий транспортний шарнір для безпечного зберігання.
15. Інформацію про зберігання буксирної тяги наведено в розділі *Зберігання буксирної тяги, стор. 557*.

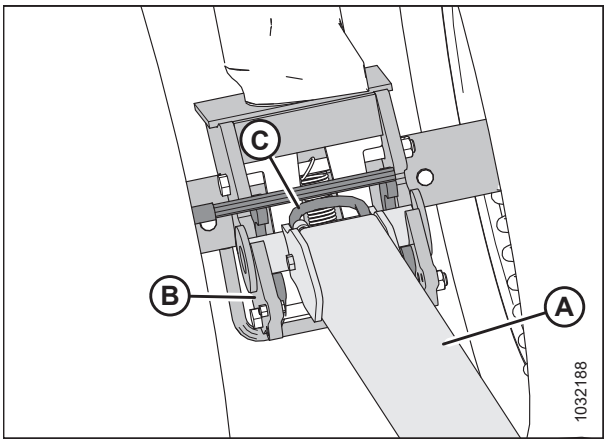

Рисунок 3.916: Від'єднання засувки від подовжувача

Знімання буксирної тяги, установленої без подовжувача.

16. Від'єднайте електричний джгут проводів подовжувача буксирної тяги (A) від лівого транспортного шарнірного джгута проводів (B).

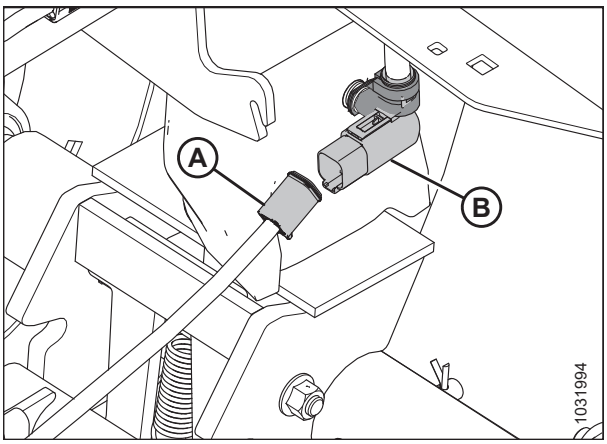

Рисунок 3.917: Електричне з'єднання буксирної тяги

17. Зніміть штифт із кільцем (A), потім потягніть засувку (B), щоб вивільнити буксирну тягу.

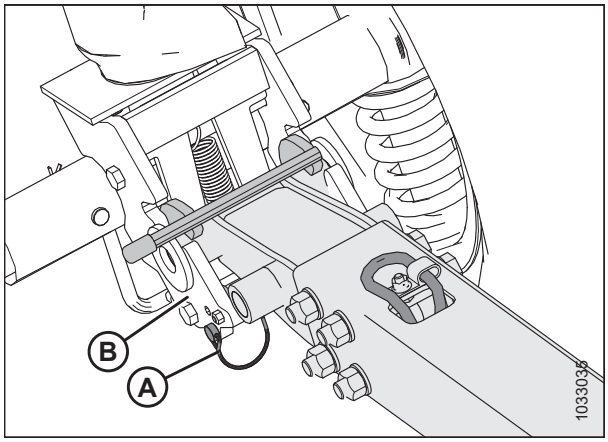

Рисунок 3.918: Буксирна тяга та лівий транспортний шарнір

18. Підніміть буксирну тягу (A) і відтягніть її від транспортного шарніра (B).
19. Установіть штифт із кільцем у лівий транспортний шарнір для безпечного зберігання.
20. Інформацію про зберігання буксирної тяги наведено в розділі *Зберігання буксирної тяги, стор. 557*.

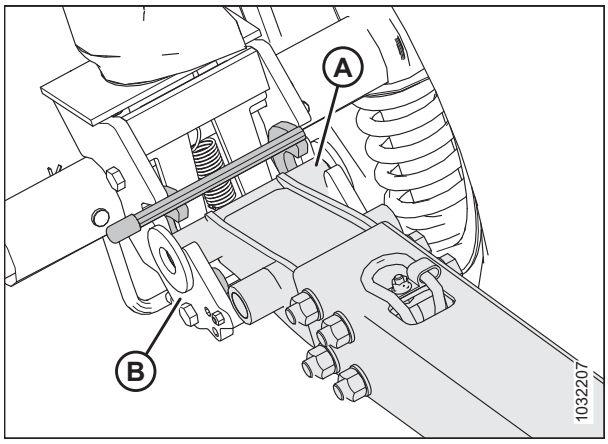

Рисунок 3.919: Буксирна тяга та лівий транспортний шарнір

Зберігання буксирної тяги

Зберігайте буксирну штангу в задній трубі, коли вона не використовується.

Подовжувач буксирної тяги

1. Вставте кінець труби (B) подовжувача буксирної тяги (A) на штифт (C).
2. Поверніть подовжувач тяги до підставки (D).

   ПРИМІТКА:

   Щоб запобігти розхитуванню подовжувача буксирної тяги, переконайтеся, що подовжувач зачеплює канавку в кронштейні (E).

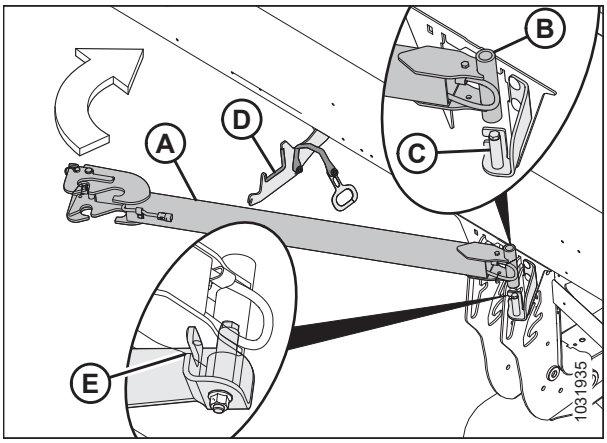

Рисунок 3.920: Зберігання подовжувача буксирної тяги

3. Закріпіть подовжувач тяги, зачепивши ручку ременя (A) за виїмку в підставці (B).

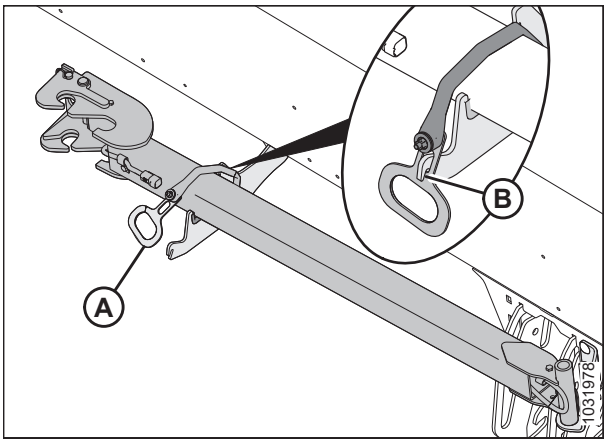

Рисунок 3.921: Зберігання подовжувача буксирної тяги

Буксирна тяга

4. Відкрийте лівий боковий щиток. Інструкції див. у розділі *Відкривання бокових щитків жатки, стор. 43*.

5. Коли буксирний ланцюг і джгут (A) спрямовані догори, вставте зчіпний кінець (B) буксирного бруса в ліву задню трубу.

   ВАЖЛИВО:

   Боковий щиток жатки видалено з рисунку для наочності.

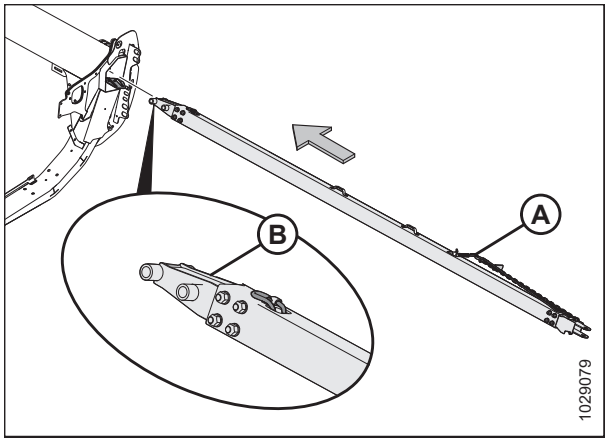

Рисунок 3.922: Кінець зчеплення

6. Просуньте буксирну штангу всередину задньої труби до тих пір, поки гачки (A) не зачеплять пази опорного кута (B).

7. Закрийте боковий щиток жатки. Інструкції див. у розділі *Закривання бокових щитків жатки, стор. 44*.

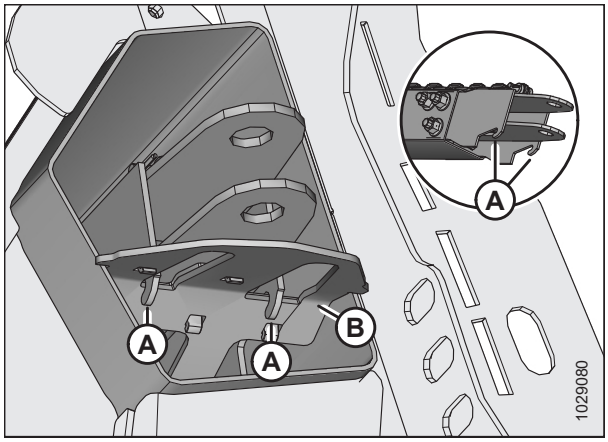

Рисунок 3.923: Гачки кріплення кінця скоби

Переміщення передніх (лівих) коліс у робоче положення

Ця процедура пояснює, як перемістити колеса в найвище положення для зберігання, але можна використовувати нижнє положення, залежно від того, чи потрібно, щоб колеса підтримували жатку під час польових операцій.

ПРИМІТКА:

Ця процедура передбачає, що буксирну тягу було знято. Інструкції щодо зняття буксирної тяги див. у розділі *Зняття буксирної тяги, стор. 553*.

НЕБЕЗПЕЧНО

Щоб запобігти тілесним ушкодженням або смерті внаслідок неочікуваного запуску машини, завжди зупиняйте двигун, виймайте ключ із замка запалювання й застосовуйте запобіжні упори, перш ніж виконувати будь-які роботи під жаткою.

НЕБЕЗПЕЧНО

Переконайтеся, що в зоні проведення робіт відсутні сторонні особи.

1. Піднімайте жатку, доки транспортні колеса не будуть над землею на висоті 51–102 мм (2–4 дюйми).

2. Вимкніть двигун і витягніть ключ із замка запалювання.

3. Установіть запобіжні упори жатки. Інструкції див. у посібнику з експлуатації комбайна.

4. Поверніть ліве транспортне колесо в зборі (A) на 90° у вказаному напрямку.

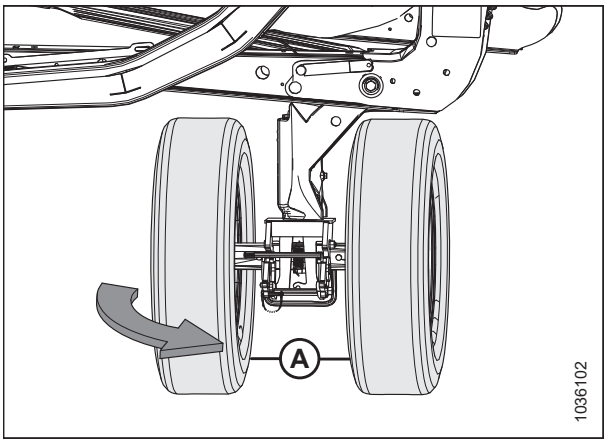

Рисунок 3.924: Ліві транспортні колеса в режимі транспортування

5. Вийміть штифт із кільцем (A). Потягніть ручку (B), щоб установити засувку (C) — це допоможе запобігти обертанню транспортного колеса в зборі.

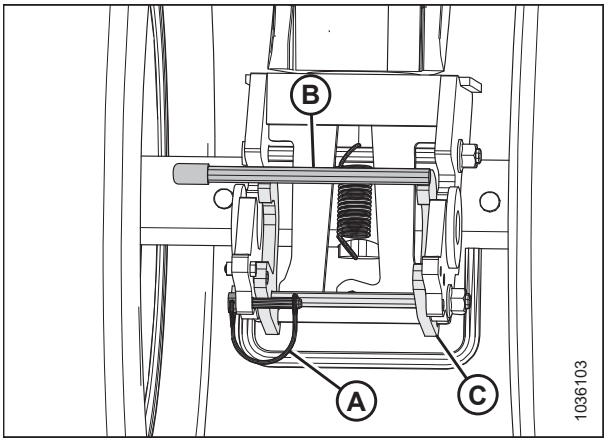

Рисунок 3.925: Ліві транспортні колеса — від'єднання засувки, що блокує обертання

6. Зафіксуйте засувку (B) за допомогою штифта з кільцем (A).

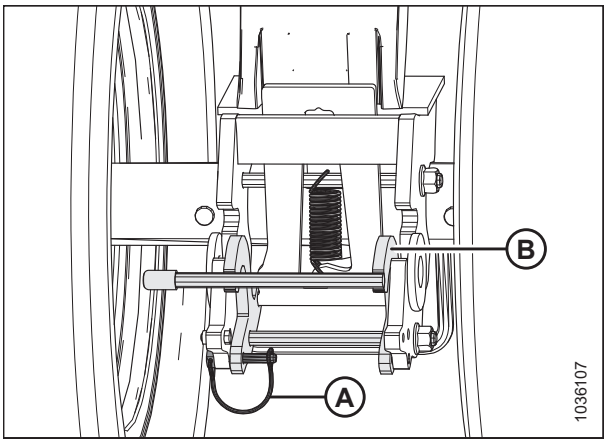

Рисунок 3.926: Ліві транспортні колеса — установлення засувки, що блокує обертання

7. Щоб розблокувати шарнір, натисніть ногою на болт (B), натискаючи ручку (A) донизу.

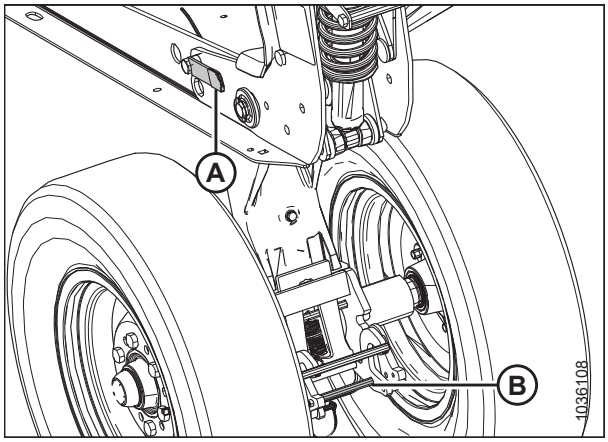

Рисунок 3.927: Ліві транспортні колеса — вивільнення шарніра

8. Підніміть ручку (A), відтягуючи назад ручку (B), щоб підняти ліве колесо в зборі в найвище положення для зберігання.

   ПРИМІТКА:

   Деякі деталі не зображено на рисунку для більшої наочності.

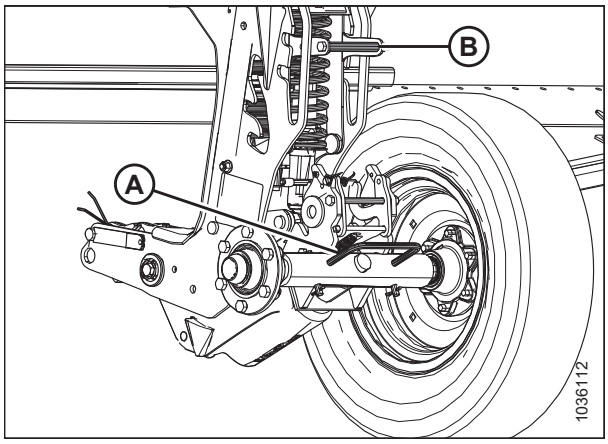

Рисунок 3.928: Ліві транспортні колеса в найвищому положенні для зберігання

9. Переконайтеся, що штифт (A) видно в найвищому положенні для зберігання на пластині (B).

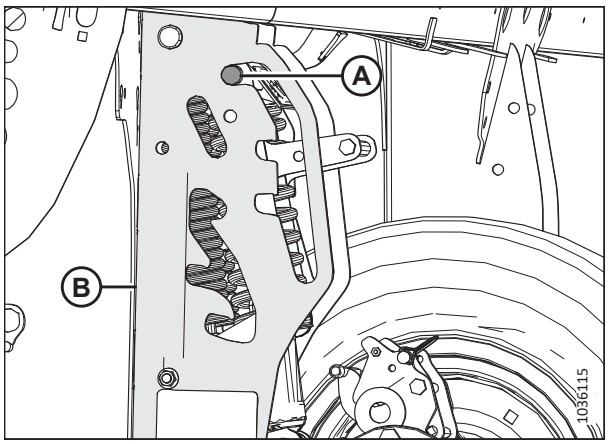

Рисунок 3.929: Штифт шарніра лівого транспортного колеса в найвищому положенні для зберігання

Переміщення задніх (правих) коліс у робоче положення

Ця процедура пояснює, як перемістити колеса в найвище положення для зберігання, але можна використовувати нижнє положення, залежно від того, чи потрібно, щоб колеса підтримували жатку під час польових операцій.

НЕБЕЗПЕЧНО

Щоб запобігти тілесним ушкодженням або смерті внаслідок неочікуваного запуску машини, завжди зупиняйте двигун, виймайте ключ із замка запалювання й застосовуйте запобіжні упори, перш ніж виконувати будь-які роботи під жаткою.

НЕБЕЗПЕЧНО

Переконайтеся, що в зоні проведення робіт відсутні сторонні особи.

1. Піднімайте жатку, доки транспортні колеса не будуть над землею на висоті 51–102 мм (2–4 дюйми).

   ПРИМІТКА:

   Підніміть жатку досить високо, щоб задіяти стійки безпеки, — вам потрібно буде працювати під жаткою, щоб завершити цю процедуру.

   ПРИМІТКА:

   Якщо для встановлення запобіжних упорів потрібно підняти жатку на висоту, яка є незручною для роботи, використайте для підтримки жатки бруски. Транспортні колеса мають перебувати на висоті 51–102 мм (2–4 дюйма) над землею.

2. Вимкніть двигун і витягніть ключ із замка запалювання.

3. Установіть запобіжні упори жатки. Інструкції див. у посібнику з експлуатації комбайна.

4. На правій транспортній осі зніміть штифт із кільцем (A) із засувки правої транспортної осі.

5. Підніміть праву транспортну вісь за допомогою ручки колеса (B), а потім натисніть ручку (C), щоб від'єднати праву транспортну вісь від рами жатки.

6. Опустіть праву транспортну вісь на землю за допомогою ручки колеса (B).

7. Повторно встановіть штифт із кільцем (A) у засувку.

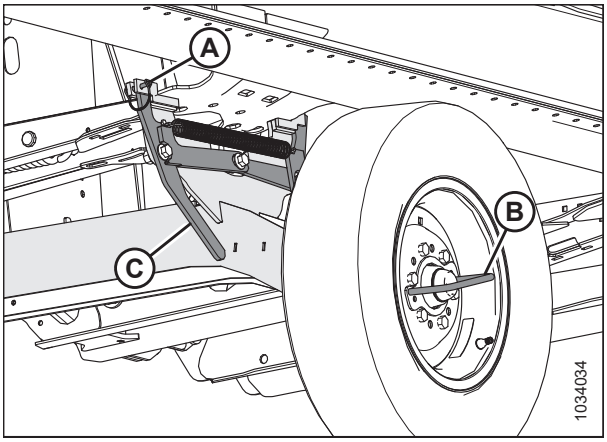

Рисунок 3.930: Права транспортна вісь, зафіксована в положенні для транспортування

8. Підніміть і поверніть праву транспортну вісь (A) у вказаному напрямку за допомогою ручки колеса.

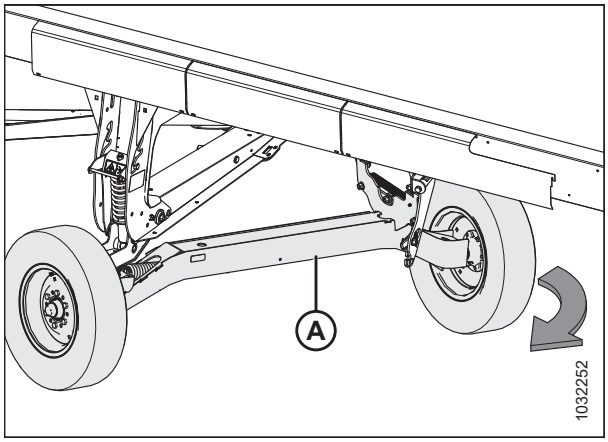

Рисунок 3.931: Обертання правої транспортної осі

9. Використовуючи ручку колеса (A), підніміть і розташуйте праву транспортну вісь (B) до опори (C), щоб увімкнути засувку (D).

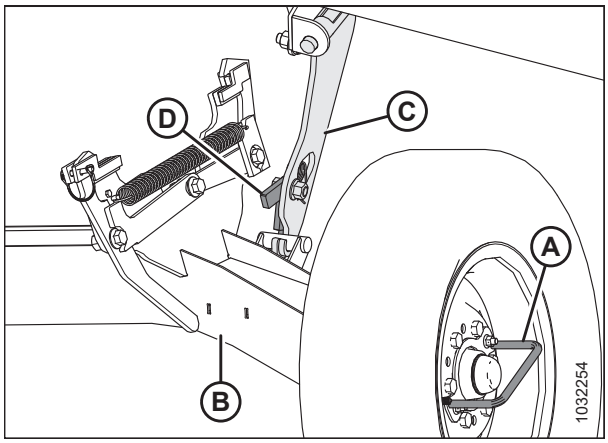

Рисунок 3.932: Права транспортна вісь, зафіксована в робочому положенні

10. Потягніть ручку регулювання висоти транспортного засобу (A) та підніміть ручку осьового шарніра (B), щоб перемістити вісь у найвище положення для зберігання. Переконайтеся, що штифт (C) видно в найвищому положенні для зберігання, як показано на рисунку.

11. Відрегулюйте положення копіювального башмака на правій транспортній стійці, щоб воно відповідало положенню інших копіювальних башмаків. Див. інструкції в розділі *Регулювання внутрішніх копіювальних башмаків, стор. 224*.

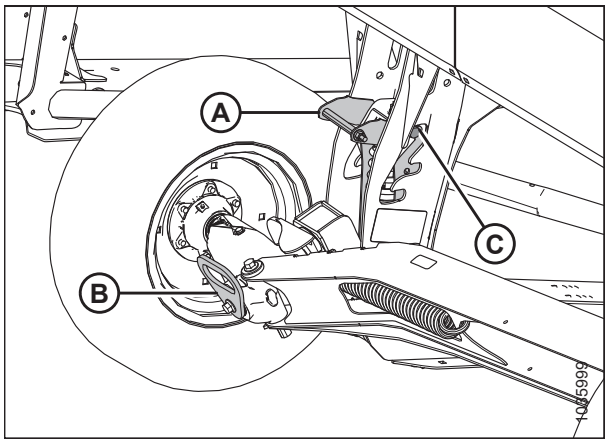

Рисунок 3.933: Праві транспортні колеса в найвищому положенні для зберігання

3.13.4 Переобладнання з робочого положення в положення для транспортування (додатково)

Переведіть жатку в транспортне положення, перш ніж буксирувати її на нове місце.

Переміщення лівого підвісного колеса з робочого в транспортне положення — ™опція ContourMax

Ліве підвісне колесо потрібно перемістити в транспортне положення, перш ніж ви зможете буксирувати жатку.

НЕБЕЗПЕЧНО

Щоб уникнути тілесних ушкоджень або смерті внаслідок неочікуваного запуску або різкого опускання піднятої жатки, зупиніть двигун, вийміть ключ із замка запалювання й застосуйте запобіжні упори, перш ніж виконувати будь-які роботи під жаткою. Якщо для підтримки жатки використовується підйомне обладнання, переконайтеся, що жатку надійно закріплено, перш ніж продовжувати.

НЕБЕЗПЕЧНО

Переконайтеся, що в зоні проведення робіт відсутні сторонні особи.

1. Повністю підніміть жатку.
2. Вимкніть двигун і витягніть ключ із замка запалювання.
3. Установлюйте запобіжні упори або бруски для підтримки жатки на рівній поверхні. У разі використання брусків для підтримки жатки переконайтеся, що жатку розміщено на висоті приблизно 914 мм (36 дюймів) над землею.
4. Вийміть штифт із кільцем (A).
5. Вийміть стопорні штифти (B).
6. Посуньте ліве колесо в зборі (C) до задньої частини жатки.

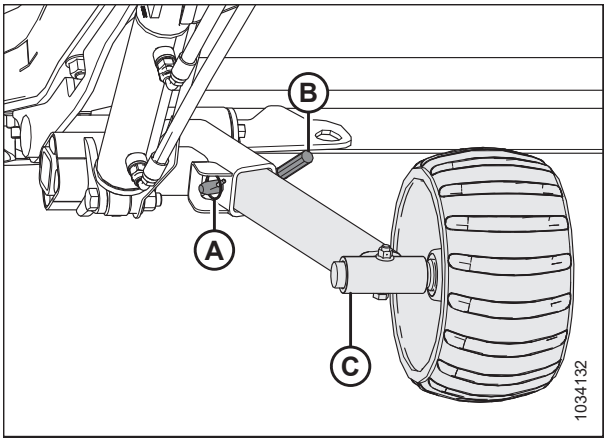

Рисунок 3.934: Ліве колесо в зборі

7. Розташувавши колесо зовнішнім боком назовні, зсуньте ліве колесо в зборі (C) у кронштейн для зберігання (D).
8. Установіть стопорний штифт (B).
9. Установіть штифт із кільцем (A).

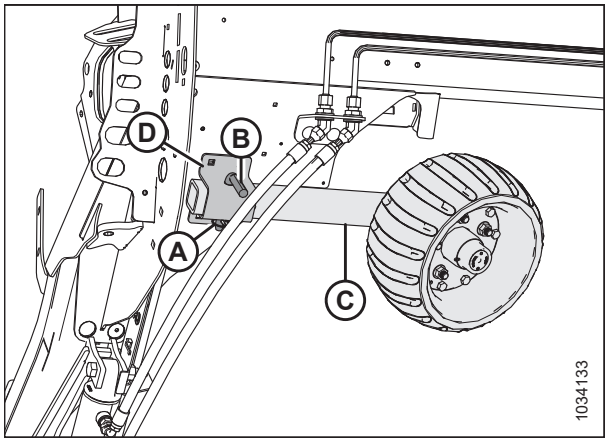

Рисунок 3.935: Ліве колесо в зборі

Переміщення передніх (лівих) коліс у положення для транспортування

Передні (ліві) колеса розташовані найближче до буксирувального транспортного засобу. Щоб підготувати жатку до транспортування, опустіть колеса на землю і поверніть їх до напрямку руху.

НЕБЕЗПЕЧНО

Щоб запобігти тілесним ушкодженням або смерті внаслідок неочікуваного запуску машини, завжди зупиняйте двигун, виймайте ключ із замка запалювання й застосовуйте запобіжні упори, перш ніж виконувати будь-які роботи під жаткою.

НЕБЕЗПЕЧНО

Переконайтеся, що в зоні проведення робіт відсутні сторонні особи.

УВАГА

Не наближайтеся до коліс і будьте обережні, відокремлюючи з'єднання, оскільки колеса різко впадуть, щойно механізм буде розблоковано.

1. Повністю підніміть жатку.
2. Вимкніть двигун і витягніть ключ із замка запалювання.
3. Установлюйте запобіжні упори або бруски для підтримки жатки на рівній поверхні. У разі використання брусків для підтримки жатки переконайтеся, що жатку розміщено на висоті приблизно 914 мм (36 дюймів) над землею.

4. Відрегулюйте висоту манометричного колеса до транспортного положення (найнижчий проріз). Потягніть ручку підвіски (A) назовні та натисніть вниз на ручку повороту осі (B), доки не буде досягнуто положення транспортування.

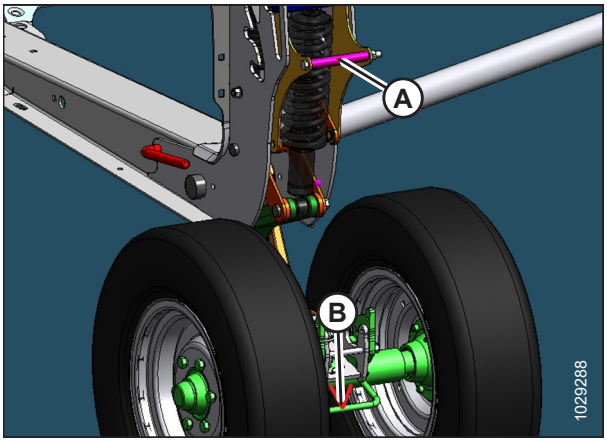

Рисунок 3.936: Передні транспортні колеса

5. Зафіксуйте лівий транспортний шарнір, натиснувши поворотну ручку (A) вперед, поки засувка не зафіксується.

6. Потягніть поворотну ручку, доки засувка не буде повністю під'єднана.

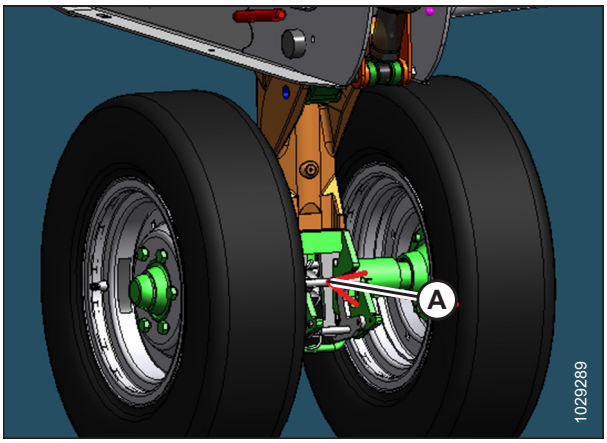

Рисунок 3.937: Передні транспортні колеса

7. Зніміть штифт затискача (A), що закріплює засувку.

8. Натисніть поворотну ручку (B) вгору, щоб розблокувати колесо в зборі.

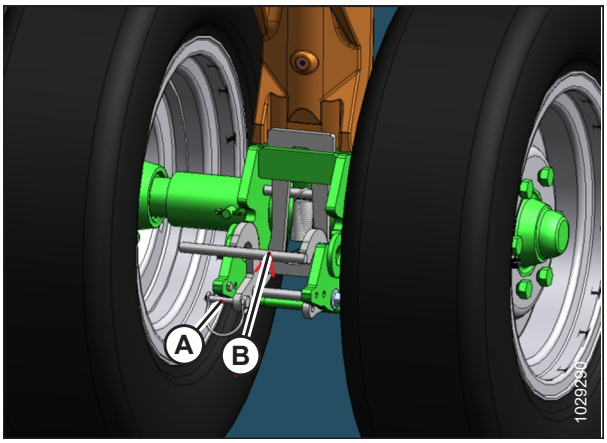

Рисунок 3.938: Передні транспортні колеса

9. Поверніть переднє колесо в зборі (A) на 90° за годинниковою стрілкою.

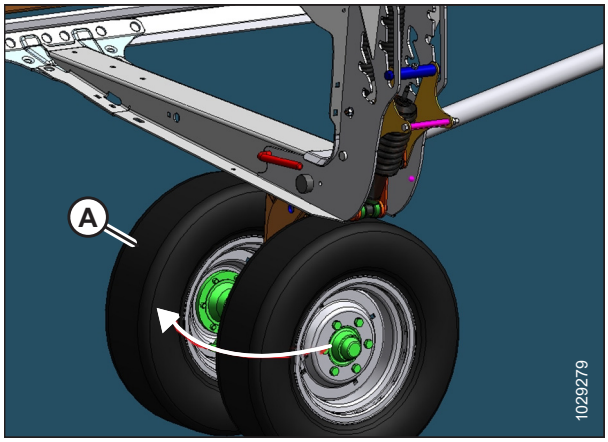

Рисунок 3.939: Передні транспортні колеса

Переміщення задніх (правих) коліс у положення для транспортування

Перед буксируванням жатки її необхідно перевести в положення для транспортування.

НЕБЕЗПЕЧНО

Щоб запобігти тілесним ушкодженням або смерті внаслідок неочікуваного запуску машини, завжди зупиняйте двигун, виймайте ключ із замка запалювання й застосовуйте запобіжні упори, перш ніж виконувати будь-які роботи під жаткою.

УВАГА

Не наближайтеся до коліс і будьте обережні, відокремлюючи з'єднання, оскільки колеса різко впадуть, щойно механізм буде розблоковано.

1. Повністю підніміть копіювальний башмак на правій транспортній осі. Див. інструкції в розділі *Регулювання внутрішніх копіювальних башмаків, стор. 224*.

2. Відрегулюйте висоту копіювального колеса до положення для транспортування (найнижчий паз) наступним чином:

   - Якщо у верхньому пазу, натисніть на ручку (A), щоб звільнити його.
   - Якщо в середньому пазу, потягніть за ручку (A), щоб звільнити його.

3. Потягніть ручку підвіски (A) назовні й натисніть ручку осьового шарніра (B).

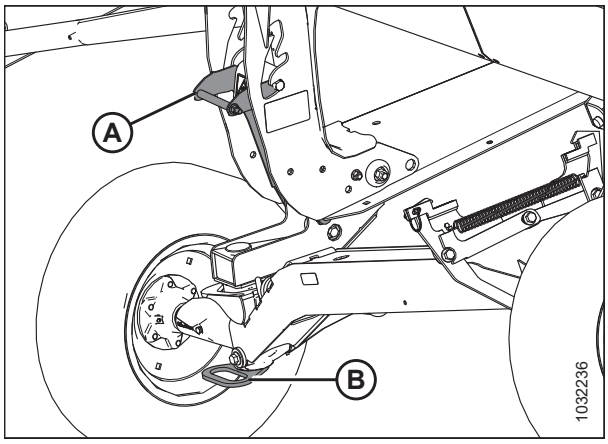

Рисунок 3.940: Копіювальні колеса

4. Натисніть на засувку (A) на правій польовій опорі (B), щоб відімкнути її.

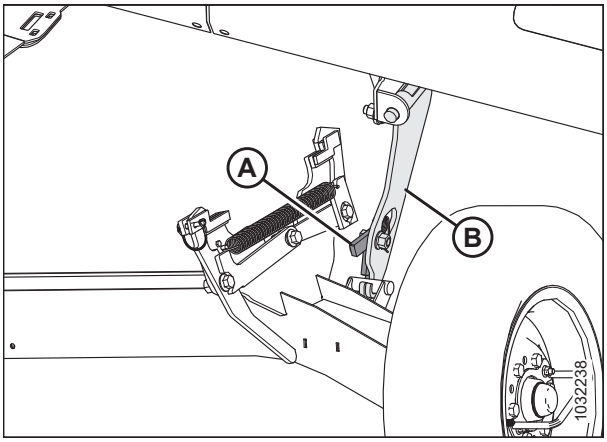

Рисунок 3.941: Права польова опора

5. Підніміть ручку колеса (A), щоб зняти праву транспортну вісь (B) з правої польової опори (C), а потім опустити праву транспортну вісь на землю.

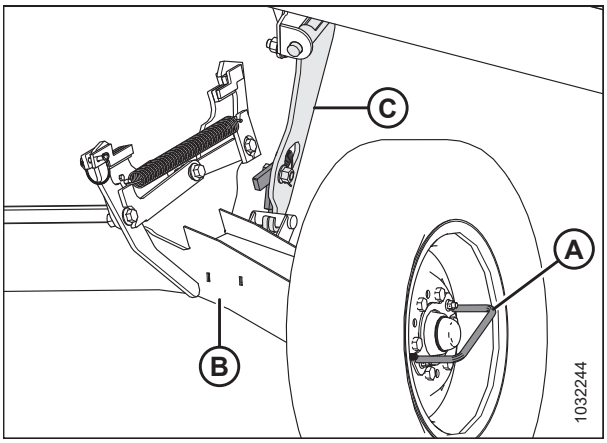

Рисунок 3.942: Права польова опора

6. Використовуйте ручку колеса та поверніть праву транспортну вісь (A) під рамою жатки.

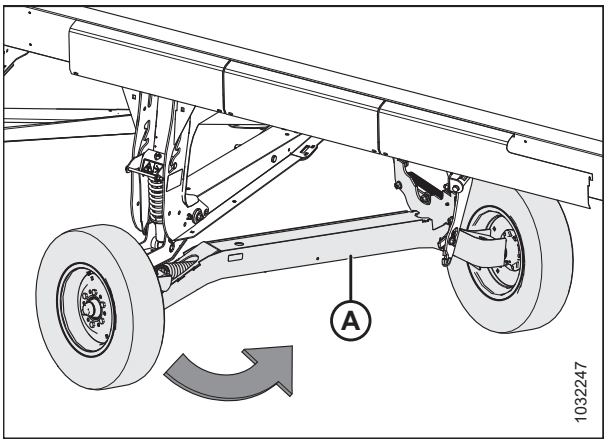

Рисунок 3.943: Права транспортна вісь

7. Зніміть штифт затискача (A) з правої засувки транспортної осі.
8. Підніміть праву транспортну вісь за допомогою ручки колеса (B), поки засувка не зафіксується.
9. Натисніть на ручку колеса (B), щоб переконатися, що засувка зафіксована.
10. Зафіксуйте засувку, установивши на місце штифт затискача (A).

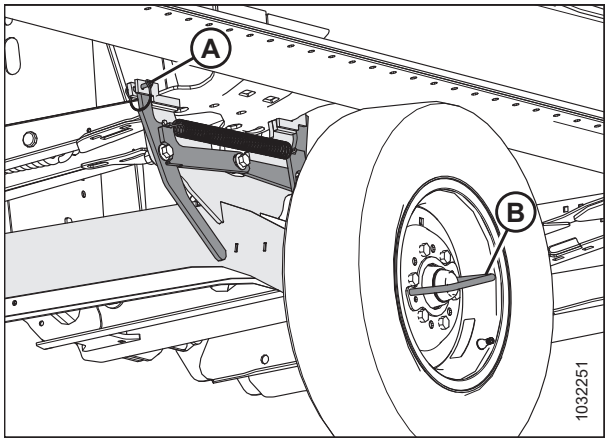

Рисунок 3.944: Права транспортна вісь

Виймання буксирної тяги з місця зберігання

Коли ви переводите жатку в транспортне положення, ви повинні зняти буксирну тягу з місця зберігання задньої труби.

Подовжувач буксирної тяги

1. Зніміть ремінь (A) з підставки (B), щоб звільнити подовжувач тяги (C).
2. Поверніть подовжувач тяги, щоб відімкнути його від штифта (D).
3. Підніміть подовжувач тяги (C) подалі від штифта (D).

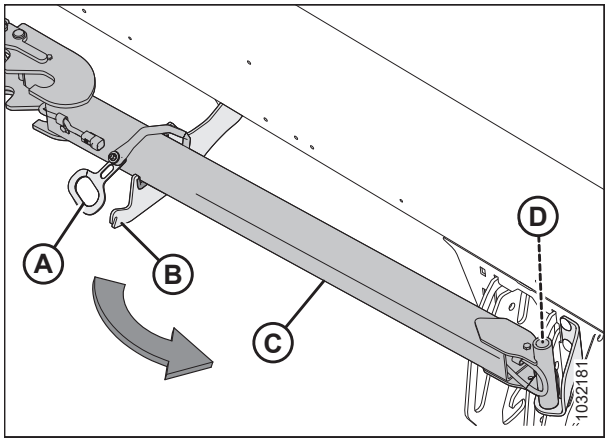

Рисунок 3.945: Зберігання подовжувача буксирної тяги

Буксирна тяга

4. Відкрийте лівий боковий щиток. Інструкції див. у розділі *Відкривання бокових щитків жатки, стор. 43*.

5. Потягніть буксирну штангу вперед, поки вона не впаде на упор. Підніміть буксирну тягу, щоб звільнити упор затискача (C) та гак (A) від опорного кута (B), а потім витягніть його з трубки.

   ПРИМІТКА:

   На малюнку задня труба прозора.

6. Висуньте буксирну штангу з задньої труби жатки.

   ВАЖЛИВО:

   Уникайте контакту з будь-якими сусідніми гідравлічними або електричними шлангами та лініями.

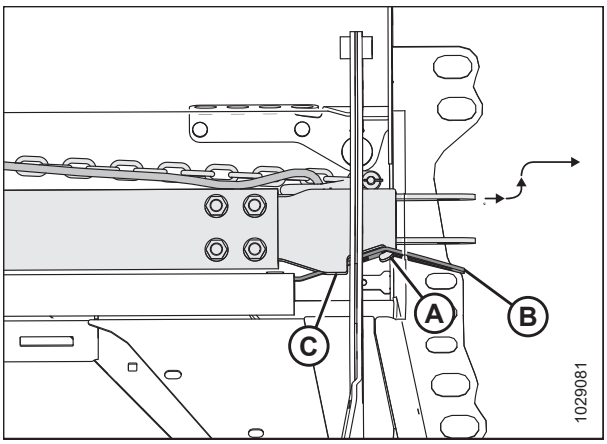

Рисунок 3.946: Зберігання буксирної тяги

Приєднання буксирної тяги

Буксирна тяга складається з двох частин, що значно спрощує її зберігання й експлуатацію.

1. Заблокуйте шини жатки колісними упорами (A), щоб запобігти перекочуванню жатки.

2. Зніміть буксирну тягу з місця зберігання. Інструкції див. у розділі *Виймання буксирної тяги з місця зберігання, стор. 568*.

3. Якщо ви встановлюєте буксирну тягу і подовжувач, перейдіть до кроку *4, стор. 570*. Якщо ви встановлюєте лише буксирну штангу, перейдіть до кроку *18, стор. 571*.



Рисунок 3.947: Блокування шин

Установлення буксирної тяги й подовжувача.

4. Вийміть штифт із кільцем (A) з лівого транспортного шарніра (B).
5. Вставте подовжувач (D) у вушка лівого транспортного шарніра (B), поки не зафіксується засувка (C).
6. Установіть штифт із кільцем (A) на транспортний шарнір, щоб закріпити подовжувач.
7. Витягніть кінець подовжувального джгута (E) зсередини подовжувальної трубки.

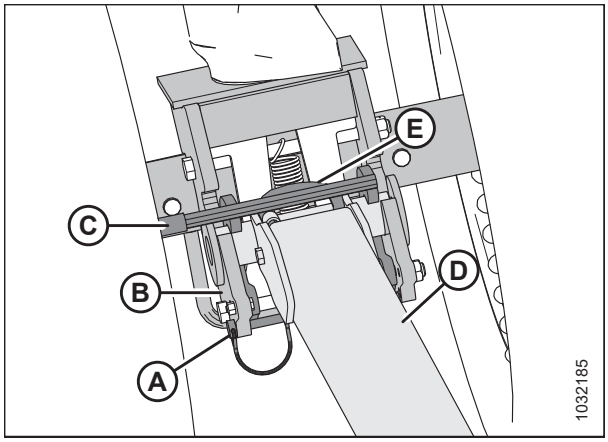

Рисунок 3.948: Установлення подовжувача буксирної тяги на лівий транспортний шарнір

8. Під’єднайте джгут проводів подовжувача (A) до джгута проводів лівого транспортного шарніра (B).

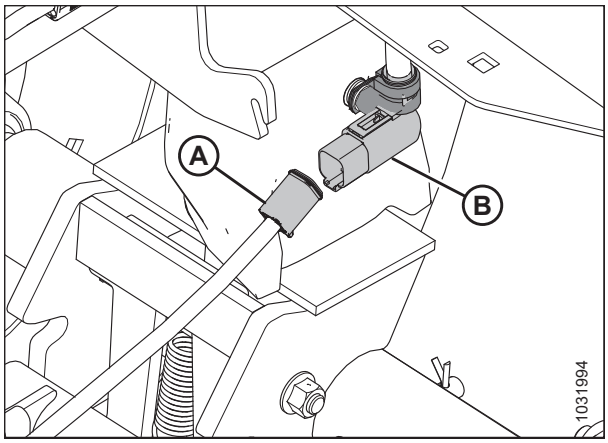

Рисунок 3.949: Електричне з’єднання буксирної тяги

9. Вийміть штифт із кільцем (E) із засувки (B).
10. Розташуйте кінець буксирного бруса (C) на подовжувальних наконечниках, а потім опустите буксирний брус на землю.
11. Підніміть подовжувач (D), щоб увімкнути засувку (B) до буксирного бруса (C).
12. Витягніть кінець прив’язного ременя (A) з місця його зберігання.

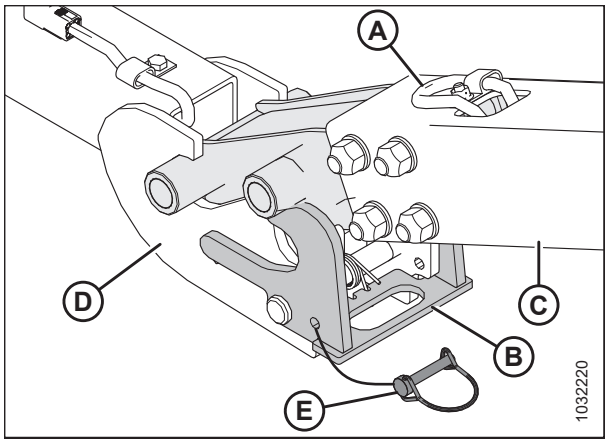

Рисунок 3.950: Кріплення буксирної тяги до подовжувача

13. Приєднайте джгут проводів буксирної тяги (A) до джгута проводів подовжувача (B).
14. Встановіть штифт із кільцем (C) на засувку, щоб закріпити тягу.

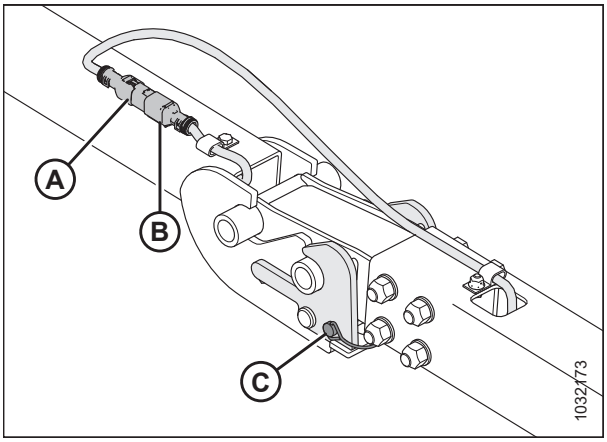

Рисунок 3.951: Джгут проводів буксирної тяги / подовжувача

15. Витягніть джгут проводів (A) і запобіжний ланцюг (B) з місця зберігання.
16. Під'єднайте джгут проводів буксирної тяги до автомобіля та закріпіть запобіжний ланцюг від буксирної тяги до буксирувального транспортного засобу.
17. Увімкніть 4-ходові ліхтарі буксирувального автомобіля та переконайтеся, що всі ліхтарі на жатці працюють.

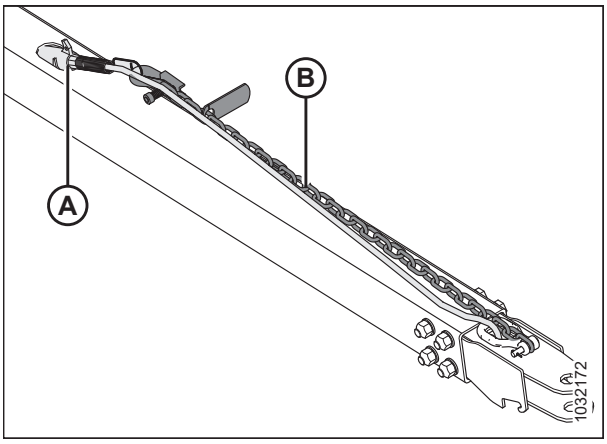

Рисунок 3.952: Джгут проводів буксирної тяги

Установлення лише буксирної тяги.

18. Вийміть штифт із кільцем (A) з лівого транспортного шарніра (B).
19. Вставте буксирну тягу (C) у вушка лівого транспортного шарніра (B), поки не зафіксується засувка (D).
20. Установіть штифт із кільцем (A) на транспортний шарнір, щоб закріпити тягу.
21. Витягніть кінець джгута проводів буксирної тяги (E).

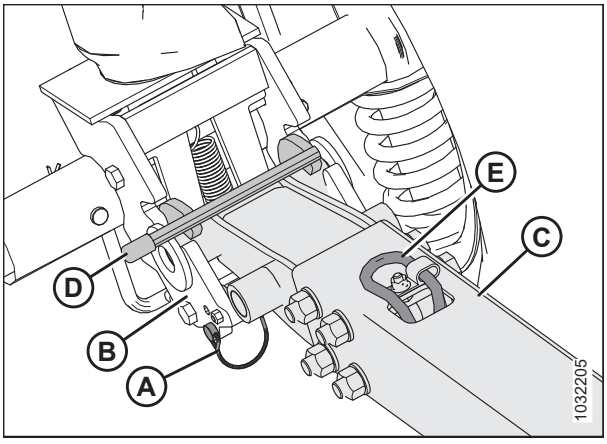

Рисунок 3.953: Буксирна тяга та лівий транспортний шарнір

22. Під’єднайте джгут проводів подовжувача (A) до джгута проводів лівого транспортного шарніра (B).

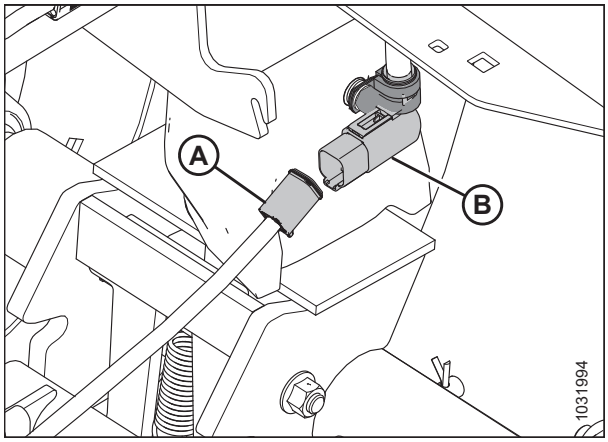

Рисунок 3.954: Електричне з’єднання буксирної тяги

23. Витягніть джгут проводів (A) і запобіжний ланцюг (B) з місця зберігання.

24. Під’єднайте джгут проводів буксирної тяги до автомобіля та закріпіть запобіжний ланцюг від буксирної тяги до буксирувального транспортного засобу.

25. Увімкніть 4-ходові ліхтарі буксирувального автомобіля та переконайтеся, що всі ліхтарі на жатці працюють.

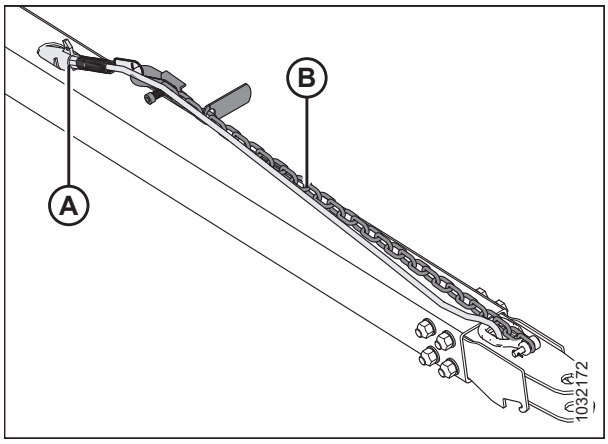

Рисунок 3.955: Джгут проводів буксирної тяги

Глава 4: Технічне й сервісне обслуговування

Цей розділ містить інформацію, необхідну для поточного технічного обслуговування й періодичного сервісного обслуговування машини. Словосполучення «технічне обслуговування» стосується запланованих завдань, які сприяють безпечній і ефективній роботі машини. Словосполучення «сервісне обслуговування» стосується завдань, які мають бути виконані в межах ремонту або заміни окремої деталі. Щоб отримати інформацію про розширені процедури сервісного обслуговування, зверніться до дилера.

Каталог запасних деталей міститься в пластмасовому ящику для документації позаду жатки, за правою стійкою.

Записуйте години роботи й користуйтеся наданою відомістю (див. розділ *4.2.1 Графік/відомість технічного обслуговування, стор. 574*) для контролю планового технічного обслуговування.

4.1 Підготовка машини до сервісного обслуговування

Перед початком сервісного обслуговування машини ознайомтеся з усіма заходами безпеки.

НЕБЕЗПЕЧНО

Щоб запобігти тілесним ушкодженням або смерті внаслідок неочікуваного запуску чи падіння піднятої машини, обов'язково зупиняйте двигун і виймайте ключ із замка запалювання, перш ніж залишити місце оператора, а також установлюйте запобіжні упори перед виконанням будь-яких робіт під машиною.

УВАГА

Щоб уникнути травм, уживайте зазначених запобіжних заходів, перш ніж виконувати процедури обслуговування або відкривати кришки приводів.

НЕБЕЗПЕЧНО

Переконайтеся, що в зоні проведення робіт відсутні сторонні особи.

Перш ніж виконувати сервісне обслуговування машини, виконайте наведені нижче дії.

1. Повністю опустіть жатку.
2. Вимкніть двигун і витягніть ключ із замка запалювання.
3. Застосуйте стоянкове гальмо.
4. Дочекайтеся зупинення всіх рухомих частин.

4.2 Вимоги до технічного обслуговування

Регулярне технічне обслуговування — найкращий спосіб запобігання передчасному зносу й несподіваних поломок. Шляхом дотримання графіка технічного обслуговування можна продовжити строк служби машини. Записуйте години роботи, заповнюйте відомість технічного обслуговування й зберігайте її копії (див. розділ *4.2.1 Графік/відомість технічного обслуговування, стор. 574*).

Вимоги до періодичного технічного обслуговування впорядковані за інтервалами обслуговування. Якщо інтервал обслуговування наводиться у двох величинах (наприклад, через 100 годин або щорічно), застосовується той термін, який настав раніше.

ВАЖЛИВО:

Рекомендовані інтервали наводяться для помірних умов експлуатації. Обслуговуйте машину частіше, якщо вона використовується в більш тяжких умовах (велика запиленість, значні навантаження тощо).

Під час обслуговування машини дотримуйтеся відповідних розділів цієї глави («Технічне та сервісне обслуговування») і використовуйте тільки зазначені рідини й мастильні матеріали. Рекомендовані рідини й мастильні матеріали наведено на внутрішній стороні задньої обкладинки.

УВАГА

Дотримуйтеся всіх повідомлень щодо безпеки. Інструкції див. у розділах *1 Безпека, стор. 1* та *4.1 Підготовка машини до сервісного обслуговування, стор. 573*.

4.2.1 Графік/відомість технічного обслуговування

Запис даних про технічне обслуговування дає змогу користувачу відстежувати час технічного обслуговування.

Дія:		✓ — перевірка					♦ — змащення						▲ — заміна					
✎	Показання лічильника мотогодин																	
✎	Дата обслуговування																	
✎	Виконавець																	
Перше використання		Див. розділ *4.2.2 Перевірка під час обкатки, стор. 577*.																
Завершення сезону		Див. розділ *4.2.4 Сервісне обслуговування обладнання — наприкінці сезону, стор. 578*.																
10 годин або щоденно (залежно від того, що настане раніше)																		
✓	Гідравлічні шланги та лінії; див. *4.2.5 Перевірка гідравлічних шлангів і трубопроводів, стор. 579*[83]																	
✓	Сегменти ножа, протиріжучі пальці, притиски; див. розділ *4.8 Ножовий брус, стор. 636*[83]																	
✓	Тиск у шинах; див. розділ *4.16.3 Перевірка тиску в шинах, стор. 785*[83]																	
♦	Ролики полотняного транспортера; див. розділ *Кожні 10 годин, стор. 580*																	
✓	Гаки тримача з'єднувального елемента; див. розділ *4.10.7 Перевірка відривних гачків, стор. 705*[83]																	
✓	Момент затягування осьових болтів; див. розділ *4.16.2 Перевірка моменту затягування болтів транспортного вузла, стор. 783*																	
25 годин																		
✓	Рівень гідравлічної оливи в баку; див. розділ *4.4.1 Перевірка рівня масла в гідравлічному баці, стор. 600*[83]																	
♦	Головки ножа; див. розділ *Кожні 25 годин, стор. 581*[83]																	
50 годин або щорічно																		
♦	Приводний вал і карданні передачі; див. розділ *Кожні 50 годин, стор. 582*																	
♦	Правий підшипник верхнього поперечного шнека; див. розділ *Кожні 50 годин, стор. 582*																	
♦	Ковзні маточини верхнього поперечного шнека; див. розділ *Кожні 50 годин, стор. 582*																	
♦	Центральна опора й універсальний шарнір верхнього поперечного шнека; див. розділ *Кожні 50 годин, стор. 582*																	
♦	Шарніри шнека модуля копіювання контуру ґрунту; див. розділ *Кожні 50 годин, стор. 582*																	

83. MacDon рекомендує вести облік щоденного технічного обслуговування як доказ належного обслуговування машини.

♦	Підшипники роликів полотняного транспортера, 3 місця; див. розділ *Кожні 50 годин, стор. 582*																	
♦	Ланцюг привода мотовила (якщо ланцюг сухий на наступному інтервалі змащування — розгляньте можливість зменшення інтервалу змащування); див. *Кожні 50 годин, стор. 582*																	
▲	Мастило редуктора привода ножа (лише перші 50 годин); див. розділ *Заміна оливи в редукторі привода ножа, стор. 681*																	
▲	Мастило головного редуктора привода жатки (лише перші 50 годин); див. розділ *Заміна оливи в головному редукторі привода жатки, стор. 596*																	
▲	Мастило знижувального редуктора привода жатки (лише перші 50 годин); див. розділ *Заміна оливи в знижувальному редукторі привода жатки, стор. 599*																	
✓	Зазор між шнеком і піддоном/полотняним транспортером; див. розділ *4.7.1 Перевірка зазору між подачею та шнеком, стор. 618*																	
✓	Рівень мастила в головному редукторі; див. розділ *Перевірка рівня оливи в головному редукторі привода жатки, стор. 595*																	
✓	Рівень мастила в знижувальному редукторі; див. розділ *Перевірка рівня оливи в знижувальному редукторі привода жатки, стор. 597*																	
✓	Натяг приводного ланцюга мотовила; див. розділ *4.14.1 Приводний ланцюг мотовила, стор. 761*																	
✓	Зазор пальця граблища/ножового бруса; див. розділ *4.13.1 Зазор між мотовилом і ножовим брусом, стор. 732*																	
✓	Момент затягування колісного болта; див. розділ *4.16.1 Перевірка моменту затягування колісного болта, стор. 783*																	
✓	Рівень мастила редуктора привода ножа; див. розділ *Перевірка рівня оливи в редукторі привода ножа, стор. 680*																	
✓	Болти кріплення редуктора привода ножа; див. розділ *Перевірка монтажних болтів, стор. 681*																	
100 годин або щорічно (залежно від того, що настане раніше)																		
♦	Приводний ланцюг шнека; див. розділ *Кожні 100 годин, стор. 586*																	
♦	Шарніри копіювання контуру ґрунту; див. розділ *Кожні 100 годин, стор. 586*																	

♦	Натягувачі пружин копіювання контуру ґрунту; див. розділ *Кожні 100 годин, стор. 586*																	
250 годин або щорічно (залежно від того, що настане раніше)																		
♦	Підшипники вала мотовила; див. розділ *Кожні 250 годин, стор. 588*																	
♦	Універсальний шарнір привода мотовила; див. розділ *Кожні 250 годин, стор. 588*																	
♦	Гнучкий з'єднувальний механізм; див. *Кожні 250 годин, стор. 588*																	
✓	Люфт на кінці контурного колеса; див. *4.15.4 Перевірка зазору контурного колеса в осьовому напрямку, стор. 779*																	
♦	Маточина контурного колеса, див. розділ *4.15.3 Змащування системи контурних коліс, стор. 777*																	
▲	Фільтр гідравлічної оливи; див. розділ *4.4.4 Заміна оливного фільтра, стор. 602*																	
500 годин або щорічно (залежно від того, що настане раніше)																		
♦	Підшипники копіювальних / опорно-транспортних коліс; див. розділ *Кожні 500 годин, стор. 590*																	
♦	Контурні колеса; див. *Кожні 500 годин, стор. 590*																	
✓	Натяг ланцюга головного редуктора привода жатки; див. розділ *4.6.5 Регулювання натягу ланцюга — головний редуктор, стор. 615*																	
✓	Натяг ланцюга знижувального редуктора привода жатки; див. розділ *4.6.6 Регулювання натягу ланцюга — знижувальний редуктор, стор. 616*																	
1000 годин або кожні 3 роки (залежно від того, що настане раніше)																		
▲	Мастило редуктора привода ножа; див. розділ *Заміна оливи в редукторі привода ножа, стор. 681*																	
▲	Мастило головного редуктора привода жатки; див. розділ *Заміна оливи в головному редукторі привода жатки, стор. 596*																	
▲	Мастило знижувального редуктора привода жатки; див. розділ *Заміна оливи в знижувальному редукторі привода жатки, стор. 599*																	
▲	Гідравлічна олива; див. розділ *4.4.3 Заміна оливи в гідравлічному баку, стор. 602*																	

4.2.2 Перевірка під час обкатки

Програма перевірок під час обкатки включає перевірку ременів, робочих рідин, а також виконання загальних перевірок машини на предмет ослаблення кріпильних деталей або інших проблемних аспектів. Перевірка під час обкатки дає змогу переконатися, що всі компоненти можуть працювати протягом тривалого часу без додаткового обслуговування або замін деталей. Обкатка виконується протягом 50 годин роботи після першого запуску машини.

Інтервал перевірки	Позиція	Додаткова інформація
5 хвилин	Перевірка рівня гідравлічної оливи в баку (після першого ввімкнення системи з переходом у робочий режим, коли гідравлічні шланги заповняться оливою).	*4.4.1 Перевірка рівня масла в гідравлічному баці, стор. 600*
5 годин	Перевірте наявність незакріпленого обладнання та затягніть будь-яке незакріплене обладнання до необхідного крутного моменту.	*7.1 Характеристики моменту затягування, стор. 839*
10 годин	Перевірка натягу приводного ланцюга шнека.	*4.7.2 Перевірка натягу ланцюга подавального шнека, стор. 620*
10 годин	Перевірка кріпильних болтів редуктора привода ножа.	*Перевірка монтажних болтів, стор. 681*
10 годин	Змащення підшипників полотняного транспортера.	*Кожні 10 годин, стор. 580*
50 годин	Заміна оливи в редукторі модуля копіювання контуру ґрунту.	*Заміна оливи в головному редукторі привода жатки, стор. 596*
50 годин	Заміна фільтра гідравлічної оливи модуля копіювання контуру ґрунту.	*4.4.4 Заміна оливного фільтра, стор. 602*
50 годин	Заміна мастила в редукторі привода ножа.	*Заміна оливи в редукторі привода ножа, стор. 681*
50 годин	Перевірка натягу ланцюга редуктора.	*4.6.5 Регулювання натягу ланцюга — головний редуктор, стор. 615* та *4.6.6 Регулювання натягу ланцюга — знижувальний редуктор, стор. 616*

4.2.3 Сервісне обслуговування обладнання — перед початком сезону

Обладнання слід перевіряти та обслуговувати на початку кожного робочого сезону.

УВАГА

- **Перегляньте цей посібник, щоб згадати рекомендації з техніки безпеки й експлуатації.**
- **Перевірте всі попереджувальні та інші наклейки на жатці. Зверніть увагу на небезпечні зони.**
- **Переконайтеся, що всі щитки й захисні елементи правильно встановлені та надійно закріплені. Забороняється змінювати й знімати захисне обладнання.**
- **Обов'язково вивчіть і відпрацюйте безпечне використання всіх елементів керування. Дізнайтеся потужність і робочі характеристики машини.**
- **Подбайте про наявність аптечки й вогнегасника. Знайте, де вони знаходяться та як ними користуватися.**

1. Виконайте змащення всіх відповідних елементів машини. Інструкції див. у розділі *4.3 Змащення, стор. 580*.
2. Виконуйте всі щорічні процедури технічного обслуговування. Інструкції див. у розділі *4.2.1 Графік/відомість технічного обслуговування, стор. 574*.

4.2.4 Сервісне обслуговування обладнання — наприкінці сезону

Оглядайте та обслуговуйте необхідне обладнання наприкінці кожного робочого сезону.

НЕБЕЗПЕЧНО

Переконайтеся, що в зоні проведення робіт відсутні сторонні особи.

ПОПЕРЕДЖЕННЯ

Заборонено використовувати для очищення бензин, гас або інші леткі речовини. Ці матеріали токсичні та (або) вогненебезпечні.

УВАГА

Накрийте ножовий брус і протиріжучі пальці, щоб запобігти травмам від випадкового контакту.

1. Ретельно очистіть жатку.
2. Якщо можливо, зберігайте машину в сухому й захищеному місці. Якщо машина зберігається поза приміщенням, завжди накривайте її водонепроникним брезентом або іншим захисним матеріалом.

   ПРИМІТКА:

   Якщо машина зберігається поза приміщенням, зніміть полотна й складіть їх у темному, сухому місці. Якщо ви **НЕ** знімаєте полотна, опустіть ножовий брус, щоб вода та сніг не накопичувалися на полотнах. Маса води й снігу, що накопичуватимуться на жатці, створюватиме значний тиск на полотна та раму жатки.
3. Опустіть жатку на бруски, щоб ножовий брус не торкався ґрунту.
4. Повністю опустіть мотовило. Якщо жатка зберігається на відкритому повітрі, прив’яжіть мотовило до рами, щоб вітер не обертав колесо.
5. Щоб запобігти утворенню іржі на жатці, перефарбуйте всі зношені або сколоті пофарбовані поверхні.
6. Ослабте ремені привода.
7. Ретельно змастіть жатку. Залиште надлишок мастила на патрубках, щоб запобігти проникненню вологи у підшипники.
8. Нанесіть мастило на відкриту різьбу, штоки циліндрів і ковзні поверхні компонентів.
9. Змастіть ніж. Рекомендовані мастильні матеріали наведено на внутрішньому боці задньої обкладинки.
10. Перевірте жатку на наявність зламаних компонентів і замовте деталі для заміни в дилера. Негайний ремонт відповідних елементів дасть змогу заощадити час і зусилля на початку наступного сезону.
11. Затягніть усі незакріплені кріплення. Докладну інформацію див. у розділі *7.1 Характеристики моменту затягування, стор. 839*.

4.2.5 Перевірка гідравлічних шлангів і трубопроводів

Щодня перевіряйте гідравлічні шланги й трубопроводи на наявність течі.

НЕБЕЗПЕЧНО

Переконайтеся, що в зоні проведення робіт відсутні сторонні особи.

НЕБЕЗПЕЧНО

Щоб запобігти тілесним ушкодженням або смерті через неочікуваний запуск машини, завжди вимикайте двигун і виймайте ключ із замка запалювання перед регулюванням машини.

ПОПЕРЕДЖЕННЯ

- **Будьте обережні, працюючи з рідинами під високим тиском. Рідина внаслідок витоку може потрапити під шкіру та призвести до серйозної шкоди здоров'ю.**
- **Перед від'єднанням гідравлічних ліній скиньте тиск е гідравлічній системі. Перш ніж додавати тиск до гідравлічної системи, затягніть всі з'єднання системи.**
- **Тримайтеся подалі від отворів і форсунок, із яких рідина виходить під високим тиском.**
- **Якщо будь-яка рідина потрапила під шкіру, протягом кількох годин її має видалити досвідчений хірург, інакше існує ризик розвитку гангрени.**

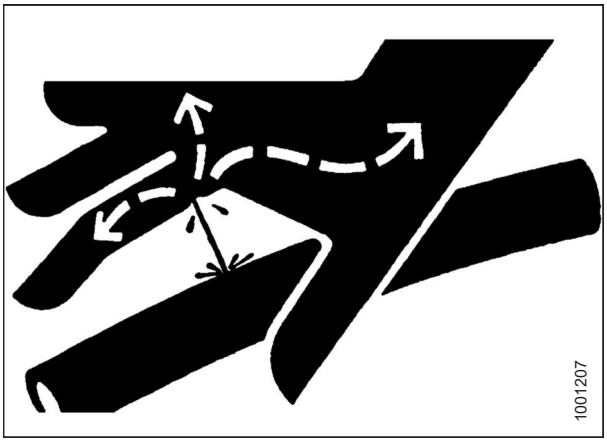

Рисунок 4.1: Небезпечний тиск гідравлічної рідини

- **Для перевірки наявності течі використовуйте шматок картону або паперу.**

ВАЖЛИВО:

Підтримуйте чистоту наконечників гідромуфт і роз'ємів. Потрапляння пилу, бруду й сторонніх матеріалів у систему є основною причиною пошкодження гідравлічної системи. **НЕ** намагайтеся самостійно виконувати обслуговування гідравлічної системи в польових умовах. Висока точність посадки елементів вимагає особливо чистих умов під час ремонту.

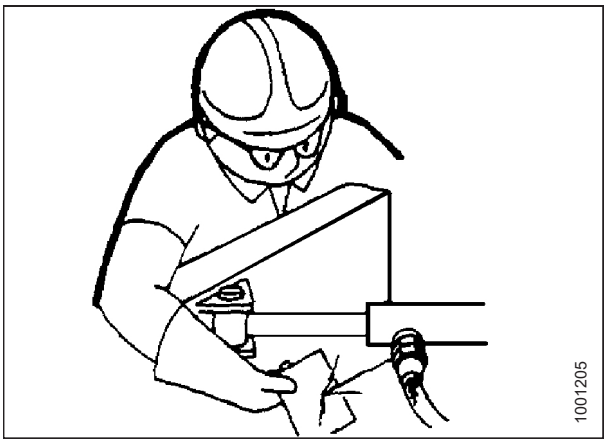

Рисунок 4.2: Перевірка наявності течі в гідравлічній системі

1. Задійте жатку. Під час роботи підніміть і опустіть жатку та мотовило. Розтягніть і втягніть мотовило. Запустіть його на 10 хвилин.
2. Вимкніть двигун і витягніть ключ із замка запалювання.
3. Після того, як машина не рухалася протягом декількох годин, обійдіть її та перевірте на наявність шлангів, ліній або патрубків, які помітно протікають.

4.3 Змащення

Точки змащення позначено на машині наклейками із зображенням шприца для змащування й зазначенням інтервалу змащування в годинах експлуатації жатки.

Інформацію про рекомендовані мастильні матеріали наведено на внутрішньому боці задньої обкладинки.

Запишіть години роботи жатки. Використовуйте протокол технічного обслуговування, наведений у цьому посібнику, щоб відстежувати, які процедури технічного обслуговування були виконані на жатці та коли. Докладну інформацію див. у розділі *4.2.1 Графік/відомість технічного обслуговування, стор. 574*.

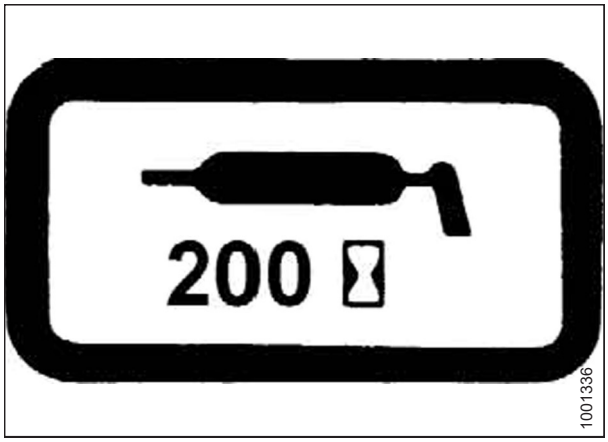

Рисунок 4.3: Наклейка з інтервалом змащення

4.3.1 Інтервали змащення

Інтервали змащування вказані з точки зору годин роботи колектора. Ведення точних записів про технічне обслуговування є найкращим способом забезпечити своєчасне виконання цих процедур.

Кожні 10 годин

Щоденне технічне обслуговування необхідне, щоб підтримувати максимальну продуктивність вашої машини та допомагати вам виявляти проблеми на ранній стадії.

Якщо не вказано інше, використовуйте високотемпературне протизадирне мастило на основі літію із вмістом дисульфіду молібдену на рівні макс. 1% (клас 2 за шкалою NLGI).

ВАЖЛИВО:

При змащуванні підшипника (A) очистіть підшипник від будь-якого сміття та надлишків мастила. Перевірте стан підшипника та корпусу підшипника. Змащуйте підшипник, поки мастило не почне виходити з ущільнення. Після змащування витріть надлишки мастила.

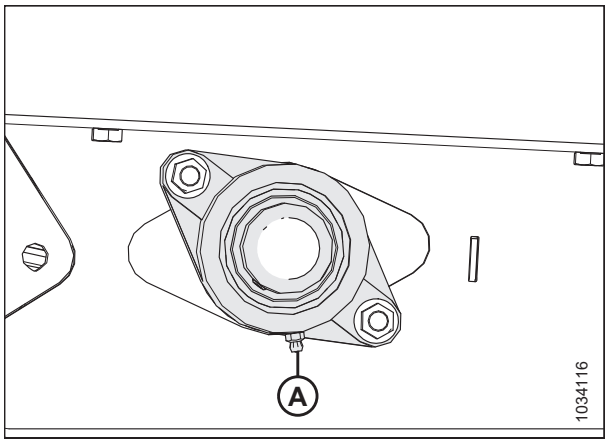

Рисунок 4.4: Приводний ролик полотняного транспортера

ВАЖЛИВО:

Під час змащування підшипника (A) очистіть корпус підшипника від сміття та надлишків мастила. Перевірте стан ролика та корпусу підшипника. Змащуйте підшипник, поки мастило не почне виходити з ущільнення. Для початкового змащення нової жатки може знадобитися додаткові 5–10 упорскувань мастила. Після змащування витріть надлишки мастила.

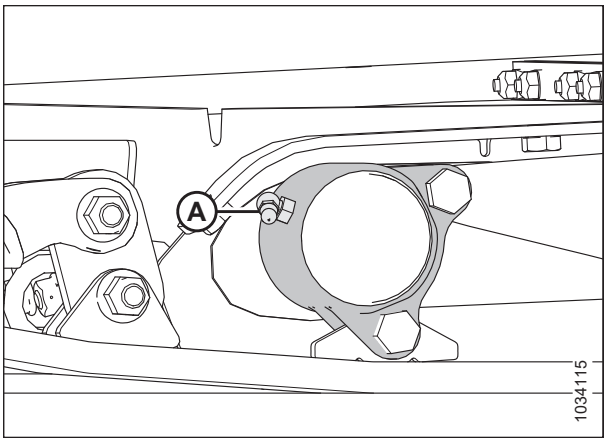

Рисунок 4.5: Натяжний ролик полотняного транспортера

Кожні 25 годин

Регулярне технічне обслуговування необхідне для того, щоб машина працювала з максимальною продуктивністю та допомагала виявляти проблеми на ранніх стадіях.

Якщо не вказано інше, використовуйте високотемпературне протизадирне мастило на основі літію із вмістом дисульфіду молібдену на рівні макс. 1% (клас 2 за шкалою NLGI).

Змащуйте головку ножа (A) кожні 25 годин. Після змащення головки ножа перевірте перші декілька протиріжучих пальці на наявність ознак надмірного нагрівання. Якщо потрібно, скиньте головку ножа за допомогою зворотного клапана на штуцері трубки мастила.

ВАЖЛИВО:

НЕ змащуйте головку ножа надто сильно. Надмірне змащення головки створює додатковий тиск на ніж, який починає тертися об протиріжучі пальці, що підвищує інтенсивність його зносу. За допомогою механічного шприца впорскніть мастило лише один або два рази (використовувати електричний шприц для змащування **ЗАБОРОНЕНО**). Якщо вам потрібно більше восьми насосів мастила для заповнення порожнини, зверніться до свого дилера.

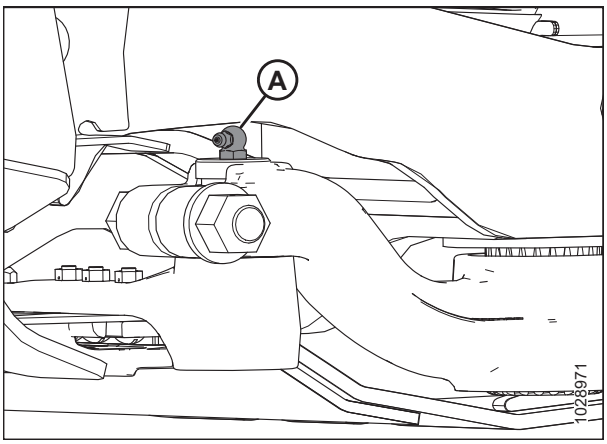

Рисунок 4.6: Головка ножа

Кожні 50 годин

Регулярне технічне обслуговування необхідне для того, щоб машина працювала з максимальною продуктивністю та допомагала виявляти проблеми на ранніх стадіях.

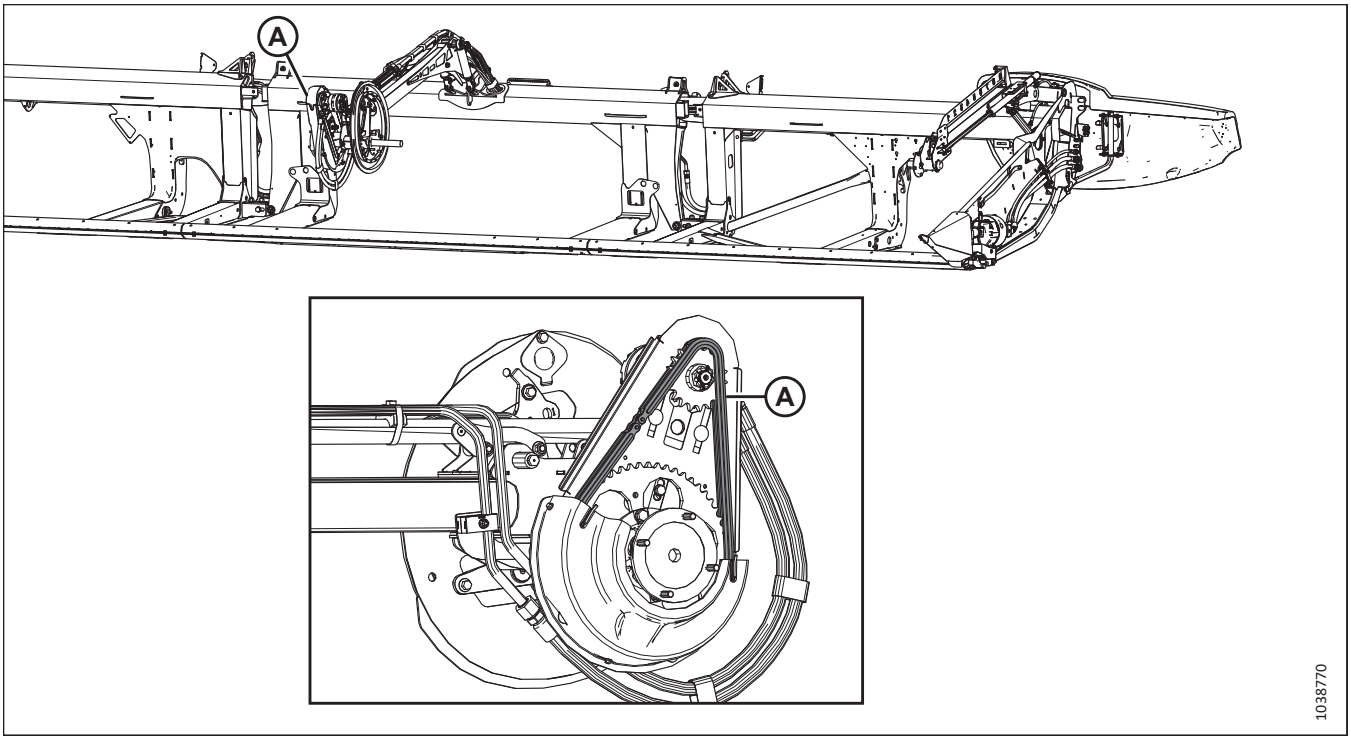

Рисунок 4.7: Мотовило

A — приводний ланцюг мотовила. Щоб змастити ланцюг, див. *4.3.3 Змащування приводного ланцюга мотовила, стор. 593*.

ВАЖЛИВО:

Використовуйте ланцюгову олію, яка має в’язкість 100–150 сСт при 40°C (як правило, середньо-важку ланцюгову олію), або мінеральну олію Sae 20W50, яка не має мийних засобів або розчинників.

ПРИМІТКА:

Якщо ланцюг висохне до наступного інтервалу змащування, змащуйте його частіше.

Якщо не вказано інше, використовуйте високотемпературне протизадирне мастило на основі літію із вмістом дисульфіду молібдену на рівні макс. 1% (клас 2 за шкалою NLGI).

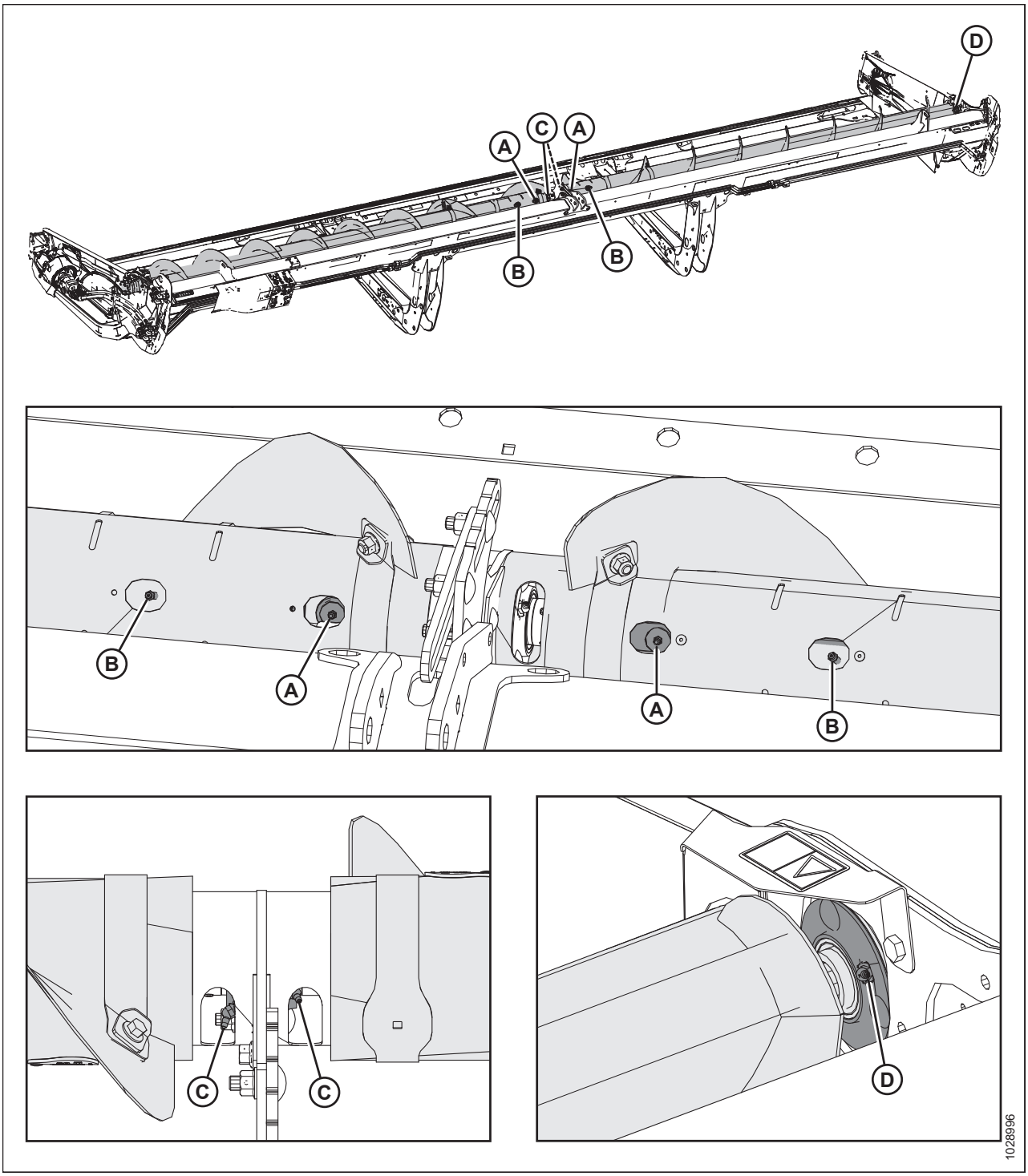

Рисунок 4.8: Двокомпонентний верхній поперечний шнек

A — універсальні шарніри верхнього поперечного шнека (2 шт.)
B — ковзні маточини верхнього поперечного шнека (2 шт.)
C — центральні підшипники верхнього поперечного шнека (2 шт.)
D — правий кінцевий підшипник

ВАЖЛИВО:

Верхній поперечний шнек (UCA) необхідно регулярно змащувати, навіть коли він вимкнений, оскільки компоненти UCA рухаються, коли жатка згинається, незалежно від того, повертається шнек чи ні.

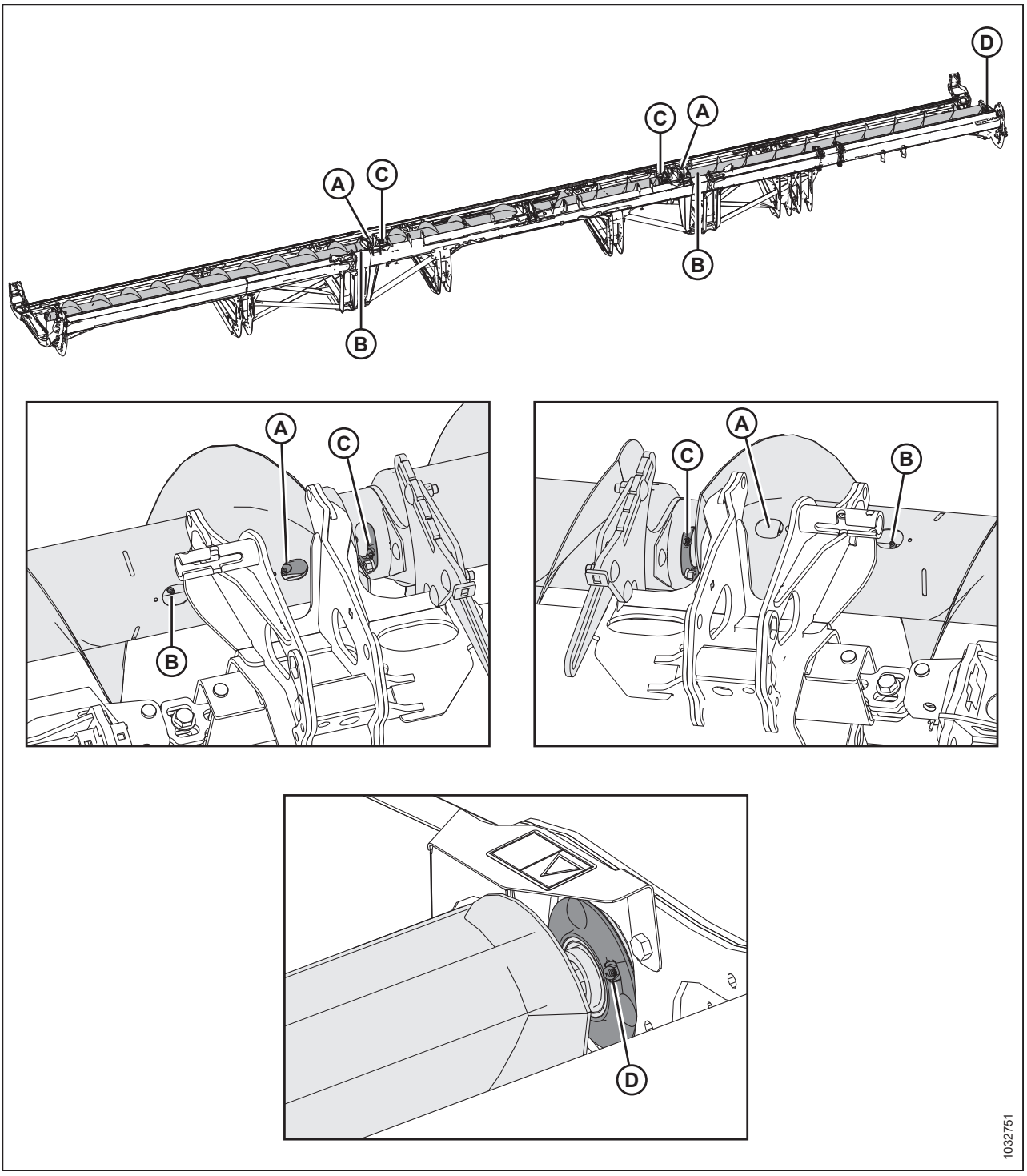

Рисунок 4.9: Трикомпонентний верхній поперечний шнек

A — універсальні шарніри верхнього поперечного шнека (2 шт.)
B — ковзні маточини верхнього поперечного шнека (2 шт.)
C — центральні підшипники верхнього поперечного шнека (2 шт.)
D — правий кінцевий підшипник

ВАЖЛИВО:

Верхній поперечний шнек (UCA) необхідно регулярно змащувати, навіть коли він вимкнений, оскільки компоненти UCA рухаються, коли жатка згинається, незалежно від того, повертається шнек чи ні.

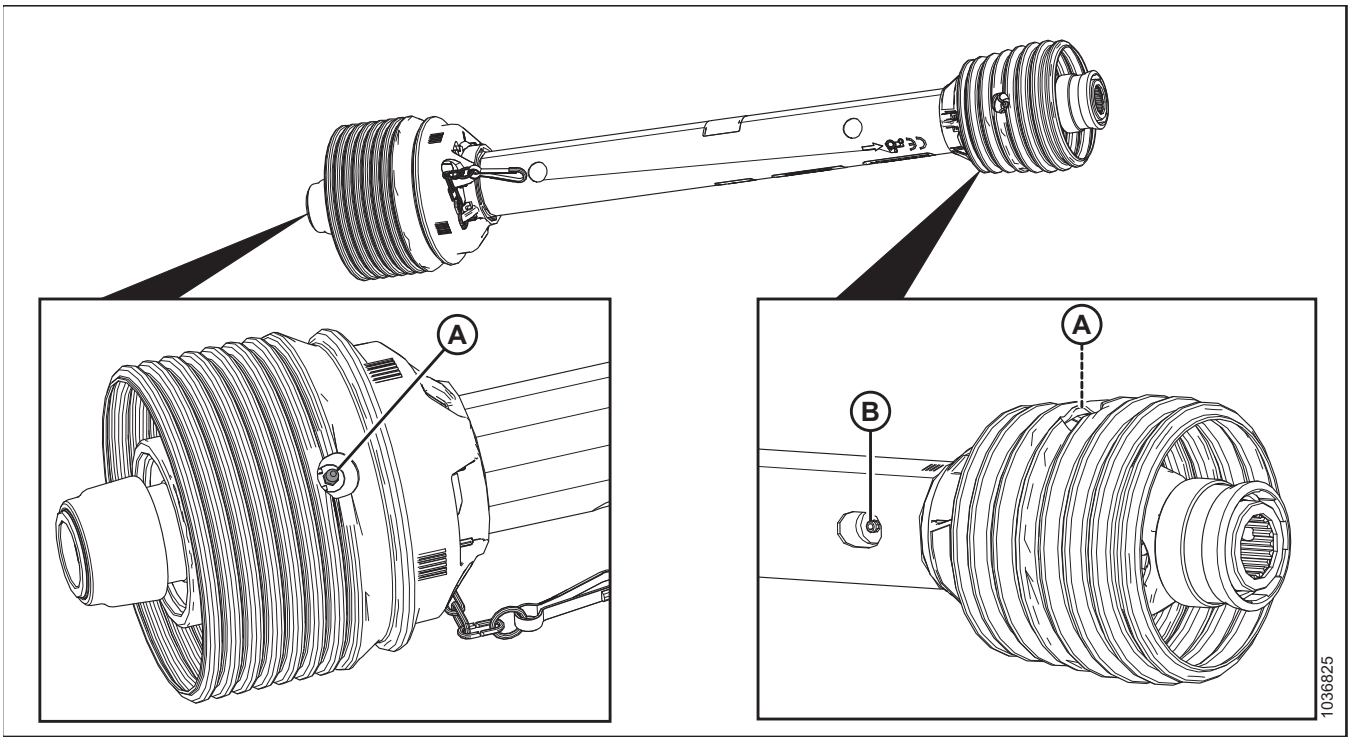

Рисунок 4.10: FM200

A — карданна передача (2 шт.)

B — ковзне з'єднання приводного вала[84]

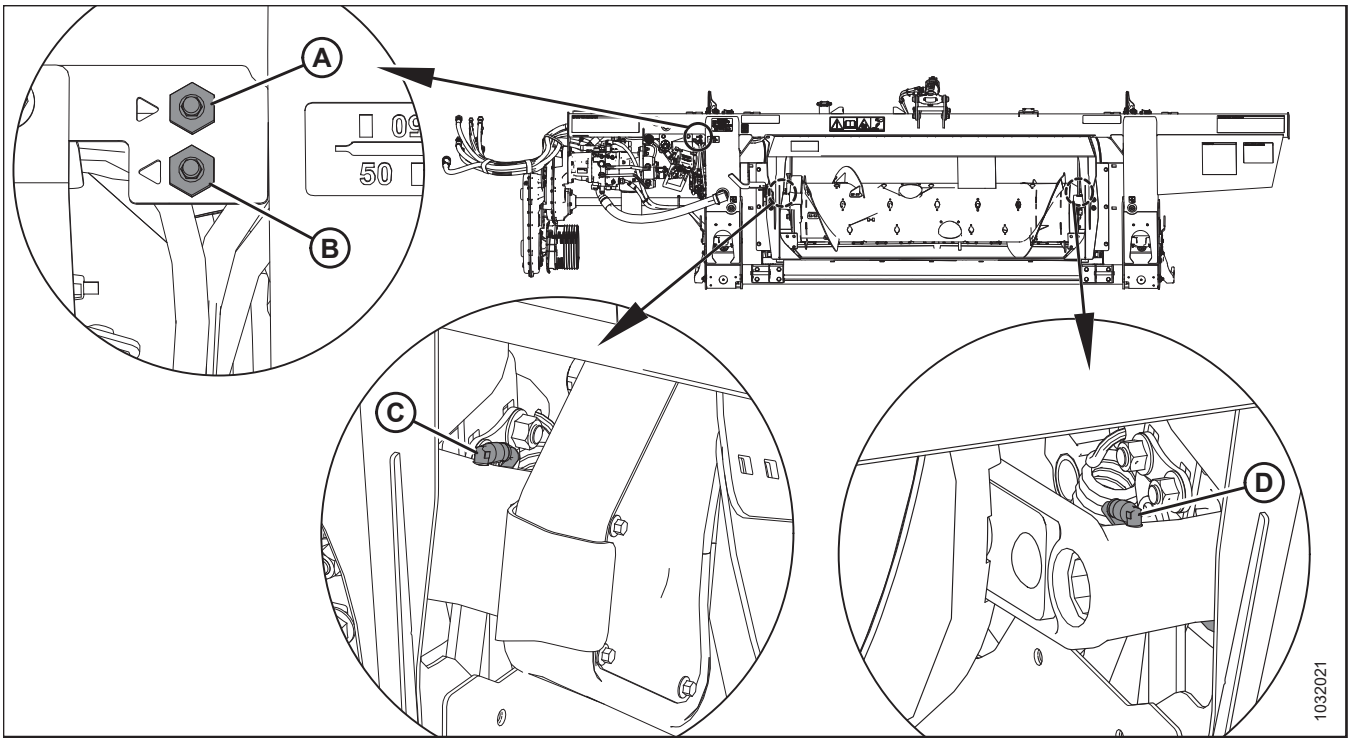

Рисунок 4.11: FM200

A — дистанційна змащувальна лінія для шарніра шнека (правий бік)

B — дистанційна змащувальна лінія для шарніра шнека (лівий бік)

C — шарнір шнека (лівий бік)

D — шарнір шнека (правий бік)

84. Використовуйте високотемпературне протизадирне мастило на основі літію із вмістом дисульфіду молібдену на рівні макс. 10% (клас 2 за шкалою NLGI).

Кожні 100 годин

Технічне обслуговування необхідне для того, щоб машина працювала з максимальною продуктивністю та допомагала виявляти проблеми на ранніх стадіях.

Якщо не вказано інше, використовуйте високотемпературне протизадирне мастило на основі літію із вмістом дисульфіду молібдену на рівні макс. 1% (клас 2 за шкалою NLGI).

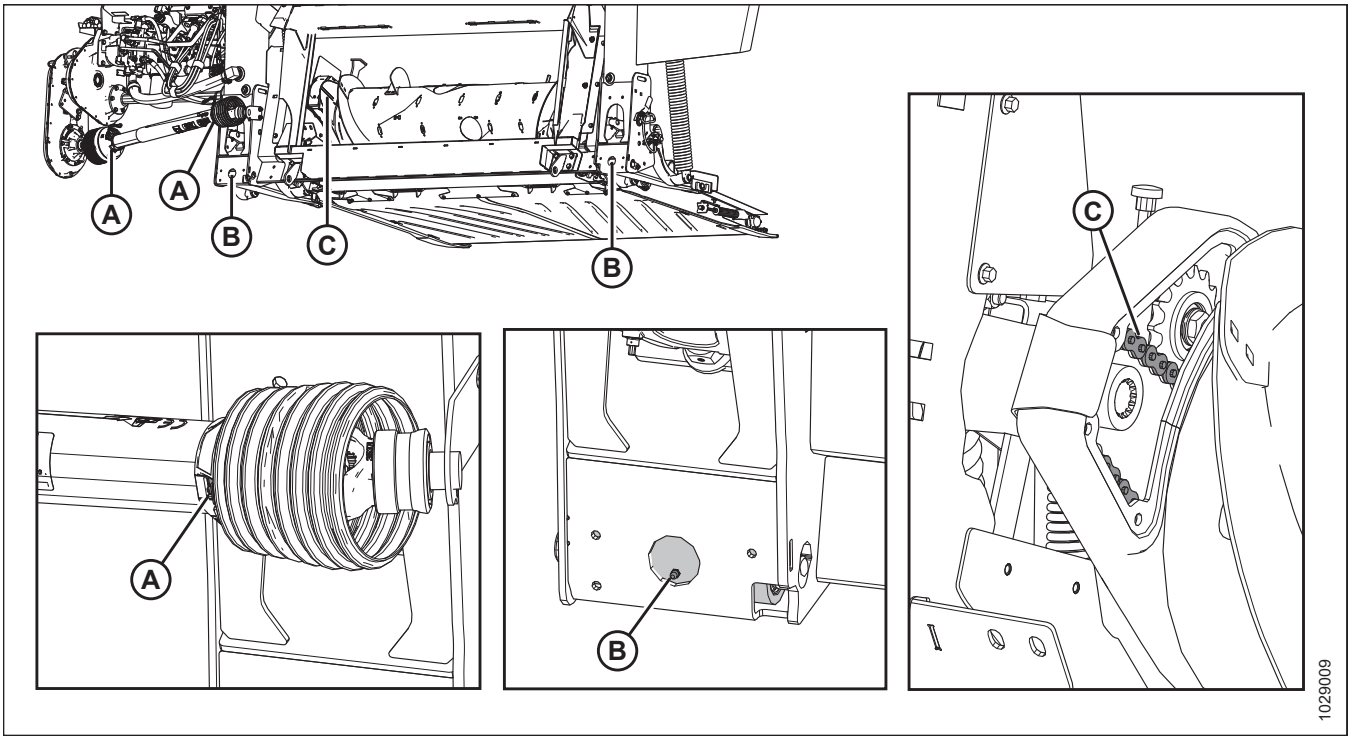

Рисунок 4.12: FM200

A — захисні кожухи приводного вала (обидва кінці)
B — шарніри копіювання контуру ґрунту (правий і лівий)
C — приводний ланцюг шнека. Щоб змастити ланцюг, див. *4.3.4 Змащення приводного ланцюга шнека, стор. 593*.

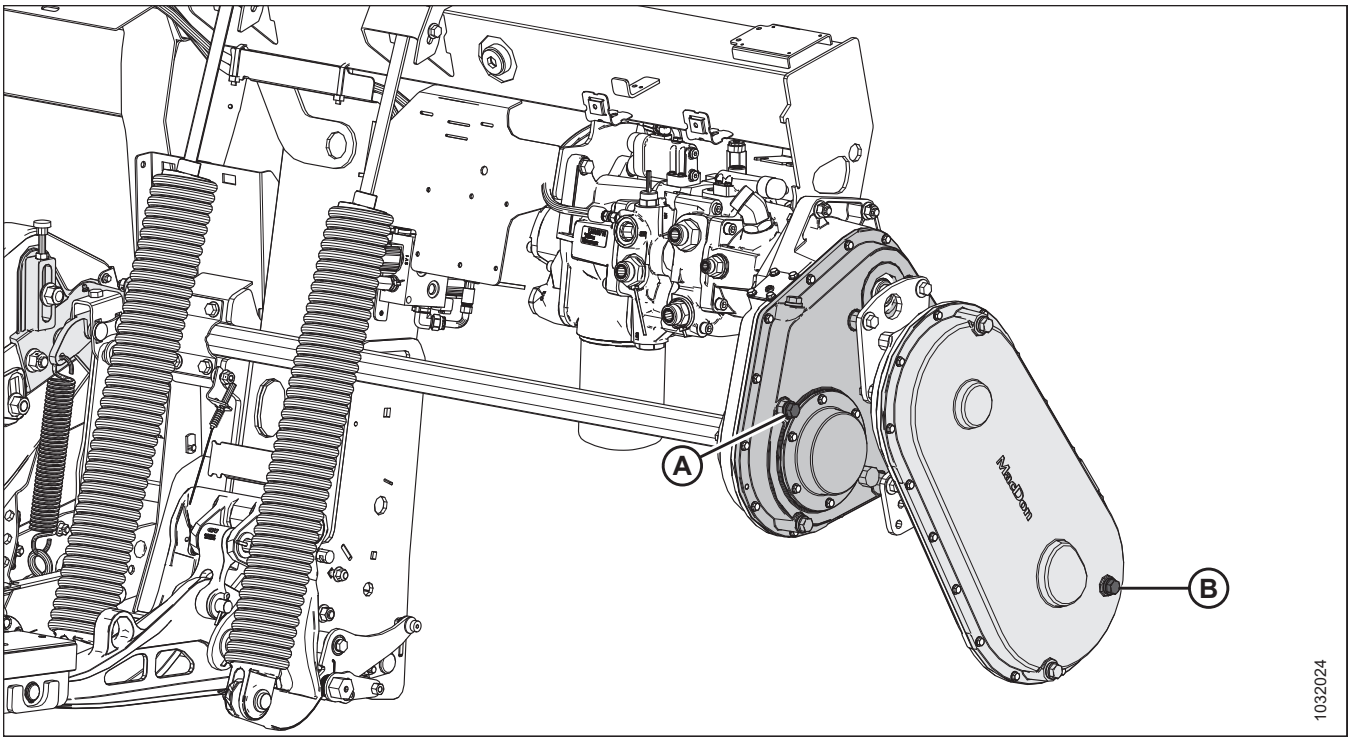

Рисунок 4.13: FM200

A — рівень оливи в головному редукторі. Щоб змастити головний редуктор, див. *4.3.5 Змащування головного редуктора привода жатки, стор. 595*.
B — рівень оливи в кінцевому редукторі. Щоб змазати кінцевий редуктор, див. *4.3.6 Змащування знижувального редуктора привода жатки, стор. 597*.

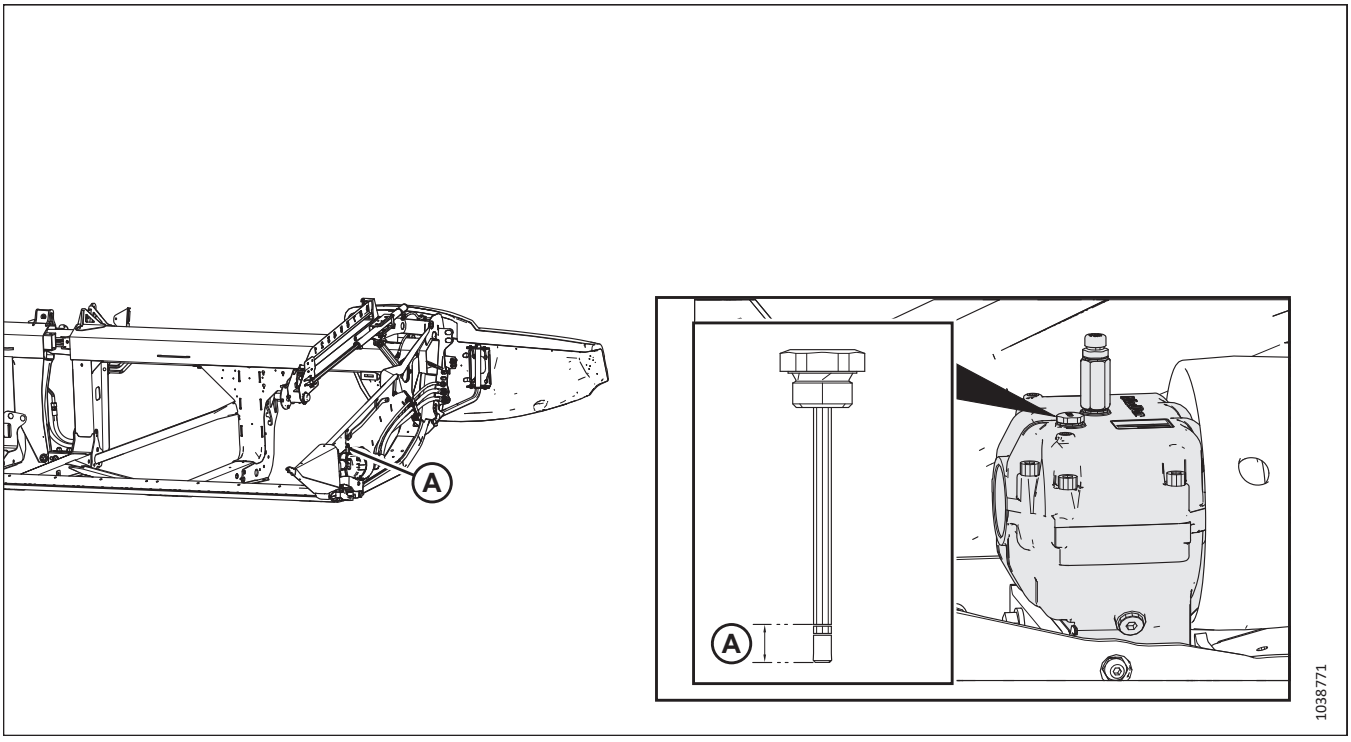

Рисунок 4.14: Редуктор привода ножа

A — рівень оливи в коробці привода ножа. Щоб змастити коробку привода ножа, див. *Перевірка рівня оливи в редукторі привода ножа, стор. 680*.

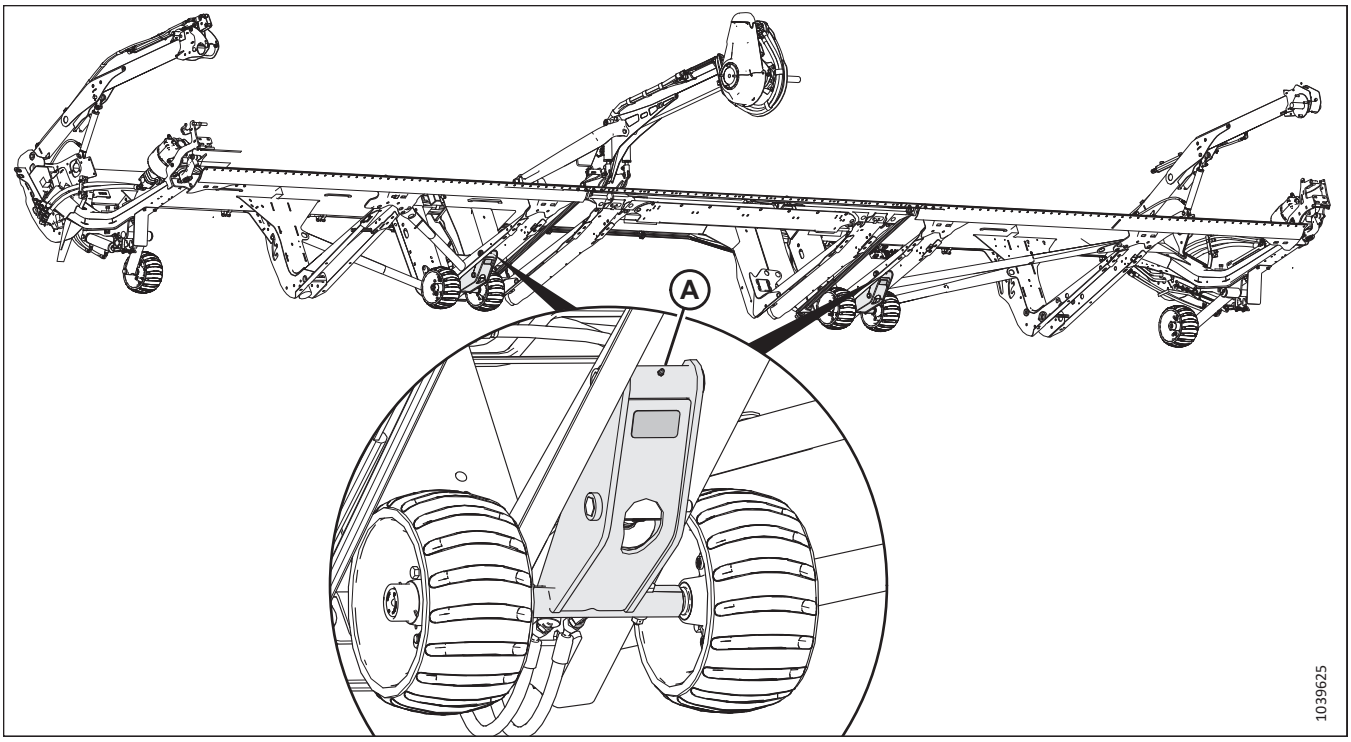

Рисунок 4.15: Внутрішні контурні колеса в зборі

A — внутрішні колісні вузли (2 шт.)

Кожні 250 годин

Технічне обслуговування необхідне для того, щоб машина працювала з максимальною продуктивністю та допомагала виявляти проблеми на ранніх стадіях.

Якщо не вказано інше, використовуйте високотемпературне протизадирне мастило на основі літію із вмістом дисульфіду молібдену на рівні макс. 1% (клас 2 за шкалою NLGI).

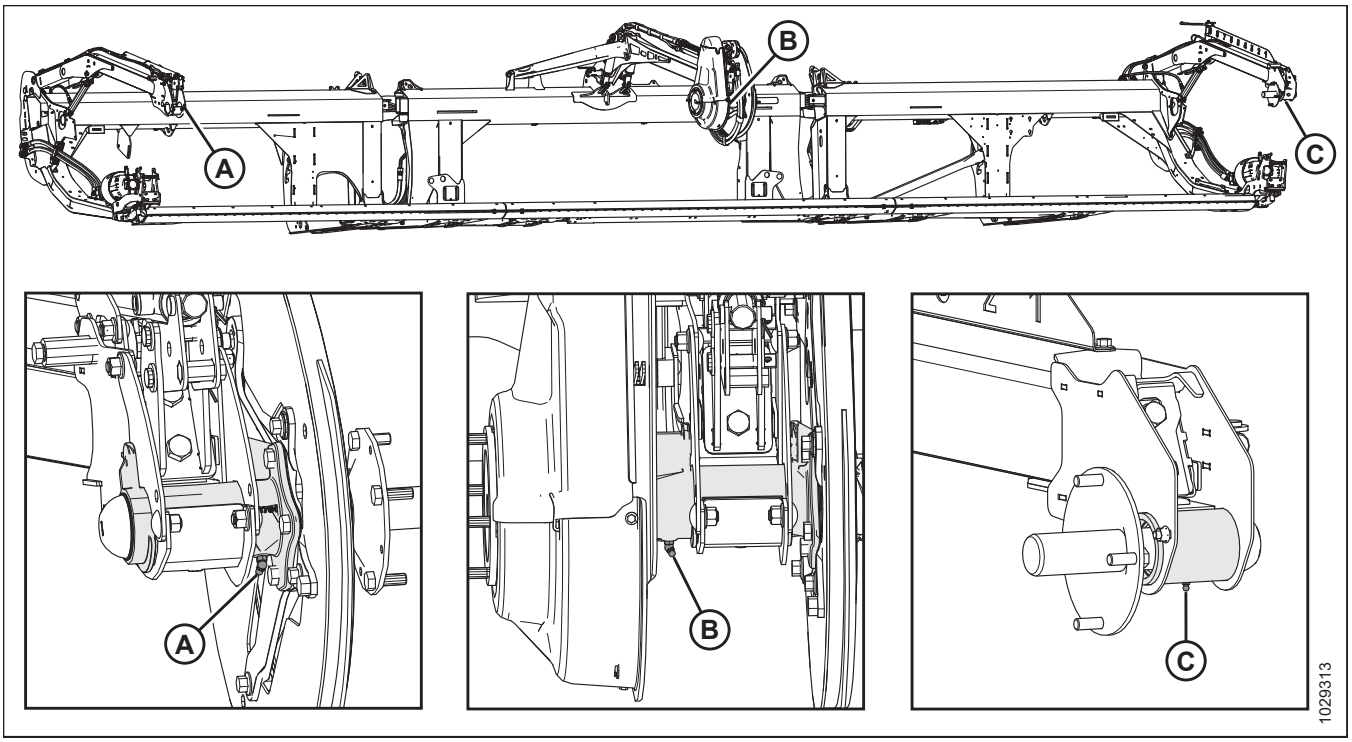

Рисунок 4.16: Мотовило

A — правий підшипник мотовила (одне місце) **B — центральний підшипник мотовила (одне місце)** **C — лівий підшипник мотовила (одне місце)**

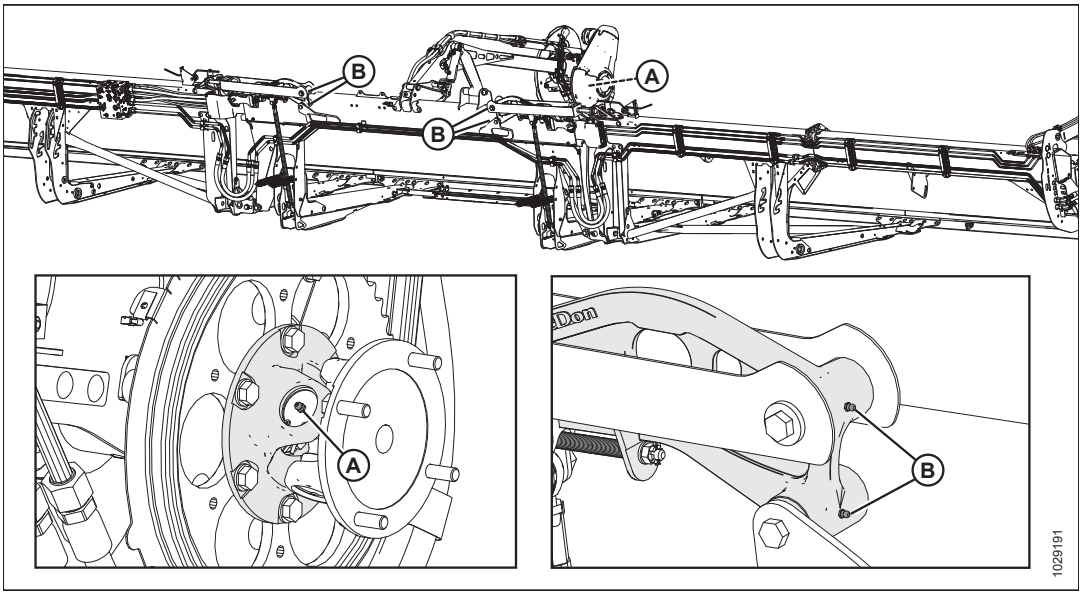

Рисунок 4.17: Мотовило

A — універсальний шарнір мотовила (одне місце)[85] **B — гнучке з'єднання (2 шт.) — обидві сторони**

85. Для універсального шарніра передбачено розширений комплект змащення хрестовини й підшипників. Коли під час змащення універсального шарніра виникають труднощі або мастило не проникає в універсальний шарнір, процес потрібно зупинити. Надмірне змащення універсального шарніра призведе до його пошкодження. Під час першого змащування досить упорскнути мастило від шести до восьми разів. Змащуйте універсальний шарнір частіше, оскільки він зношується та потребує більше шести впорскувань.

Кожні 500 годин

Технічне обслуговування необхідне для того, щоб машина працювала з максимальною продуктивністю та допомагала виявляти проблеми на ранніх стадіях.

Якщо не вказано інше, використовуйте високотемпературне протизадирне мастило на основі літію із вмістом дисульфіду молібдену на рівні макс. 1% (клас 2 за шкалою NLGI).

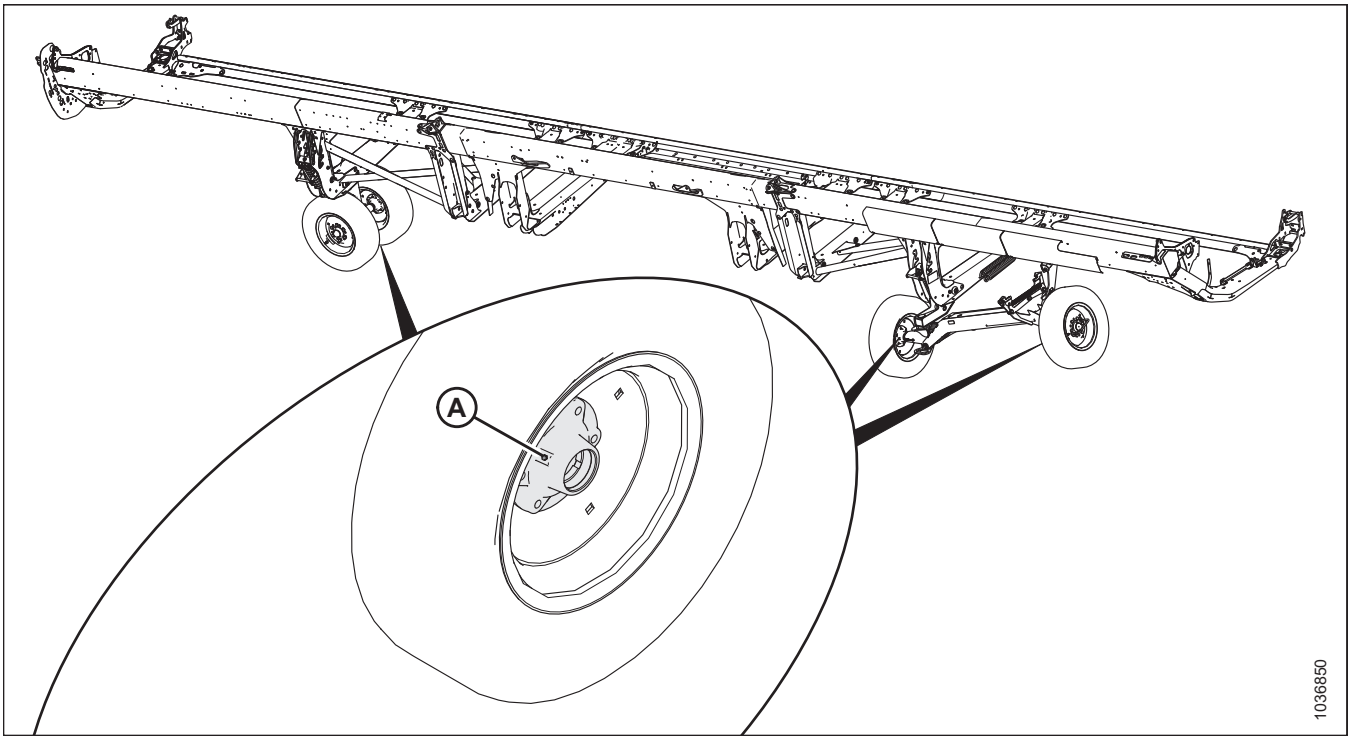

Рисунок 4.18: Підшипники коліс

A — підшипник коліс (чотири місця)

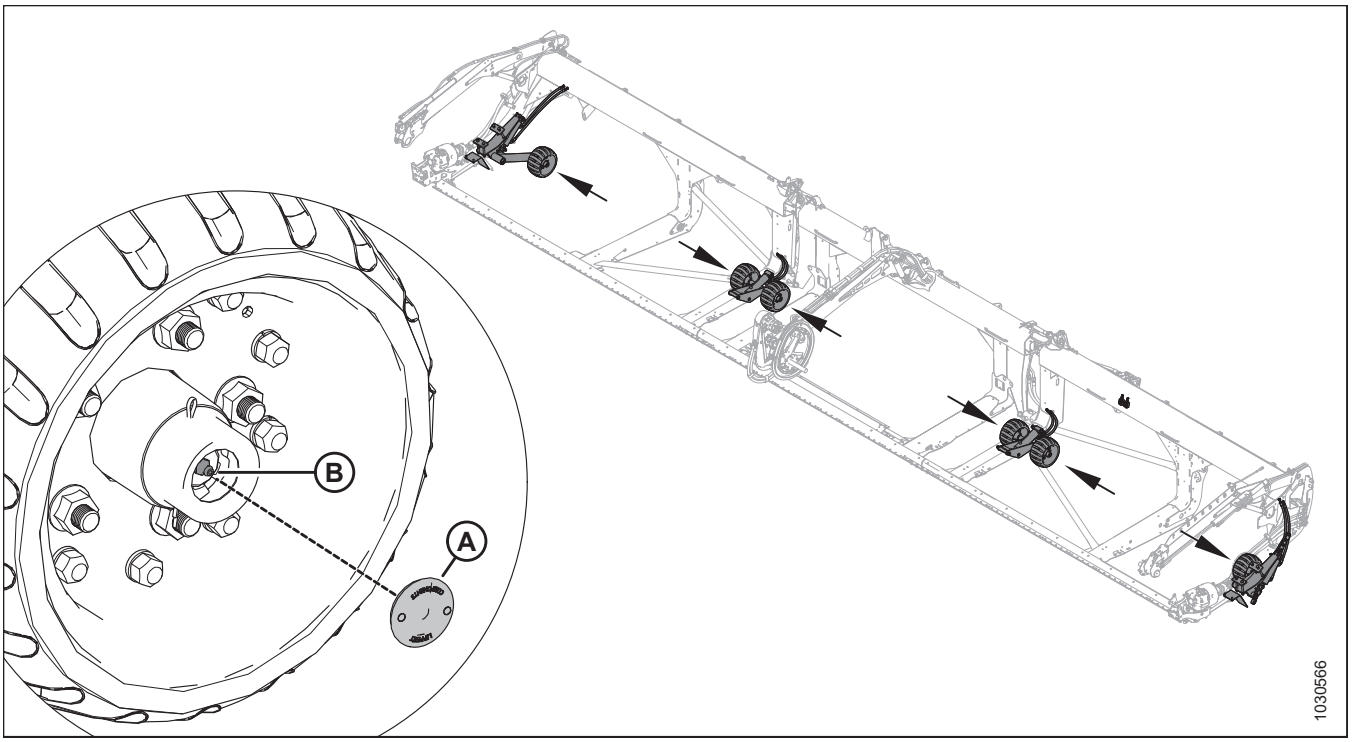

Рисунок 4.19: Підшипники контурних коліс

B — підшипник коліс (чотири місця)

Змастіть підшипники на всіх шести контурних колесах наступним чином:

1. Зніміть гумову заглушку (A) з маточини контурних коліс. Збережіть заглушку для повторного встановлення.
2. Нанесіть мастило в точці змащування (B) і дочекайтеся, надлишкове мастило стече з передньої частини маточини осі.

   ВАЖЛИВО:

   ПОВІЛЬНО змастіть точку змащення. Швидке змащування може призвести до зміщення заднього ущільнення.
3. Встановіть на місце гумову пробку (A).

4.3.2 Процедура змащення

Точки змащення на машині позначено наклейками із зображенням шприца для змащування і зазначенням інтервалу змащування в годинах експлуатації. Наклейки зі схемою точок змащення розташовані на жатці й на правій стороні модуля копіювання контуру ґрунту.

НЕБЕЗПЕЧНО

Щоб запобігти травмам або смерті через неочікуваний запуск машини, завжди зупиняйте двигун і виймайте ключ із замка запалювання, перш ніж залишати сидіння оператора з будь-якої причини.

Рекомендовані мастильні матеріали наведено на внутрішній стороні задньої обкладинки.

Записуйте години роботи й користуйтеся наданою відомістю для контролю планового технічного; див. *4.2.1 Графік/ відомість технічного обслуговування, стор. 574*.

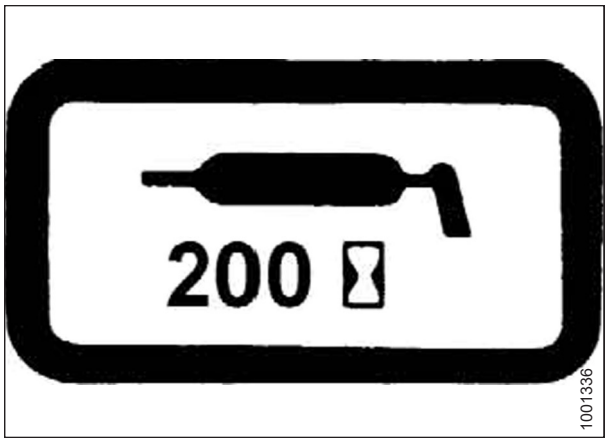

Рисунок 4.20: Наклейка з інтервалом змащення

1. Перш ніж змащувати мастильний патрубок, протріть його чистою тканиною, щоб уникнути потрапляння бруду та піску в патрубок.

   ВАЖЛИВО:

   Використовуйте лише чисте високотемпературне мастило з протизадирними присадками.

2. Упорскуйте мастило за допомогою шприца через патрубок, поки мастило не почне виходити з патрубка (якщо не вказано інше).

3. Не видаляйте надлишок мастила на патрубку, щоб не допустити потрапляння бруду.

4. Негайно замініть ослаблені або пошкоджені патрубки.

5. Демонтуйте й ретельно очистьте патрубки, які не пропускають мастило. Очистьте мастильні канали. За потреби замініть патрубок.

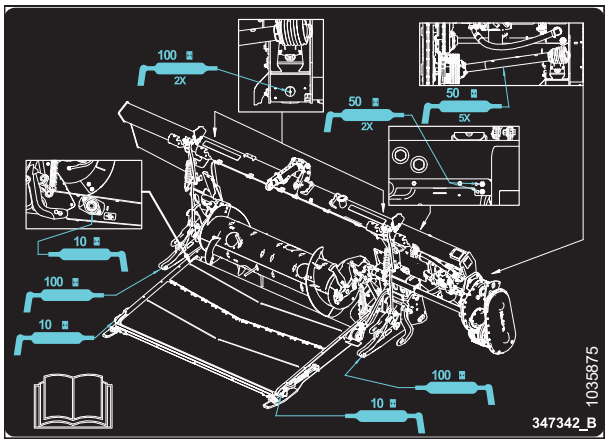

Рисунок 4.21: Наклейка зі схемою точок змащення FM200

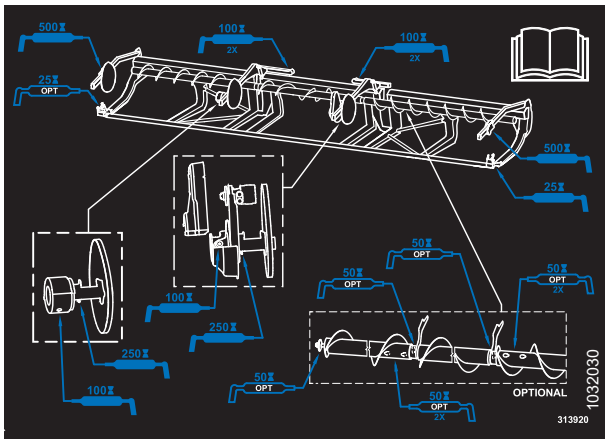

Рисунок 4.22: Наклейка зі схемою точок змащення серії FD2

4.3.3 Змащування приводного ланцюга мотовила

Змащення захищає ланцюг і ведучі зірочки від зносу.

НЕБЕЗПЕЧНО

Щоб запобігти травмам або смерті через неочікуваний запуск машини, завжди зупиняйте двигун і виймайте ключ із замка запалювання, перш ніж залишати сидіння оператора з будь-якої причини.

НЕБЕЗПЕЧНО

Переконайтеся, що в зоні проведення робіт відсутні сторонні особи.

ВАЖЛИВО:

НЕ використовуйте мастило або моторні оливи для змащення приводного ланцюга мотовила.

1. Зніміть кришку привода мотовила. Інструкції див. у розділі *Демонтаж кришки привода мотовила, стор. 51*.

   ВАЖЛИВО:

   Використовуйте ланцюгову олію з в’язкістю 100–150 сСт при 40°C (104°F) (як правило, середньо-важку ланцюгову олію) або мінеральну олію (SAE 20W50), яка не має мийних засобів або розчинників.

2. Нанесіть велику кількість ланцюгової олії на внутрішню частину ланцюга (A) за допомогою масляної банки, щітки або аерозолю. Вручну обертайте мотовило, щоб змастити ланцюг.
3. Повторно встановіть кришку привода мотовила. Див. інструкції в розділі *Установка кришки привода мотовила, стор. 53*.
4. Запустіть жатку та мотовило на декілька хвилин, щоб масло поширилося в ланцюг.

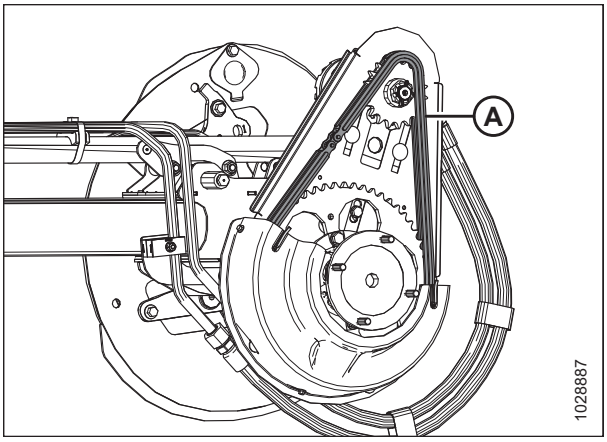

Рисунок 4.23: Приводний ланцюг

4.3.4 Змащення приводного ланцюга шнека

Змастіть приводний ланцюг шнека відповідно до інтервалу, зазначеного в графіку технічного обслуговування.

ПРИМІТКА:

Змащування приводного ланцюга шнека легше, коли жатка від’єднана від комбайна.

НЕБЕЗПЕЧНО

Щоб запобігти травмам або смерті через неочікуваний запуск машини, завжди зупиняйте двигун і виймайте ключ із замка запалювання, перш ніж залишати сидіння оператора з будь-якої причини.

Привод шнека оснащено верхньою та нижньою кришками, а також металевою оглядовою панеллю. Для змащення ланцюга досить зняти лише металеву оглядовий панель.

1. Вимкніть двигун і витягніть ключ із замка запалювання.

2. Викрутіть два болти (A) і зніміть металеву оглядову панель (B). Залиште ці деталі для повторного встановлення.

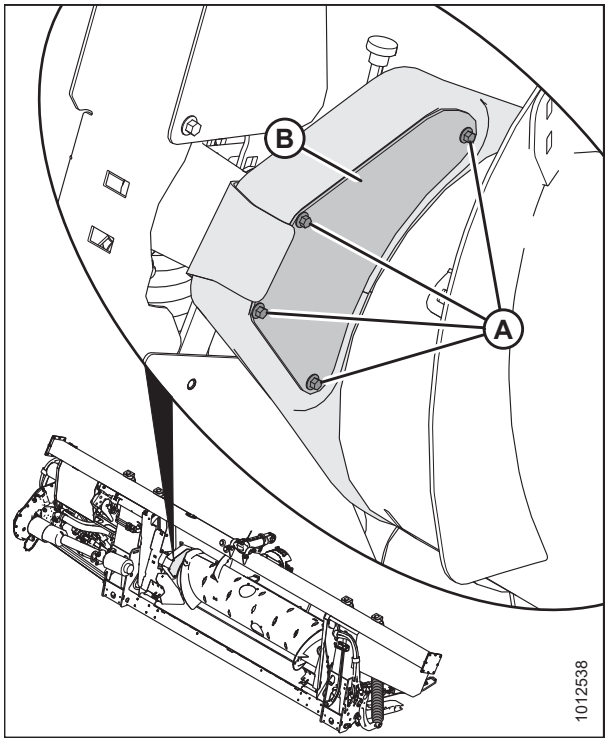

Рисунок 4.24: Оглядова панель привода шнека

3. Нанесіть значну кількість мастила на ланцюг (A), а також ведучу (B) і ведену зірочки (C).

4. Якщо потрібно, проверніть шнек і нанесіть мастило на інші ділянки ланцюга.

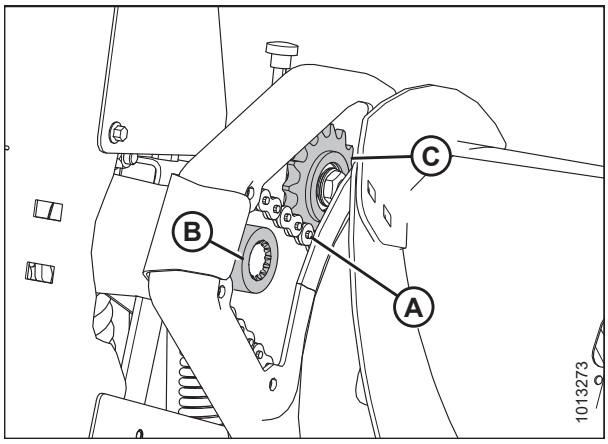

Рисунок 4.25: Приводний ланцюг шнека

5. Повторно встановіть металеву оглядову панель (B). Закріпіть панель за допомогою чотирьох болтів (A).

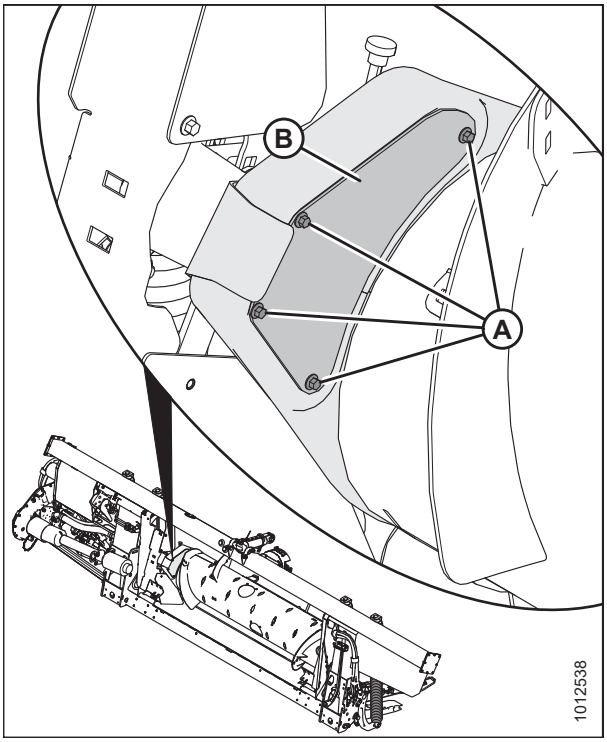

Рисунок 4.26: Оглядова панель привода шнека

4.3.5 Змащування головного редуктора привода жатки

Перевірка рівня оливи в головному редукторі привода жатки

Кожні 100 годин перевіряйте рівень оливи в коробці передач привода жатки.

НЕБЕЗПЕЧНО

Переконайтеся, що в зоні проведення робіт відсутні сторонні особи.

НЕБЕЗПЕЧНО

Щоб запобігти травмам або смерті через неочікуваний запуск машини, завжди зупиняйте двигун і виймайте ключ із замка запалювання, перш ніж залишати сидіння оператора з будь-якої причини.

1. Опустіть жатку.
2. Вимкніть двигун і витягніть ключ із замка запалювання.

3. Витягніть пробку з отвору для перевірки рівня оливи (A) в головному редукторі (B) та переконайтеся, що олива досягає низу отвору.
4. Якщо потрібно, долийте оливу. Див. інструкції в розділі *Додавання оливи в головний редуктор привода жатки, стор. 596*.
5. Повторно встановіть пробку отвору для перевірки рівня оливи (A).

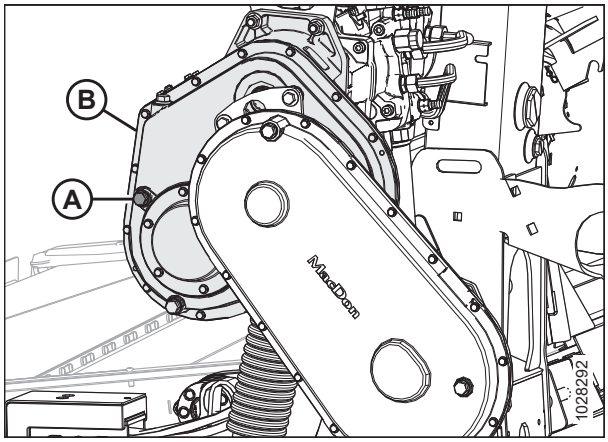

Рисунок 4.27: Головний редуктор привода жатки

Додавання оливи в головний редуктор привода жатки

Головний редуктор включає заповнювальні, перевірочні та зливні пробки для швидкої перевірки та обслуговування мастила для редуктора під час його встановлення на модулі копіювання контуру ґрунту.

НЕБЕЗПЕЧНО

Щоб запобігти травмам або смерті через неочікуваний запуск машини, завжди зупиняйте двигун і виймайте ключ із замка запалювання, перш ніж залишати сидіння оператора з будь-якої причини.

1. Вимкніть двигун і витягніть ключ із замка запалювання.
2. Вийміть пробку заливного отвору (B) і пробку отвору для перевірки рівня оливи (A) з головного редуктора.
3. Додавайте оливу в заливний отвір (B), поки вона не почне витікати з отвору для перевірки рівня оливи (A). Рекомендовані рідини й мастильні матеріали наведено на внутрішній стороні задньої обкладинки.
4. Замініть пробку отвору для перевірки рівня оливи (A) і пробку заливного отвору (B).

   ПРИМІТКА:

   Пробка зливу оливи є магнітною. Переконайтеся, що магнітна пробка встановлена в положення зливу оливи.

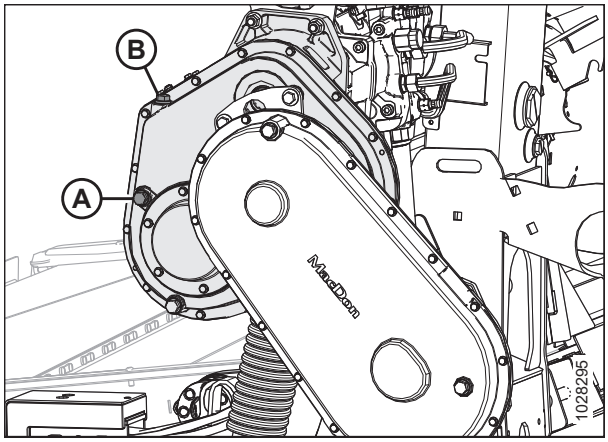

Рисунок 4.28: Головний редуктор привода жатки

Заміна оливи в головному редукторі привода жатки

Замініть оливу в редукторі привода жатки через перші 50 годин роботи, а потім повторюйте цю процедуру через кожні 1000 годин (або кожні 3 роки).

ПОПЕРЕДЖЕННЯ

Переконайтеся, що в зоні проведення робіт відсутні сторонні особи.

НЕБЕЗПЕЧНО

Щоб запобігти травмам або смерті через неочікуваний запуск машини, завжди зупиняйте двигун і виймайте ключ із замка запалювання, перш ніж залишати сидіння оператора з будь-якої причини.

1. Запускайте модуль копіювання контуру ґрунту, доки температура оливи не досягне мінімум 100°F (40°C).
2. Підніміть або опустіть жатку так, щоб пробка зливу оливи (A) опинилася в найнижчій точці.
3. Вимкніть двигун і витягніть ключ із замка запалювання.
4. Підставте контейнер відповідного об'єму (приблизно 4 літри [1 галон США]) під злив редуктора, щоб зібрати оливу.
5. Вийміть пробку зливу оливи (A) та пробку заливного отвору (C).
6. Дайте оливі стекти.
7. Установіть на місце пробку зливу оливи (A) і витягніть пробку отвору для перевірки рівня оливи (B).
8. Додавайте масло через заливний отвір (C), поки масло не закінчиться з отвору для рівня оливи (B). Рекомендовані мастильні матеріали наведено на внутрішній стороні задньої обкладинки.

   ПРИМІТКА:

   Редуктор привода жатки може вмістити приблизно 2,75 літра (2,9 кварти) оливи.
9. Установіть на місце пробку отвору для перевірки рівня оливи (B) і пробку заливного отвору (C).

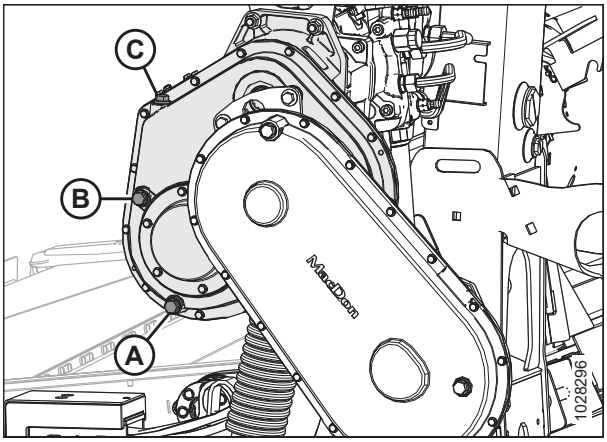

Рисунок 4.29: Головний редуктор привода жатки

4.3.6 Змащування знижувального редуктора привода жатки

Перевірка рівня оливи в знижувальному редукторі привода жатки

Перевіряйте рівень оливи в редукторі привода жатки кожні 100 годин.

НЕБЕЗПЕЧНО

Переконайтеся, що в зоні проведення робіт відсутні сторонні особи.

НЕБЕЗПЕЧНО

Щоб запобігти травмам або смерті через неочікуваний запуск машини, завжди зупиняйте двигун і виймайте ключ із замка запалювання, перш ніж залишати сидіння оператора з будь-якої причини.

1. Опустіть жатку.
2. Вимкніть двигун і витягніть ключ із замка запалювання.

3. Вийміть пробку отвору для перевірки рівня оливи (A) зі знижувального редуктора. Олива має бути на рівні порту.
4. Якщо в редукторі недостатньо оливи, вийміть пробку заливного отвору (B) та додайте оливу. Інструкції див. у розділі *Додавання оливи в знижувальний редуктор привода жатки, стор. 598*.
5. Повторно встановіть пробку отвору для перевірки рівня оливи (A).

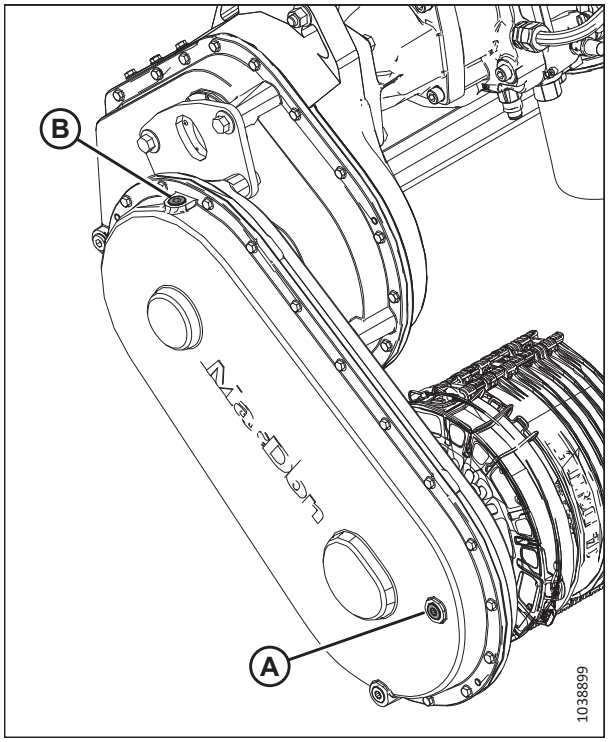

Рисунок 4.30: Знижувальний редуктор привода жатки

Додавання оливи в знижувальний редуктор привода жатки

Кінцевий редуктор включає в себе наповнювальні, перевірочні та зливні пробки для швидкої перевірки та обслуговування мастила шестерні під час її встановлення на модулі копіювання контуру ґрунту.

НЕБЕЗПЕЧНО

Щоб запобігти травмам або смерті через неочікуваний запуск машини, завжди зупиняйте двигун і виймайте ключ із замка запалювання, перш ніж залишати сидіння оператора з будь-якої причини.

НЕБЕЗПЕЧНО

Переконайтеся, що в зоні проведення робіт відсутні сторонні особи.

1. Опустіть ножовий брус на землю й переконайтеся, що Завершено редуктор перебуває в робочому положенні.
2. Вимкніть двигун і витягніть ключ із замка запалювання.

3. Вийміть пробку заливного отвору (B) і пробку отвору для перевірки рівня оливи (A).

4. Додавайте масло в заливний отвір (B), поки масло не вийде з отвору (A). Рекомендовані рідини й мастильні матеріали наведено на внутрішній стороні задньої обкладинки.

5. Установіть на місце пробку отвору для перевірки рівня оливи (A) і пробку заливного отвору (B). Затягніть заглушки з крутним моментом 30–40 Н·м (22–30 фунт-сила-футів).

   ПРИМІТКА:

   Пробка зливу оливи є магнітною. Переконайтеся, що магнітна пробка встановлена в положення зливу оливи.

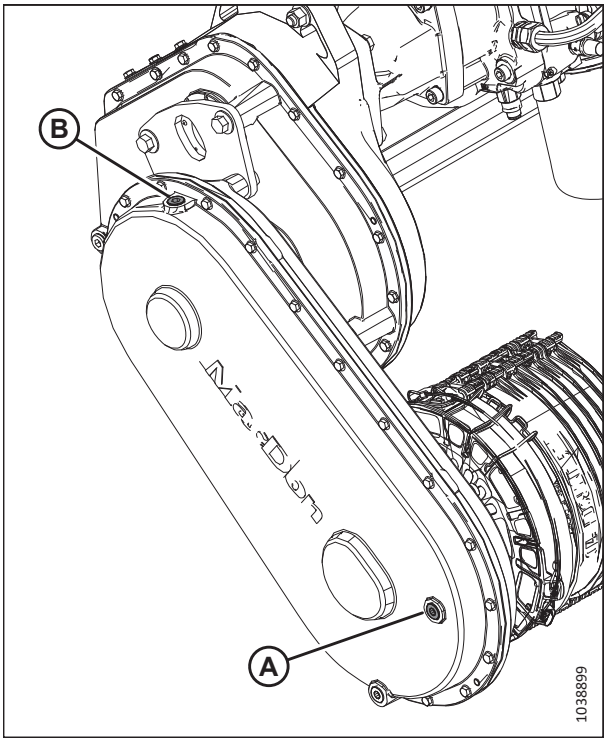

Рисунок 4.31: Знижувальний редуктор привода жатки

Заміна оливи в знижувальному редукторі привода жатки

Замініть оливу в редукторі привода жатки через перші 50 годин роботи, а потім повторюйте цю процедуру через кожні 1000 годин (або кожні 3 роки).

НЕБЕЗПЕЧНО

Переконайтеся, що в зоні проведення робіт відсутні сторонні особи.

НЕБЕЗПЕЧНО

Щоб запобігти травмам або смерті через неочікуваний запуск машини, завжди зупиняйте двигун і виймайте ключ із замка запалювання, перш ніж залишати сидіння оператора з будь-якої причини.

1. Запускайте модуль копіювання контуру ґрунту, доки температура оливи не досягне мінімум 100°F (40°C).

2. Підніміть або опустіть жатку так, щоб пробка зливу оливи (A) опинилася в найнижчій точці.
3. Вимкніть двигун і витягніть ключ із замка запалювання.
4. Підставте контейнер відповідного об'єму (приблизно 4 літри [1 галон США]) під злив редуктора, щоб зібрати оливу.
5. Вийміть пробку зливу оливи (A) та пробку заливного отвору (C).
6. Зачекайте, доки олива стече.
7. Установіть пробку зливу (A) на місце.

   ВАЖЛИВО:

   Пробка зливу оливи є магнітною. Переконайтеся, що магнітна заглушка встановлена в положення зливу масла (A).
8. Вийміть пробку отвору для перевірки рівня оливи (B).
9. Додавайте оливу через заливний отвір (C), доки вона не почне витікати з отвору для перевірки рівня оливи (B). Рекомендовані мастильні матеріали наведено на внутрішній стороні задньої обкладинки.

   ПРИМІТКА:

   Редуктор привода жатки може вмістити приблизно 2,25 літра (2,4 кварти) оливи.
10. Установіть на місце пробку отвору для перевірки рівня оливи (B) і пробку заливного отвору (C).

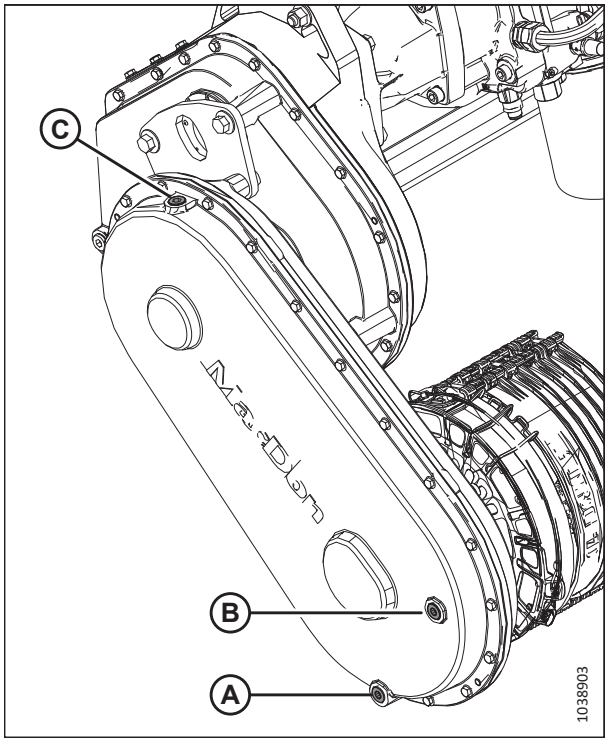

Рисунок 4.32: Знижувальний редуктор привода жатки

4.4 Гідравлічна система

Рама модуля копіювання контуру ґрунту виконує роль оливного бака. Вимоги до оливи для модуля копіювання контуру ґрунту наведено на внутрішній стороні задньої обкладинки.

4.4.1 Перевірка рівня масла в гідравлічному баці

Ви можете перевірити рівень оливи в гідравлічному резервуарі жатки за допомогою оглядового скла на модулі копіювання контуру ґрунту.

НЕБЕЗПЕЧНО

Переконайтеся, що в зоні проведення робіт відсутні сторонні особи.

НЕБЕЗПЕЧНО

Щоб запобігти травмам або смерті через неочікуваний запуск машини, завжди зупиняйте двигун і виймайте ключ із замка запалювання, перш ніж залишати сидіння оператора з будь-якої причини.

Переконайтеся, що рівень оливи завжди знаходиться на повній лінії (A).

ПРИМІТКА:

Перевірте рівень гідравлічної оливи, коли гідравлічна олива холодна.

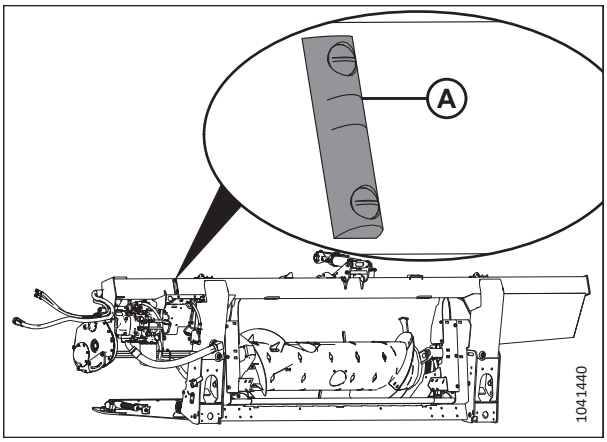

Рисунок 4.33: Оглядове віконце рівня оливи

4.4.2 Додавання оливи до гідравлічного бака

Якщо рівень оливи в гідравлічному резервуарі низький, або якщо масло було злито, вам потрібно буде додати більше оливи.

НЕБЕЗПЕЧНО

Переконайтеся, що в зоні проведення робіт відсутні сторонні особи.

НЕБЕЗПЕЧНО

Щоб запобігти травмам або смерті через неочікуваний запуск машини, завжди зупиняйте двигун і виймайте ключ із замка запалювання, перш ніж залишати сидіння оператора з будь-якої причини.

ПРИМІТКА:

Тип оливи, рекомендовані рідини й мастильні матеріали наведено на внутрішній стороні задньої обкладинки.

1. Очистьте бруд і приберіть сміття з кришки заливної горловини (A).

УВАГА

Бак для оливи може перебувати під тиском; знімайте кришку повільно.

2. Поверніть кришку заливної горловини (A) проти годинникової стрілки, щоб зняти її.

3. Заповнюйте резервуар для гідравлічної оливи теплою оливою (приблизно 21°C [70°F]), поки не буде досягнуто відповідного рівня заповнення. Див. *4.4.1 Перевірка рівня масла в гідравлічному баці, стор. 600*.

   ВАЖЛИВО:

   Прогріта олива краще просочується крізь сітчастий фільтр, ніж холодна. **НЕ** знімайте сітчастий фільтр.

   ПРИМІТКА:

   Об’єм бака гідравлічної оливи становить приблизно 95 л (25 галонів).

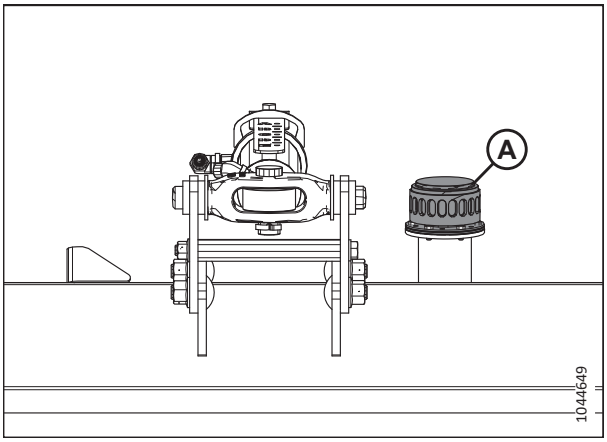

Рисунок 4.34: Кришка заливної горловини оливного бака

4. Повторно встановіть кришку заливної горловини (A).
5. Запустіть двигун, працюйте на холостому ходу та ввімкніть жатку на 3 хвилини.
6. Вимкніть двигун і витягніть ключ із замка запалювання.
7. Повторно перевірте рівень оливи. Див. крок *3, стор. 601*. Додавайте більше оливи за необхідності, поки рівень не стабілізується.

4.4.3 Заміна оливи в гідравлічному баку

Замінюйте гідравлічну оливу в баку через кожні 1000 годин або 3 роки (залежно від того, що настане раніше).

НЕБЕЗПЕЧНО

Переконайтеся, що в зоні проведення робіт відсутні сторонні особи.

НЕБЕЗПЕЧНО

Щоб запобігти травмам або смерті через неочікуваний запуск машини, завжди зупиняйте двигун і виймайте ключ із замка запалювання, перш ніж залишати сидіння оператора з будь-якої причини.

ПРИМІТКА:

Тип оливи, рекомендовані рідини й мастильні матеріали наведено на внутрішній стороні задньої обкладинки.

1. Запускайте модуль копіювання контуру ґрунту, доки температура оливи не досягне мінімум 100°F (40°C).
2. Вимкніть двигун і витягніть ключ із замка запалювання.
3. Помістіть ємність об’ємом не менше 50 л (13 галонів) під обидві пробки для зливу оливи (A).
4. Зніміть пробки для зливу оливи (A) за допомогою шестигранного гнізда 7/8 дюйма. Дайте мастилу повністю злитися.
5. Установіть пробки зливу (A) на місце.
6. За потреби замініть оливний фільтр. Інструкції див. у розділі *4.4.4 Заміна оливного фільтра, стор. 602*.
7. Додайте масло в резервуар. Інструкції див. у розділі або *4.4.2 Додавання оливи до гідравлічного бака, стор. 601*.

   ПРИМІТКА:

   Об’єм бака гідравлічної оливи становить приблизно 95 л (25 галонів).

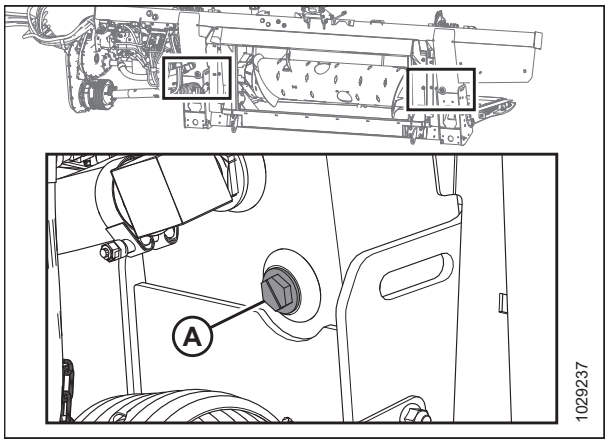

Рисунок 4.35: Злив бака

4.4.4 Заміна оливного фільтра

Гідравлічний масляний фільтр видаляє тверді забруднення, які можуть перешкоджати роботі гідравлічної системи жатки. Масляний фільтр потрібно періодично міняти.

Використовуйте комплект фільтрів (MD #320360) для заміни фільтра.

НЕБЕЗПЕЧНО

Щоб запобігти травмам або смерті через неочікуваний запуск машини, завжди зупиняйте двигун і виймайте ключ із замка запалювання, перш ніж залишати сидіння оператора з будь-якої причини.

1. Вимкніть двигун і витягніть ключ із замка запалювання.

2. Щоб замінити масляний фільтр на FM200 із вбудованою гідравлічною системою (IHS), виконайте наступні дії:

   a. Очистьте контактні поверхні фільтра (A) та інтегрованого насоса (B).

   b. Підставте контейнер відповідного об’єму (приблизно 1 літр (0,26 галона)) під фільтр, щоб зібрати оливу.

   c. Зніміть фільтр (A), що накручується, і очистьте відкритий отвір фільтра на насосі.

   d. Нанесіть тонкий шар чистої оливи на ущільнювальне кільце, що входить у комплект нового фільтра.

   e. Перед установкою заповніть фільтр (A) маслом. Технічні характеристики мастила див. на внутрішній стороні задньої кришки посібника.

   f. Накрутіть новий фільтр на інтегрований насос (B), щоб притиснути ущільнювальне кільце до контактної поверхні. Затягніть фільтр уручну ще на 1/2–3/4 оберту.

      ВАЖЛИВО:

      НЕ використовуйте відповідний ключ для встановлення нового фільтра. Надмірне затягування може пошкодити ущільнювальне кільце та фільтр.

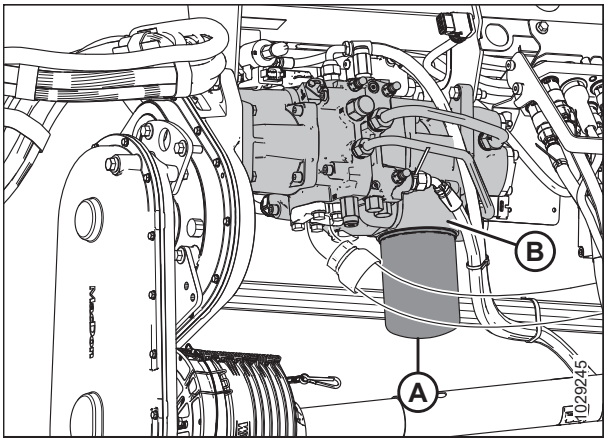

Рисунок 4.36: Вбудована гідравлічна система (IHS) FM200

3. Щоб замінити масляний фільтр на FM200 з модульною гідравлічною системою (MHS), виконайте наступні дії:

   a. Очистьте контактні поверхні оливного фільтра (A) та модульного колектора (B).

   b. Підставте контейнер відповідного об'єму (щонайменше 1 л [0,26 галона]) під отвір для зливання оливи (C).

   c. Зніміть фільтр (A), що накручується, і очистьте відкритий отвір у модульному колекторі (B).

   d. Нанесіть тонкий шар чистої оливи на ущільнювальне кільце, що входить у комплект нового фільтра.

   e. Установіть новий фільтр на різьбовий шпиндель на модульному колекторі (B). Затягуйте фільтр, доки ущільнювальне кільце не притиснеться до суміжної поверхні. Затягніть фільтр уручну ще на 1/2–3/4 оберту.

      ВАЖЛИВО:

      НЕ використовуйте відповідний ключ для встановлення нового фільтра. Надмірне затягування може пошкодити ущільнювальне кільце та фільтр.

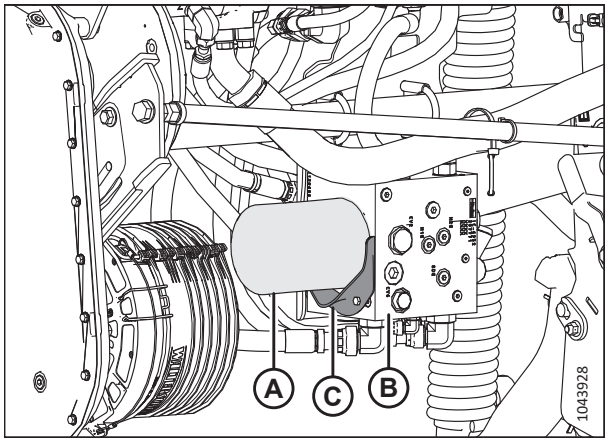

Рисунок 4.37: Модульна гідравлічна система (MHS) FM200

4.5 Електрична система

Електрична система для жатки живиться від комбайна. Жатка має різні освітлювальні прилади та датчики, які потребують живлення.

4.5.1 Заміна ламп освітлювальних приладів

Освітлення є важливим заходом безпеки. Негайно замінюйте пошкоджені або несправні лампи чи ліхтарі.

НЕБЕЗПЕЧНО

Щоб запобігти тілесним ушкодженням або смерті через неочікуваний запуск машини, завжди вимикайте двигун і виймайте ключ із замка запалювання перед регулюванням машини.

Для жовтих транспортних ліхтарів використовуйте лампу з номером деталі 1156, а для червоних задніх ліхтарів (додатково для транспортування з) — з номером деталі 1157.

Габаритні ліхтарі (лише для Північної Америки)

1. Вимкніть двигун і витягніть ключ із замка запалювання.

2. За допомогою хрестоподібної викрутки вивільніть гвинти (A) із кріплення й зніміть пластмасовий ковпак. Зберігайте гвинти та ковпаки.
3. Зніміть наявну лампу.
4. Установіть нову лампу, після чого встановіть на місце пластмасовий ковпак і зафіксуйте за допомогою гвинтів.

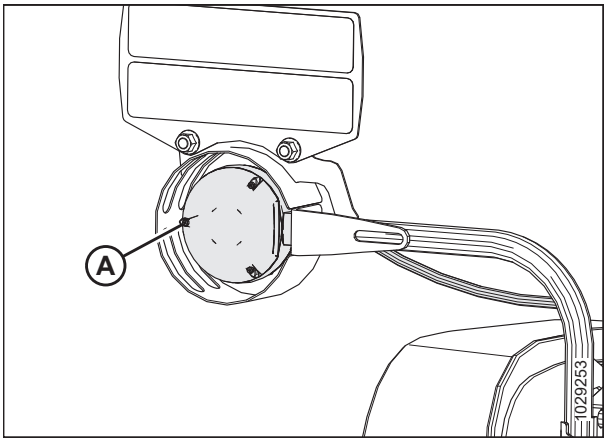

Рисунок 4.38: Лівий габаритний ліхтар

Транспортні ліхтарі

5. За допомогою хрестоподібної викрутки вивільніть гвинти (A) із кріплення й зніміть пластмасовий ковпак. Зберігайте гвинти та ковпаки.
6. Вийміть наявну лампочку.
7. Установіть нову лампу, після чого встановіть на місце пластмасовий ковпак і зафіксуйте за допомогою гвинтів.

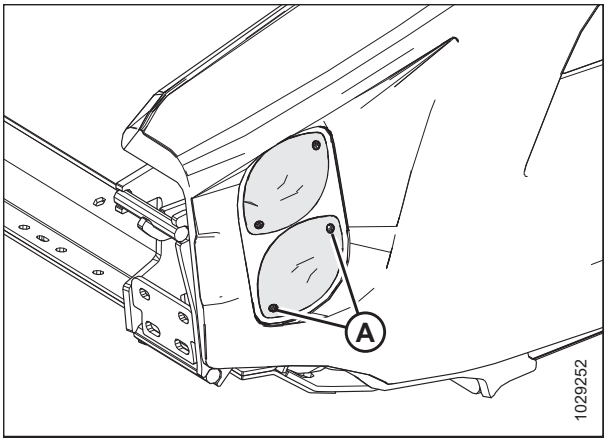

Рисунок 4.39: Варіант транспортування — червоні та бурштинові вогні

4.6 Привод жатки

Привод жатки складається з приводного вала, що поєднує комбайн і редуктор модуля копіювання контуру ґрунту FM200, що надає руху подавальному шнеку та гідравлічним насосам. Насоси передають гідравлічне зусилля на полотна, ножі й додаткове обладнання.

4.6.1 Зняття приводного вала

Трансмісія передає потужність від відбору потужності комбайна (PTO) до коробки передач завершення модуля копіювання контуру ґрунту жатки. Швидкознімне кільце дозволяє знімати трансмісію при від'єднанні модуля копіювання контуру ґрунту жатки від комбайна.

НЕБЕЗПЕЧНО

Переконайтеся, що в зоні проведення робіт відсутні сторонні особи.

НЕБЕЗПЕЧНО

Щоб запобігти травмам або смерті через неочікуваний запуск машини, завжди зупиняйте двигун і виймайте ключ із замка запалювання, перш ніж залишати сидіння оператора з будь-якої причини.

1. Опустіть мотовило до кінця.
2. Опустіть жатку.
3. Вимкніть двигун і витягніть ключ із замка запалювання.
4. Від'єднайте запобіжний ланцюг приводного вала (A) від паза на алюмінієвій пластині.

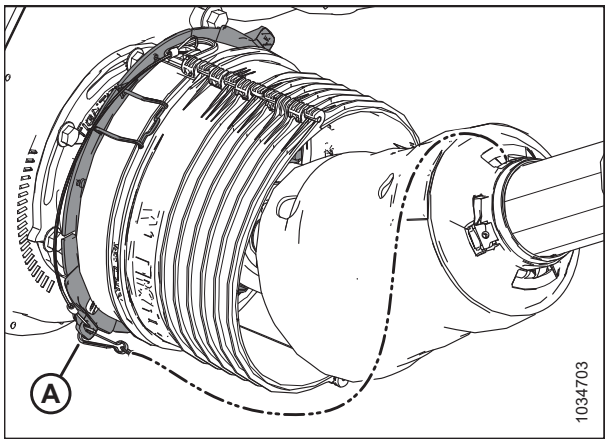

Рисунок 4.40: Щиток приводного вала

5. Підчепіть важелем затискачі (A), щоб вивільнити щиток (B).

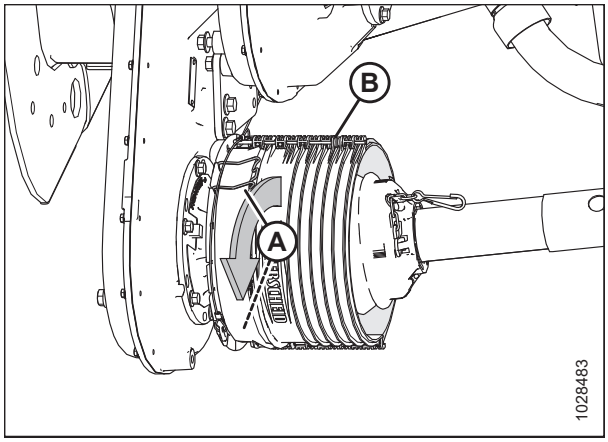

Рисунок 4.41: Щиток приводного вала

6. Просуньте щиток (A) вздовж трансмісії, щоб отримати доступ до швидкороз'ємного коміра (B).

   ПРИМІТКА:

   Якщо щит не ковзає, використовуйте сторонній інструмент.

7. Потягніть назад швидкороз'ємний фіксатор (B), щоб вивільнити обойму приводного вала. Відсуньте приводний вал від вала редуктора.

8. Просуньте приводний вал через щиток, а потім опустіть його на землю.

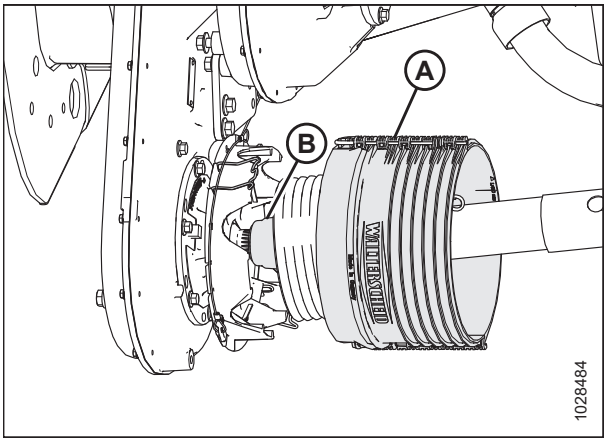

Рисунок 4.42: Щиток приводного вала

9. Від'єднайте ланцюг (D) від опорного кронштейна (B).

10. На протилежному кінці приводного вала (C) потягніть назад швидкороз'ємний фіксатор (A), щоб вивільнити обойму приводного вала.

11. Посуньте обойму, знявши її з опорного кронштейна (B).

12. Вийміть приводний вал (C).

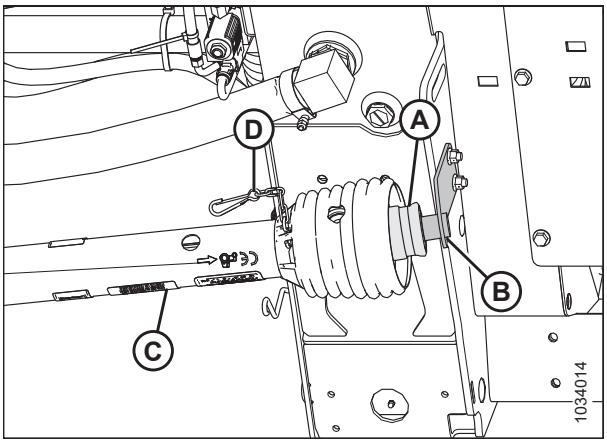

Рисунок 4.43: Щиток приводного вала

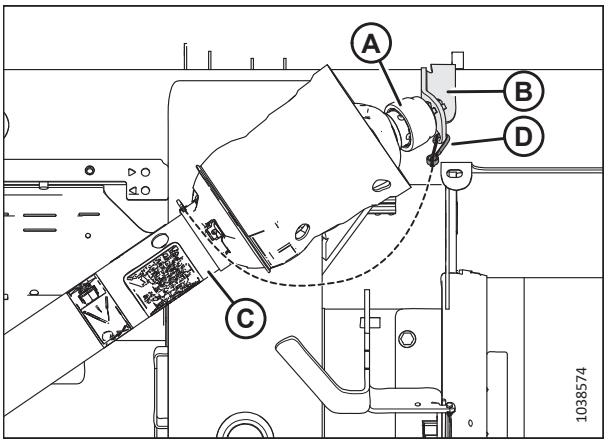

Рисунок 4.44: Додатковий щиток приводного вала для роботи на схилах

4.6.2 Установка приводного вала

Трансмісія передає потужність від відбору потужності комбайна (PTO) до коробки передач модуля копіювання контуру ґрунту жатки. Його потрібно буде встановити на модуль копіювання контуру ґрунту.

НЕБЕЗПЕЧНО

Переконайтеся, що в зоні проведення робіт відсутні сторонні особи.

НЕБЕЗПЕЧНО

Щоб запобігти травмам або смерті через неочікуваний запуск машини, завжди зупиняйте двигун і виймайте ключ із замка запалювання, перш ніж залишати сидіння оператора з будь-якої причини.

ВАЖЛИВО:

Якщо трансмісію було розібрано, переконайтеся, що дві половини знаходяться в фазі, перш ніж трансмісію встановити на жатку та об'єднати. Зображення ілюструє правильне фазування (A) та неправильне фазування (B).

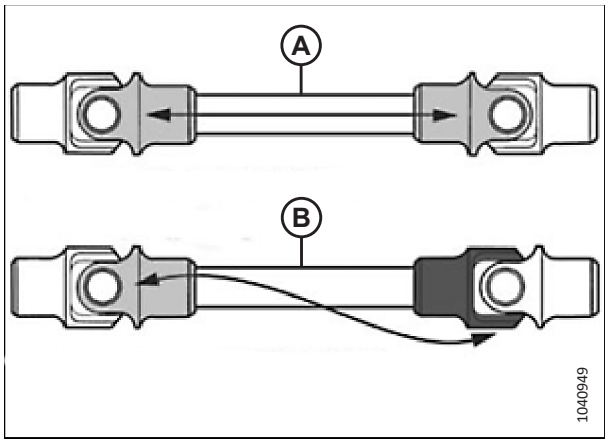

Рисунок 4.45: Визначення фази трансмісії

1. Опустіть мотовило до кінця.
2. Опустіть жатку.
3. Вимкніть двигун і витягніть ключ із замка запалювання.
4. Розташуйте опорний кронштейн трансмісії (A) (постачається з трансмісією) зліва всередині модуля копіювання контуру ґрунту, як показано на малюнку.
5. Закріпіть кронштейн двома болтами M10 x 30 мм та фланцевими гайками (B).

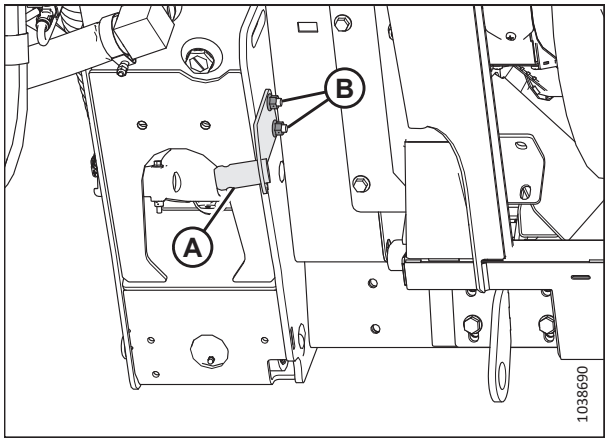

Рисунок 4.46: Опорний кронштейн приводного вала

6. На кінці приводного вала (D), де стрілка (C) указує на фіксатор, потягніть швидкороз'ємний фіксатор (A) назад.
7. Насуньте обойму на опорний кронштейн (B).
8. Приєднайте запобіжний ланцюг (E) до опорного кронштейна.

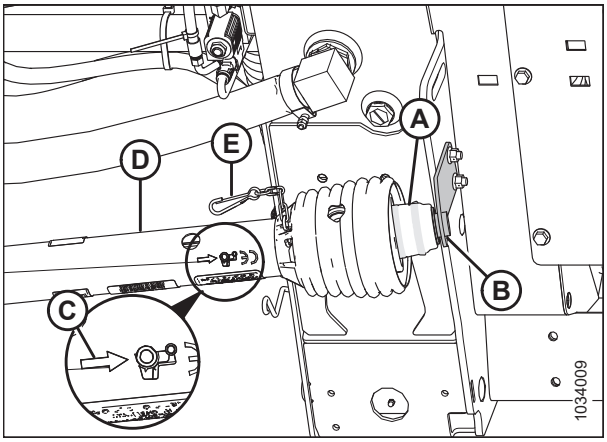

Рисунок 4.47: Щиток приводного вала

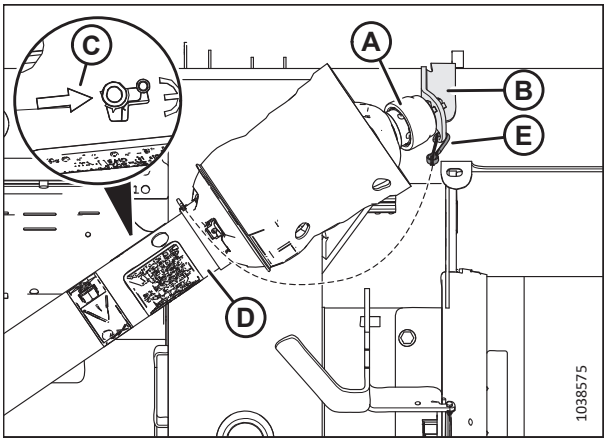

Рисунок 4.48: Додатковий щиток приводного вала для роботи на схилах

9. Підчепіть важелем затискачі (A), щоб вивільнити щиток (B).

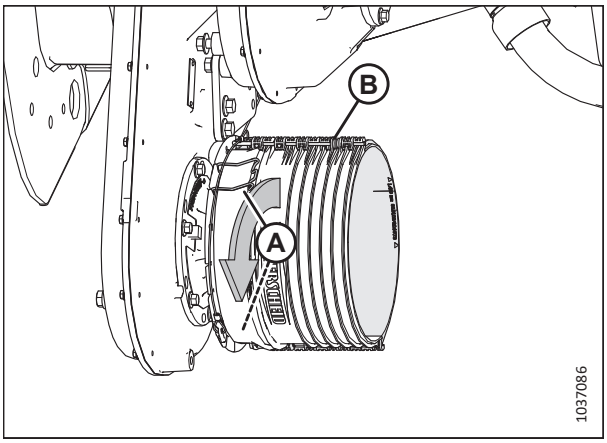

Рисунок 4.49: Щиток приводного вала

10. Просуньте трансмісію через щит (A). Відтягніть швидкороз'ємний комір (B), щоб звільнити хомут трансмісії.

11. Насуньте приводний вал на вал редуктора, щоб він зафіксувався на валу.

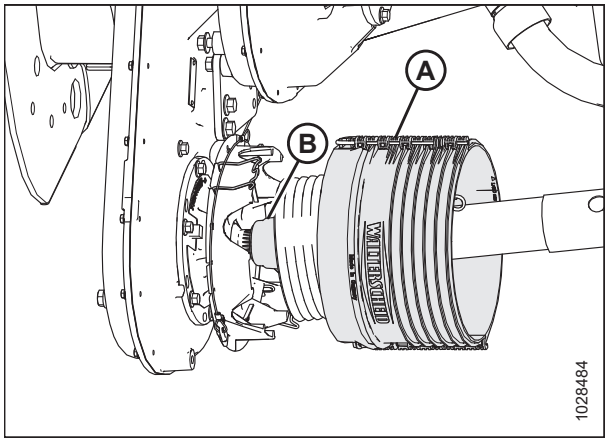

Рисунок 4.50: Щиток приводного вала

12. Зсуньте екран до редуктора, доки затискачі (A) не закріплять екран (B).

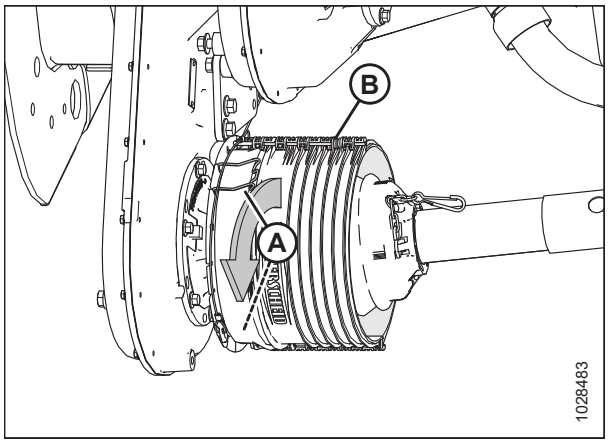

Рисунок 4.51: Щиток приводного вала

13. Приєднайте запобіжний ланцюг приводного вала (A) до паза на алюмінієвій пластині.

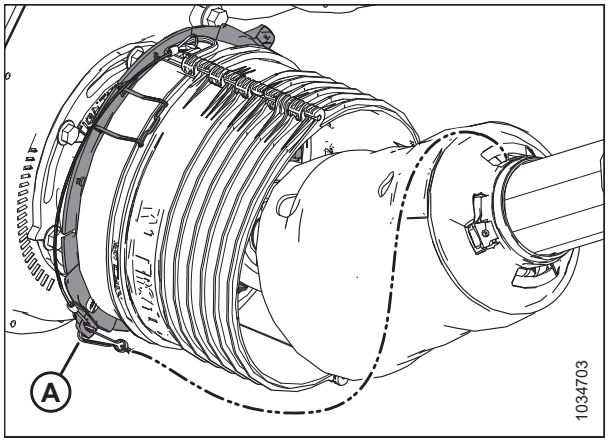

Рисунок 4.52: Щиток приводного вала

4.6.3 Зняття захисного кожуха приводного вала

Основний захисний кожух приводного вала має залишатися встановленим під час роботи, проте його можна знімати для проведення технічного обслуговування.

НЕБЕЗПЕЧНО

Щоб запобігти травмам або смерті через неочікуваний запуск машини, завжди зупиняйте двигун і виймайте ключ із замка запалювання, перш ніж залишати сидіння оператора з будь-якої причини.

ПРИМІТКА:

Приводний вал **НЕ** обов'язково знімати з модуля копіювання контуру ґрунту, щоб зняти захисний кожух.

1. Вимкніть двигун комбайна й витягніть ключ із замка запалювання.
2. Від'єднайте пасок (D) і потягніть кільце на приводному валу (A) в сторону від опори (B*)* механізму відбору потужності.
3. Посуньте обойму (C), знявши її з опори (B), і відпустіть кільце (A).

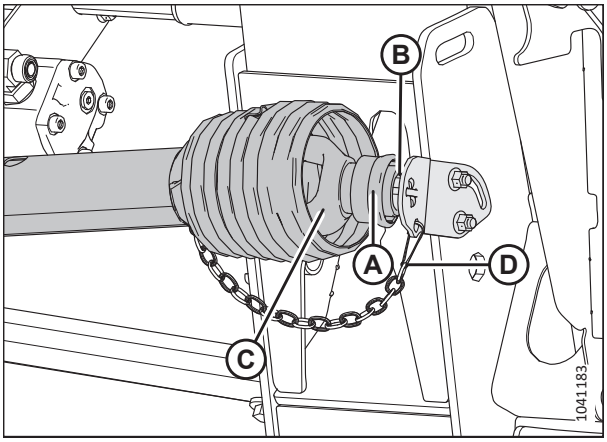

Рисунок 4.53: Кінець приводного вала на стороні комбайна

4. Зніміть кінець приводного вала (A) на стороні комбайна з гака й почніть розтягувати приводний вал, доки він не розділиться.

   ПРИМІТКА:

   Утримуйте кінець приводного вала (B) на стороні модуля копіювання контуру ґрунту, щоб запобігти його падінню й удару об землю.

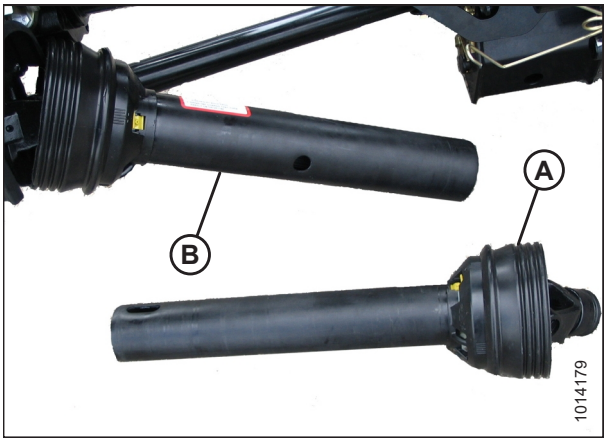

Рисунок 4.54: Розділений приводний вал

5. Використовуйте плоску викрутку, щоб вивільнити маслянку/замок (A).

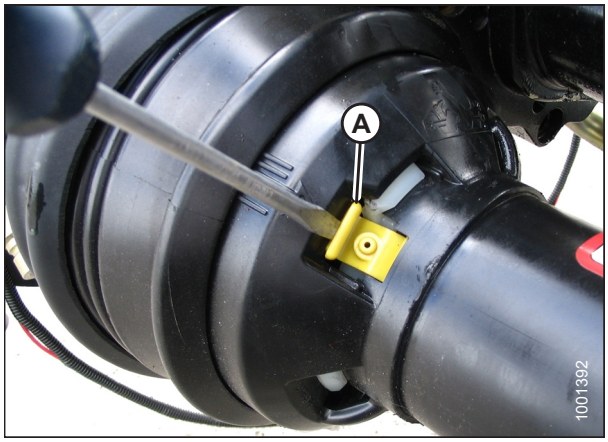

Рисунок 4.55: Захисний кожух приводного вала

6. За допомогою викрутки поверніть фіксуюче кільце (A) захисного кожуха приводного вала проти годинникової стрілки, щоб вушка (B) сумістилися з прорізами в захисному кожусі.

7. Стягніть захисний кожух із приводного вала.

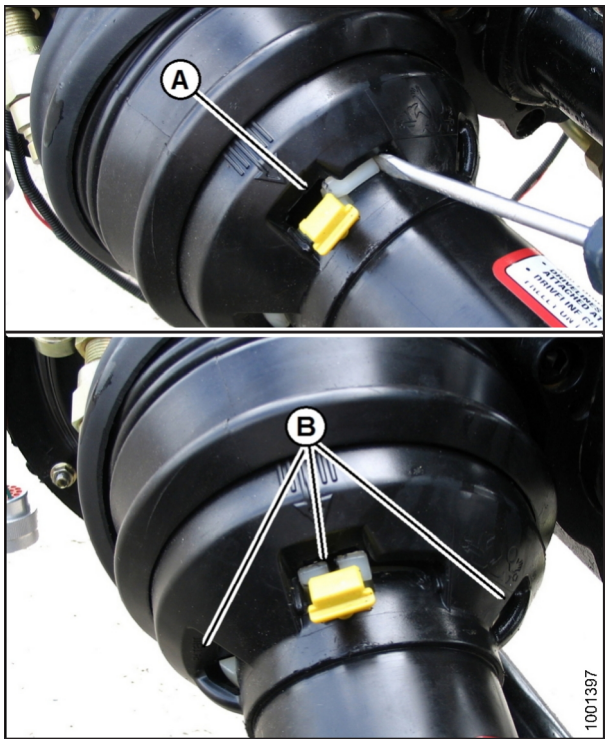

Рисунок 4.56: Захисний кожух приводного вала

4.6.4 Установка захисного кожуха приводного вала

Перед експлуатацією жатки встановіть захисний кожух приводного вала.

1. Насуньте захисний кожух на приводний вал і сумістіть вушко з прорізом на стопорному кільці (A) зі стрілкою (B) на захисному кожусі.

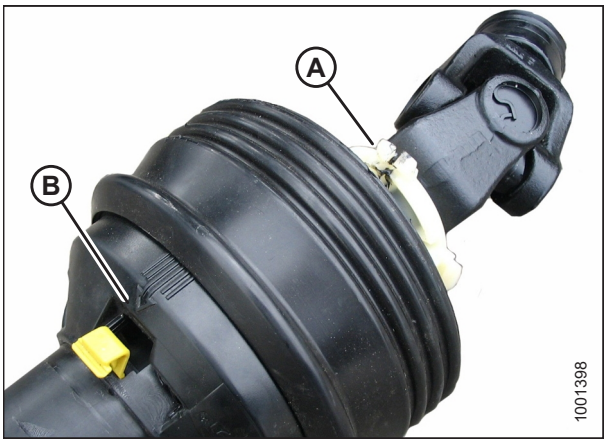

Рисунок 4.57: Захисний кожух приводного вала

2. Притисніть захисний кожух до кільця так, щоб стопорне кільце було видно в прорізах (A).

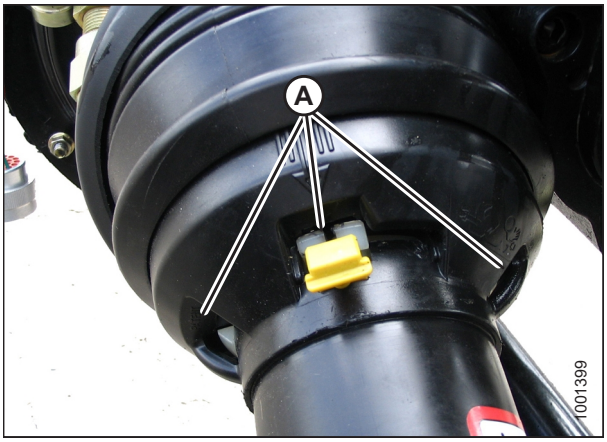

Рисунок 4.58: Захисний кожух приводного вала

3. За допомогою шліцевої викрутки поверніть кільце (A) за годинниковою стрілкою.

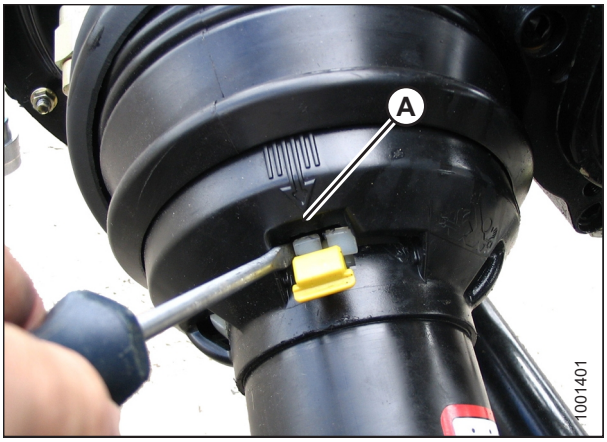

Рисунок 4.59: Захисний кожух приводного вала

4. Утисніть маслянку (A) назад у захисний кожух.

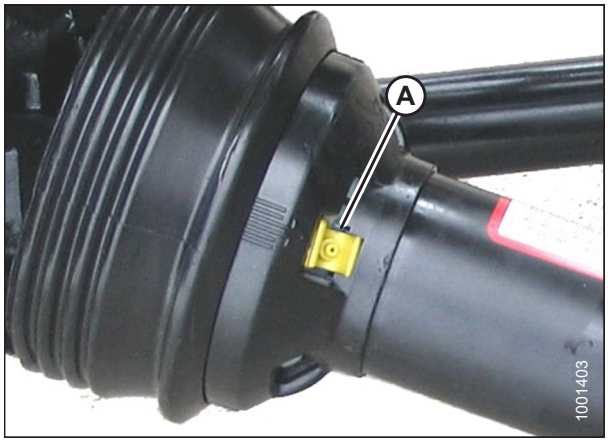

Рисунок 4.60: Захисний кожух приводного вала

5. Зберіть приводний вал.

   ВАЖЛИВО:

   На шліцах є шпонки, що дають змогу поєднати кардани. Під час збирання вирівняйте спайку (A) із відсутнім шліцом(B). Неспроможність вирівняти половини вала може призвести до надмірної вібрації та несправностей шнека/коробки передач.

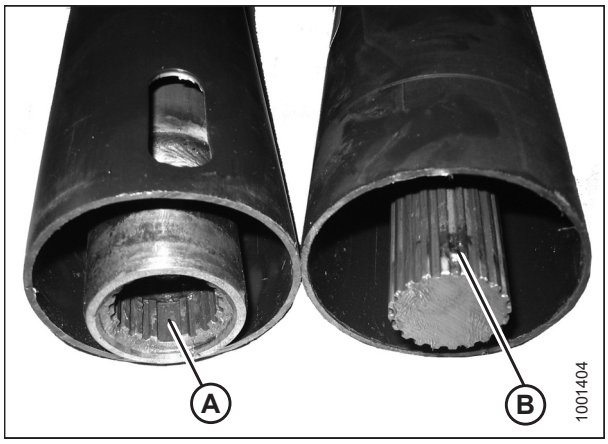

Рисунок 4.61: Приводний вал

6. Розташуйте приводний вал кінцем на стороні комбайна на опорі для зберігання механізму відбору потужності (B).
7. Відтягніть кільце (A) на приводному валу й почніть переміщувати вал уздовж опори, поки його обойма (C) не зафіксується на опорі.
8. Відпустіть кільце (A) та прикріпіть пасок (D).

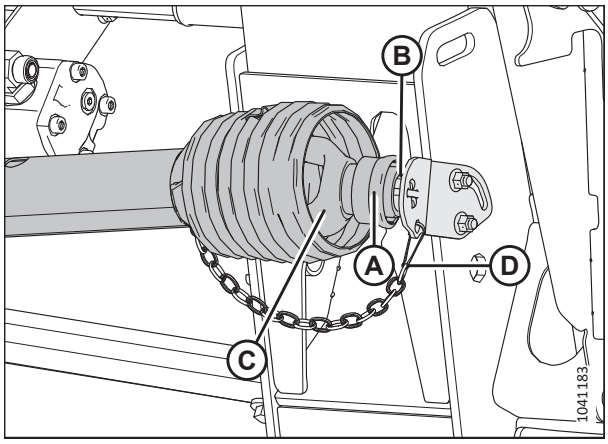

Рисунок 4.62: Кінець приводного вала на стороні комбайна

4.6.5 Регулювання натягу ланцюга — головний редуктор

Натяг приводного ланцюга коробки передач встановлюється на заводі, але регулювання потрібно після перших 50 годин, потім кожні 500 годин або щорічно (залежно від того, що настане раніше). За винятком заміни масла, приводний ланцюг редуктора не потребує іншого регулярного обслуговування.

НЕБЕЗПЕЧНО

Переконайтеся, що в зоні проведення робіт відсутні сторонні особи.

НЕБЕЗПЕЧНО

Щоб запобігти травмам або смерті через неочікуваний запуск машини, завжди зупиняйте двигун і виймайте ключ із замка запалювання, перш ніж залишати сидіння оператора з будь-якої причини.

1. Повністю висуньте гідравлічний центральний з'єднувальний елемент.
2. Опустіть жатку.
3. Вимкніть двигун і витягніть ключ із замка запалювання.
4. Зніміть чотири болти (A), кришку (B) та прокладку (C) з головного редуктора. Утримуйте болти.

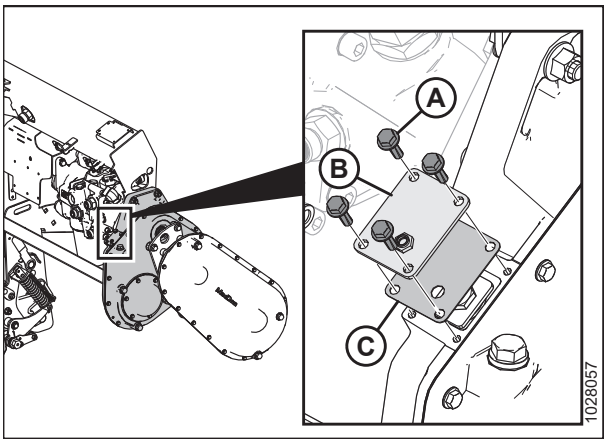

Рисунок 4.63: Кришка натягувача ланцюга головного редуктора

5. Зніміть стопорну планку (A).
6. Затягніть болт (B) з крутним моментом 2,5 Н·м (1,8 фунт-сила-фута [22 фунт-сила-дюйми]).
7. Послабте болт (B) на 3 площини (1/2 обороту).

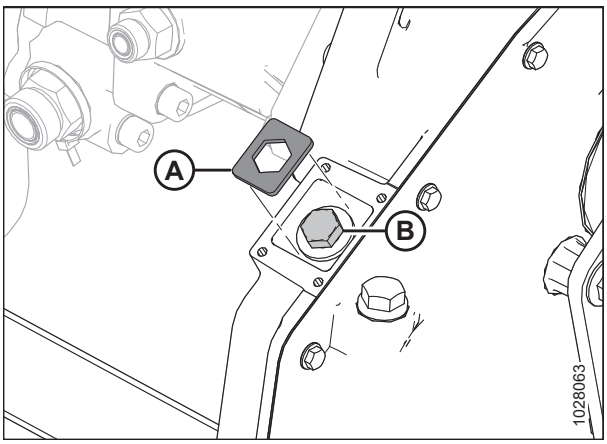

Рисунок 4.64: Натягувач ланцюга головного редуктора

8. При необхідності злегка поверніть болт (B), поки не зможете встановити стопорну пластину (A).

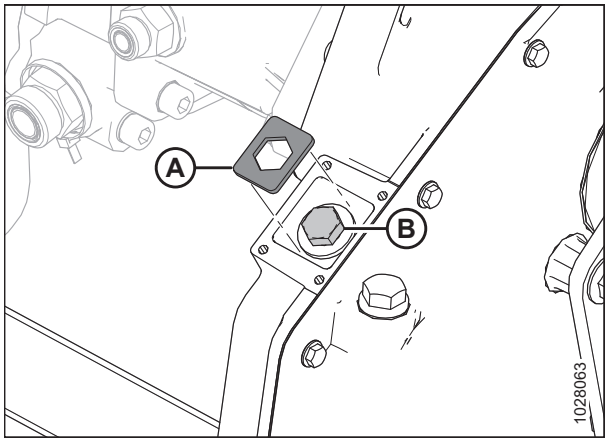

Рисунок 4.65: Натягувач ланцюга головного редуктора

9. Повторно встановіть кришку для регулювання ланцюга (B) та ущільнювач (C).

10. Встановіть чотири болти (A). Затягніть болти з крутним моментом 9,5 Н·м
(7 фунт-сила-футів [84 фунт-сила-дюйми]).

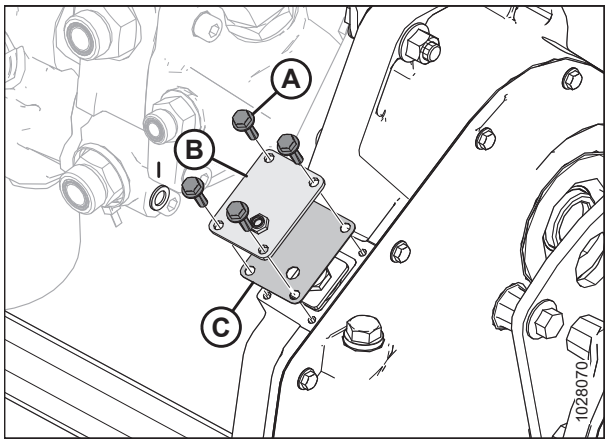

Рисунок 4.66: Кришка натягувача ланцюга головного редуктора

4.6.6 Регулювання натягу ланцюга — знижувальний редуктор

Натяг приводного ланцюга коробки передач встановлюється на заводі, але регулювання потрібно після перших 50 годин, потім кожні 500 годин або щорічно (залежно від того, який інтервал настане раніше). За винятком заміни масла, приводний ланцюг редуктора не потребує іншого регулярного обслуговування.

НЕБЕЗПЕЧНО

Переконайтеся, що в зоні проведення робіт відсутні сторонні особи.

НЕБЕЗПЕЧНО

Щоб запобігти травмам або смерті через неочікуваний запуск машини, завжди зупиняйте двигун і виймайте ключ із замка запалювання, перш ніж залишати сидіння оператора з будь-якої причини.

1. Опустіть жатку.

2. Вимкніть двигун і витягніть ключ із замка запалювання.

3. Вийміть приводний вал. Див. інструкції в розділі *4.6.1 Зняття приводного вала, стор. 605*.

4. Зніміть три болти (A), що кріплять основу захисного кожуха вхідної трансмісії (B).

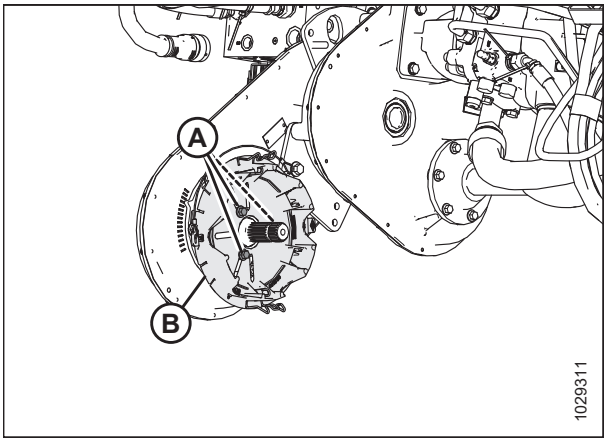

Рисунок 4.67: Кришка натягувача ланцюга знижувального редуктора

5. Послабте шість болтів (B), що кріплять ступицю натягу ланцюга (A) до коробки передач.
6. Знайдіть функцію механічної обробки (C). За допомогою гайкового ключа поверніть натягувач (A) за годинниковою стрілкою, щоб натягнути ланцюг.
7. Злегка натиснувши на гайковий ключ, визначте, яка позначка (D) на корпусі редуктора суміщається з індикаторним вказівником на натягувачі.
8. Встановіть належний натяг ланцюга, злегка повернувши ступицю (A) назад на одну позначку.
9. На кришці (A) затягніть шість болтів (B) до 25 Н·м (18,4 фунт-сила·фут [221 фунт-сила· дюйм]).

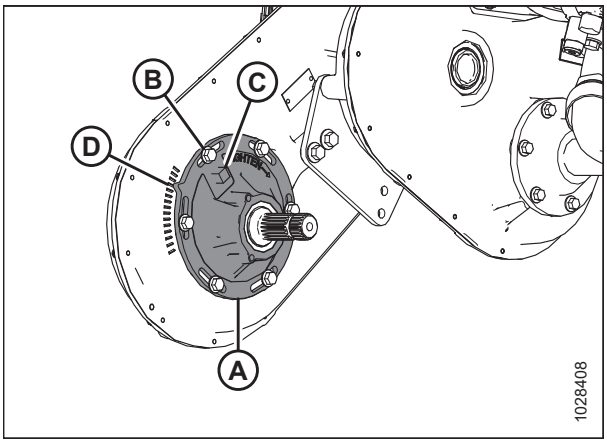

Рисунок 4.68: Кришка натягувача ланцюга знижувального редуктора

10. Установіть основу захисного кожуха приводного вала (B).
11. Закріпіть основу трьома болтами (A).
12. Установіть приводний вал. Див. інструкції в розділі *4.6.2 Установка приводного вала, стор. 608*.

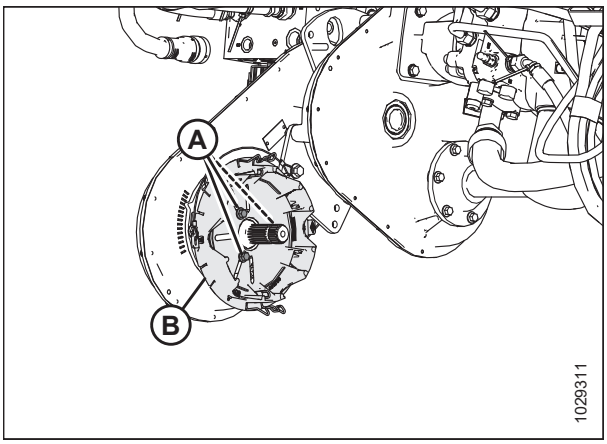

Рисунок 4.69: Кришка натягувача ланцюга знижувального редуктора

4.7 Подавальний шнек

Модуль копіювання контуру ґрунту FM200 передає скошену культуру від дек полотняних транспортерів у похилу камеру комбайна.

4.7.1 Перевірка зазору між подачею та шнеком

Між шнеком подачі та піддоном на модулі копіювання контуру ґрунту має бути достатній зазор, щоб забезпечити плавну подачу культури.

НЕБЕЗПЕЧНО

Переконайтеся, що в зоні проведення робіт відсутні сторонні особи.

НЕБЕЗПЕЧНО

Щоб запобігти травмам або смерті через неочікуваний запуск машини, завжди зупиняйте двигун і виймайте ключ із замка запалювання, перш ніж залишати сидіння оператора з будь-якої причини.

ВАЖЛИВО:

Підтримуйте належну відстань між шнеком і його піддоном. Якщо зазор замалий, пальці чи спіральні лопаті можуть контактувати з полотняним транспортером або піддоном, коли жатка працює під певним кутом, пошкоджуючи ці елементи. Перевіряйте наявність ознак такого контакту під час змащення модуля копіювання контуру ґрунту.

1. Витягніть центральний з'єднувальний елемент так, щоб утворити максимальний кут жатки (налаштування **E**), і розташуйте жатку на відстані 254–356 мм (10–14 дюймів) від землі.
2. Вимкніть двигун і витягніть ключ із замка запалювання.
3. Заблокуйте крила жатки. Інструкції див. у розділі *Експлуатація в жорсткому режимі, стор. 250*.

УВАГА

Щоб запобігти порізам, защемленням та іншим тілесним ушкодженням особи, яка перевіряє нижні упори, переконайтеся, що ніхто вручну не піднімає та не переміщує жатку вручну під час контакту з шайбою нижнього упора та її перевірки.

4. Переконайтеся, що з'єднувальний механізм блокування копіювання контуру ґрунту знаходиться на нижніх упорах (шайба [A] не рухається) в обох місцях.

   ПРИМІТКА:

   Якщо жатка **НЕ** знаходиться на нижніх упорах, напруга може вийти за межі діапазону під час роботи та призвести до несправності системи АННС. Щоб вирішити проблему, зробіть жатку важчою, опустивши модуль копіювання контуру ґрунту. Інструкції див. у *Перевірка й регулювання копіювання контуру ґрунту жаткою, стор. 235*.

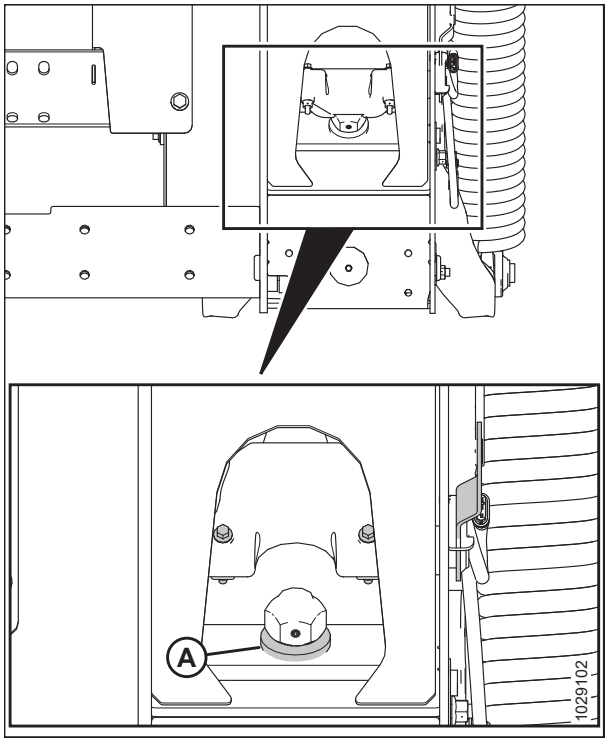

Рисунок 4.70: Шайба нижнього упора

5. Перш ніж регулювати зазор між шнеком і піддоном, перевірте положення копіювання контуру ґрунту шнека й визначте величину потрібного просвіту:

   ВАЖЛИВО:

   Переконайтеся, що болти (A) встановлені в одному місці на обох кінцях жатки, щоб запобігти пошкодженню машини під час роботи.

   - Якщо головка болта (A) розташована в найближчому положенні до символу (B) копіювання контуру ґрунту, шнек знаходиться в положенні копіювання.

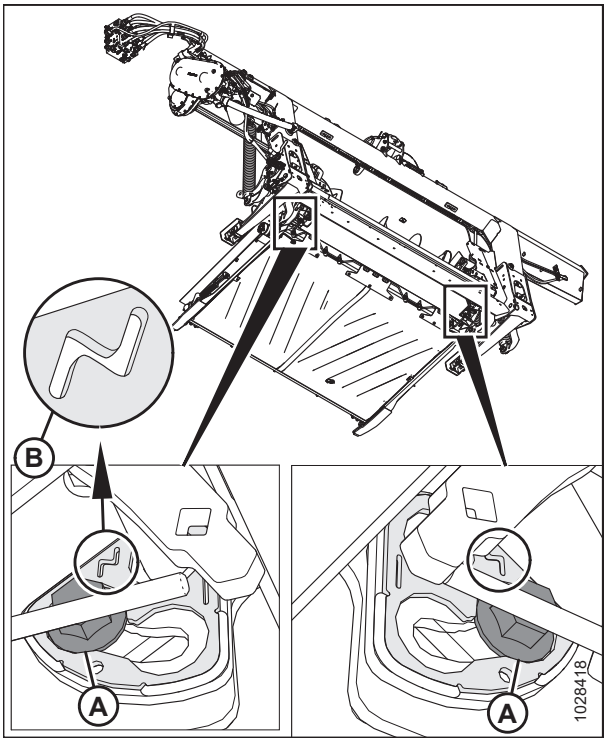

Рисунок 4.71: Положення копіювання контуру ґрунту

   - Якщо головку болта (A) розташовано в найближчому положенні до символу фіксованого режиму (B), шнек перебуває у фіксованому положенні.

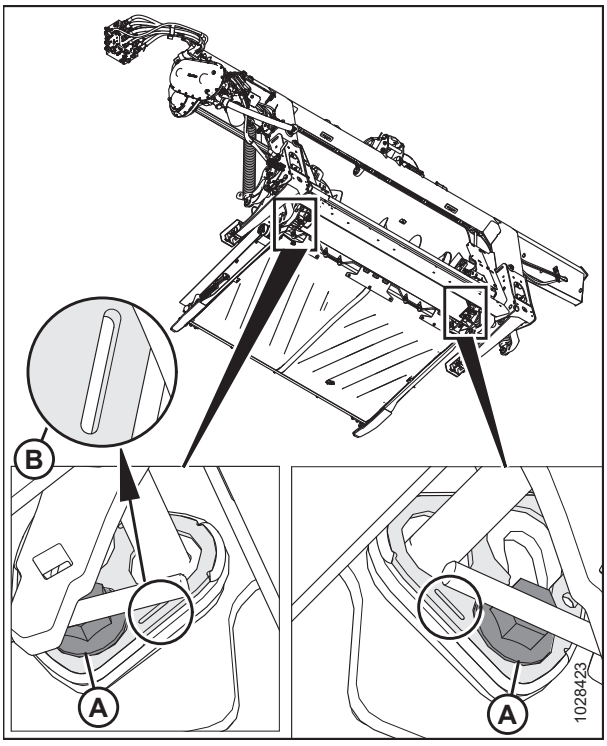

Рисунок 4.72: Фіксоване положення

6. Перевірте зазор (C) між шнеком подачі та піддоном.
   - Якщо подавальний шнек знаходиться у фіксованому положенні, зазор має становити 24–28 мм (1 15/16–1 1/8 дюйма).
   - Якщо подавальний шнек знаходиться у положенні копіювання, зазор має становити 11,5–15.5 мм (7/16–5/8 дюйма).
7. Якщо зазор вимагає регулювання, відкрутіть дві гайки (B) і поверніть шнек, щоб розташувати проліт над піддоном для подачі.
8. Повертайте болт за годинниковою стрілкою, щоб збільшити зазор (A), і проти годинникової стрілки, щоб зменшити його (C).
   - Якщо подавальний шнек знаходиться у фіксованому положенні, установіть зазор 24–28 мм (15/16–1 1/8 дюйма).
   - Якщо подавальний шнек знаходиться у положенні копіювання, установіть зазор 11,5–15,5 мм (7/16–5/8 дюйма).

   ПРИМІТКА:

   Зазор збільшується в межах 25–40 мм (1–1 1/2 дюйма), коли центральний з'єднувальний елемент повністю втягнуто.

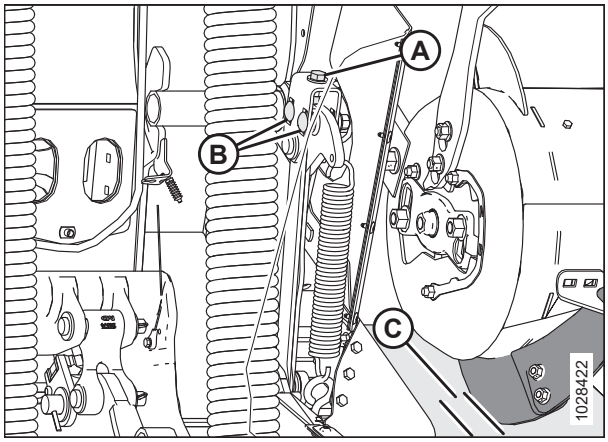

Рисунок 4.73: Зазор шнека

9. Повторіть кроки *6, стор. 620*–*8, стор. 620* для протилежного кінця шнека.

   ВАЖЛИВО:

   Регулювання однієї сторони шнека може вплинути на іншу сторону. Завжди ретельно перевіряйте обидві сторони шнека після остаточного регулювання.
10. Затягніть гайки (B) на обох кінцях подавального шнека. Затягніть гайки з моментом 96 Н·м (70 фунт-сила-футів).
11. Поверніть подавальний шнек та двічі перевірте зазори.

4.7.2 Перевірка натягу ланцюга подавального шнека

Подавальному шнеку надає руху ланцюг від зірочки приводної системи модуля копіювання контуру ґрунту, що встановлюється збоку шнека.

Існує два методи перевірки натягу приводного ланцюга подавального шнека: швидкий метод призначений для частих перевірок; ретельний метод є більш точним і має використовуватися при заміні або повторному встановленні ланцюга.

Зверніться до відповідної процедури для перевірки натягу ланцюга шнека подачі:

- *Перевірка натягу приводного ланцюга подавального шнека — швидкий метод, стор. 621*
- *Перевірка натягу приводного ланцюга подавального шнека — ретельний метод, стор. 622*

Перевірка натягу приводного ланцюга подавального шнека — швидкий метод

Шнеку надає руху ланцюг від зірочки приводної системи модуля копіювання контуру ґрунту, що встановлюється збоку шнека.

НЕБЕЗПЕЧНО

Щоб запобігти травмам або смерті через неочікуваний запуск машини, завжди зупиняйте двигун і виймайте ключ із замка запалювання, перш ніж залишати сидіння оператора з будь-якої причини.

ПОПЕРЕДЖЕННЯ

Щоб запобігти тілесним ушкодженням унаслідок падіння піднятого мотовила, обов'язково фіксуйте запобіжні упори перед виконанням будь-яких робіт під піднятим мотовилом.

ПОПЕРЕДЖЕННЯ

Переконайтеся, що в зоні проведення робіт відсутні сторонні особи.

ПРИМІТКА:

Існує два методи перевірки натягу приводного ланцюга шнека: швидкий метод призначений для частих перевірок; ретельний метод (див. *Перевірка натягу приводного ланцюга подавального шнека — ретельний метод, стор. 622*) є більш точним і має використовуватися при повторному встановленні або заміні приводного ланцюга шнека.

1. Опустіть жатку.
2. Повністю підніміть мотовило.
3. Вимкніть двигун і витягніть ключ із замка запалювання.
4. Установіть запобіжні упори мотовила. Інструкції див. у *Фіксація запобіжних упорів мотовила, стор. 40*.
5. Проверніть шнек (A) рукою у зворотному напрямку до упору.
6. Нанесіть лінію (B) на барабан і нижню кришку.

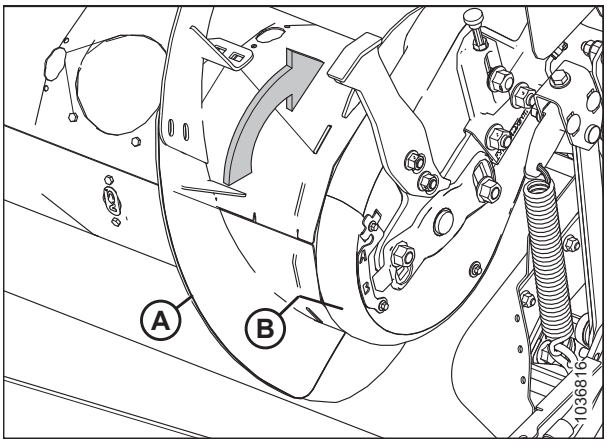

Рисунок 4.74: Привод подавального шнека

7. Проверніть шнек (A) рукою вперед до упору. Нанесена лінія розділиться.

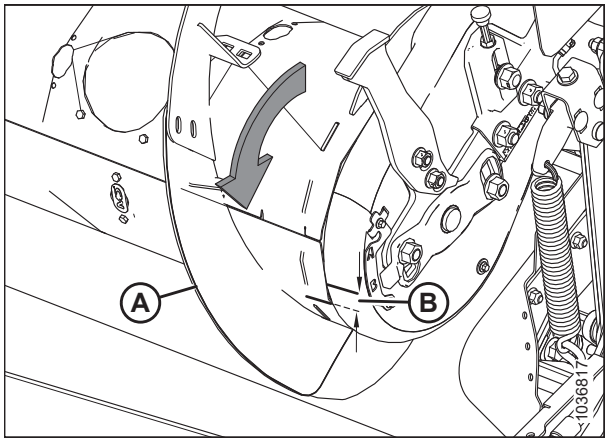

Рисунок 4.75: Привод подавального шнека

8. Виміряйте відстань між двома лініями (B).

   Нижче наведено інструкції для нового ланцюга.

   - Якщо відстань (B) становить 1–4 мм (0,04–0,16 дюйма), виконувати регулювання не потрібно.
   - Якщо відстань (B) перевищує 4 мм (0,16 дюйма), натяг приводного ланцюга шнека потрібно відрегулювати. Див. інструкції в розділі *4.7.3 Регулювання натягу приводного ланцюга подавального шнека, стор. 626*.

   Нижче наведено інструкції для ланцюга, що вже використовувався.

   - Якщо відстань (B) становить 3–8 мм (0,12-0,31 дюйма), виконувати регулювання не потрібно.
   - Якщо відстань (B) перевищує 8 мм (0,31 дюйма), натяг приводного ланцюга шнека потрібно відрегулювати. Див. інструкції в розділі *4.7.3 Регулювання натягу приводного ланцюга подавального шнека, стор. 626*.

Перевірка натягу приводного ланцюга подавального шнека — ретельний метод

Шнеку надає руху ланцюг від зірочки приводної системи модуля копіювання контуру ґрунту, що встановлюється збоку шнека.

НЕБЕЗПЕЧНО

Щоб запобігти травмам або смерті через неочікуваний запуск машини, завжди зупиняйте двигун і виймайте ключ із замка запалювання, перш ніж залишати сидіння оператора з будь-якої причини.

ПОПЕРЕДЖЕННЯ

Щоб запобігти тілесним ушкодженням унаслідок падіння піднятого мотовила, обов'язково фіксуйте запобіжні упори перед виконанням будь-яких робіт під піднятим мотовилом.

ПОПЕРЕДЖЕННЯ

Переконайтеся, що в зоні проведення робіт відсутні сторонні особи.

ПРИМІТКА:

Є два способи перевірки натягу приводного ланцюга шнека: ретельний метод, що є точнішим і повинен використовуватися під час повторного встановлення або заміни ланцюга, і швидкий метод (див. *Перевірка натягу приводного ланцюга подавального шнека — швидкий метод, стор. 621*), що призначений для частих перевірок.

1. Опустіть жатку.
2. Повністю підніміть мотовило.

3. Установіть запобіжні упори мотовила. Інструкції див. у *Фіксація запобіжних упорів мотовила, стор. 40*.
4. Від'єднайте жатку від комбайна. Див. інструкції в розділі *3.6 Приєднання та від'єднання жатки, стор. 82*.
5. Вимкніть двигун і витягніть ключ із замка запалювання.
6. На передній лівій стороні подавального шнека зніміть болти (A) та зніміть індикатор/затискач (B).
7. Викрутіть болти (C) із кріпильної пластини.
8. Зніміть болт і шайбу (D), що кріплять нижню кришку (E).

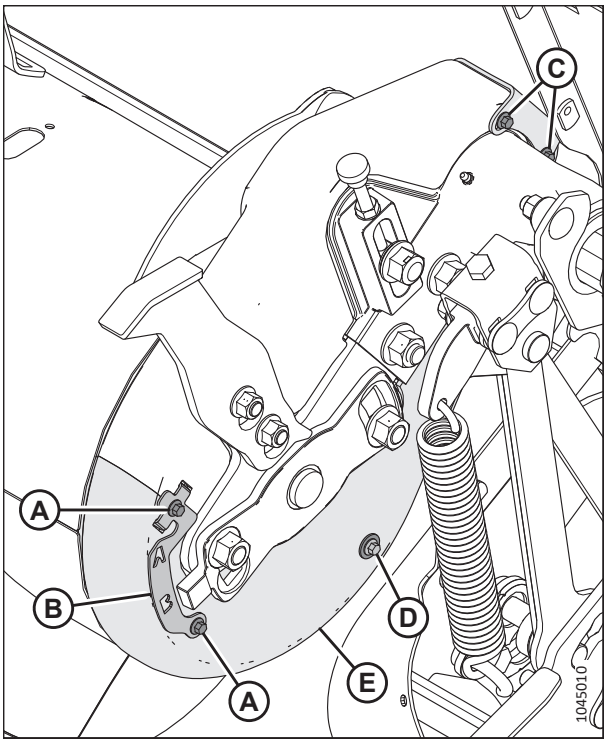

Рисунок 4.76: Привод подавального шнека — вигляд спереду

9. На задній внутрішній стороні привода подавального шнека зніміть чотири болти (A) та оглядову панель (B).
10. Поверніть стопорну пластину (C) всередину, щоб зняти її з прорізів у кришці привода шнека.
11. Поверніть нижню кришку (D), щоб зняти її.

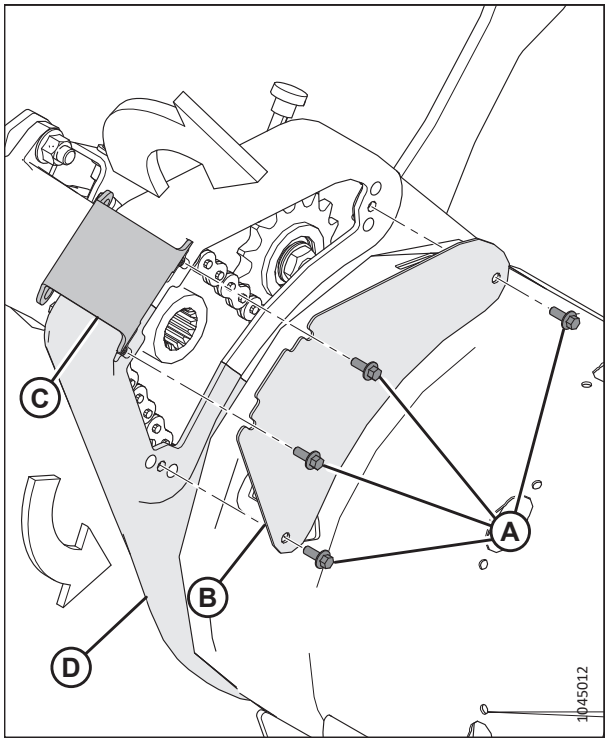

Рисунок 4.77: Привод подавального шнека — вигляд ззаду

12. Перевірте ланцюг в середині прольоту (A). Відхилення має становити 4 мм (1/8 дюйми). Якщо потрібно виконати регулювання, див. розділ *4.7.3 Регулювання натягу приводного ланцюга подавального шнека, стор. 626*.

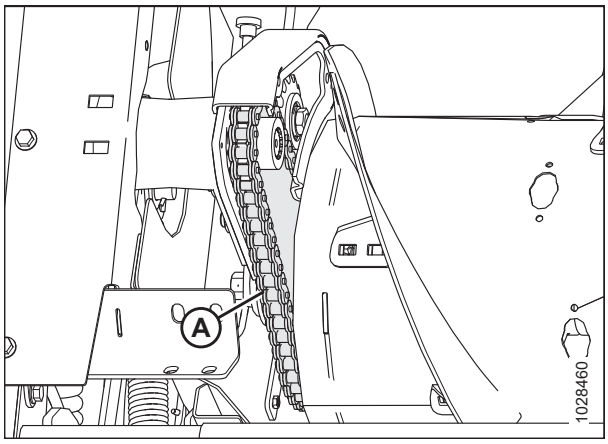

Рисунок 4.78: Ланцюг подавального шнека — вигляд ззаду

13. Встановіть нижню кришку (D) та закріпіть її, встановивши стопорну пластину (C) у прорізи на передній та задній кришках.

14. Установіть оглядову панель (B) і закріпіть її чотирма болтами (A). Затягніть болти (A) з крутним моментом 3,5 Н·м (2,6 фунт-сила-фута [30 фунт-сила-дюймів]).

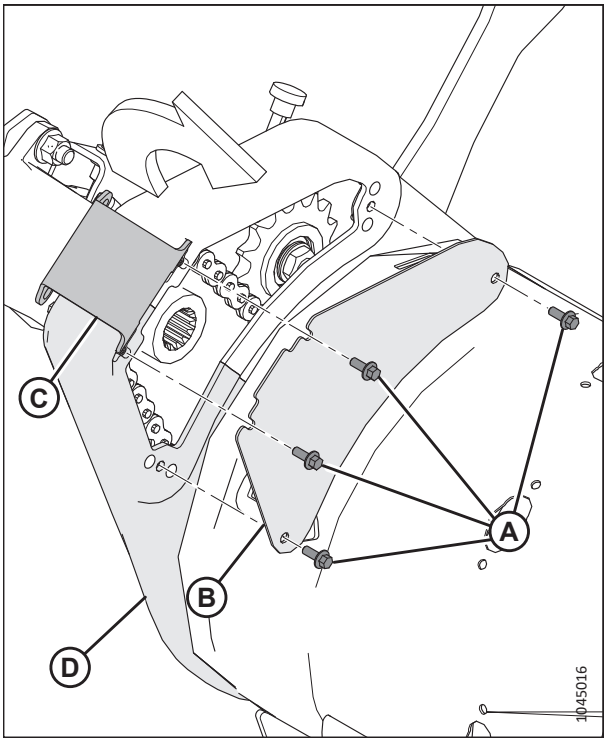

Рисунок 4.79: Привод подавального шнека — вигляд ззаду

15. Встановіть болти (C) в кріпильну пластину.

16. Закріпіть нижню кришку до верхньої кришки за допомогою затискача/індикатора (B) та болтів (A).

17. Встановіть болт і шайбу (D), щоб закріпити нижню кришку (E).

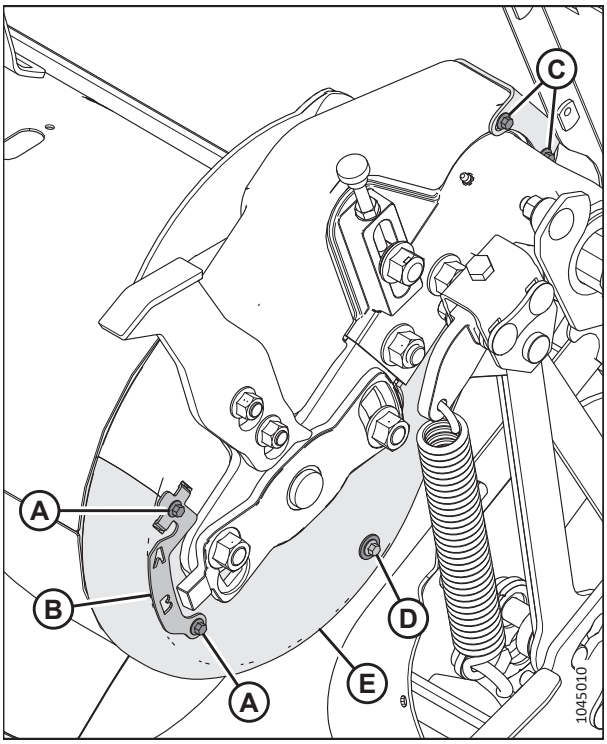

Рисунок 4.80: Привод подавального шнека — вигляд спереду

4.7.3 Регулювання натягу приводного ланцюга подавального шнека

Шнеку надає руху ланцюг від зірочки приводної системи модуля копіювання контуру ґрунту, що встановлюється збоку шнека. Недостатнє натягнення ланцюга може призвести до передчасного зносу зірочок або пошкодження ланцюга.

НЕБЕЗПЕЧНО

Щоб запобігти травмам або смерті через неочікуваний запуск машини, завжди зупиняйте двигун і виймайте ключ із замка запалювання, перш ніж залишати сидіння оператора з будь-якої причини.

ПОПЕРЕДЖЕННЯ

Щоб запобігти тілесним ушкодженням унаслідок падіння піднятого мотовила, обов'язково фіксуйте запобіжні упори перед виконанням будь-яких робіт під піднятим мотовилом.

ПОПЕРЕДЖЕННЯ

Переконайтеся, що в зоні проведення робіт відсутні сторонні особи.

1. Опустіть жатку.
2. Повністю підніміть мотовило.
3. Установіть запобіжні упори мотовила. Інструкції див. у *Фіксація запобіжних упорів мотовила, стор. 40*.
4. Від'єднайте жатку від комбайна. Див. інструкції в розділі *3.6 Приєднання та від'єднання жатки, стор. 82*.
5. Вимкніть двигун і витягніть ключ із замка запалювання.
6. Викрутіть чотири болти (A) та оглядову панель (B), щоб перевірити ланцюг.

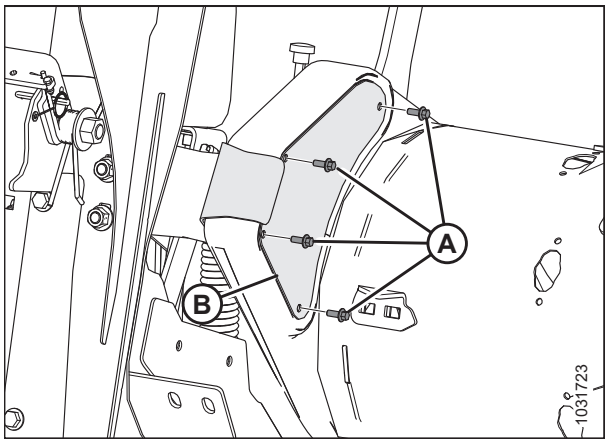

Рисунок 4.81: Лівий бік привода шнека — вигляд ззаду

7. Ослабте контргайку (B).
8. Злегка ослабте гайку натяжного ролика (A), щоб ролик можна було прокручувати за допомогою регулятора (C).
9. Проверніть шнек у зворотному напрямку, щоб усунути провисання у верхній ділянці ланцюга.

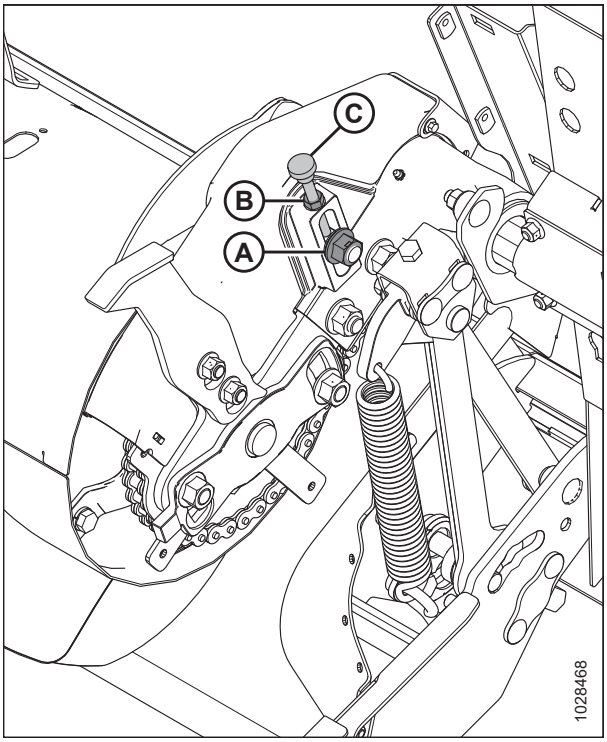

Рисунок 4.82: Лівий бік привода шнека — вигляд спереду

10. Поверніть гвинт регулятора (A) за годинниковою стрілкою, щоб збільшити натяг, поки відхилення ланцюга (B) не становитиме 4 мм (1/8 дюйма) на середньому прольоті.

    ВАЖЛИВО:

    НЕ затягуйте ланцюг надмірно.

    ПРИМІТКА:

    Кришки видалено з рисунків для більшої наочності.

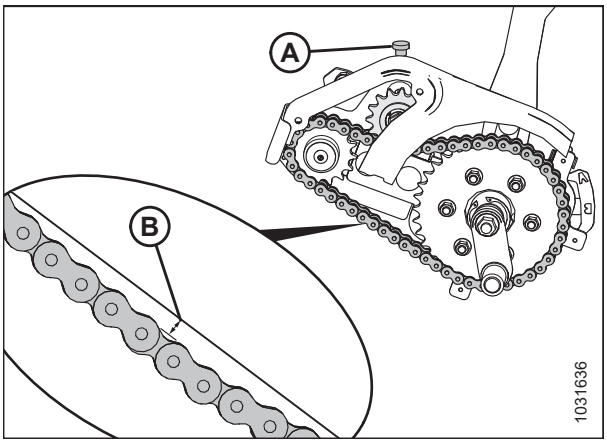

Рисунок 4.83: Провисання ланцюга подавального шнека

11. Після регулювання натягу затягніть контргайку (A).
12. Затягніть натяжну гайку (B) з моментом 265 Н·м (195 фунт-сила-футів).
13. Повторно перевірте відхилення ланцюга середнього прольоту після затягування натяжної та контргайки.

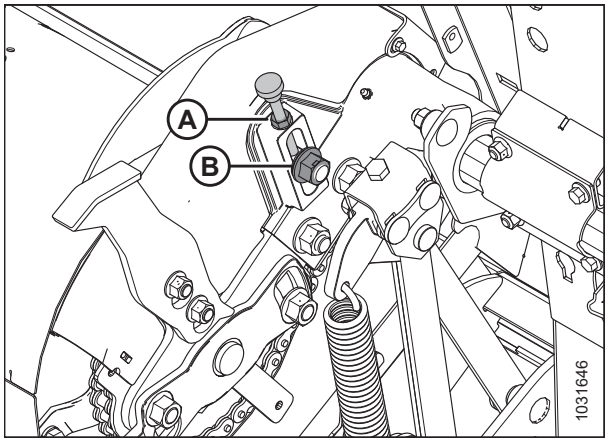

Рисунок 4.84: Ланцюг подавального шнека — вигляд спереду

14. Установіть оглядову панель (B) і закріпіть її чотирма болтами (A).
15. Затягніть болти (A) з крутним моментом 3,5 Н·м (2,6 фунт-сила-фута [30 фунт-сила-дюймів]).

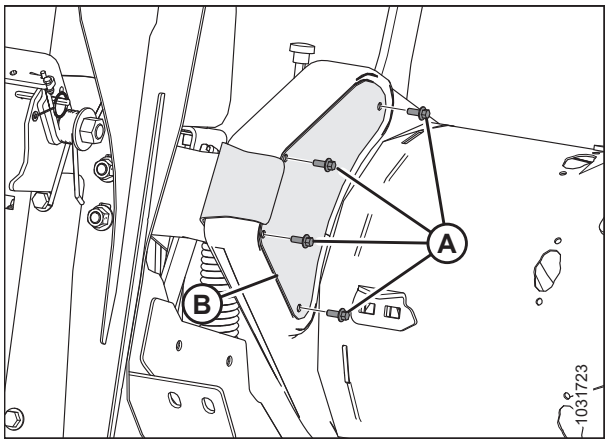

Рисунок 4.85: Лівий бік привода шнека — вигляд ззаду

4.7.4 Спіральна лопать шнека

Спіральну лопать шнека на моделі FM200 можна налаштувати з урахуванням умов збору врожаю і стану культури.

Опис спеціальних конфігурацій для певних комбайнів/культур див. у розділі *3.8.1 Конфігурації продуктивності подавального шнека FM200, стор. 171*.

4.7.5 Пальці шнека

Шнеки FM200 оснащено пальцями, що втоплюються, для подачі культури в похилу камеру комбайна. За деяких умов, щоб домогтися оптимальної подачі культури, пальці необхідно зняти або встановити. Замінюйте зношені або пошкоджені пальці.

Зняття пальців подавального шнека

Подавальний шнек має пальці, які висуваються та втягуються для подачі культур у похилу камеру на комбайні. Зніміть пальці зі шнекового мотовила, щоб змінити його конфігураційний профіль.

НЕБЕЗПЕЧНО

Щоб запобігти тілесним ушкодженням або смерті через неочікуваний запуск машини, завжди вимикайте двигун і виймайте ключ із замка запалювання перед регулюванням машини.

НЕБЕЗПЕЧНО

Переконайтеся, що в зоні проведення робіт відсутні сторонні особи.

ПОПЕРЕДЖЕННЯ

Щоб запобігти тілесним ушкодженням унаслідок падіння піднятого мотовила, обов'язково фіксуйте запобіжні упори перед виконанням будь-яких робіт під піднятим мотовилом.

ВАЖЛИВО:

Знімаючи пальці шнека, рухайтеся ззовні всередину. Переконайтеся, що після завершення робіт з обох боків шнека залишається однакова кількість пальців.

1. Повністю підніміть мотовило.
2. Вимкніть двигун і витягніть ключ із замка запалювання.
3. Установіть запобіжні упори мотовила. Інструкції див. у *Фіксація запобіжних упорів мотовила, стор. 40*.
4. Знайдіть кришку доступу найближче до пальця, який потрібно зняти.
5. Викрутіть і утримуйте болти (A) і кришку доступу (B).

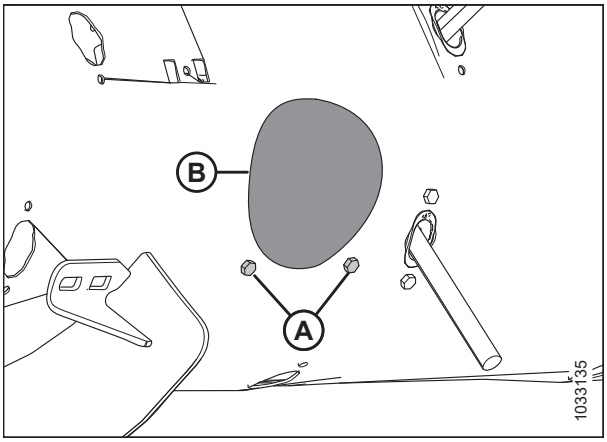

Рисунок 4.86: Кришка оглядового люка шнека

6. Зніміть шпильку (A). Вийміть палець (B) з тримача пальця (C).

7. Якщо палець зламано, видаліть усі залишки з тримача (C) і зсередини барабана.

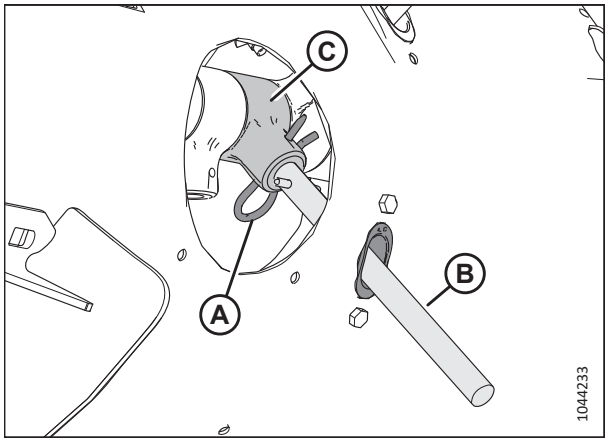

Рисунок 4.87: Палець шнека

8. Зніміть та утримуйте два болти (A) та трійникові гайки (не показано), що кріплять напрямну пальця (B) до шнека.

9. Демонтуйте напрямну (B).

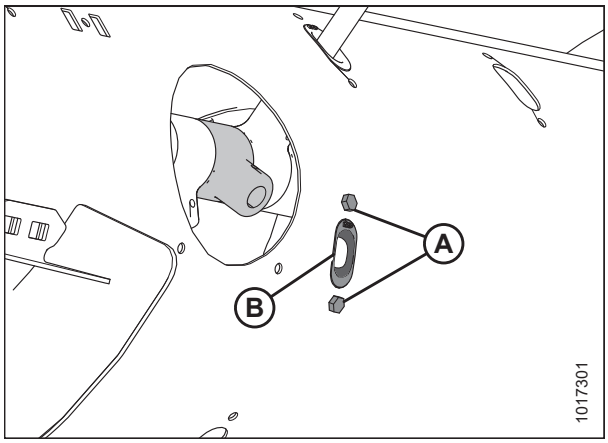

Рисунок 4.88: Отвір пальця шнека

10. Установіть заглушку (A) у проріз спіральної лопаті зсередини шнека.

11. Зафіксуйте заглушку за допомогою болтів M6 із шестигранною головкою (B) і забивних гайок . Затягніть болти з крутним моментом 9 Н·м (6,63 фунт-сила-фута [80 фунт-сила-дюймів]).

    ПРИМІТКА:

    Болти (B) поставляються з фіксатором різьбових з'єднань, який зношується в разі викручування болтів. Якщо ви перевстановлюєте болти (B), накладіть фіксатор різьби середньої міцності (Loctite® 243 або еквівалент) на різьбу болтів перед повторним встановленням.

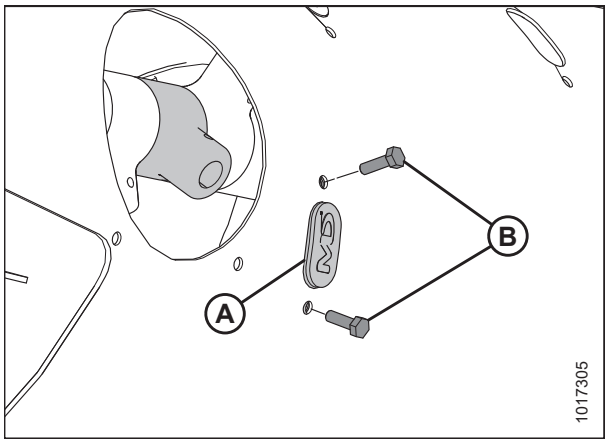

Рисунок 4.89: Установлення пробки в шнек

12. Установіть на місце кришки для доступу (B) і зафіксуйте за допомогою болтів (A).

13. Затягніть болти з крутним моментом 9 Н·м (6,63 фунт-сила-фута [80 фунт-сила-дюймів]).

    ПРИМІТКА:

    Болти (A) поставляються з фіксатором різьбових з'єднань, який зношується при знятті болтів. Якщо болти перевстановлюються (A), спочатку нанесіть на різьбу болтів фіксатор різьбових з'єднань середньої міцності (Loctite® 243 або подібний).

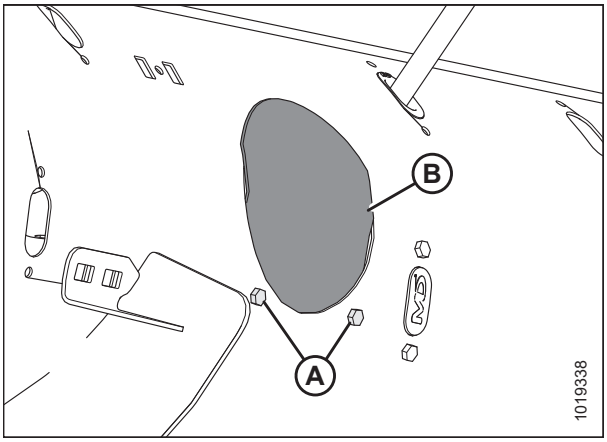

Рисунок 4.90: Кришка оглядового люка шнека

Установка пальців подавального шнека

Подавальний шнек має пальці, які висуваються та втягуються для подачі культур у похилу камеру на комбайні. Установіть пальці на шнековий барабан, щоб змінити його конфігураційний профіль.

НЕБЕЗПЕЧНО

Щоб запобігти тілесним ушкодженням або смерті через неочікуваний запуск машини, завжди вимикайте двигун і виймайте ключ із замка запалювання перед регулюванням машини.

НЕБЕЗПЕЧНО

Переконайтеся, що в зоні проведення робіт відсутні сторонні особи.

ПОПЕРЕДЖЕННЯ

Щоб запобігти тілесним ушкодженням унаслідок падіння піднятого мотовила, обов'язково фіксуйте запобіжні упори перед виконанням будь-яких робіт під піднятим мотовилом.

ВАЖЛИВО:

З кожної сторони шнека потрібно встановити однакову кількість додаткових пальців.

1. Повністю підніміть мотовило.
2. Вимкніть двигун і витягніть ключ із замка запалювання.
3. Установіть запобіжні упори мотовила. Інструкції див. у *Фіксація запобіжних упорів мотовила, стор. 40*.

4. Викрутіть болти (A) і зніміть кришку для доступу (B), розташовану найближче до пальця, який потрібно зняти. Збережіть деталі для повторного встановлення.

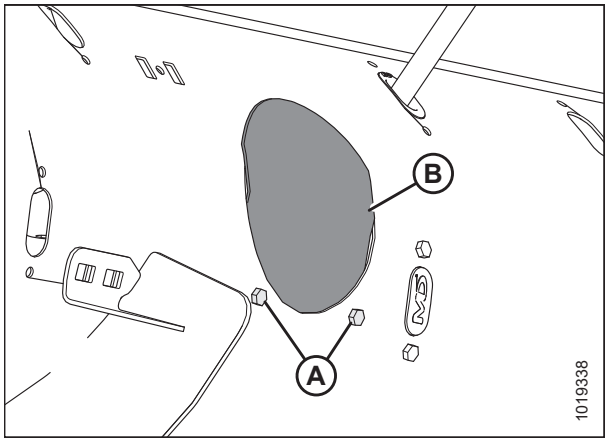

Рисунок 4.91: Кришка оглядового люка шнека

5. Викрутіть два болти (B) із забивними гайками (не показано) і зніміть заглушку (A).

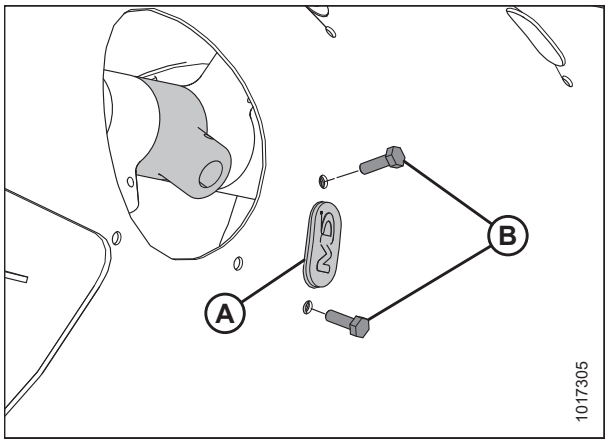

Рисунок 4.92: Отвір пальця шнека

6. Вставте напрямну (B) зсередини шнека та закріпіть її болтами (A) та забивними гайками (не зображено).

   ВАЖЛИВО:

   Завжди встановлюйте нову напрямну під час заміни пальця із суцільного матеріалу.

   ПРИМІТКА:

   Болти (A) поставляються з фіксатором різьбових з'єднань, який зношується при знятті болтів. Якщо болти перевстановлюються (A), спочатку нанесіть на різьбу болтів фіксатор різьбових з'єднань середньої міцності (Loctite® 243 або подібний).

7. Затягніть болти (A) з крутним моментом 9 Н·м (6,63 фунт-сила-фута [80 фунт-сила-дюймів]).

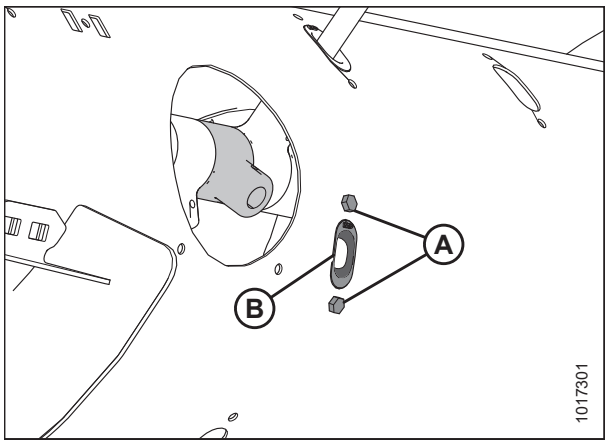

Рисунок 4.93: Отвір пальця шнека

8. Зсередини мотовила вставте шнековий палець (A) вгору через дно напрямної (B) і вставте інший кінець у тримач (C).

9. Закріпіть палець, вставивши шпильку (D) у тримач. Переконайтеся, що круглий кінець (S-подібна сторона) шпильки звернений до сторони привода ланцюга шнека.

   ВАЖЛИВО:

   Розташуйте шпильку, як описано в цьому кроці, щоб запобігти випаданню шпильки під час роботи. Якщо пальці втрачені, жатка може бути не в змозі подавати культуру в комбайн належним чином. Крім того, пальці, які потрапляють у барабан, можуть пошкодити внутрішні компоненти.

   ПРИМІТКА:

   Переконайтеся, що закритий кінець шпильки вказує в напрямку, в якому обертається шнек.

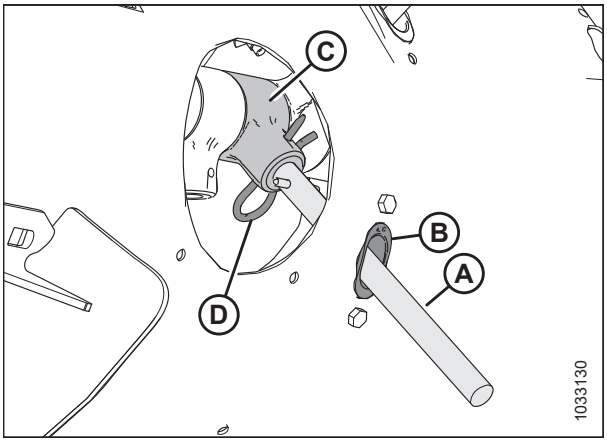

Рисунок 4.94: Палець шнека

10. Розташуйте кришку доступу (B), як показано, і закріпіть її на місці за допомогою болтів (A). Затягніть болти з крутним моментом 9 Н·м (6,63 фунт-сила-фута [80 фунт-сила-дюймів]).

    ПРИМІТКА:

    Болти (A) поставляються з фіксатором різьбових з'єднань, який зношується при знятті болтів. Якщо ви перевстановлюєте болти (A), накладіть фіксатор різьби середньої міцності (Loctite® 243 або аналогічний) на різьбу болтів перед повторним встановленням.

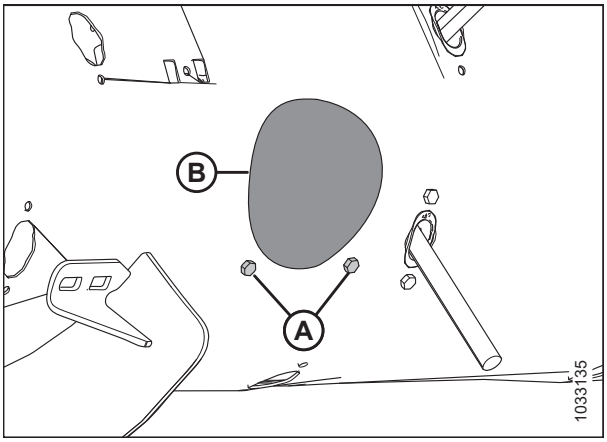

Рисунок 4.95: Кришка оглядового люка шнека

Перевірка синхронізації пальців шнека

Подавальний шнек має пальці, які висуваються та втягуються, щоб затягувати культуру в похилу камеру комбайна. У цій процедурі визначено місце розміщення пальців у разі їх повного висунення зі шнека.

НЕБЕЗПЕЧНО

Щоб запобігти тілесним ушкодженням або смерті внаслідок неочікуваного запуску чи падіння піднятої машини, обов'язково зупиняйте двигун і виймайте ключ із замка запалювання, перш ніж залишити місце оператора, а також установлюйте запобіжні упори перед виконанням будь-яких робіт під машиною.

ПОПЕРЕДЖЕННЯ

Переконайтеся, що в зоні проведення робіт відсутні сторонні особи.

1. Повністю підніміть мотовило.
2. Установіть запобіжні упори мотовила. Інструкції див. у *Фіксація запобіжних упорів мотовила, стор. 40*.
3. Вимкніть двигун і витягніть ключ із замка запалювання.

4. Переконайтеся, що індикатор (C) встановлено в однакове положення на кожному кінці шнека.

   ПРИМІТКА:

   Існує два різних положення пальця шнека: **A** та **B.** Положення **A** використовується для рапсу, а положення **B** використовується для зерна. Заводським налаштуванням для індикатора є положення **B.**

   ВАЖЛИВО:

   Обидва індикатори синхронізації пальців **МАЮТЬ** бути встановлені в однакове положення; в іншому випадку шнек буде пошкоджений без можливості ремонту.

5. Щоб відрегулювати положення індикатора, див. розділ *Регулювання синхронізації пальців шнека, стор. 634*.

6. Від'єднайте запобіжні упори мотовила. Інструкції див. у *Розблокування запобіжних упорів мотовила, стор. 42*.

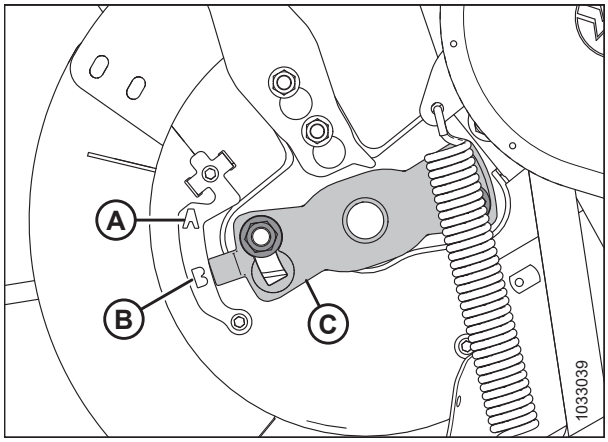

Рисунок 4.96: Синхронізація пальця шнека — показана ліва сторона шнека

Регулювання синхронізації пальців шнека

Пальці подавального шнека розтягуються та втягуються, щоб потягнути культуру до подавального відділення на комбайні. Ця процедура визначає, де знаходяться пальці, коли вони повністю витягнуті зі шнека.

ПРИМІТКА:

На ілюстраціях показана лише ліва сторона шнека; однак ця процедура застосовується до обох сторін.

НЕБЕЗПЕЧНО

Щоб запобігти травмам або смерті через неочікуваний запуск машини, завжди зупиняйте двигун і виймайте ключ із замка запалювання, перш ніж залишати сидіння оператора з будь-якої причини.

ПОПЕРЕДЖЕННЯ

Щоб запобігти тілесним ушкодженням унаслідок падіння піднятого мотовила, обов'язково фіксуйте запобіжні упори перед виконанням будь-яких робіт під піднятим мотовилом.

ПОПЕРЕДЖЕННЯ

Переконайтеся, що в зоні проведення робіт відсутні сторонні особи.

1. Повністю підніміть мотовило.

2. Установіть запобіжні упори мотовила. Інструкції див. у *Фіксація запобіжних упорів мотовила, стор. 40*.

3. Вимкніть двигун і витягніть ключ із замка запалювання.

4. Знайдіть індикатор синхронізації пальця (C) на кінці шнека. Існує два положення розгинання пальця шнека: Положення **A** та положення **B**.

5. Послабте гайки (D) та відрегулюйте індикатор синхронізації пальця (C) у потрібне положення.

   ВАЖЛИВО:

   Обидва індикатори синхронізації пальців **МАЮТЬ** бути встановлені в однакове положення; в іншому випадку шнек буде пошкоджений без можливості ремонту.

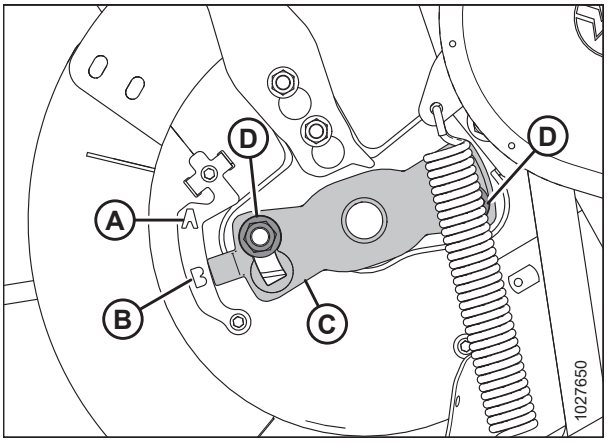

Рисунок 4.97: Індикатор синхронізації пальців шнека

ПРИМІТКА:

Якщо індикатор синхронізації пальців вказує на положення **A**, це вказує на те, що пальці шнека будуть повністю витягнуті в цій точці. Це дозволяє залучити та випустити культуру раніше, перш ніж вона потрапить до похилої камери. Це налаштування найкраще використовувати для каноли або кущових культур.

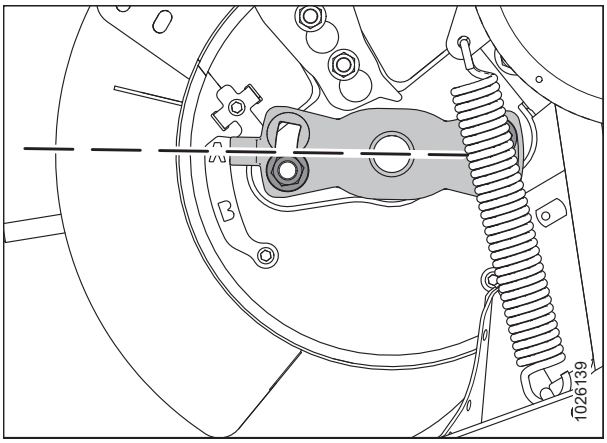

Рисунок 4.98: Положення шнека A

ПРИМІТКА:

Якщо індикатор указує на положення **B**, це означає, що пальці шнека будуть повністю витягнуті в цій точці. Це дозволяє залучити і відпустити культуру пізніше, перш ніж вона потрапить до похилої камери. Це налаштування найкраще використовувати для зернових або квасолі.

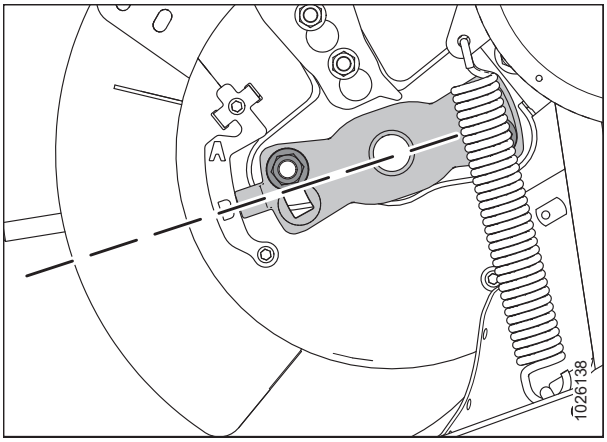

Рисунок 4.99: Положення шнека B

6. Після завершення регулювання затягніть гайки (A) з крутним моментом до 115 Н·м (85 фунтів-футів).
7. Від'єднайте запобіжні упори мотовила. Інструкції див. у *Розблокування запобіжних упорів мотовила, стор. 42*.

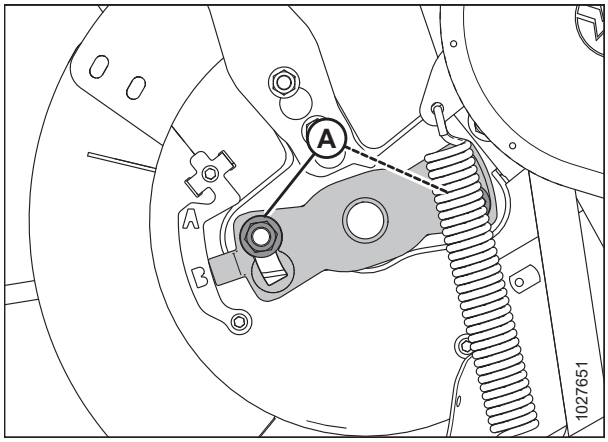

Рисунок 4.100: Індикатор синхронізації пальців шнека

4.8 Ножовий брус

Ножі на ножовому брусі скошують культури. Ножі, протиріжучі пальці й головка ножа вимагають періодичного технічного обслуговування.

ПОПЕРЕДЖЕННЯ

Заборонено просовувати руки в область між протиріжучими пальцями й ножем.

ПОПЕРЕДЖЕННЯ

Під час роботи з ножами надягайте захисні надміцні рукавиці.

УВАГА

Див. розділ *4.1 Підготовка машини до сервісного обслуговування, стор. 573* перед обслуговуванням машини або відкриттям кришок привода.

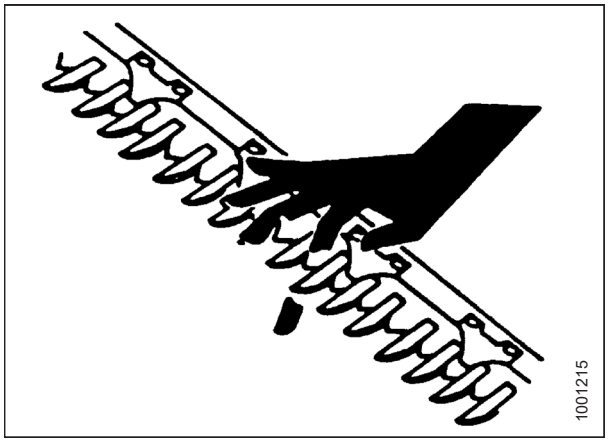

Рисунок 4.101: Ризик травмування ножовим брусом

4.8.1 Заміна сегментів ножа

Окремі зношені або пошкоджені сегменти можна замінити без зняття ножа з ножового бруса.

НЕБЕЗПЕЧНО

Щоб запобігти тілесним ушкодженням або смерті через неочікуваний запуск машини, завжди вимикайте двигун і виймайте ключ із замка запалювання перед регулюванням машини.

НЕБЕЗПЕЧНО

Переконайтеся, що в зоні проведення робіт відсутні сторонні особи.

⚠ ПОПЕРЕДЖЕННЯ

Щоб запобігти тілесним ушкодженням унаслідок падіння піднятого мотовила, обов'язково фіксуйте запобіжні упори перед виконанням будь-яких робіт під піднятим мотовилом.

⚠ ПОПЕРЕДЖЕННЯ

Під час роботи з ножами надягайте захисні надміцні рукавиці.

1. Повністю підніміть мотовило.
2. Вимкніть двигун і витягніть ключ із замка запалювання.
3. Установіть запобіжні упори мотовила. Інструкції див. у *Фіксація запобіжних упорів мотовила, стор. 40*.
4. Визначте пошкоджений сегмент ножа. Якщо є притиск, ослабте гайки (A), що закріплюють притиск (B), щоб отримати доступ до пошкодженої секції ножа.

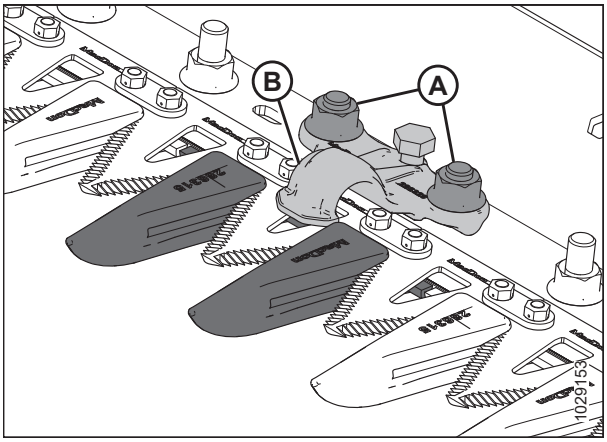

Рисунок 4.102: Ножовий брус

5. Відкрутіть болти та гайки (B). Утримуйте кріплення.

   ПРИМІТКА:

   Якщо кріплення ножа знаходиться під притиском, поверніть маховик ножа, щоб змінити положення ножа.

6. Для секцій ножа біля приводного кінця зніміть планки (C) та підніміть секцію ножа (A) з задньої планки ножа.
7. Очистіть задню планку ножа та встановіть нову секцію ножа на задню планку.

   ПРИМІТКА:

   Якість зрізання може постраждати, якщо на одному ножі використовуються як дрібні, так і грубо зазубрені секції ножа.

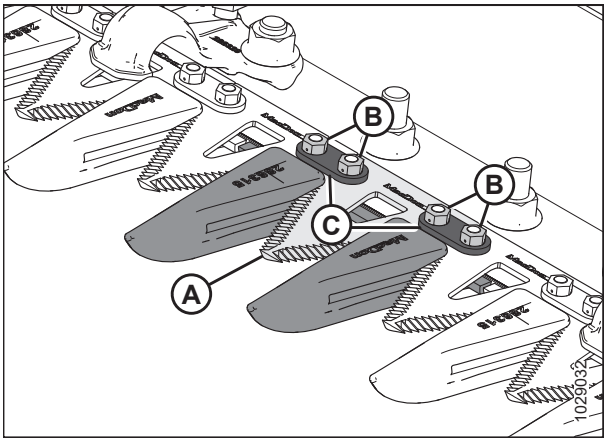

Рисунок 4.103: Ножовий брус

8. Для секцій ножа біля приводного кінця перемістіть планки (C).
9. Якщо притиск був знятий раніше, установіть його на місце разом з болтами та гайками (B).

   ПРИМІТКА:

   Переконайтеся, що головки болтів повністю зачепилися за довгі отвори на задній планці ножа.

10. Затягніть гайки (B) з крутним моментом 12 Н·м (8,9 фунт-сила-фута [106 фунт-сила-дюймів]).

11. Щоб перевірити регулювання притиску, див. розділ *Перевірка положення притиску — загострені протиріжучі пальці ножа, стор. 655* або *Перевірка положення притиску — короткі протиріжучі пальці ножа, стор. 669*.

4.8.2 Зняття ножа

Якщо ніж пошкоджений, його потрібно буде зняти.

НЕБЕЗПЕЧНО

Щоб запобігти тілесним ушкодженням або смерті через неочікуваний запуск машини, завжди вимикайте двигун і виймайте ключ із замка запалювання перед регулюванням машини.

ПОПЕРЕДЖЕННЯ

Знімаючи ніж, стійте позаду нього, щоб уникнути ризику травмування ріжучою кромкою. Під час роботи з ножем використовуйте захисні надміцні рукавиці.

ПРИМІТКА:

На жатках з одним ножем головка ножа розташована з лівого боку ножа. На жатках з подвійним ножем є дві головки ножа, розташовані з правого та лівого боків ножа. У жатках з подвійним ножем перед початком процедури перевірте, який ніж потрібно зняти.

1. Вимкніть двигун і витягніть ключ із замка запалювання.
2. Відкрийте боковий щиток. Інструкції див. у *Відкривання бокових щитків жатки, стор. 43*.
3. Розташуйте ніж посередині діапазону його ходу, обертаючи маховик, прикріплений до коробки привода ножа.
4. Очистьте область навколо головки ножа.
5. Зніміть прес-маслянку (A) з пальця.

   ПРИМІТКА:

   Зняття прес-маслянки полегшить подальше повторне встановлення пальця головки ножа.
6. Викрутіть болт і гайку (B).
7. Уставте викрутку або стамеску в проріз (C), щоб зняти навантаження з пальця головки ножа.
8. За допомогою викрутки або стамески підважте палець головки ножа й почніть виштовхувати його вгору, поки він не вивільниться з паза в головці ножа.

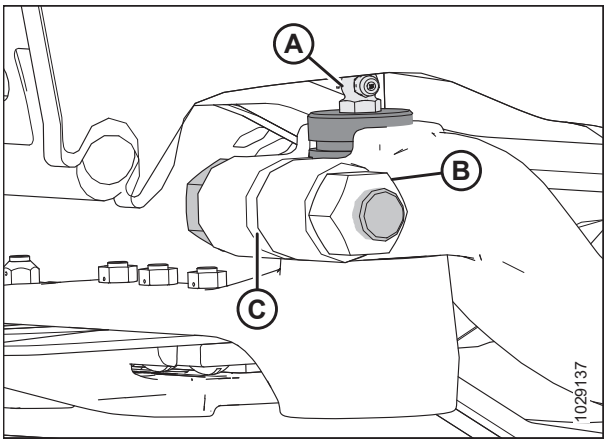

Рисунок 4.104: Головка ножа

9. Натисніть на вузол ножа (A) всередину, поки він не звільниться з приводного важеля (B).

   ПРИМІТКА:

   Частини рами та бокового щитка були зняті з ілюстрації, щоб показати компоненти головки ножа.
10. Якщо підшипник головки ножа (C) не замінюється, ущільніть його за допомогою пластмасової втулки або стрічки. Це допоможе уникнути накопичення бруду та сміття.

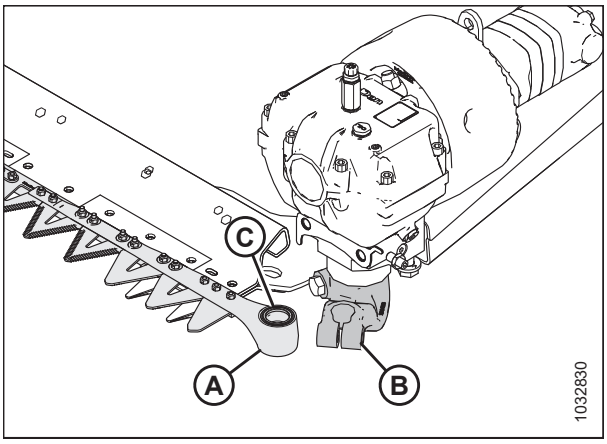

Рисунок 4.105: Ліва головка ножа

11. Потягніть приводний важіль ножа (B) у зовнішнє положення, щоб забезпечити зазор для ножа.

    ПРИМІТКА:

    Якщо головка ножа або підшипник головки ножа знімаються, витягніть ніж достатньо далеко, щоб отримати доступ до цих частин.

12. Зніміть ніж (A).

4.8.3 Установка ножа

Якщо ніж було знято, дотримуйтесь цієї процедури, щоб встановити його.

НЕБЕЗПЕЧНО

Щоб запобігти тілесним ушкодженням або смерті через неочікуваний запуск машини, завжди вимикайте двигун і виймайте ключ із замка запалювання перед регулюванням машини.

ПОПЕРЕДЖЕННЯ

Знімаючи ніж, стійте позаду нього, щоб уникнути ризику травмування ріжучою кромкою. Під час роботи з ножем використовуйте захисні надміцні рукавиці.

1. Вимкніть двигун і витягніть ключ із замка запалювання.
2. Відкрийте боковий щиток. Інструкції див. у *Відкривання бокових щитків жатки, стор. 43*.

   ПРИМІТКА:

   На ілюстраціях встановлення показано, що встановлюється лівий ніж. Процедура однакова для встановлення правого ножа.

3. Змастіть підшипник головки ножа (A), потім встановіть вузол ножа на жатку.

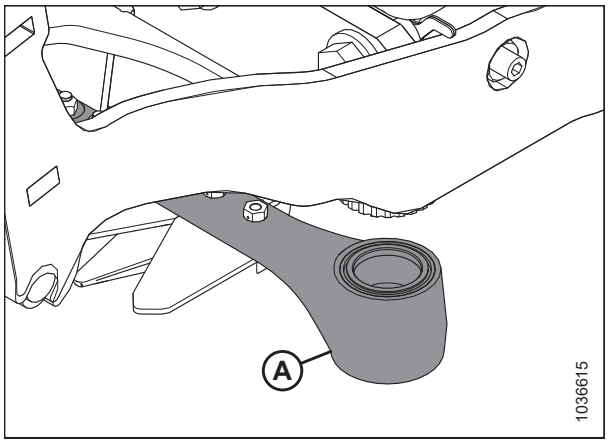

Рисунок 4.106: Головка ножа

4. Протягніть палець головки ножа (A) через важіль привода в головку.
5. Розташуйте штифт головки ножа (A) так, щоб канавка (B) була на 2 мм (0,08 дюйма) вище приводного важеля.

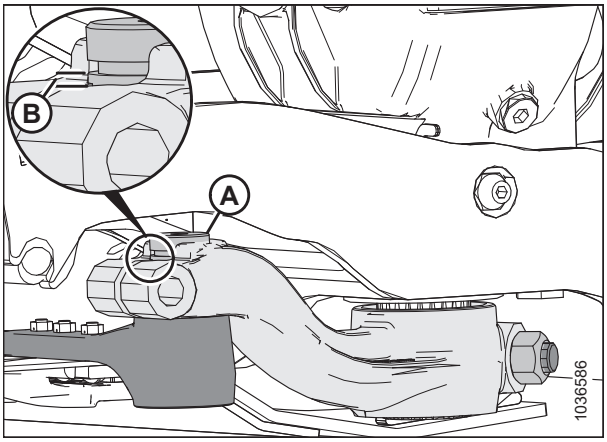

Рисунок 4.107: Головка ножа

6. Закріпіть штифт головки ножа болтом M16 x 85 мм (A) та гайкою (B). Установіть болт з внутрішньої сторони важеля. Затягніть болт із крутним моментом 220 Н·м (162 фунт-сила-фути).
7. Поверніть маховик, прикріплений до коробки привода ножа, щоб розташувати важіль ножа до внутрішньої межі ходу. Переконайтеся, що між важелем привода та головкою ножа все ще залишається зазор (C) 0,2–1,2 мм (0,02–0,05 дюйма).
8. Якщо приводний важіль не потребує регулювання, переходьте до кроку *9, стор. 641*. Якщо потрібне коригування, зверніться до свого дилера.

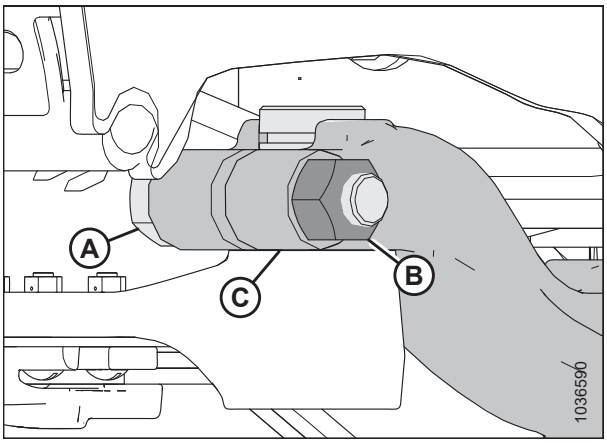

Рисунок 4.108: Головка ножа

9. Установіть на місце змащувальний патрубок (A). Наносьте мастило на патрубок до тих пір, поки головка ножа не переміститься трохи вниз.

   ВАЖЛИВО:

   НЕ змащуйте головку ножа надто сильно. Надмірне змащення головки ножа може призвести до неправильного вирівнювання ножів, що призведе до перегріву захисних пристроїв та напруження приводного двигуна ножа. Якщо ви нанесли занадто багато мастила на патрубок, зніміть мастильний патрубок, щоб скинути тиск.

   ПРИМІТКА:

   Якщо повітря затримується в порожнині підшипника, головка ножа почне рухатися вниз, перш ніж вона заповниться мастилом.

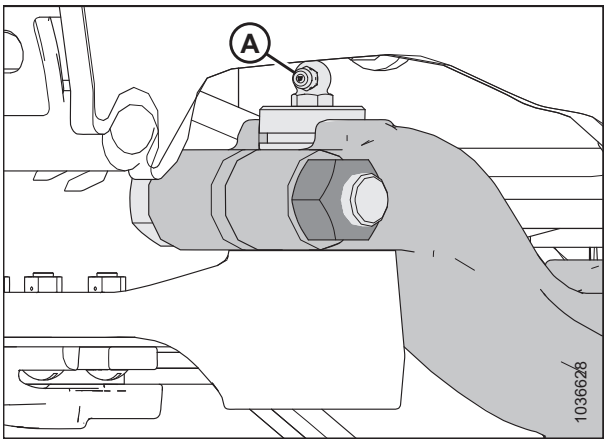

Рисунок 4.109: Головка ножа

10. Закрийте боковий щиток. Інструкції див. у *Закривання бокових щитків жатки, стор. 44*.

4.8.4 Запасні ножі

Два запасні ножі (A) можна зберігати в задній трубі жатки на правому кінці жатки. Переконайтеся, що запасні ножі закріплені на місці за допомогою засувки (B) та шпильки (C).

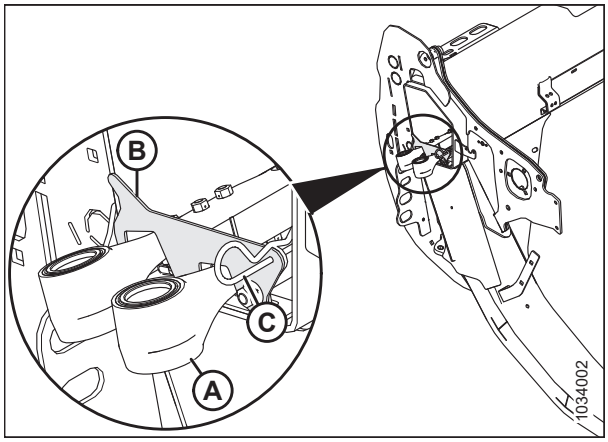

Рисунок 4.110: Запасні ножі

4.8.5 Загострені протиріжучі пальці ножа та притиски

Протиріжучі пальці ножа допомагають вирівняти ножовий брус. Притиски притискають секції на ножовому брусі до протиріжучих пальців, щоб забезпечити правильне різання.

У конфігураціях з загостреними протиріжучими пальцями використовуються наступні протиріжучі пальці та притиски:

ПРИМІТКА:

Конфігурації за загостреними протиріжучими пальцями та притисками вимагають двох коротких протиріжучих пальці ножа, по одному на кожному кінці жатки.

ПРИМІТКА:

Для заміни протиріжучих пальців ножа можна використовувати комплект із чотириточкових протиріжучих пальців. Чотири точкові захисні пристрої ідеально підходять для використання в кам’янистих умовах або для збирання схильних до руйнування культур, як-от сочевиця. Докладну інформацію див. у каталозі запасних частин жатки.

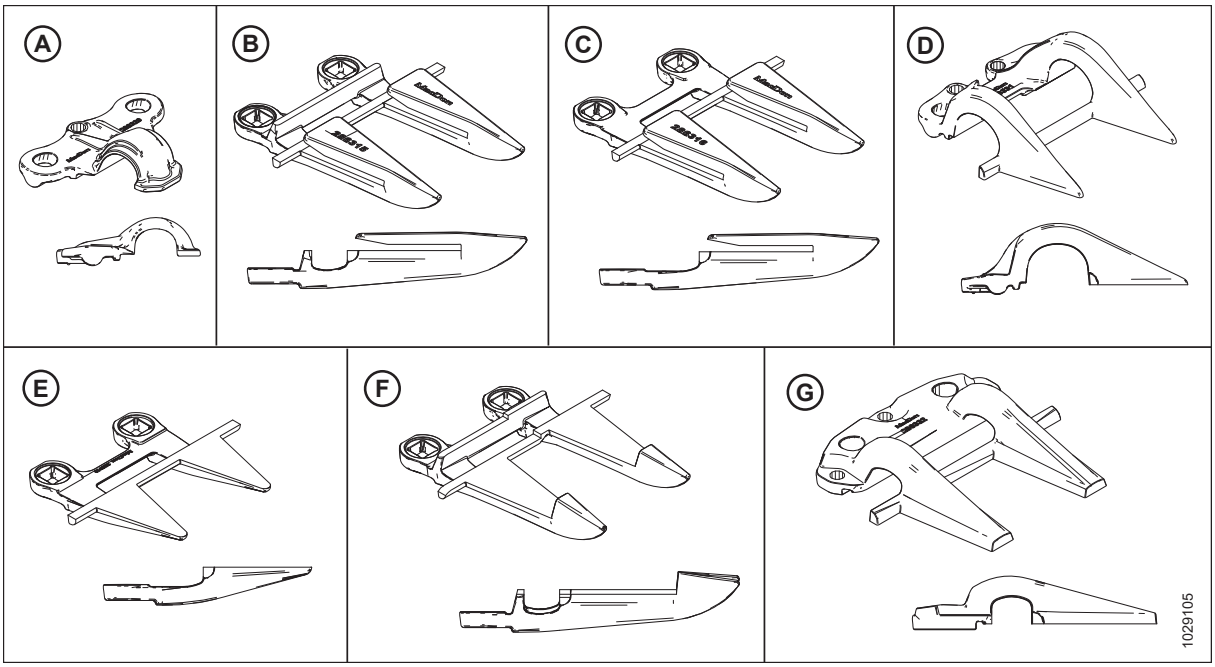

Рисунок 4.111: Типи протиріжучих пальців і притисків, що використовуються в конфігураціях із загостреними протиріжучими пальцями

A — загострений притиск (MD #286329)
B — загострений протиріжучий палець (MD #286315)
C — торцевий загострений протиріжучий палець із (без зношувальної планки MD #286316)[86]
D — торцевий притиск PlugFree ™(MD #286331)
E — торцевий протиріжучий палець PlugFree™ (без зношувальної планки) (MD #286319)[87]
F — центральний загострений протиріжучий палець (MD #286317)[88]
G — центральний загострений притиск (MD #286332)

Протиріжучі пальці налаштовуються по-різному на різних жатках. Під час заміни загострених протиріжучих пальців і притисків переконайтеся, що ви дотримуєтеся правильної послідовності заміни у жатці. Див. відповідну тему:

- *Конфігурація із загостреними протиріжучими пальцями на жатках з одним ножем, стор. 644*
- *Конфігурація із загостреними протиріжучими пальцями на жатці з подвійним ножем — FD235, стор. 645*
- *Конфігурація із загостреними протиріжучими пальцями на жатках з подвійним ножем — FD240, стор. 646*
- *Конфігурація із загостреними протиріжучими пальцями на жатках з подвійним ножем D1541 — FD241 та FD261, стор. 647*
- *Конфігурація із загостреними протиріжучими пальцями на жатці з подвійним ножем D245 — FD245, стор. 648*
- *Конфігурація загострених ножів на жатці подвійного ножа — FD250, стор. 649*

86. Встановлений у положеннях 2, 3 та 4 на стороні (сторонах) приводу.
87. Встановлений в положенні 1 на стороні (сторонах) приводу. У жатках з одним ножем використовуються стандартний протиріжучий палець на правому кінці.
88. Лише для жаток з подвійним ножем.

Конфігурація із загостреними протиріжучими пальцями на жатках з одним ножем

Протиріжучі пальці налаштовуються по-різному для різних розмірів жатки. На наведеному тут малюнку показані загострені протиріжучі пальці ножів, встановлені на жатках з одним ножем.

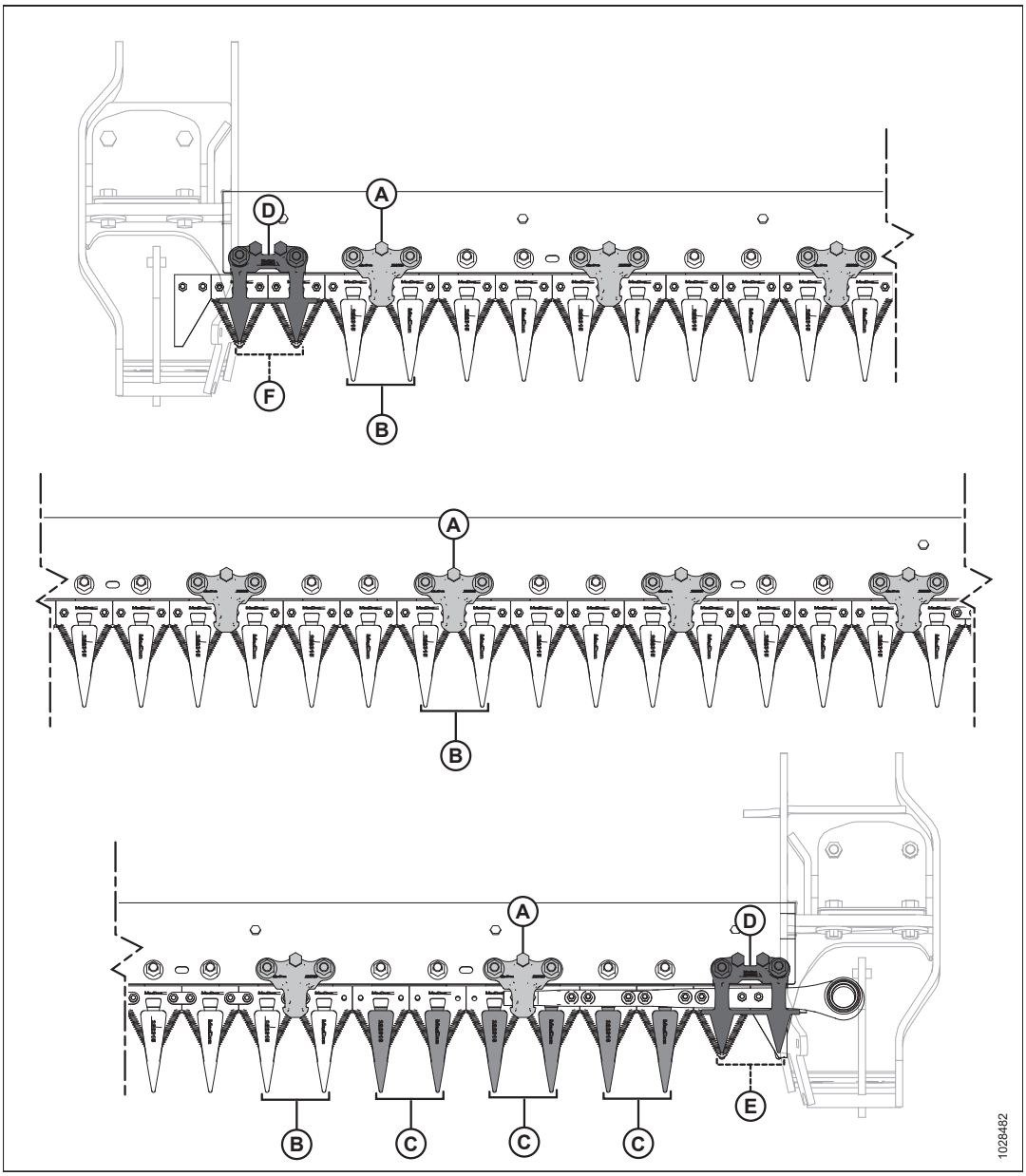

Рисунок 4.112: Місця розміщення загострених протиріжучих пальців ножа й притисків — жатки з одинарним ножем

A — загострений притиск (MD #286329)
B — загострений протиріжучий палець (MD #286315)
C — торцевий загострений протиріжучий палець (без зношувальної планки) (MD #286316)
D — притиск PlugFree™ (MD #286331)
E — протиріжучий палець PlugFree™ (без зношувальної планки) (MD #286319)
F — протиріжучий палець для короткого ножа (MD #286318)

Конфігурація із загостреними протиріжучими пальцями на жатці з подвійним ножем — FD235

Протиріжучі пальці налаштовуються по-різному на різних жатках. На наведеному тут малюнку показані загострені протиріжучі пальці для ножів, установлені на жатках із подвійним ножем серії FD235.

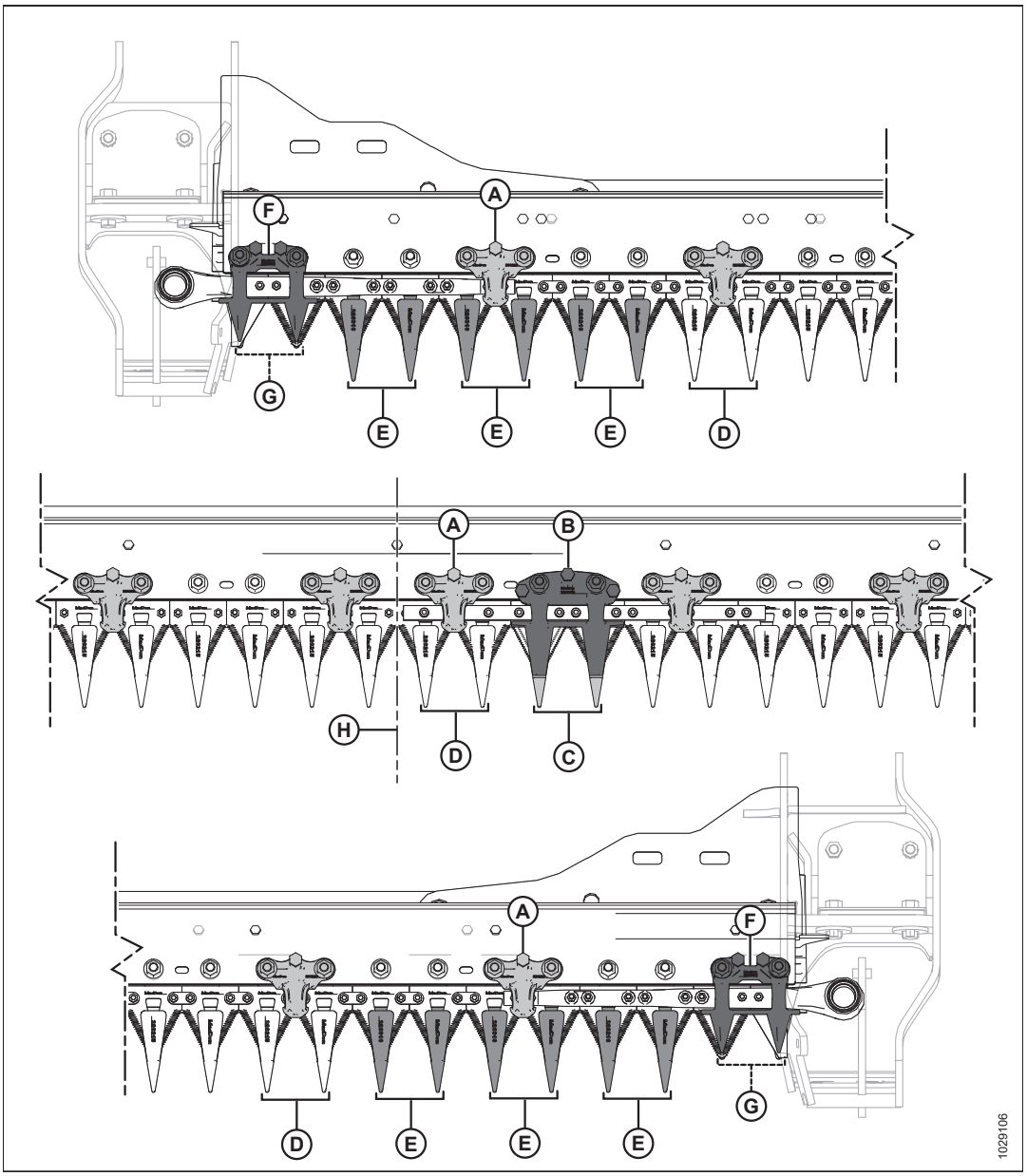

Рисунок 4.113: Місця розташування загострених протиріжучих пальців і притисків — FD235

A — загострений притиск (MD #286329)[89]
B — центральний загострений притиск (MD #286332)
C — центральний загострений протиріжучий палець (MD #286317)
D — загострений протиріжучий палець (MD #286315)
E — торцевий загострений протиріжучий палець (без зношувальної планки) (MD #286316)
F — притиск PlugFree™ (MD #286331)
G — протиріжучий палець PlugFree™ (без зношувальної планки) (MD #286319)
H — центр жатки

89. Незалежно від конфігурації, на протиріжучому пальці праворуч від центрального протиріжучого пальця завжди має бути притиск.

Конфігурація із загостреними протиріжучими пальцями на жатках з подвійним ножем — FD240

Протиріжучі пальці ножа допомагають вирівняти ножовий брус. Притиски притискають секції на ножовому брусі до протиріжучих пальців, щоб забезпечити правильне різання.

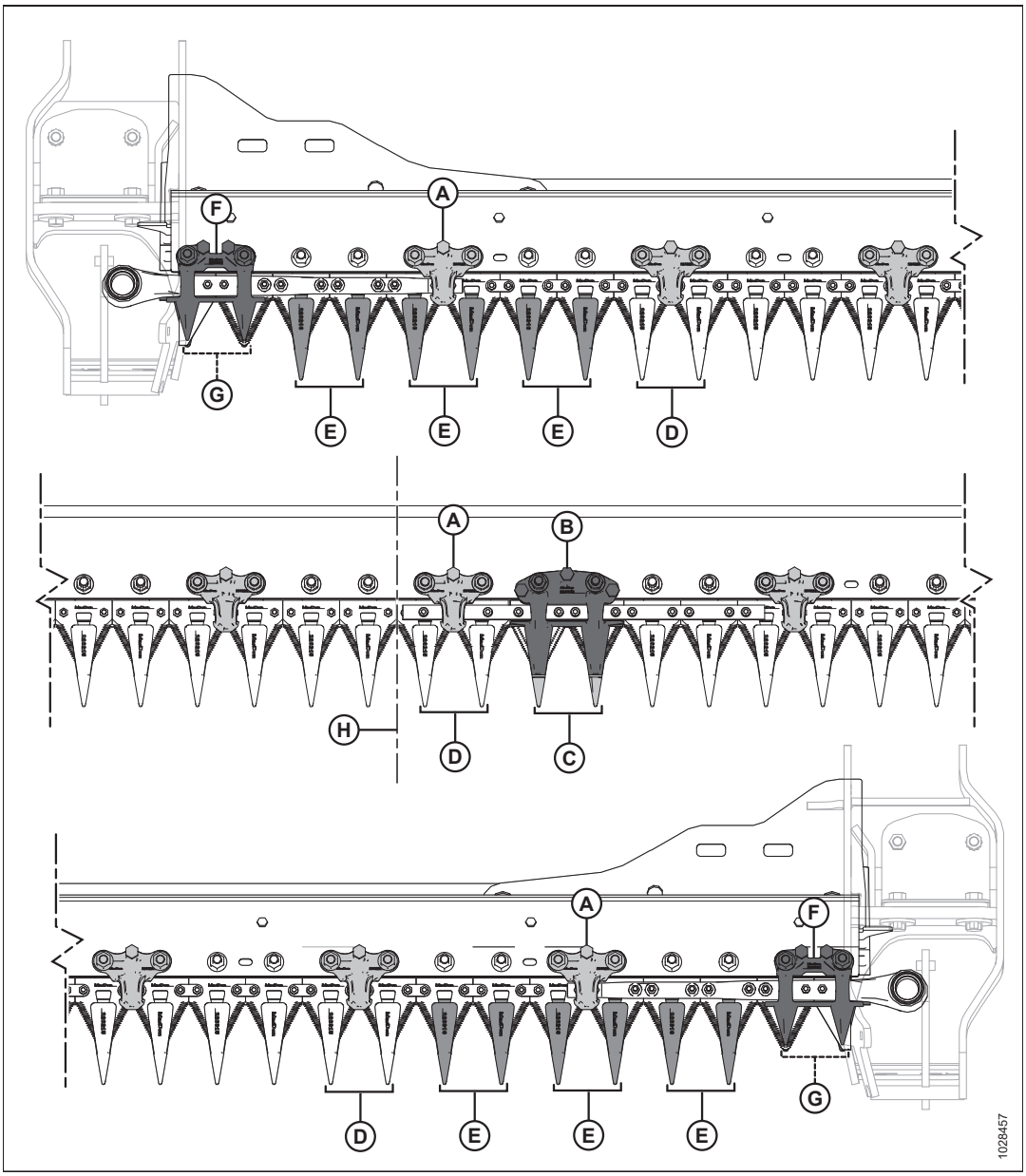

Рисунок 4.114: Місця розміщення загострених протиріжучих пальців ножа й притисків — жатка FD240 із подвійним ножем

A — загострений притиск (MD #286329)
B — центральний загострений притиск (MD #286332)
C — центральний загострений протиріжучий палець (MD #286317)
D — загострений протиріжучий палець (MD #286315)
E — торцевий загострений протиріжучий палець (без зношувальної планки) (MD #286316)
F — притиск короткого ножа (MD #286331)
G — короткий протиріжучий палець (без зношувальної планки) (MD #286319)
H — центр жатки

Конфігурація із загостреними протиріжучими пальцями на жатках з подвійним ножем D1541 — FD241 та FD261

Протиріжучі пальці налаштовуються по-різному для різних розмірів жатки. На наведеному тут малюнку показані загострені протиріжучі пальці для ножів, встановлені на жатках з подвійним ножем FD241 і FD261.

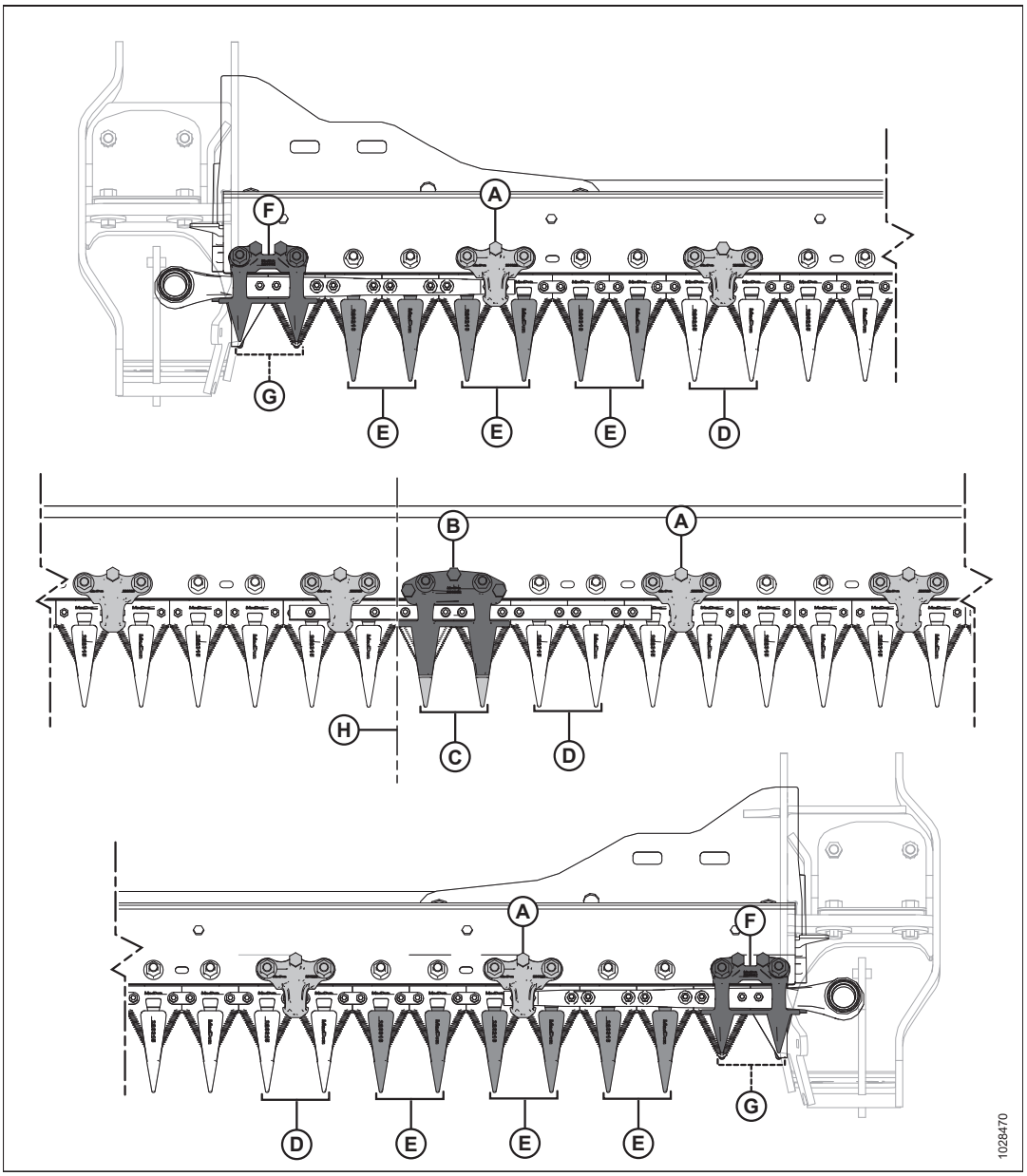

Рисунок 4.115: Місця розміщення загострених протиріжучих пальців ножа й притисків

A — загострений притиск (MD #286329)[90]
B — центральний загострений притиск (MD #286332)
C — центральний загострений протиріжучий палець (MD #286317)
D — загострений протиріжучий палець (MD #286315)
E — торцевий загострений протиріжучий палець (без зношувальної планки) (MD #286316)
F — притиск PlugFree™ (MD #286331)
G — протиріжучий палець PlugFree™ (без зношувальної планки) (MD #286319)
H — центр жатки

90. Незалежно від конфігурації, на протиріжучому пальці праворуч від центрального протиріжучого пальця завжди має бути притиск.

Конфігурація із загостреними протиріжучими пальцями на жатці з подвійним ножем D245 — FD245

Протиріжучі пальці налаштовуються по-різному для різних розмірів жатки. На наведеному тут малюнку показані загострені протиріжучі пальці для ножів, встановлені на жатках з подвійним ножем FD245.

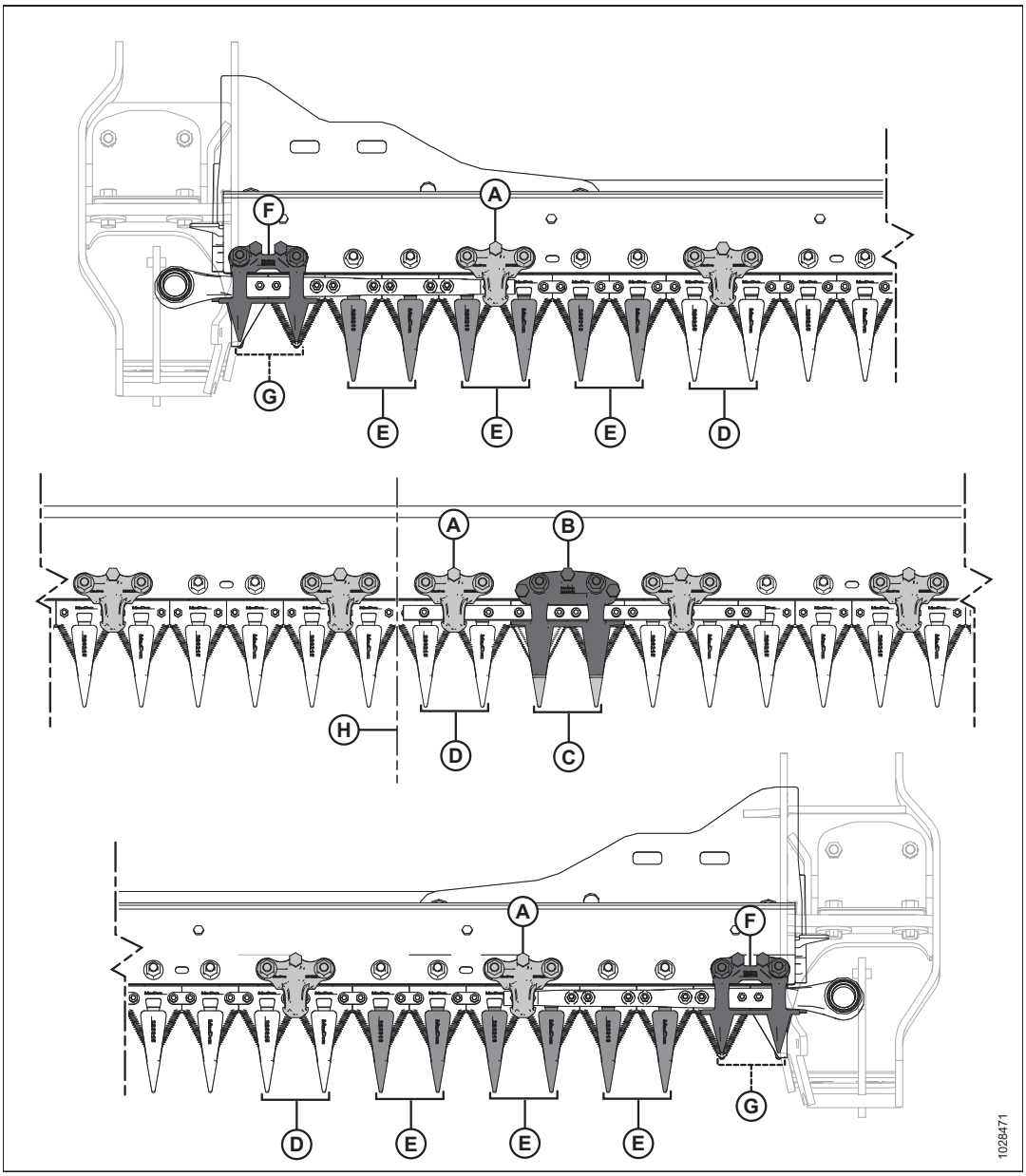

Рисунок 4.116: Місця розташування загострених протиріжучих пальців і притисків — жатка з подвійним ножем FD245

A — загострений притиск (MD #286329)[91]
B — центральний загострений притиск (MD #286332)
C — центральний загострений протиріжучий палець (MD #286317)
D — загострений протиріжучий палець (MD #286315)
E — торцевий загострений протиріжучий палець (без зношувальної планки) (MD #286316)
F — притиск PlugFree™ (MD #286331)
G — протиріжучий палець PlugFree™ (без зношувальної планки) (MD #286319)
H — центр жатки

91. Незалежно від конфігурації, на протиріжучому пальці праворуч від центрального протиріжучого пальця завжди має бути притиск.

Конфігурація загострених ножів на жатці подвійного ножа — FD250

Протиріжучі пальці налаштовуються по-різному для різних розмірів жатки. На наведеному тут малюнку показані загострені протиріжучі пальці для ножів, встановлені на жатках з подвійним ножем FD250.

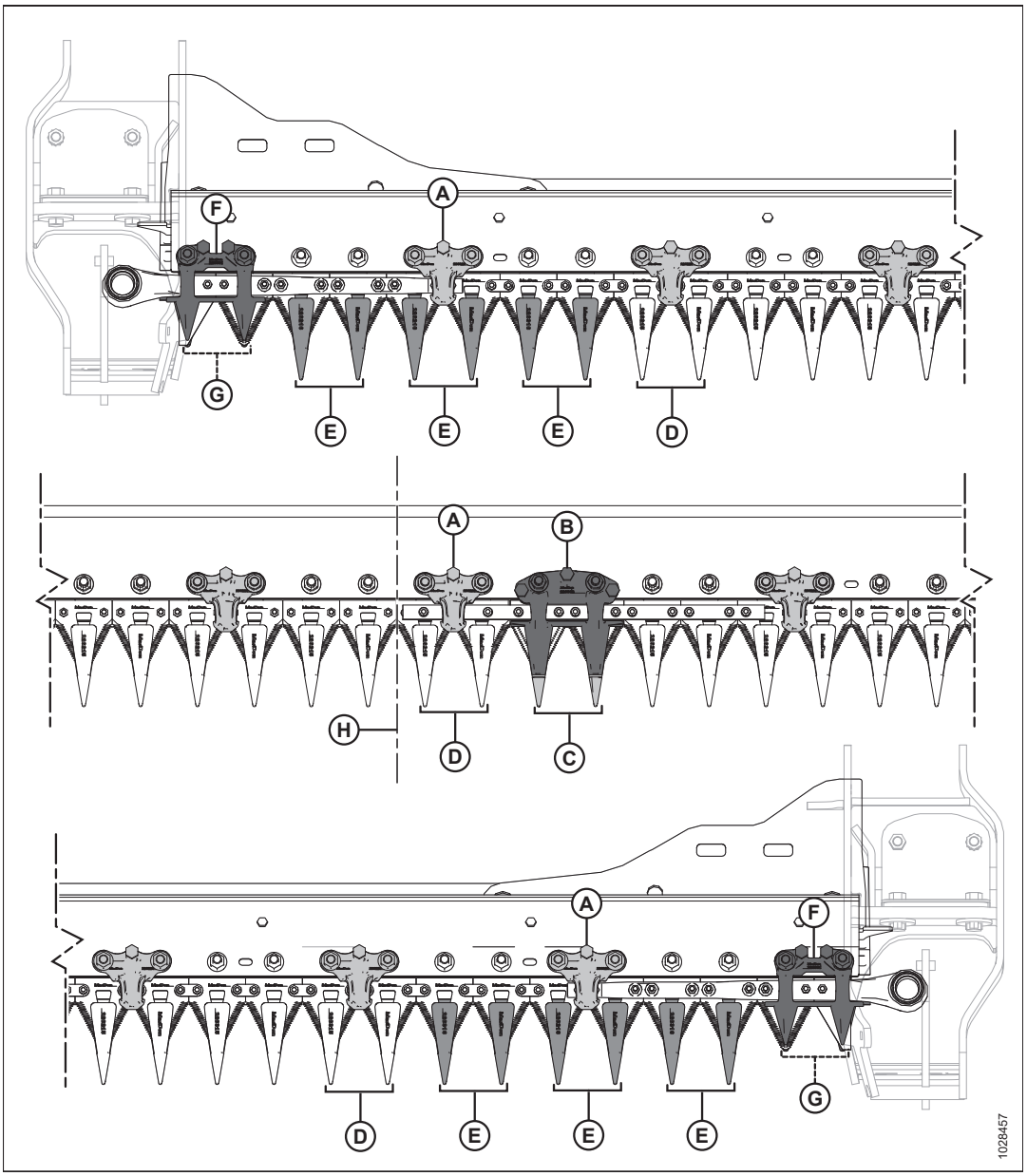

Рисунок 4.117: Місця розміщення загострених протиріжучих пальців ножа й притисків — жатка FD250 із подвійним ножем

A — загострений притиск (MD #286329)
B — центральний загострений притиск (MD #286332)
C — центральний загострений протиріжучий палець (MD #286317)
D — загострений протиріжучий палець (MD #286315)
E — торцевий загострений протиріжучий палець (без зношувальної планки) (MD #286316)
F — притиск короткого ножа (MD #286331)
G — короткий протиріжучий палець (без зношувальної планки) (MD #286319)
H — центр жатки

Регулювання протиріжучих пальців ножа й захисної пластини

Якщо протиріжучий палець ножа або захисна планка не вирівняні через зіткнення зі скелею або перешкодою, скористайтеся інструментом для вирівнювання протиріжучих пальців щоб виправити нерівність.

НЕБЕЗПЕЧНО

Переконайтеся, що в зоні проведення робіт відсутні сторонні особи.

НЕБЕЗПЕЧНО

Щоб запобігти тілесним ушкодженням або смерті через неочікуваний запуск машини, завжди вимикайте двигун і виймайте ключ із замка запалювання перед регулюванням машини.

ПОПЕРЕДЖЕННЯ

Щоб запобігти тілесним ушкодженням унаслідок падіння піднятого мотовила, обов'язково фіксуйте запобіжні упори перед виконанням будь-яких робіт під піднятим мотовилом.

ПОПЕРЕДЖЕННЯ

Під час роботи з ножами надягайте захисні надміцні рукавиці.

1. Повністю підніміть мотовило.
2. Вимкніть двигун і витягніть ключ із замка запалювання.
3. Установіть запобіжні упори мотовила. Інструкції див. у *Фіксація запобіжних упорів мотовила, стор. 40*.

4. Щоб відрегулювати наконечники протиріжучого пальця, розташуйте інструмент для випрямлення протиріжучого пальця, як показано на малюнку, і потягніть інструмент вгору.

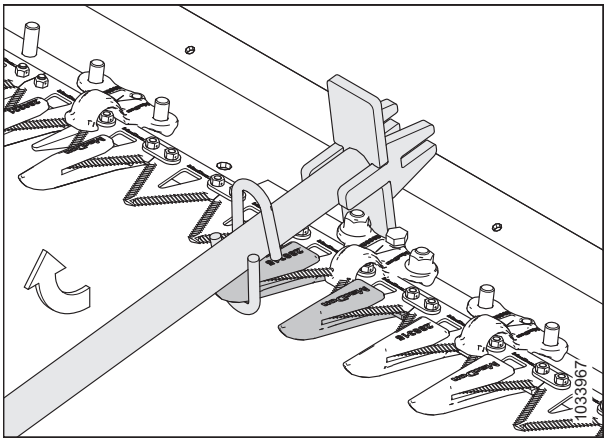

Рисунок 4.118: Регулювання верхнього положення — загострений протиріжучий палець

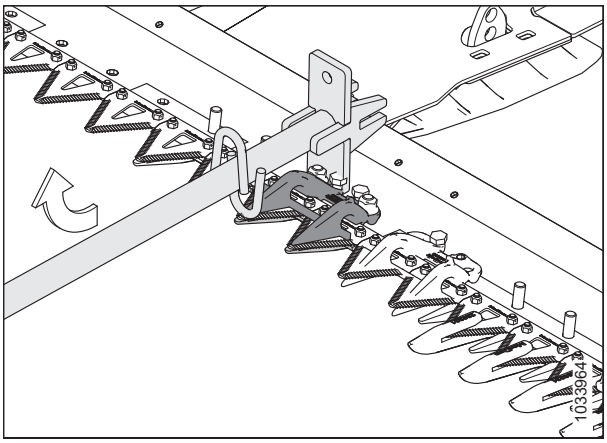

Рисунок 4.119: Регулювання верхнього положення — короткий протиріжучий палець ножа

5. Щоб відрегулювати наконечники протиріжучого пальця вниз, розташуйте інструмент для випрямлення протиріжучого пальця, як показано на малюнку, і натисніть інструмент вниз.

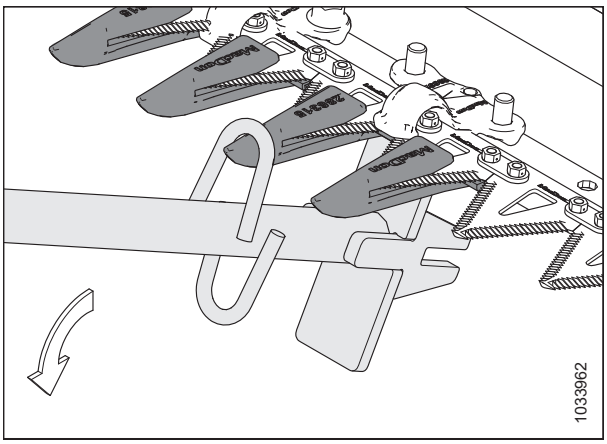

Рисунок 4.120: Регулювання нижнього положення — загострений протиріжучий палець

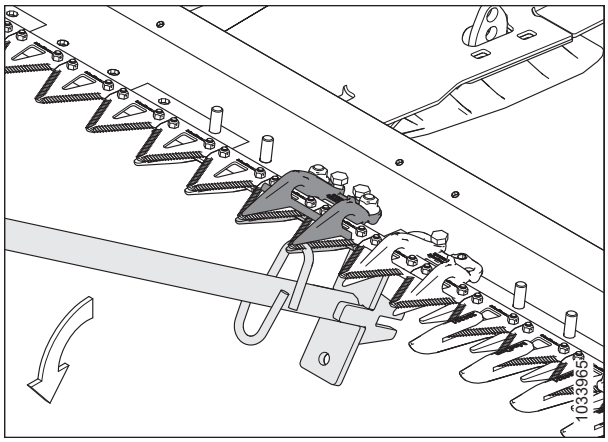

Рисунок 4.121: Регулювання вниз — короткий протиріжучий палець

6. Щоб відрегулювати захисну планку, розташуйте інструмент для випрямлення захисної планки, як показано на малюнку, а потім натисніть вниз або потягніть інструмент вгору відповідно.

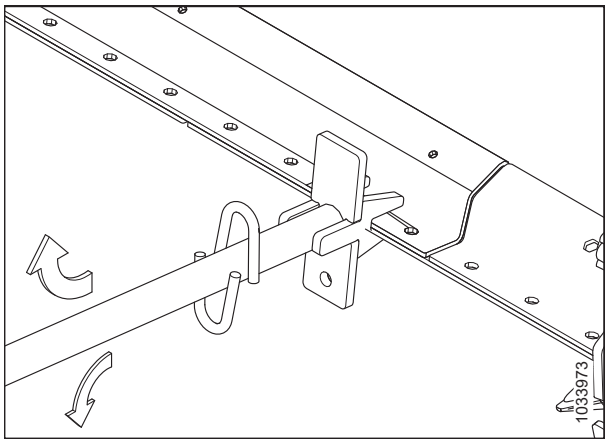

Рисунок 4.122: Регулювання захисної пластини — без протиріжучих пальців

Заміна загострених протиріжучих пальців ножа

Протиріжучі пальці зрештою затуплюються та потребують заміни. Ця процедура призначена для заміни стандартних протиріжучих пальців і спеціальних (зі сторони приводу) протиріжучих пальців, найближчих до двигуна привода ножа.

НЕБЕЗПЕЧНО

Щоб запобігти тілесним ушкодженням або смерті через неочікуваний запуск машини, завжди вимикайте двигун і виймайте ключ із замка запалювання перед регулюванням машини.

НЕБЕЗПЕЧНО

Переконайтеся, що в зоні проведення робіт відсутні сторонні особи.

ПОПЕРЕДЖЕННЯ

Щоб запобігти тілесним ушкодженням унаслідок падіння піднятого мотовила, обов'язково фіксуйте запобіжні упори перед виконанням будь-яких робіт під піднятим мотовилом.

ПОПЕРЕДЖЕННЯ

Під час роботи з ножами надягайте захисні надміцні рукавиці.

ВАЖЛИВО:

Під час заміни загострених протиріжучих пальців переконайтеся, що послідовність притискання відповідає типу та ширині вашої жатки. Докладну інформацію див. у розділі *4.8.5 Загострені протиріжучі пальці ножа та притиски, стор. 642*.

ПРИМІТКА:

Для заміни протиріжучих пальців ножа можна використовувати комплект із чотириточкових протиріжучих пальців. Чотириточковий протиріжучий палець ідеально підходить для використання в кам'янистих умовах або для збирання схильних до руйнування культур, таких як сочевиця. Докладну інформацію див. у каталозі запасних частин жатки.

ВАЖЛИВО:

Жатки з одинарним і подвійним ножем: На обох кінцях жатки положення 1 (зовнішній протиріжучий палець) — це короткий протиріжучий палець. На приводній стороні(-ах) жатки, позиції 2, 3 і 4 — це загострені торцеві протиріржучі пальці (зношувальних планок). Починаючи з положення 5, решта протиріжучих пальців — це загострені протиріжучі пальці. У цих місцях потрібно встановлювати відповідні запасні протиріжучі пальці.

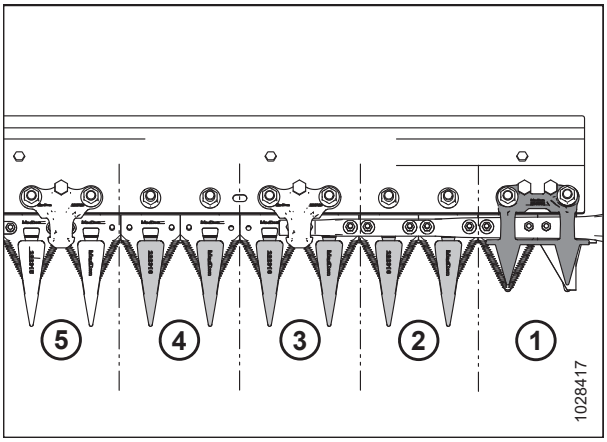

Рисунок 4.123: Загострені протиріжучі пальці ножа з боку привода

ВАЖЛИВО:

Жатки з подвійним ножем: На місці перетинання двох ножів встановлюється центральний загострений протиріжучий палець. Центральний загострений протиріжучий палець має дещо іншу процедуру заміни. Інструкції див. у розділі *Заміна загостреного центрального протиріжучого пальця — жатка з подвійним ножем, стор. 658*.

1. Повністю підніміть мотовило.
2. Вимкніть двигун і витягніть ключ із замка запалювання.
3. Установіть запобіжні упори мотовила. Інструкції див. у *Фіксація запобіжних упорів мотовила, стор. 40*.
4. Відкрийте боковий щиток. Інструкції див. у *Відкривання бокових щитків жатки, стор. 43*.
5. Повертайте маховик, прикріплений до коробки привода ножа, щоб відрегулювати положення ножа, поки секції ножа не будуть розташовані посередині між протиріжучими пальцями.
6. Закрийте боковий щиток. Інструкції див. у *Закривання бокових щитків жатки, стор. 44*.

7. Відкрутіть дві гайки та болти (B), якими загострений протиріжучий палець (A) і притиск (C) (якщо є) кріпляться до ножового бруса.

8. Зніміть загострений протиріжучий палець (A), притиск (C), та пластмасову захисну пластину. Утилізуйте загострений протиріжучий палець ножа.

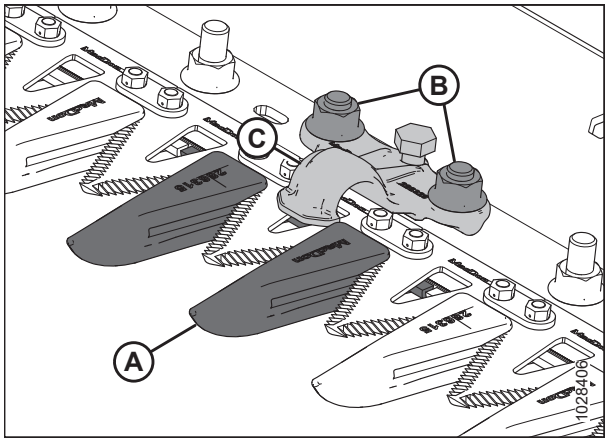

Рисунок 4.124: Загострені протиріжучі пальці ножа

9. Розмістіть пластмасову захисну пластину (A) і запасний загострений протиріжучий палець ножа (B) під ножовим брусом.

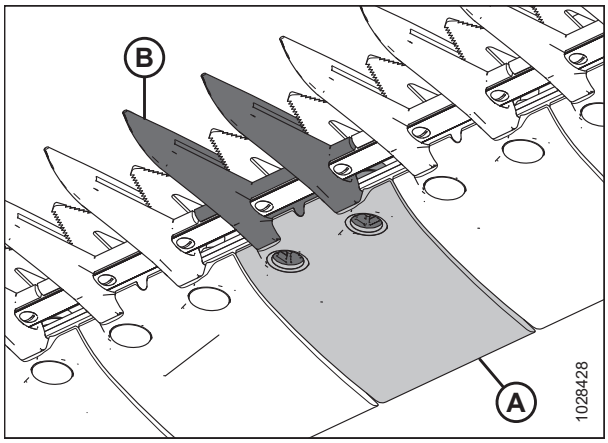

Рисунок 4.125: Загострений протиріжучий палець ножа й захисна пластина

10. Розташуйте притиск (A) (якщо є), а потім ослабте регулювальний болт (C), щоб він не виступав із нижньої частини притиска.

11. Закріпіть загострений протиріжучий палець, зношувальну планку та притиск (якщо є) двома болтами та гайками (B). Затягніть гайки з крутним моментом 85 Н·м (63 фунт-сила-фути).

12. Якщо в цьому місці є притиск, див. *Регулювання притиску — загострені протиріжучі пальці ножа, стор. 656*.

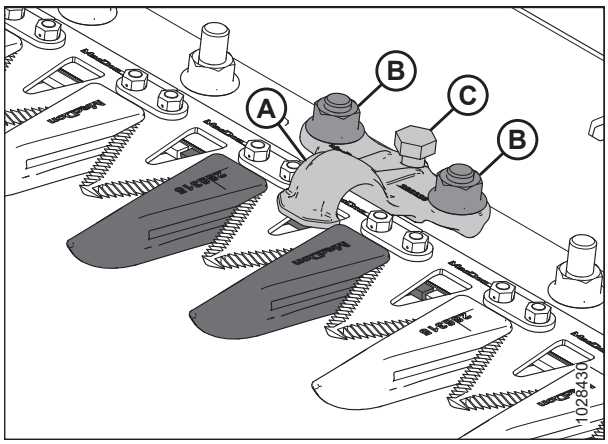

Рисунок 4.126: Загострені протиріжучі пальці ножа

Перевірка положення притиску — загострені протиріжучі пальці ножа

Притиски загострених протиріжучих пальців запобігають відриву секцій ножа від захисних протиріжучих пальців, водночас дозволяючи ножу ковзати. Перевірте притиски, щоб переконатися, що між притисками та секціями ножа є достатній зазор.

Ця процедура призначена для стандартних притисків. Щоб перевірити центральний притиск на жатках з подвійним ножем, див. *Перевірка центрального притиску на жатці з подвійним ножем — загострені протиріжучі пальці, стор. 660*.

ПРИМІТКА:

Вирівняйте протиріжучі пальці, перш ніж регулювати притиски. Інструкції див. у розділі *Регулювання протиріжучих пальців ножа й захисної пластини, стор. 650*.

НЕБЕЗПЕЧНО

Переконайтеся, що в зоні проведення робіт відсутні сторонні особи.

НЕБЕЗПЕЧНО

Щоб запобігти тілесним ушкодженням або смерті через неочікуваний запуск машини, завжди вимикайте двигун і виймайте ключ із замка запалювання перед регулюванням машини.

ПОПЕРЕДЖЕННЯ

Щоб запобігти тілесним ушкодженням унаслідок падіння піднятого мотовила, обов'язково фіксуйте запобіжні упори перед виконанням будь-яких робіт під піднятим мотовилом.

ПОПЕРЕДЖЕННЯ

Під час роботи з ножами надягайте захисні надміцні рукавиці.

1. Повністю підніміть мотовило.
2. Вимкніть двигун і витягніть ключ із замка запалювання.
3. Установіть запобіжні упори мотовила. Інструкції див. у *Фіксація запобіжних упорів мотовила, стор. 40*.
4. Відкрийте боковий щиток. Інструкції див. у *Відкривання бокових щитків жатки, стор. 43*.
5. Повертайте маховик, прикріплений до коробки привода ножа, щоб розташувати секцію ножа (A) під притиском (B) та між протиріжучим пальцем (C).
6. Натисніть на секцію ножа (A) із зусиллям приблизно 44 Н (10 фунтів) і використовуйте щуп для вимірювання зазору між притиском (B) і секцією ножа. Зазор має становити 0,1–0,5 мм (0,004–0,020 дюйма).
7. Якщо потрібно виконати регулювання, див. розділ *Регулювання притиску — загострені протиріжучі пальці ножа, стор. 656*.
8. Закрийте боковий щиток. Інструкції див. у *Закривання бокових щитків жатки, стор. 44*.

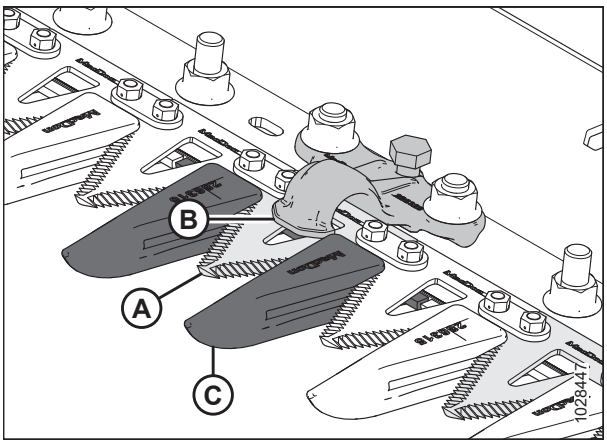

Рисунок 4.127: Притиск загостреного протиріжучого пальця

Регулювання притиску — загострені протиріжучі пальці ножа

Дотримуючись процедури перевірки, якщо притиск загостреного або чотириточкового протиріжучого пальця зв'язує ніж, відрегулюйте притиск.

Ця процедура застосовується до стандартних притисків. Щоб відрегулювати центральний притиск на жатках із подвійним ножем, див. *Регулювання центрального притиска на жатці з подвійним ножем — загострені протиріжучі пальці, стор. 662*.

НЕБЕЗПЕЧНО

Переконайтеся, що в зоні проведення робіт відсутні сторонні особи.

НЕБЕЗПЕЧНО

Щоб запобігти тілесним ушкодженням або смерті через неочікуваний запуск машини, завжди вимикайте двигун і виймайте ключ із замка запалювання перед регулюванням машини.

ПОПЕРЕДЖЕННЯ

Щоб запобігти тілесним ушкодженням унаслідок падіння піднятого мотовила, обов'язково фіксуйте запобіжні упори перед виконанням будь-яких робіт під піднятим мотовилом.

ПОПЕРЕДЖЕННЯ

Під час роботи з ножами надягайте захисні надміцні рукавиці.

1. Вирівняйте протиріжучі пальці. Інструкції див. у *Регулювання протиріжучих пальців ножа й захисної пластини, стор. 650*.
2. Повністю підніміть мотовило.
3. Вимкніть двигун і витягніть ключ із замка запалювання.
4. Установіть запобіжні упори мотовила. Інструкції див. у *Фіксація запобіжних упорів мотовила, стор. 40*.
5. Відрегулюйте зазор притисків наведеним нижче чином:
   - Щоб опустити передню частину притиска (A) та зменшити зазор, поверніть регулювальний болт (B) за годинниковою стрілкою.
   - Щоб підняти передню частину притиска (A) та збільшити зазор, поверніть регулювальний болт (B) проти годинникової стрілки.

   ПРИМІТКА:

   Для внесення більш значних змін може знадобитися послабити гайки (C) перед тим, як повернути регулювальний болт (B). Після регулювання затягніть гайки з крутним моментом 85 Н·м (63 фунт-сила-фути).
6. Перевірте притискний зазор. Інструкції див. у розділі *Перевірка положення притиску — загострені протиріжучі пальці ножа, стор. 655*.

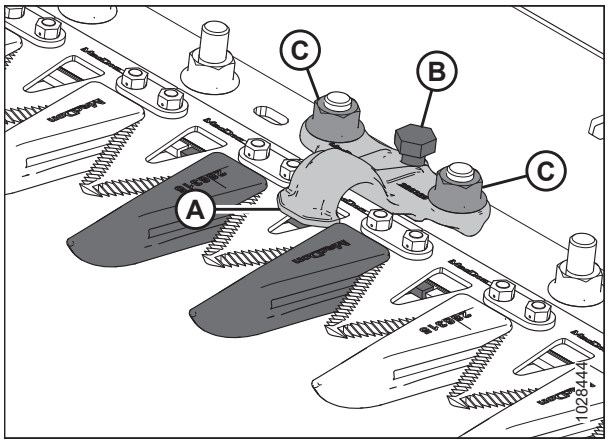

Рисунок 4.128: Загострений притиск

7. Запустіть двигун на низькому холостому ходу та прислухайтеся до шуму, який може виникати у разі недостатнього зазору. За необхідності повторіть кроки *5, стор. 656*–*6, стор. 656*.

ВАЖЛИВО:

Недостатній зазор притиска призведе до перегріву ножа та протиріжучих пальців.

Заміна загостреного центрального протиріжучого пальця — жатка з подвійним ножем

Процедура заміни протиріжучого пальця в центрі жатки з подвійним ножем (де два ножі перетинаються) відрізняється від процедури заміни загостреного протиріжучого пальця.

НЕБЕЗПЕЧНО

Щоб запобігти тілесним ушкодженням або смерті через неочікуваний запуск машини, завжди вимикайте двигун і виймайте ключ із замка запалювання перед регулюванням машини.

НЕБЕЗПЕЧНО

Переконайтеся, що в зоні проведення робіт відсутні сторонні особи.

ПОПЕРЕДЖЕННЯ

Щоб запобігти тілесним ушкодженням унаслідок падіння піднятого мотовила, обов'язково фіксуйте запобіжні упори перед виконанням будь-яких робіт під піднятим мотовилом.

ПОПЕРЕДЖЕННЯ

Під час роботи з ножами надягайте захисні надміцні рукавиці.

1. Повністю підніміть мотовило.
2. Вимкніть двигун і витягніть ключ із замка запалювання.
3. Установіть запобіжні упори мотовила. Інструкції див. у *Фіксація запобіжних упорів мотовила, стор. 40*.
4. Відкрутіть дві гайки й болти (C), якими протиріжучий палець (A) і притиск (B) кріпляться до ножового бруса.
5. Зніміть протиріжучий палець (A), пластмасову захисну пластину та притиск (B).

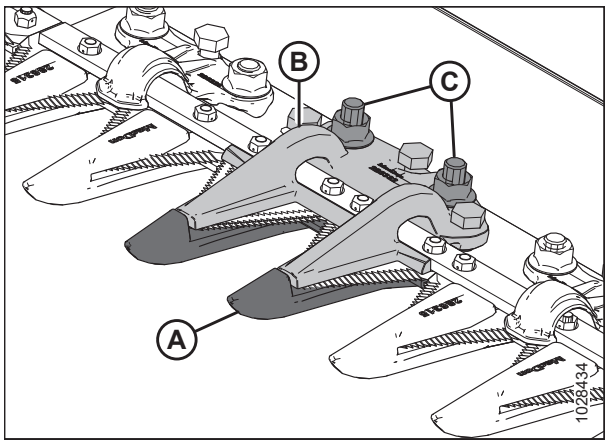

Рисунок 4.129: Загострений центральний протиріжучий палець ножа

ВАЖЛИВО:

Переконайтеся, що замінний протиріжучий палець є правильним протиріжучим пальцем зі зміщеними ріжучими поверхнями (A).

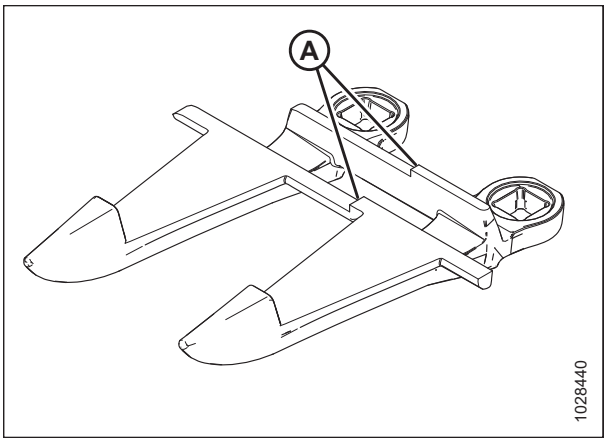

Рисунок 4.130: Загострений центральний протиріжучий палець ножа

6. Перш ніж встановлювати новий центральний загострений протиріжучий палець, переконайтеся, що під жаткою присутня прокладка перекриття (A), а товстий кінець прокладки розташований під центральним протиріжучим пальцем.

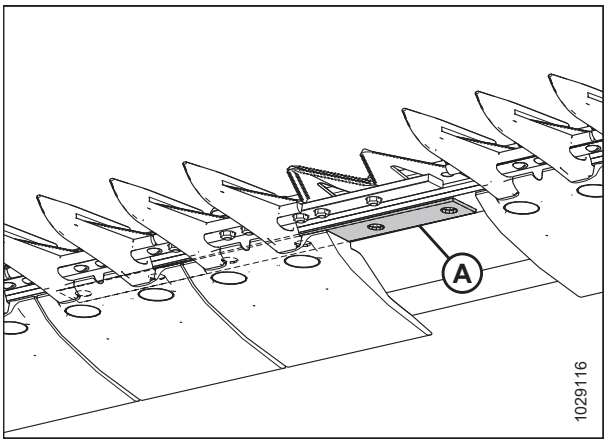

Рисунок 4.131: Ножовий брус

7. Розмістіть пластмасову захисну пластину (A) і новий протиріжучий палець (B) під ножовим брусом.

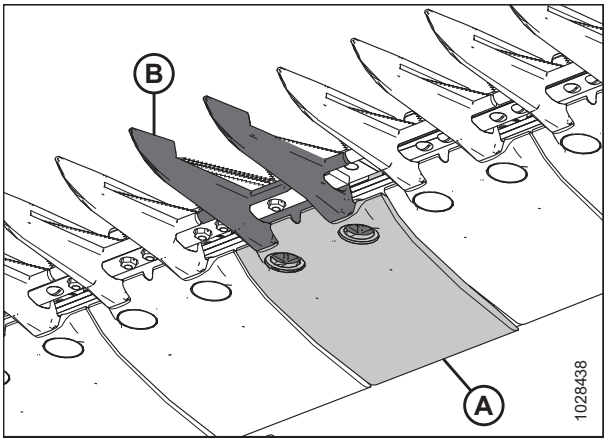

Рисунок 4.132: Загострений центральний протиріжучий палець ножа й захисна пластина

8. Установіть три регулювальні болти (A) так, щоб вони виступали на 4 мм (5/32 дюйма) від нижньої частини загостреного центрального притиска (B).

9. Розмістіть центральний притиск (B) на ножовому брусі.

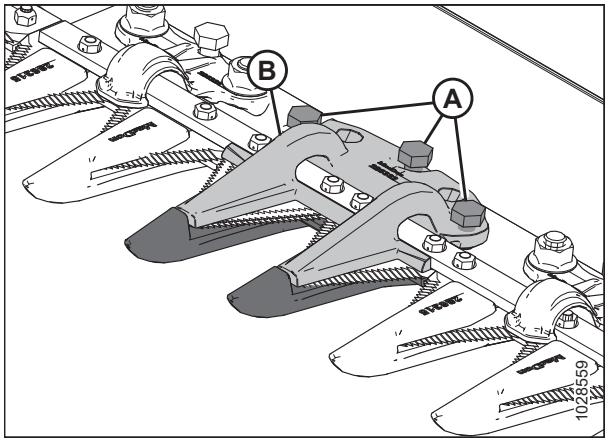

Рисунок 4.133: Загострений центральний протиріжучий палець ножа

10. Закріпіть загострені центральні притиски (A) двома болтами та гайками (B), але поки що **НЕ** затягуйте кріплення.

    ВАЖЛИВО:

    У місці центрального протиріжучого пальця притиск (A) має охоплювати два ножі, що перетинаються. У цьому місці потрібно встановлювати відповідний замінний протиріжучий палець.

11. Відрегулюйте положення притиску, забезпечивши прийнятний зазор.

    - Інструкції щодо регулювання наведено в розділі *Регулювання центрального притиска на жатці з подвійним ножем — загострені протиріжучі пальці, стор. 662*.
    - Технічні характеристики, що стосуються зазору, наведено в розділі *Перевірка центрального притиску на жатці з подвійним ножем — загострені протиріжучі пальці, стор. 660*.

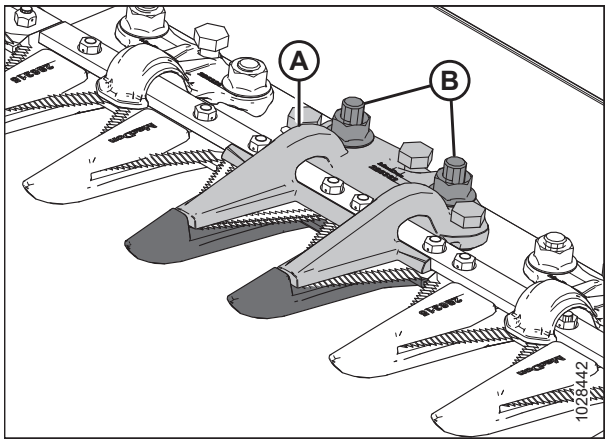

Рисунок 4.134: Загострений центральний протиріжучий палець ножа

12. Затягніть гайки (B) з крутним моментом 85 Н·м (63 фунт-сила-фути).

Перевірка центрального притиску на жатці з подвійним ножем — загострені протиріжучі пальці

Загострене утримання центрального захисного кожуха ножа запобігає зняттю центральної секції ножа з захисного кожуха, одночасно дозволяючи ножам ковзати. Перевірте центральний притиск, щоб переконатися, що між притиском та центральною секцією ножа є достатній зазор.

НЕБЕЗПЕЧНО

Переконайтеся, що в зоні проведення робіт відсутні сторонні особи.

НЕБЕЗПЕЧНО

Щоб запобігти тілесним ушкодженням або смерті через неочікуваний запуск машини, завжди вимикайте двигун і виймайте ключ із замка запалювання перед регулюванням машини.

ПОПЕРЕДЖЕННЯ

Щоб запобігти тілесним ушкодженням унаслідок падіння піднятого мотовила, обов'язково фіксуйте запобіжні упори перед виконанням будь-яких робіт під піднятим мотовилом.

ПОПЕРЕДЖЕННЯ

Під час роботи з ножами надягайте захисні надміцні рукавиці.

1. Повністю підніміть мотовило.
2. Вимкніть двигун і витягніть ключ із замка запалювання.
3. Установіть запобіжні упори мотовила. Інструкції див. у *Фіксація запобіжних упорів мотовила, стор. 40*.
4. Відкрийте боковий щиток. Інструкції див. у *Відкривання бокових щитків жатки, стор. 43*.
5. Повертайте маховик, прикріплений до коробки привода ножа, щоб розмістити ніж повністю всередині, поки секції ножа не розташовуватимуться під притиском (A). Повторіть цей крок, щоб перемістити інший ніж.
6. Натисніть на секцію ножа із зусиллям приблизно 44 Н (10 фунтів) і за допомогою щупа виміряйте зазор між притиском (A) і секцією ножа. Переконайтеся, що встановлено такий зазор:
   - На кінчику (B) притиска: 0,1–0,5 мм (0,004–0,020 дюйма)
   - У задній частині (C) притиска: 0,1–1,0 мм (0,004–0,040 дюйма)
7. Якщо потрібно виконати регулювання, див. розділ *Регулювання центрального притиска на жатці з подвійним ножем — загострені протиріжучі пальці, стор. 662*.
8. Після затягування гайок (D) ще раз перевірте зазор і відрегулюйте його за необхідності.
9. Закрийте боковий щиток. Інструкції див. у *Закривання бокових щитків жатки, стор. 44*.

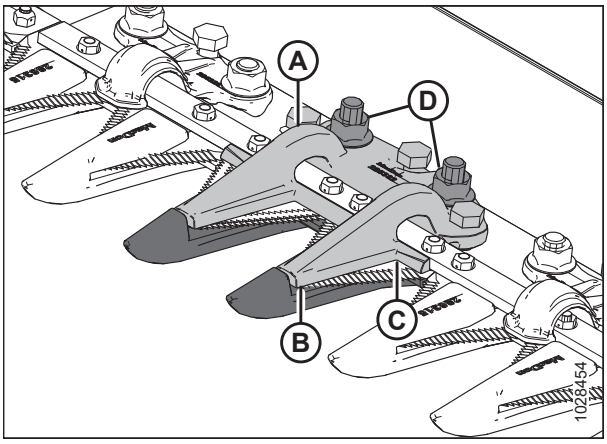

Рисунок 4.135: Загострений центральний притиск

Регулювання центрального притиска на жатці з подвійним ножем — загострені протиріжучі пальці

Дотримуючись процедури перевірки, якщо загострене притискне притискання центрального ножа зв'язує ніж, відрегулюйте його.

НЕБЕЗПЕЧНО

Переконайтеся, що в зоні проведення робіт відсутні сторонні особи.

НЕБЕЗПЕЧНО

Щоб запобігти тілесним ушкодженням або смерті через неочікуваний запуск машини, завжди вимикайте двигун і виймайте ключ із замка запалювання перед регулюванням машини.

ПОПЕРЕДЖЕННЯ

Щоб запобігти тілесним ушкодженням унаслідок падіння піднятого мотовила, обов'язково фіксуйте запобіжні упори перед виконанням будь-яких робіт під піднятим мотовилом.

ПОПЕРЕДЖЕННЯ

Під час роботи з ножами надягайте захисні надміцні рукавиці.

1. Повністю підніміть мотовило.
2. Вимкніть двигун і витягніть ключ із замка запалювання.
3. Установіть запобіжні упори мотовила. Інструкції див. у *Фіксація запобіжних упорів мотовила, стор. 40*.
4. Ослабте елемент кріплення (B).
5. Відрегулюйте зазор притисків наведеним нижче чином:
   - Щоб збільшити зазор, поверніть регулювальні болти (A) за годинниковою стрілкою (затягніть болти).
   - Щоб зменшити зазор, поверніть регулювальні болти (A) проти годинникової стрілки (ослабте болти).
6. Щоб відрегулювати зазор лише на притискному наконечнику, використовуйте регулювальний болт (C) наступним чином:
   - Щоб збільшити зазор, поверніть регулювальний болт (C) проти годинникової стрілки (ослабте болти).
   - Щоб зменшити зазор, поверніть регулювальний болт (C) за годинниковою стрілкою (затягніть болти).

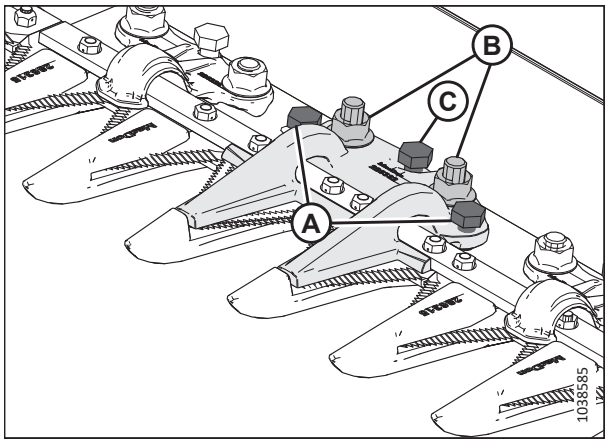

Рисунок 4.136: Загострений центральний притиск

7. Затягніть гайки (B) з моментом 85 Н·м (63 фунт-сила-фути).
8. Запустіть двигун на низькому холостому ходу та прислухайтеся до шуму, спричиненого недостатнім зазором.

   ВАЖЛИВО:

   Недостатній зазор притиска призведе до перегріву ножа та протиріжучих пальців
9. Перевірте зазор центрального захисного кожуха. Докладну інформацію див. у розділі *Перевірка центрального притиску на жатці з подвійним ножем — загострені протиріжучі пальці, стор. 660*.

4.8.6 Короткі протиріжучі пальці ножа та притиски

Захисні засоби для коротких ножів зменшують ймовірність підключення ножа до вологих або брудних умов, а також до жорстких культур, таких як трави та ріпак.

У конфігураціях із короткими протиріжучими пальцями ножа використовуються протиріжучі пальці ножа та притиски, що вказані нижче.

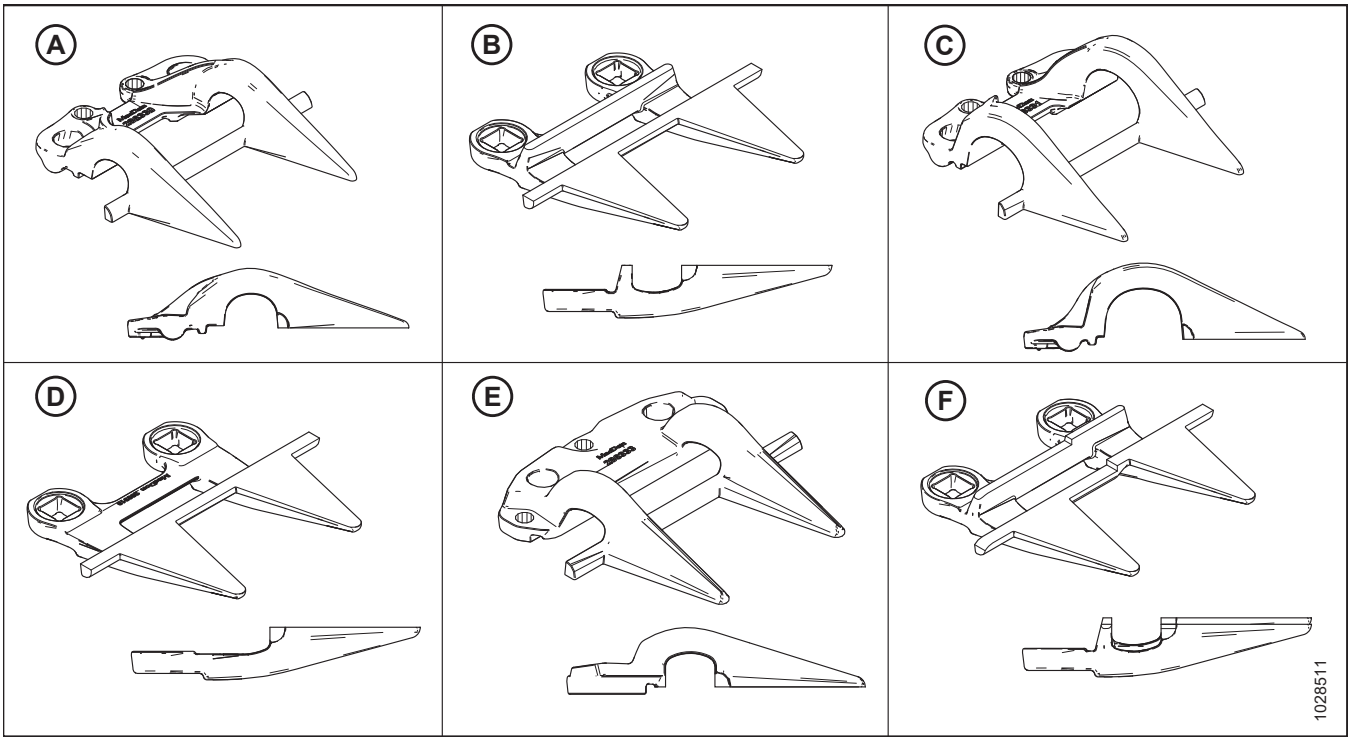

Рисунок 4.137: Типи протиріжучих пальців і притисків, що використовуються в конфігураціях із короткими протиріжучими пальцями ножа

A — притиск PlugFree™ (MD #286330)
B — протиріжучий палець PlugFree™ MD #(286318)
C — торцевий притиск PlugFree™ (MD #286331)[92]
D — торцевий протиріжучий палець PlugFree™ щиток для ножа без заглушок (без зношувальної планки (MD #286319)[93]
E — центральний притиск PlugFree™ (MD #286333)[94]
F — центральний протиріжучий палець PlugFree™ (MD #286320)[94]

Протиріжучі пальці налаштовуються по-різному на різних жатках. При заміні коротких протиріжучих пальців і притисків переконайтеся, що ви використовуєте правильну послідовність для жатки. Наступний список допоможе вам ознайомитися з різними конфігураціями захисту:

- *Конфігурація захисного пристрою короткого ножа на жатках з одним ножем, стор. 664*
- *Конфігурація з коротким протиріжучим пальцем на жатках з подвійним ножем — всі, крім FD241 і FD261, стор. 665*
- *Конфігурація з коротким протиріжучим пальцем на жатках з подвійним ножем — FD241 і FD261, стор. 666*

92. Встановлюється в положеннях 1–3 на стороні (сторонах) приводу; встановлюється в положенні 1 на правому кінці жаток з одним ножем.
93. Встановлений в положеннях 1–4 на стороні (сторонах) приводу. У жатках з одинарним ножем використовується стандартний протиріжучий палець з правого боку жатки.
94. Лише для жаток з подвійним ножем.

Конфігурація захисного пристрою короткого ножа на жатках з одним ножем

Протиріжучі пальці налаштовуються по-різному для різних розмірів жатки. На наведеному тут малюнку показані короткі захисні кожухи для ножів, встановлені на жатках для одного ножа.

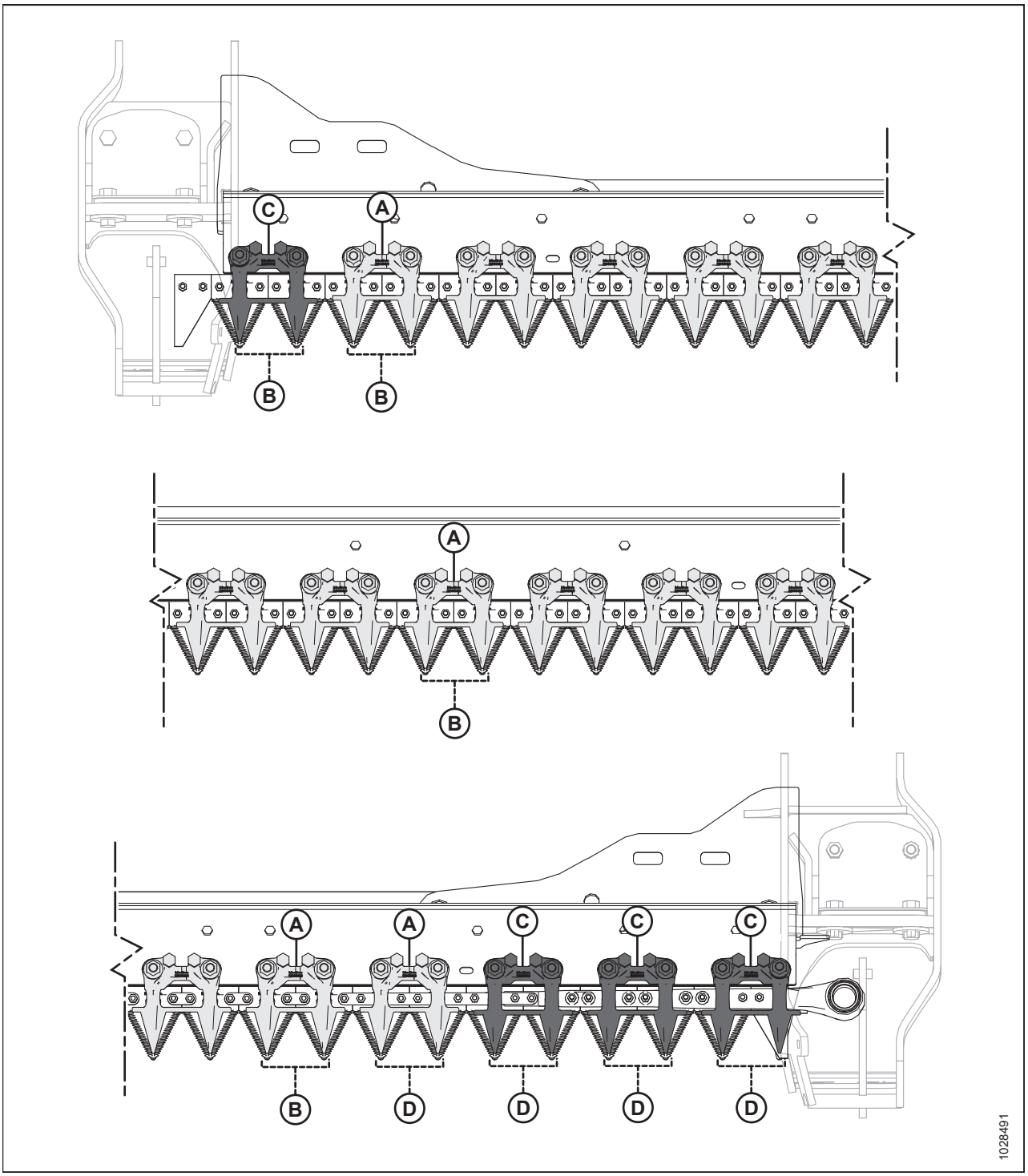

Рисунок 4.138: Місця розміщення коротких протиріжучих пальців ножа й притисків — жатки з одинарним ножем

A — притиск PlugFree™ (MD #286330)
B — протиріжучий палець PlugFree™ (MD #286318)
C — торцевий притиск PlugFree™ (4 шт.) (MD #286331)
D — торцевий протиріжучий палець PlugFree™ (без зношувальної планки) (5 шт) (MD #286319)

Конфігурація з коротким протиріжучим пальцем на жатках з подвійним ножем — всі, крім FD241 і FD261

Протиріжучі пальці налаштовуються по-різному для різних розмірів жатки. На наведеному тут малюнку показані короткі захисні кожухи для ножів, встановлені на жатках подвійного ножа.

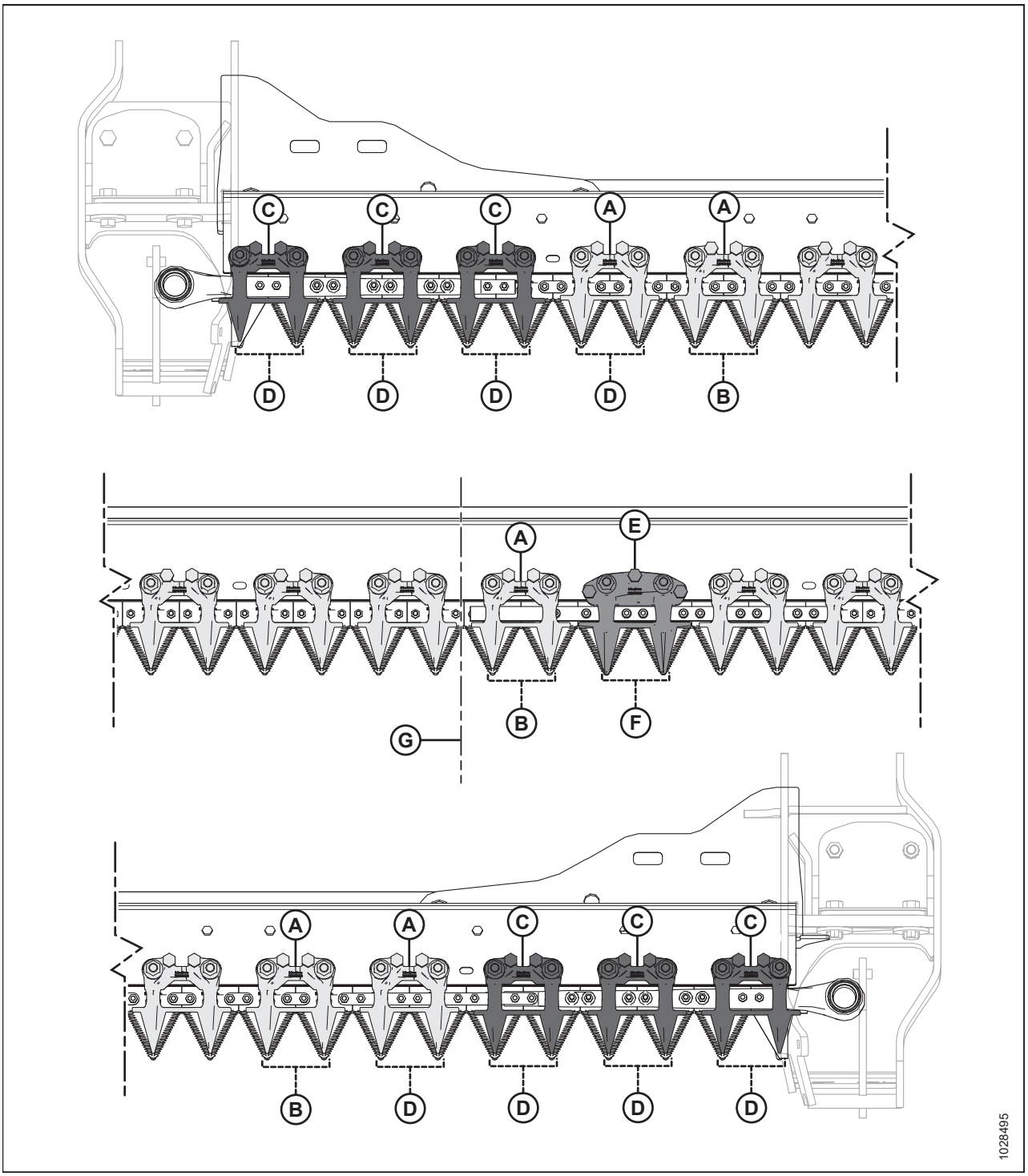

Рисунок 4.139: Місця розміщення коротких протиріжучих пальців ножа й притисків — жатки з подвійним ножем

A — притиск PlugFree™ (MD #286330)
B — протиріжучий палець PlugFree™ (MD #286318)
C — торцевий притиск PlugFree™ (6 шт.) (MD #286331)
D — торцевий протиріжучий палець PlugFree™ (без зношувальної планки) (8 шт.) (MD #286319)
E — центральний притиск PlugFree™ (MD #286333)
F — центральний протиріжучий палець PlugFree™ (MD #286320)
G — центр жатки

Конфігурація з коротким протиріжучим пальцем на жатках з подвійним ножем — FD241 і FD261

Протиріжучі пальці налаштовуються по-різному для різних розмірів жатки. На наведеному тут малюнку показані короткі протиріжучі пальці для ножів, установлені на жатках з подвійним ножем FD241 і FD261.

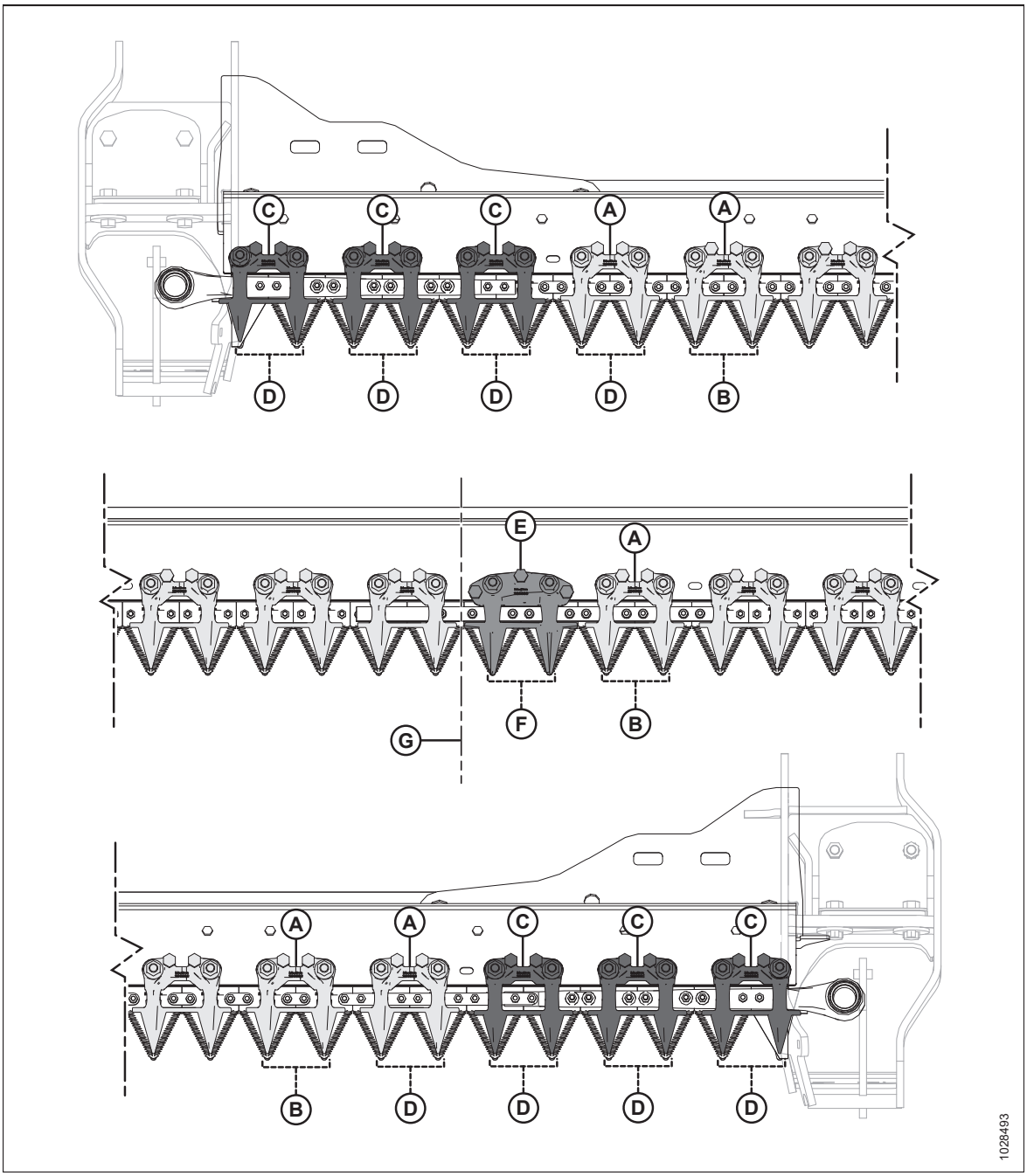

Рисунок 4.140: Місця розташування захисного пристрою для короткого ножа та кріплення

A — притиск PlugFree™ (MD #286330)
B — протиріжучий палець PlugFree™ (MD #286318)
C — торцевий притиск PlugFree™ (6 шт.) (MD #286331)
D — торцевий протиріжучий палець PlugFree™ (без зношувальної планки) (8 шт.) (MD #286319)
E — центральний притиск PlugFree™ (MD #286333)
F — центральний загострений протиріжучий палець PlugFree™ (MD #286320)
G — центр жатки

Заміна коротких протиріжучих пальців ножа або крайових протиріжучих пальців ножа

Короткі протиріжучі пальці або торцеві протиріжучі пальці встановлюються на заводі і зменшують імовірність підключення ножа у вологих або брудних умовах або в жорстких культурах, як-от трави та ріпак.

НЕБЕЗПЕЧНО

Щоб запобігти тілесним ушкодженням або смерті через неочікуваний запуск машини, завжди вимикайте двигун і виймайте ключ із замка запалювання перед регулюванням машини.

НЕБЕЗПЕЧНО

Переконайтеся, що в зоні проведення робіт відсутні сторонні особи.

ПОПЕРЕДЖЕННЯ

Щоб запобігти тілесним ушкодженням унаслідок падіння піднятого мотовила, обов'язково фіксуйте запобіжні упори перед виконанням будь-яких робіт під піднятим мотовилом.

ПОПЕРЕДЖЕННЯ

Під час роботи з ножами надягайте захисні надміцні рукавиці.

ВАЖЛИВО:

Процедура заміни центрального протиріжучого пальця для жатки з подвійним ножем дещо відрізняється. Інструкції див. у розділі *Заміна центрального протиріжучого пальця ножа — жатки з подвійним ножем, стор. 672*.

Щоб замінити короткий протиріжучий палець або торцевий протиріжучий палець, виконайте наступні дії:

1. Повністю підніміть мотовило.
2. Вимкніть двигун і витягніть ключ із замка запалювання.
3. Установіть запобіжні упори мотовила. Інструкції див. у *Фіксація запобіжних упорів мотовила, стор. 40*.
4. Зніміть гайки та болти (A), що кріплять короткий протиріжучий палець (B) та притиск (C) до жатки.
5. Зніміть короткий протиріжучий палець ножа (B), притиск (C) та пластмасову захисну пластину.

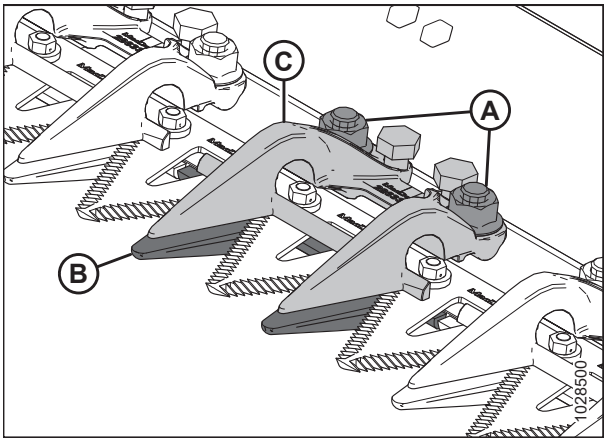

Рисунок 4.141: Короткі протиріжучі пальці ножа

ВАЖЛИВО:

Торцеві протиріжучі пальці — це перші чотири протиріжучі пальці (A) на приводних сторонах жатки, і вони **НЕ** мають зношувальних планок. Встановіть відповідні протиріжучі пальці в цих місцях.

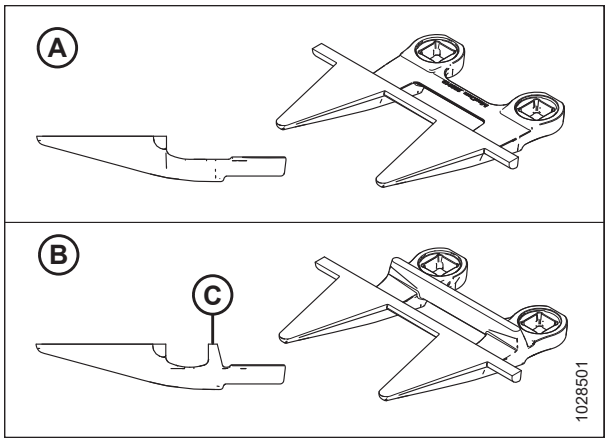

Рисунок 4.142: Крайовий протиріжучий палець ножа й короткі протиріжучі пальці

A — Торцевий протиріжучий палець PlugFree™ (MD #286319)
B — Протиріжучий палець PlugFree™ (зі зношувальною планкою [C]) (MD #286318)

6. Розташуйте пластмасову захисну пластину (A) і запасний короткий протиріжучий палець ножа (B) під ножовим брусом.

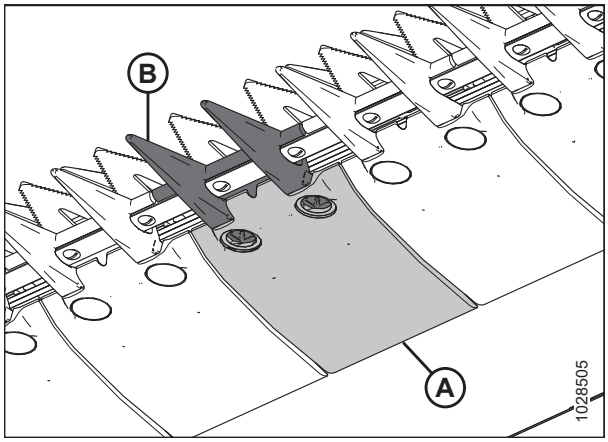

Рисунок 4.143: Короткий протиріжучий палець ножа й захисна пластина

7. Розташуйте притиск (A) і ослабте регулювальні болти (B), щоб вони не виступали нижче притиску.
8. Зафіксуйте короткий протиріжучий палець, зношувальну планку та притиск за допомогою болтів і гайок (C). **НЕ** затягуйте гайки.
9. Відрегулюйте положення притиску, забезпечивши прийнятний зазор.
   - Інструкції щодо регулювання наведено в розділі *Регулювання притиску — короткі протиріжучі пальці ножа, стор. 671*.
   - Технічні характеристики, що стосуються зазору, наведено в розділі *Перевірка положення притиску — короткі протиріжучі пальці ножа, стор. 669*.

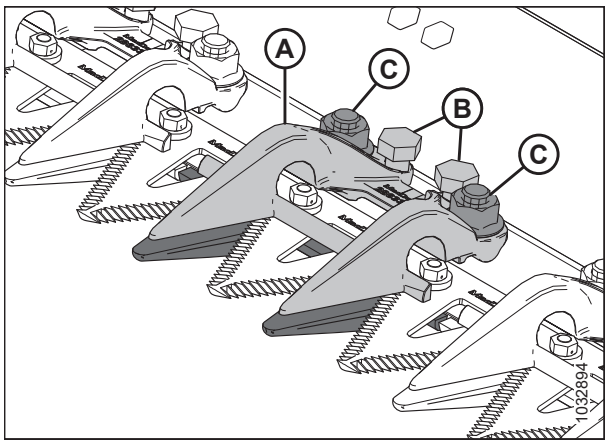

Рисунок 4.144: Короткий протиріжучий палець ножа

10. Затягніть гайки (C) з моментом 85 Н·м (63 фунт-сила-фути).

11. Перевірте зазори.

    - Якщо зазор прийнятний, установлення притиска завершено.
    - Якщо зазор неприйнятний, повторіть кроки *9, стор. 668*–*11, стор. 669*.

12. Від'єднайте запобіжні упори мотовила. Інструкції див. у *Розблокування запобіжних упорів мотовила, стор. 42*.

Перевірка положення притиску — короткі протиріжучі пальці ножа

Притиски коротких протиріжучих пальців запобігають відриву секцій ножа від протиріжучих пальців, в той же час дозволяючи ножу ковзати. Перевірте притиски, щоб переконатися, що між притисками та секціями ножа є достатній зазор.

Щоб перевірити центральний притиск на жатках із подвійним ножем, див. розділ *Перевірка центрального притиска на жатках з подвійним ножем — короткі протиріжучі пальці, стор. 674*.

НЕБЕЗПЕЧНО

Переконайтеся, що в зоні проведення робіт відсутні сторонні особи.

НЕБЕЗПЕЧНО

Щоб запобігти тілесним ушкодженням або смерті через неочікуваний запуск машини, завжди вимикайте двигун і виймайте ключ із замка запалювання перед регулюванням машини.

ПОПЕРЕДЖЕННЯ

Щоб запобігти тілесним ушкодженням унаслідок падіння піднятого мотовила, обов'язково фіксуйте запобіжні упори перед виконанням будь-яких робіт під піднятим мотовилом.

ПОПЕРЕДЖЕННЯ

Під час роботи з ножами надягайте захисні надміцні рукавиці.

1. Повністю підніміть мотовило.
2. Вимкніть двигун і витягніть ключ із замка запалювання.
3. Установіть запобіжні упори мотовила. Інструкції див. у *Фіксація запобіжних упорів мотовила, стор. 40*.

4. Повертайте маховик, прикріплений до коробки привода ножа, щоб розмістити ніж всередині, поки секції ножа не розташовуватимуться під притиском (A).

5. Натисніть на секцію ножа із зусиллям приблизно 44 Н (10 фунтів) і за допомогою щупа виміряйте зазор між кінчиком притиска (B) і секцією ножа. Зазор має становити 0,1–0,5 мм (0,004–0,020 дюйма).

6. Якщо потрібно виконати регулювання, див. розділ *Регулювання притиску — короткі протиріжучі пальці ножа, стор. 671*.

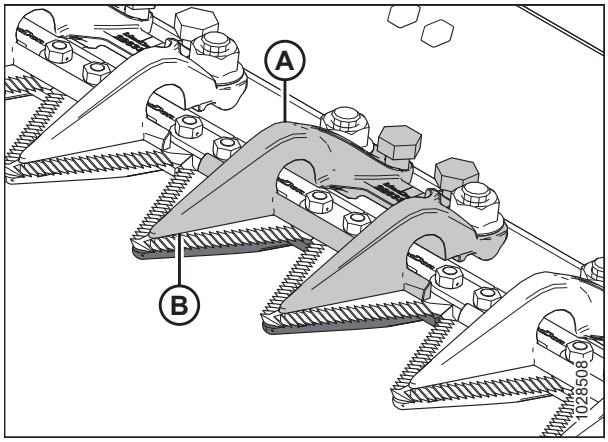

Рисунок 4.145: Короткі протиріжучі пальці ножа

Регулювання притиску — короткі протиріжучі пальці ножа

Дотримуючись процедури перевірки, якщо короткий притиск охоронця зв'язує його ніж, відрегулюйте притиск.

Щоб відрегулювати центральний притиск на жатках із подвійним ножем, див. розділ *Регулювання центрального притиска на жатках з подвійним ножем — короткі протиріжучі пальці, стор. 676*.

НЕБЕЗПЕЧНО

Переконайтеся, що в зоні проведення робіт відсутні сторонні особи.

НЕБЕЗПЕЧНО

Щоб запобігти тілесним ушкодженням або смерті через неочікуваний запуск машини, завжди вимикайте двигун і виймайте ключ із замка запалювання перед регулюванням машини.

ПОПЕРЕДЖЕННЯ

Щоб запобігти тілесним ушкодженням унаслідок падіння піднятого мотовила, обов'язково фіксуйте запобіжні упори перед виконанням будь-яких робіт під піднятим мотовилом.

ПОПЕРЕДЖЕННЯ

Під час роботи з ножами надягайте захисні надміцні рукавиці.

1. Повністю підніміть мотовило.
2. Вимкніть двигун і витягніть ключ із замка запалювання.
3. Установіть запобіжні упори мотовила. Інструкції див. у *Фіксація запобіжних упорів мотовила, стор. 40*.
4. Відрегулюйте зазор притисків наведеним нижче чином:
   - Щоб зменшити зазор, поверніть регулювальні болти (A) за годинниковою стрілкою.
   - Щоб збільшити зазор, поверніть регулювальні болти (A) проти годинникової стрілки.

   ПРИМІТКА:

   Для більших налаштувань відкрутіть гайки (B) перед обертанням регулювальних болтів (A). Після регулювання затягніть гайки з крутним моментом 85 Н·м (63 фунт-сила-фути).

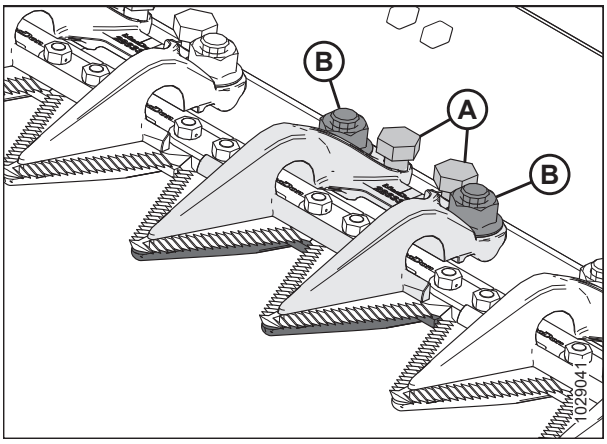

Рисунок 4.146: Притиск коротких протиріжучих пальців ножа

5. Запустіть жатку на низькому холостому ході та прислухайтеся до шуму, спричиненого недостатнім зазором. За необхідності відрегулюйте жатку.

   ВАЖЛИВО:

   Недостатній зазор притиска призведе до перегріву ножа та протиріжучих пальців

6. Від'єднайте запобіжні упори мотовила. Інструкції див. у *Розблокування запобіжних упорів мотовила, стор. 42*.

Заміна центрального протиріжучого пальця ножа — жатки з подвійним ножем

Процедура заміни зміщеного протиріжучого пальця в центрі жатки з подвійним ножем (де два ножі накладаються) трохи відрізняється від процедури заміни стандартного протиріжучого пальця.

НЕБЕЗПЕЧНО

Щоб запобігти тілесним ушкодженням або смерті через неочікуваний запуск машини, завжди вимикайте двигун і виймайте ключ із замка запалювання перед регулюванням машини.

НЕБЕЗПЕЧНО

Переконайтеся, що в зоні проведення робіт відсутні сторонні особи.

ПОПЕРЕДЖЕННЯ

Щоб запобігти тілесним ушкодженням унаслідок падіння піднятого мотовила, обов'язково фіксуйте запобіжні упори перед виконанням будь-яких робіт під піднятим мотовилом.

ПОПЕРЕДЖЕННЯ

Під час роботи з ножами надягайте захисні надміцні рукавиці.

1. Повністю підніміть мотовило.
2. Вимкніть двигун і витягніть ключ із замка запалювання.
3. Установіть запобіжні упори мотовила. Інструкції див. у *Фіксація запобіжних упорів мотовила, стор. 40*.
4. Відкрутіть дві гайки й болти (C), якими центральний протиріжучий палець ножа (A) і притиск (B) кріпляться до ножового бруса.
5. Зніміть центральний протиріжучий палець ножа (A), пластмасову захисну пластину та притиск (B).

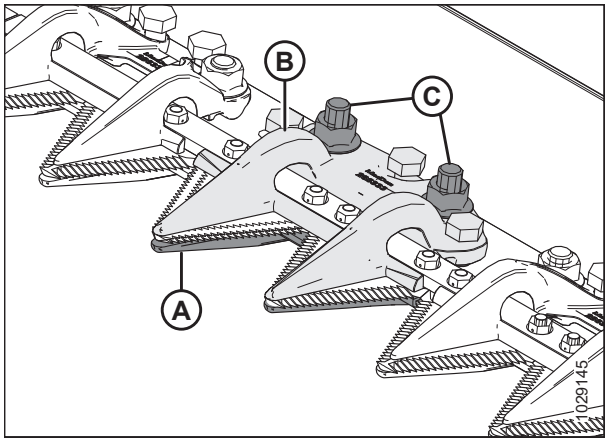

Рисунок 4.147: Центральний протиріжучий палець ножа

ВАЖЛИВО:

Переконайтеся, що захисний кожух центрального ножа є правильним захисним кожухом зі зміщеними ріжучими поверхнями (A).

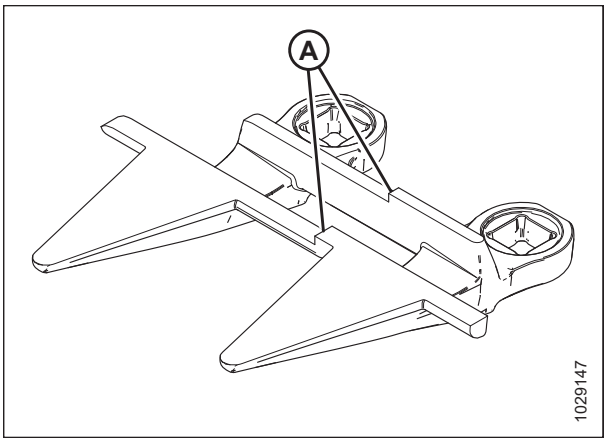

Рисунок 4.148: Центральний протиріжучий палець ножа

6. Перед встановленням нового захисного кожуха центрального ножа переконайтеся, що прокладка перекриття (A) знаходиться під жаткою, а товстий кінець прокладки розташований під захисним кожухом центрального ножа.

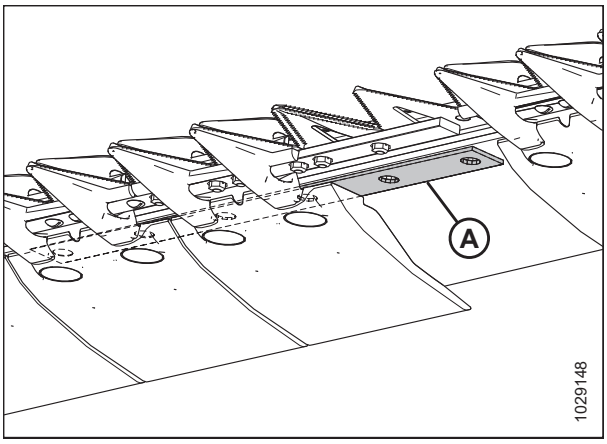

Рисунок 4.149: Ножовий брус

7. Розмістіть пластмасову захисну пластину (A) і новий центральний протиріжучий палець ножа (B) під ножовим брусом.

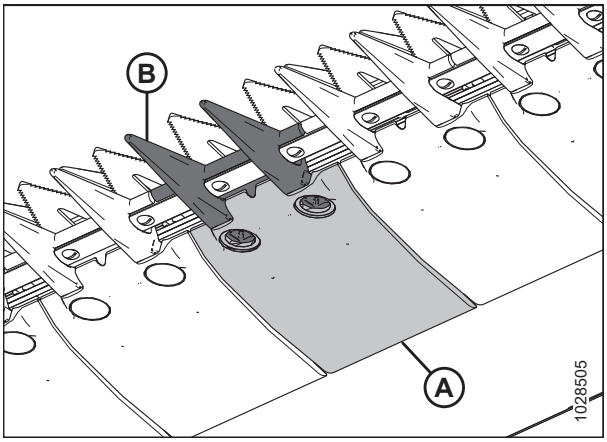

Рисунок 4.150: Центральний протиріжучий палець ножа й захисна пластина

8. Протягніть три регулювальні болти (A) так, щоб вони виступали на 4 мм (5/32 дюйма) від нижньої частини центрального притиска (B).
9. Розмістіть центральний притиск (B) на ножовому брусі.

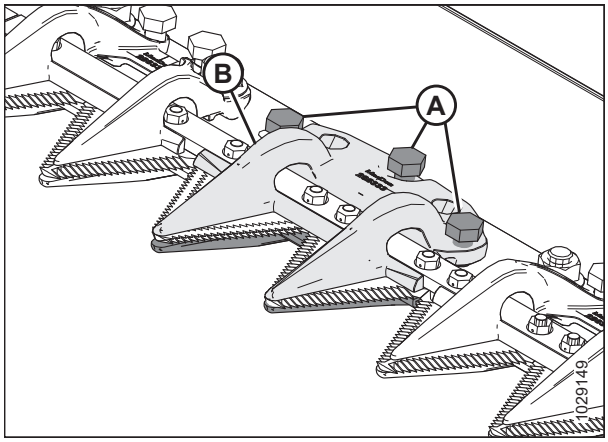

Рисунок 4.151: Центральний протиріжучий палець ножа

10. Закріпіть центральний утримувач (A) двома болтами та гайками (B), але **НЕ** затягуйте гайки в цей час.

    ВАЖЛИВО:

    Притиск (A) повинен вміщувати два ножі, що перекриваються, у центральному місці захисту ножа. У цьому місці потрібно встановлювати відповідний запасний протиріжучий палець.

11. Відрегулюйте положення притиску, забезпечивши прийнятний зазор.

    - Інструкції щодо регулювання наведено в розділі *Регулювання центрального притиска на жатках з подвійним ножем — короткі протиріжучі пальці, стор. 676*.
    - Технічні характеристики, що стосуються зазору, наведено в розділі *Перевірка центрального притиска на жатках з подвійним ножем — короткі протиріжучі пальці, стор. 674*.

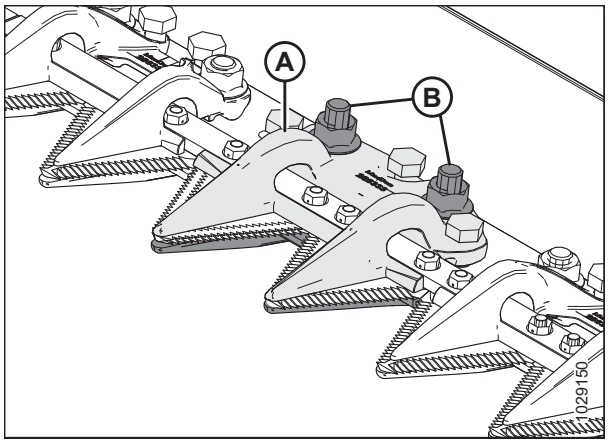

Рисунок 4.152: Центральний протиріжучий палець ножа

12. Затягніть гайки (B) з моментом 85 Н·м (63 фунт-сила-фути).

Перевірка центрального притиска на жатках з подвійним ножем — короткі протиріжучі пальці

Коротке утримання захисного кожуха центрального ножа запобігає зняттю секцій центрального ножа з захисного кожуха, одночасно дозволяючи ножу ковзати. Перевірте центральний притиск, щоб переконатися, що між притискною та центральною секціями ножа є достатній зазор.

НЕБЕЗПЕЧНО

Переконайтеся, що в зоні проведення робіт відсутні сторонні особи.

НЕБЕЗПЕЧНО

Щоб запобігти тілесним ушкодженням або смерті через неочікуваний запуск машини, завжди вимикайте двигун і виймайте ключ із замка запалювання перед регулюванням машини.

ПОПЕРЕДЖЕННЯ

Щоб запобігти тілесним ушкодженням унаслідок падіння піднятого мотовила, обов'язково фіксуйте запобіжні упори перед виконанням будь-яких робіт під піднятим мотовилом.

ПОПЕРЕДЖЕННЯ

Під час роботи з ножами надягайте захисні надміцні рукавиці.

1. Повністю підніміть мотовило.
2. Вимкніть двигун і витягніть ключ із замка запалювання.
3. Установіть запобіжні упори мотовила. Інструкції див. у *Фіксація запобіжних упорів мотовила, стор. 40*.
4. Відкрийте боковий щиток. Інструкції див. у *Відкривання бокових щитків жатки, стор. 43*.
5. Повертайте маховик, прикріплений до коробки привода ножа, щоб розмістити ніж всередині, поки секція ножа не розташовуватиметься під притиском (A). Повторіть цей крок, щоб перемістити інший ніж.
6. Натисніть на секцію ножа з зусиллям приблизно 44 Н (10 фунтів). Використовуйте вимірювальний щуп для перевірки зазору між притиском укороченого протиріжучого пальця (A) і сегмента ножа. Переконайтеся, що встановлено такий зазор:
   - На кінчику (B) притиска: 0,1–0,5 мм (0,004–0,020 дюйма)
   - У задній частині (C) притиска: 0,1–1,0 мм (0,004–0,040 дюйма)
7. Якщо потрібно виконати регулювання, див. розділ *Регулювання центрального притиска на жатках з подвійним ножем — короткі протиріжучі пальці, стор. 676*.
8. Затягніть гайки (D), ще раз перевірте зазор і відрегулюйте, якщо необхідно.
9. Закрийте боковий щиток. Інструкції див. у *Закривання бокових щитків жатки, стор. 44*.

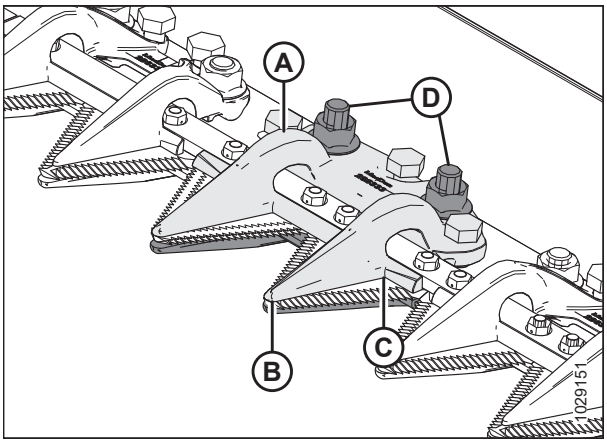

Рисунок 4.153: Притиск центральних протиріжучих пальців ножа

Регулювання центрального притиска на жатках з подвійним ножем — короткі протиріжучі пальці

Дотримуючись процедури перевірки, якщо короткий захисний притиск ножа зв'язує ніж, відрегулюйте притиск.

НЕБЕЗПЕЧНО

Переконайтеся, що в зоні проведення робіт відсутні сторонні особи.

НЕБЕЗПЕЧНО

Щоб запобігти тілесним ушкодженням або смерті через неочікуваний запуск машини, завжди вимикайте двигун і виймайте ключ із замка запалювання перед регулюванням машини.

ПОПЕРЕДЖЕННЯ

Щоб запобігти тілесним ушкодженням унаслідок падіння піднятого мотовила, обов'язково фіксуйте запобіжні упори перед виконанням будь-яких робіт під піднятим мотовилом.

ПОПЕРЕДЖЕННЯ

Під час роботи з ножами надягайте захисні надміцні рукавиці.

1. Повністю підніміть мотовило.
2. Вимкніть двигун і витягніть ключ із замка запалювання.
3. Установіть запобіжні упори мотовила. Інструкції див. у *Фіксація запобіжних упорів мотовила, стор. 40*.
4. Ослабте елемент кріплення (B).
5. Зніміть кришку з'єднувального механізму, як описано нижче:
   - Щоб збільшити зазор, поверніть регулювальні болти (A) за годинниковою стрілкою (затягніть болти).
   - Щоб зменшити зазор, поверніть регулювальні болти (A) проти годинникової стрілки (ослабте болти).
6. Щоб відрегулювати зазор на кінчику притиска, поверніть регулювальний болт (C) наступним чином:
   - Щоб збільшити зазор, поверніть регулювальний болт (C) проти годинникової стрілки (ослабте болти).
   - Щоб зменшити зазор, поверніть регулювальний болт (C) за годинниковою стрілкою (затягніть болти).
7. Затягніть гайки (B) з крутним моментом 85 Н·м (63 фунт-сила-фути).
8. Якщо потрібне подальше регулювання, повторіть кроки *4, стор. 676*–*7, стор. 676*.

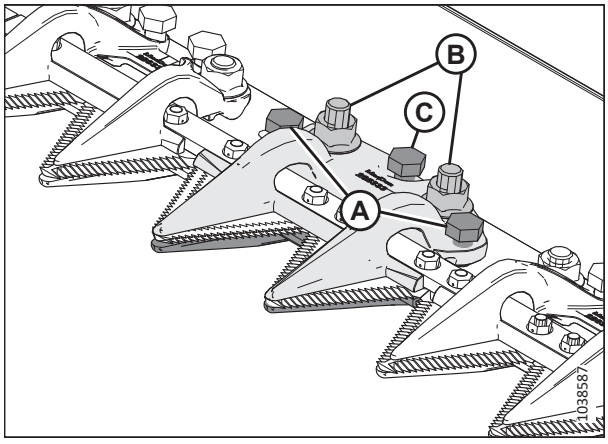

Рисунок 4.154: Центральний притиск

9. Запустіть двигун на низькому холостому ходу, прислухаючись до шуму, спричиненого недостатнім зазором. Відрегулюйте ножі за необхідності.

   ВАЖЛИВО:

   Недостатній зазор притиска призведе до перегріву ножа та протиріжучих пальців

4.8.7 Щиток головки ножа

Щиток головки ножа кріпиться до щитка зчеплення й зменшує отвір головки ножа для запобігання накопиченню залишків зрізаних рослин у вирізі головки ножа.

ВАЖЛИВО:

Знімайте щитки під час скошування з використанням ножового бруса із землі або за сильного бруду. Бруд може повністю забити порожнину за щитком, що призведе до поломки редуктора привода ножа.

Установка щитка головки ножа

Щит головки ножа в основному використовується в рисі та дрібній траві, щоб уникнути потрапляння культури в отвір доставки. Захист головки ножа не рекомендується в будь-яких умовах.

НЕБЕЗПЕЧНО

Щоб запобігти тілесним ушкодженням або смерті внаслідок неочікуваного запуску машини, завжди зупиняйте двигун, виймайте ключ із замка запалювання й застосовуйте запобіжні упори, перш ніж виконувати будь-які роботи під жаткою.

ПОПЕРЕДЖЕННЯ

Щоб запобігти тілесним ушкодженням унаслідок падіння піднятого мотовила, обов'язково фіксуйте запобіжні упори перед виконанням будь-яких робіт під піднятим мотовилом.

НЕБЕЗПЕЧНО

Переконайтеся, що в зоні проведення робіт відсутні сторонні особи.

ПОПЕРЕДЖЕННЯ

Під час роботи з ножами надягайте захисні надміцні рукавиці.

ВАЖЛИВО:

Якщо екрани потрібні в брудних умовах, часто перевіряйте порожнину за екраном і видаляйте будь-який бруд, який пакується за екраном.

1. Повністю підніміть мотовило.
2. Опустіть жатку.
3. Вимкніть двигун і витягніть ключ із замка запалювання.
4. Установіть запобіжні упори мотовила. Інструкції див. у *Фіксація запобіжних упорів мотовила, стор. 40*.
5. Витягніть щитки головки ножа з ящика для зберігання посібника.

6. Установіть щиток головки ножа (A) на щиток зчеплення, як показано на рисунку. Вирівняйте щиток так, щоб виріз збігався з профілем головки ножа та/або притисків.
7. Вирівняйте монтажні отвори та закріпіть екран двома болтами з шестигранною головкою M10 x 30, шайбами (B) та гайками.
8. Затягніть болти (B) так, щоб тільки утримувати щиток головки ножа (A) на місці з можливістю розмістити його максимально близько до головки ножа.
9. Уручну поверніть шків редуктора привода ножа, щоб перемістити ніж і перевірити наявність точок контакту між головкою ножа і її щитком (A). За потреби відрегулюйте положення щитка так, щоб усунути контакт із ножем.
10. Затягніть болти (B) з крутним моментом 11 Н·м (8,11 фунт-сила-фута [97 фунт-сила-дюймів]).

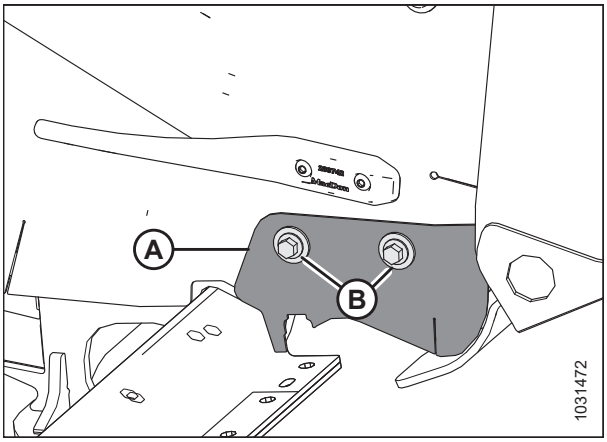

Рисунок 4.155: Щиток головки ножа

4.9 Приводна система ножа

Система привода ножа перетворює перекачуваний гідравлічний тиск в механічний рух, який задіює серію зубчастих лез ножа в передній частині жатки для зрізання різних культур.

4.9.1 Редуктор привода ножа

За допомогою ремінного привода гідромотор надає руху редукторам привода ножа, які перетворюють обертальний рух у зворотно-поступальний рух ножа.

Жатки з одинарним ножем мають редуктор привода ножа (A) та двигун (B) з лівого боку жатки; жатки з подвійним ножем мають редуктор привода ножа та двигун на кожному кінці жатки.

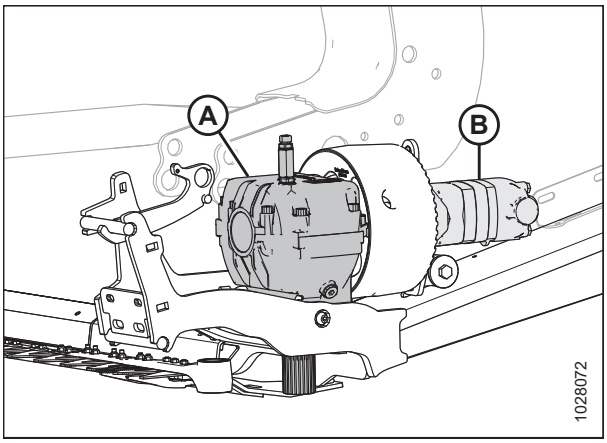

Рисунок 4.156: Показано лівий редуктор привода ножа — правий аналогічний лівому

Перевірка рівня оливи в редукторі привода ножа

У кожній коробці привода ножа повинен бути достатній рівень оливи, щоб привід ножа працював належним чином. Ви можете перевірити рівень оливи за допомогою щупа, встановленого в кожному приводі ножа.

НЕБЕЗПЕЧНО

Щоб запобігти тілесним ушкодженням або смерті через неочікуваний запуск машини, завжди вимикайте двигун і виймайте ключ із замка запалювання перед регулюванням машини.

НЕБЕЗПЕЧНО

Переконайтеся, що в зоні проведення робіт відсутні сторонні особи.

1. Переконайтеся, що жатку вирівняно.
2. Опустіть жатку.
3. Відрегулюйте кут жатки так, щоб верхня частина редуктора привода ножа була врівень із землею.
4. Вимкніть двигун і витягніть ключ із замка запалювання.
5. Відкрийте боковий щиток. Інструкції див. у *Відкривання бокових щитків жатки, стор. 43*.
6. Вийміть індикаторний щуп рівня оливи (A), протріть його, а потім встановіть на місце. Затягуйте його до тих пір, поки він не буде щільно затягнутий пальцями.
7. Знову зніміть щуп, щоб перевірити рівень оливи. Рівень оливи повинен бути в межах діапазону (B), між лініями біля нижньої частини щупа.
8. Установіть на місце щуп (A). Затягніть щуп із крутним моментом 23 Н·м (17 фунт-сила-футів [204 фунт-сила-дюйми]).
9. Повторіть кроки *5, стор. 680*–*8, стор. 680*, щоб перевірити рівень оливи для іншого привода ножа.

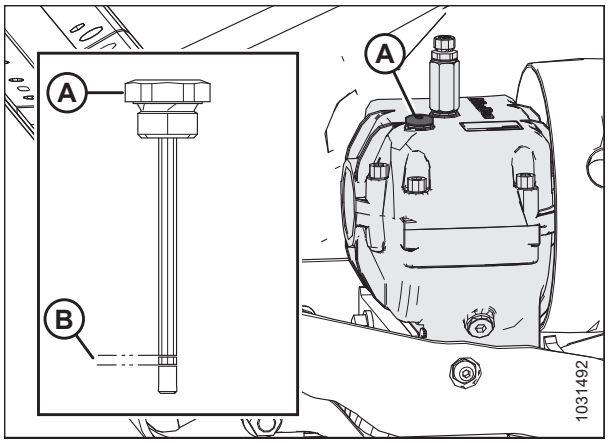

Рисунок 4.157: Редуктор привода ножа

Перевірка монтажних болтів

Перевірте момент затягування на чотирьох монтажних болтах (A) і (B) редуктора привода ножа після перших 10 годин експлуатації, а потім кожні 100 годин.

1. Переконайтеся, що всі болти затягнуті з крутним моментом 343 Н·м (253 фунт-сила-фути). Спочатку затягніть бічні болти (A), а потім — нижні (B).

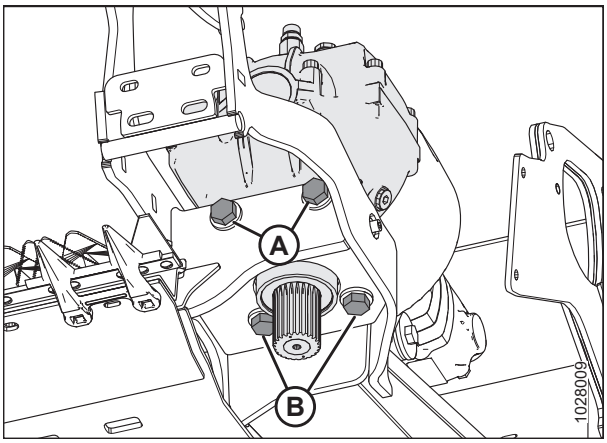

Рисунок 4.158: Редуктор привода ножа — вигляд знизу

Заміна оливи в редукторі привода ножа

Замініть мастило коробки привода ножа після перших 50 годин експлуатації, а потім кожні 1000 годин (або 3 роки).

НЕБЕЗПЕЧНО

Щоб запобігти тілесним ушкодженням або смерті через неочікуваний запуск машини, завжди вимикайте двигун і виймайте ключ із замка запалювання перед регулюванням машини.

НЕБЕЗПЕЧНО

Переконайтеся, що в зоні проведення робіт відсутні сторонні особи.

1. Повністю підніміть жатку.
2. Вимкніть двигун і витягніть ключ із замка запалювання.
3. Відкрийте боковий щиток. Див. інструкції в розділі *Відкривання бокових щитків жатки, стор. 43*.

4. Під коробкою привода ножа розмістіть ємність, достатньо велику, щоб вмістити приблизно 1,5 л (0,4 галона США) оливи.
5. Витягніть щуп (A) та пробку зливу (C).
6. Зачекайте, доки олива зіллється з редуктора привода ножа в контейнер під ним.
7. Повторно встановіть пробку зливу (C).
8. Додайте 1,5 л (0,4 галона США) оливи в редуктор привода ножа.
   Рекомендовані рідини й мастильні матеріали наведено на внутрішній стороні задньої обкладинки.

   ПРИМІТКА:

   Перевіряйте рівень оливи, коли верхівка редуктора привода ножа перебуває в горизонтальному положенні, а щуп рівня оливи (A) прикручено.
9. Переконайтеся, що рівень оливи перебуває в межах діапазону (B).
10. Закрийте боковий щиток. Див. інструкції в розділі *Закривання бокових щитків жатки, стор. 44*.

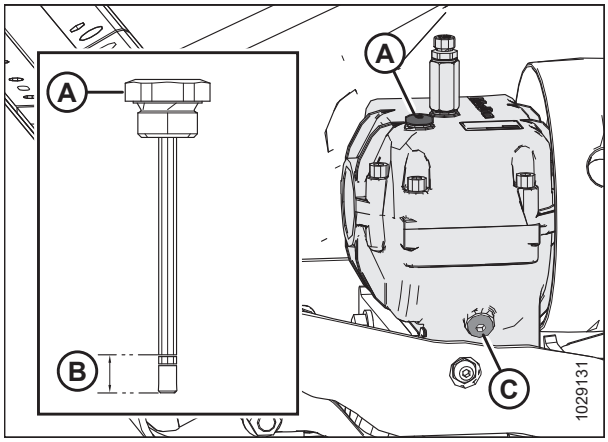

Рисунок 4.159: Редуктор привода ножа

4.10 Дека полотняного транспортера

Дека полотняного транспортера розташована і модулі копіювання контуру ґрунту FM200. На ній використовується подавальне полотно, яке передає зрізану культуру на подавальний шнек.

4.10.1 Заміна полотняного транспортера

Подавальне полотно на модулі копіювання контуру ґрунту доставляє зібрану культуру до похилої камери комбайна. Якщо подавальне полотно зносилося, у ньому з'явилися тріщини чи не вистачає рейок, замініть його.

НЕБЕЗПЕЧНО

Переконайтеся, що в зоні проведення робіт відсутні сторонні особи.

НЕБЕЗПЕЧНО

Щоб запобігти тілесним ушкодженням або смерті внаслідок неочікуваного запуску чи падіння піднятої машини, обов'язково зупиняйте двигун і виймайте ключ із замка запалювання, перш ніж залишити місце оператора, а також установлюйте запобіжні упори перед виконанням будь-яких робіт під машиною.

1. Увімкніть жатку до тих пір, поки з'єднання полотна не стане доступним у верхній частині деки полотняного транспортера.
2. Повністю підніміть мотовило.
3. Установіть мотовило в крайньому задньому положенні.
4. Повністю підніміть жатку.
5. Вимкніть двигун і витягніть ключ із замка запалювання.

6. Установіть запобіжні упори жатки. Інструкції див. у посібнику з експлуатації комбайна.
7. Установіть запобіжні упори мотовила. Інструкції див. у *Фіксація запобіжних упорів мотовила, стор. 40*.
8. Якщо піддон подавального полотна заповнений матеріалом, його слід спорожнити перед завершенням процедури. Інструкції див. у *4.10.5 Опускання піддона деки полотняного транспортера, стор. 702*.
9. Знайдіть натяжний механізм полотняного транспортера. Ослабте контргайку (A). Поверніть болт (B) проти годинникової стрілки, щоб послабити натяг на полотні.
10. Приберіть запобіжні упори жатки. Інструкції див. у посібнику з експлуатації комбайна.
11. Опустіть жатку в зручне робоче положення
12. Вимкніть двигун і витягніть ключ із замка запалювання.

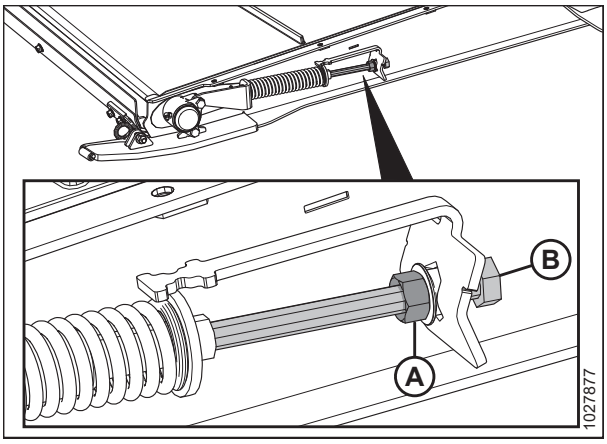

Рисунок 4.160: Натяжний механізм полотняного транспортера

13. Зніміть п’ять гвинтів з потайною головкою (A) та фіксатор (B).
14. Зніміть один гвинт з головкою кнопки та шайбу (C).
15. Переверніть середній наповнювач (D).
16. Повторіть кроки *13, стор. 683* –*15, стор. 683* з лівого боку жатки деки полотняного транспортера.

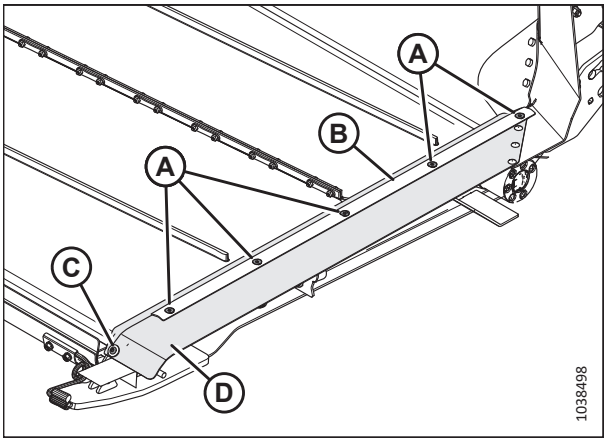

Рисунок 4.161: Ущільнення полотняної жатки

17. Викрутіть гайки та гвинти (A). Зніміть з’єднувальні ремені полотна (B).
18. Від’єднайте полотняний транспортер від деки.

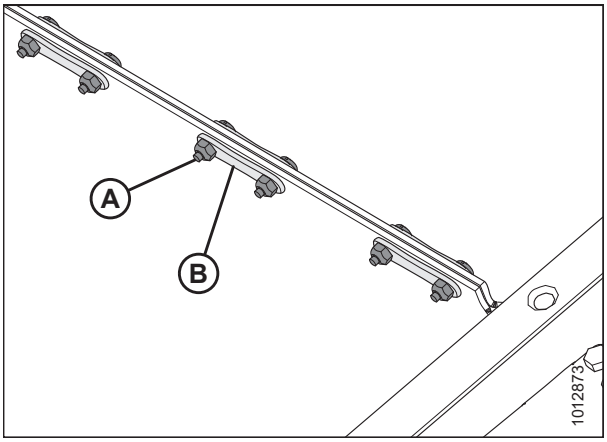

Рисунок 4.162: З’єднувач полотна

19. Видаліть уламки з приводного ролика (A) та холостого ролика (C).

20. Встановіть нове полотно над приводним роликом (A). Переконайтеся, що напрямні полотна встали в пази приводного ролика (B).

21. Натягніть полотно вздовж нижньої частини деки полотняного транспортера й на натяжний ролик (C).

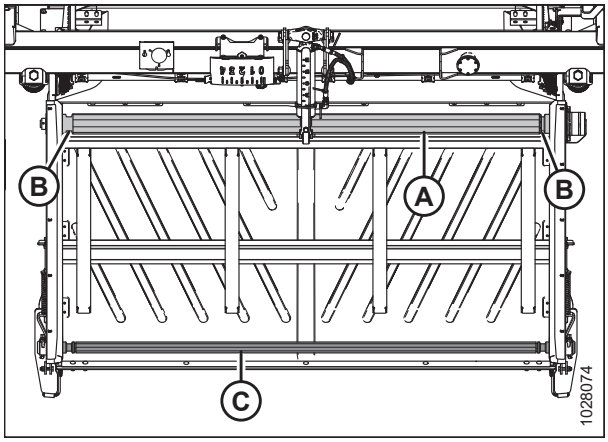

Рисунок 4.163: Полотняний транспортер модуля копіювання контуру ґрунту

ПРИМІТКА:

Шевронна скоба на полотні (A) повинна бути спрямована вперед.

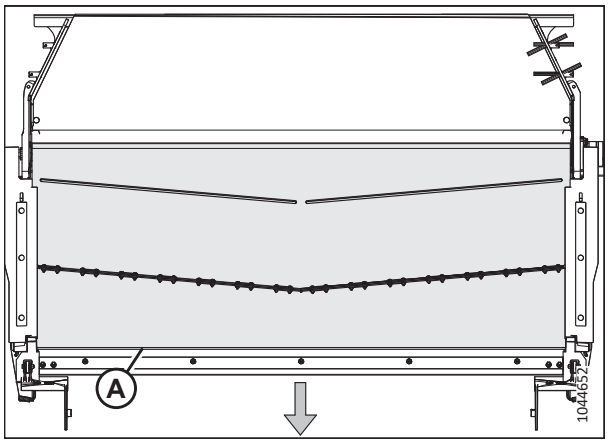

Рисунок 4.164: Орієнтація полотняного транспортера модуля копіювання контуру ґрунту

22. З'єднайте з'єднання полотна зі з'єднувальними ременями (B). Закріпіть ремені гайками та гвинтами (A). Затягніть гайки із крутним моментом 7 Н·м (5 фунт-сила-футів [60 фунт-сила-дюймів]).

ВАЖЛИВО:

Переконайтеся, що головки гвинтів звернені до задньої частини деки.

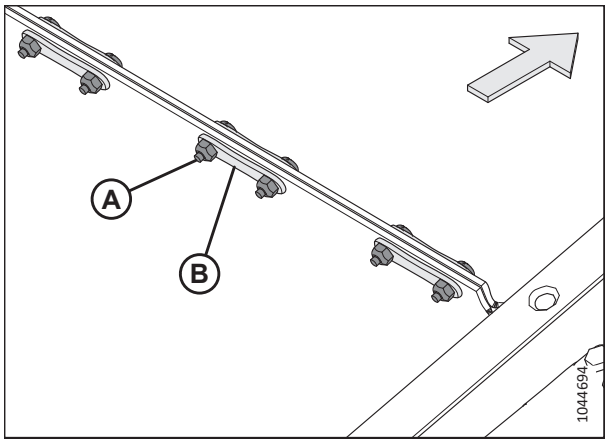

Рисунок 4.165: З'єднувальні накладки полотна

23. Повністю підніміть жатку.

24. Установіть запобіжні упори жатки. Інструкції див. у посібнику з експлуатації комбайна.

25. Вимкніть двигун і витягніть ключ із замка запалювання.
26. Відрегулюйте натяг полотна. Див. інструкції в розділі *4.10.2 Перевірка й регулювання натягу полотняного транспортера, стор. 685*.
27. Приберіть запобіжні упори жатки. Інструкції див. у посібнику з експлуатації комбайна.
28. Опустіть жатку в зручне робоче положення
29. Вимкніть двигун і витягніть ключ із замка запалювання.
30. Розташуйте середній наповнювач (D), як показано на малюнку. Установіть на місце фіксатор (B).
31. Закріпіть фіксатор та середній наповнювач одним гвинтом з головкою кнопки та шайбою (C) та п’ятьма гвинтами з потайною головкою (A).
32. Повторіть попередні два кроки на протилежному боці полотняного транспортера.
33. Запустіть адаптер на 3 хвилини, а потім ще раз перевірте натяг полотна. Інструкції див. у розділі *4.10.2 Перевірка й регулювання натягу полотняного транспортера, стор. 685*.

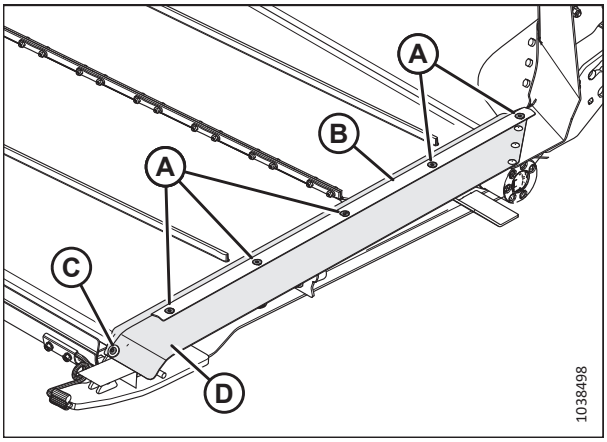

Рисунок 4.166: Ущільнення полотняної жатки

4.10.2 Перевірка й регулювання натягу полотняного транспортера

Щоб полотно працювало належним чином, воно повинно бути натягнуте належним чином. Перевірте натяг на полотні та, за необхідності, відрегулюйте його.

НЕБЕЗПЕЧНО

Переконайтеся, що в зоні проведення робіт відсутні сторонні особи.

НЕБЕЗПЕЧНО

Щоб запобігти тілесним ушкодженням або смерті внаслідок неочікуваного запуску чи падіння піднятої машини, обов’язково зупиняйте двигун і виймайте ключ із замка запалювання, перш ніж залишити місце оператора, а також установлюйте запобіжні упори перед виконанням будь-яких робіт під машиною.

ПРИМІТКА:

На малюнках цієї процедури показано лівий бік жатки; правий бік жатки є аналогічним.

1. Повністю підніміть жатку.
2. Вимкніть двигун і витягніть ключ із замка запалювання.
3. Установіть запобіжні упори жатки. Інструкції див. у посібнику з експлуатації комбайна.

Перевірка натягу полотняного транспортера

4. Переконайтеся, що напрямні полотна (гумовий трек зі зворотного боку полотна) правильно вставлені в паз приводного ролика, а натяжний ролик знаходиться між цими напрямними.

5. Перевірте положення диска фіксатора пружини (A). Якщо полотняний транспортер має належний хід, а пружинні фіксатори з обох боків полотна розташовані правильно, то регулювання не потрібно.

   ПРИМІТКА:

   Початкове положення диска пружинного фіксатора (A) знаходиться в центрі U-образної форми на індикаторі (B); однак положення диска (A) зміниться після регулювання ходу полотна.

6. Якщо регулювання не потрібне, перейдіть до кроку *7, стор. 686*.

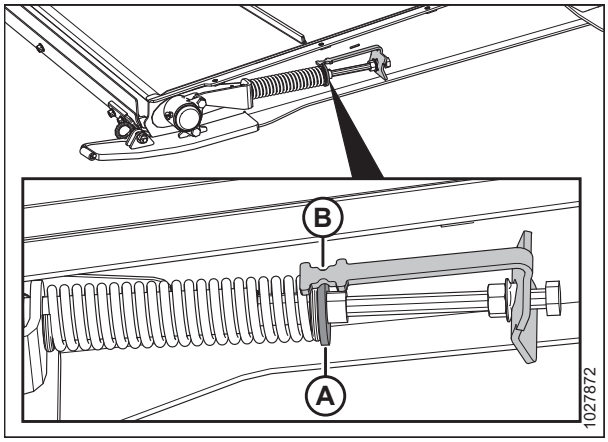

Рисунок 4.167: Натяжний механізм полотняного транспортера

Перевірка натягу полотняного транспортера

7. Відрегулюйте натяг полотна, послабивши контргайку (A) і повертаючи болт (B) за годинниковою стрілкою, щоб збільшити натяг на полотні (або проти годинникової стрілки, щоб зменшити натяг на полотні). Диск фіксатора (C) повинен бути посередині індикатора (D).

   ВАЖЛИВО:

   Для невеликих регулювань натягу потрібно відрегулювати лише одну сторону полотна. Щоб запобігти нерівномірному ходу полотна в разі більш значного регулювання натягу, потрібно відрегулювати обидві сторони полотна.

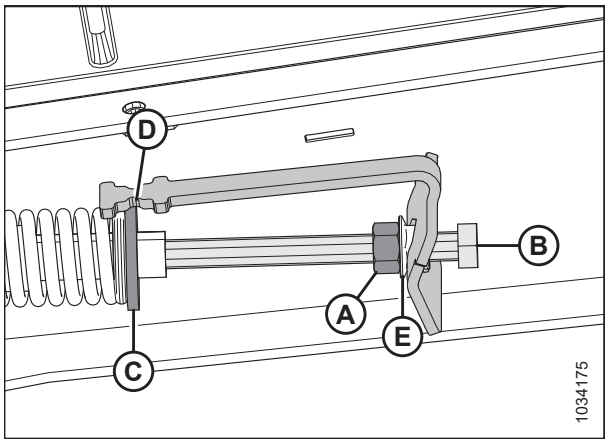

Рисунок 4.168: Натягувач полотняного транспортера — лівий бік

8. Якщо полотно не має належного ходу, відрегулюйте диск фіксатора (C) так, щоб він знаходився **НЕ** посередині індикатора (D), а в межах наступного діапазону:
   - При ослабленні на 3 мм (1/8 дюйма) диск фіксатора (C) рухатиметься до передньої частини деки від центру індикатора (D).
   - При затягуванні до 6 мм (1/4 дюйма) диск фіксатора (C) переміщатиметься до задньої частини деки від центру індикатора (D).
9. Затягніть контргайку (A). Переконайтеся, що фланцева гайка (E) щільно прилягає до кронштейна індикатора.
10. Приберіть запобіжні упори жатки. Інструкції наведено в посібнику з експлуатації комбайна.

4.10.3 Приводний ролик полотняного транспортера

Приводний ролик полотняного транспортера приводиться в рух гідравлічно, щоб обертати полотняний транспортер і транспортувати культуру до подавального шнека.

Знімання приводного ролика полотняного транспортера

Ролики полотняного транспортера потрібно знімати для ремонту або заміни.

НЕБЕЗПЕЧНО

Переконайтеся, що в зоні проведення робіт відсутні сторонні особи.

НЕБЕЗПЕЧНО

Щоб запобігти тілесним ушкодженням або смерті внаслідок неочікуваного запуску чи падіння піднятої машини, обов'язково зупиняйте двигун і виймайте ключ із замка запалювання, перш ніж залишити місце оператора, а також установлюйте запобіжні упори перед виконанням будь-яких робіт під машиною.

ПОПЕРЕДЖЕННЯ

Щоб запобігти тілесним ушкодженням унаслідок падіння піднятого мотовила, обов'язково фіксуйте запобіжні упори перед виконанням будь-яких робіт під піднятим мотовилом.

1. Повністю підніміть мотовило.
2. Повністю підніміть жатку.
3. Вимкніть двигун і витягніть ключ із замка запалювання.
4. Установіть запобіжні упори мотовила. Інструкції див. у *Фіксація запобіжних упорів мотовила, стор. 40*.
5. Установіть запобіжні упори жатки. Інструкції див. у посібнику з експлуатації комбайна.
6. Знайдіть натяжний механізм полотняного транспортера. Ослабте контргайку (A). Поверніть болт (B) проти годинникової стрілки, щоб послабити натяг на полотні.

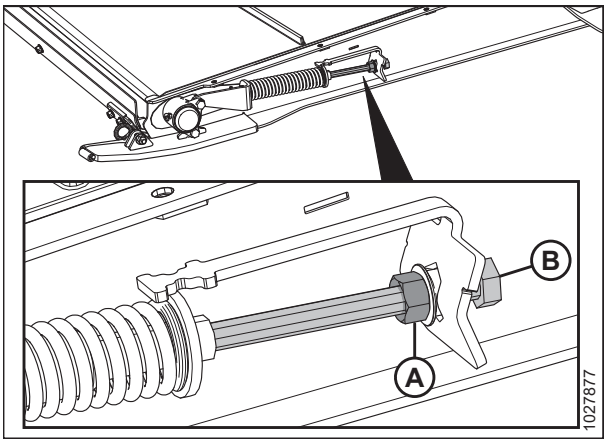

Рисунок 4.169: Натяжний механізм полотняного транспортера

7. Викрутіть гайки та гвинти (A). Зніміть з’єднувальні ремені полотна (B).

8. Підніміть полотно з боків, щоб дістатися до роликів.

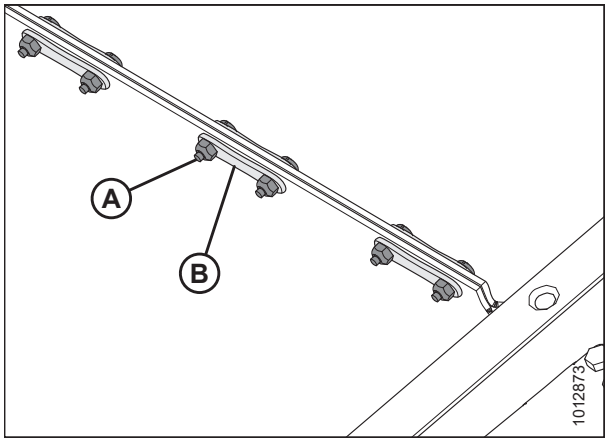

Рисунок 4.170: З’єднувач полотна

9. З правого боку деки відкрутіть дві гайки (A) та болти з корпусу підшипника приводного ролика (B).

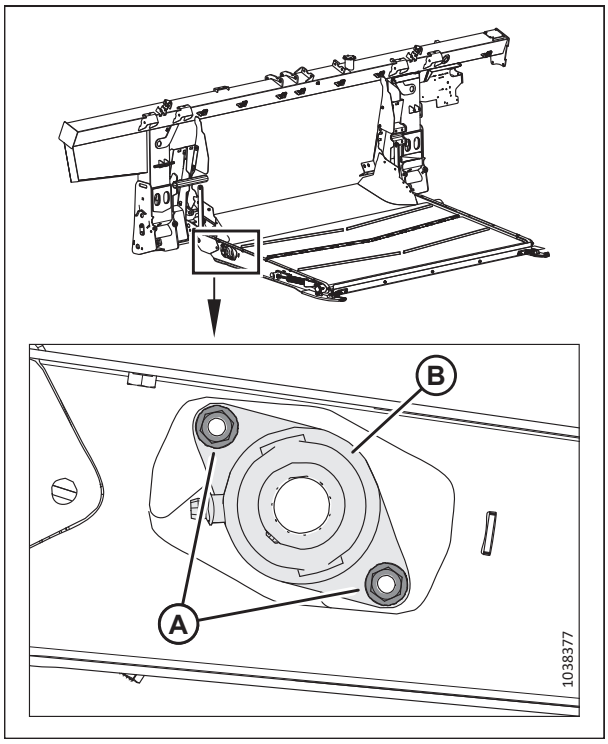

Рисунок 4.171: Підшипник приводного ролика

10. Посувайте приводний ролик із блоком підшипника (A) праворуч так, щоб лівий кінець зіскочив зі шліца двигуна.
11. Зніміть обидві кришки (B).

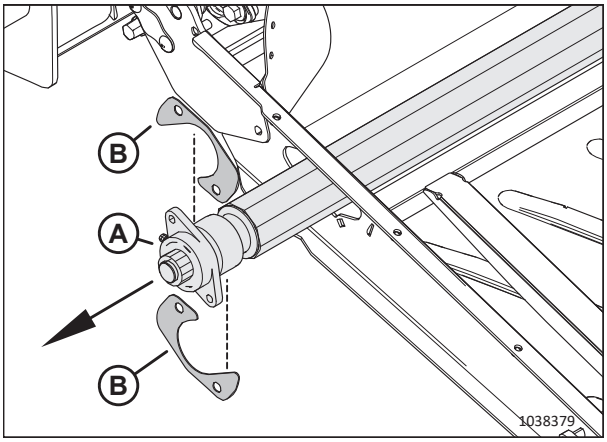

Рисунок 4.172: Приводний ролик

12. Зніміть лівий кінець із рами.
13. Посуньте блок у зборі (A) уліво, провівши кожух (B) підшипника крізь отвір (C) рами.
14. Зніміть ролик (A).

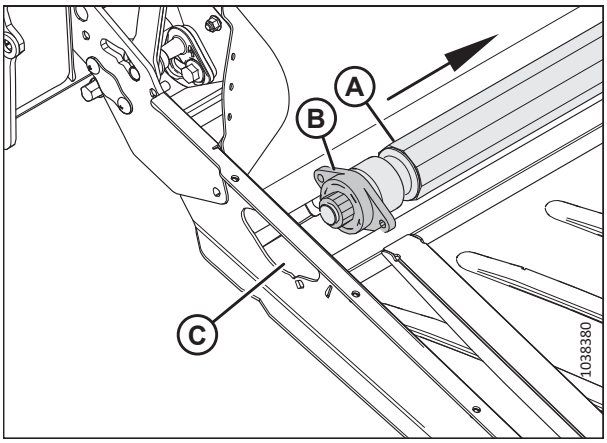

Рисунок 4.173: Приводний ролик

Установлення приводного ролика полотняного транспортера

Ролики полотняного транспортера встановлюються після їх ремонту або заміни.

1. Нанесіть мастило на шліц двигуна.
2. Просувайте кінець ролика привода, де є підшипник (A), крізь отвір рами (B).

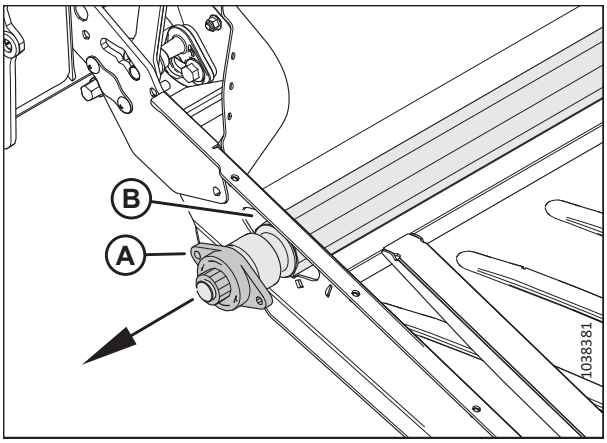

Рисунок 4.174: Приводний ролик — кінець із підшипником

3. Установіть лівий кінець приводного ролика (A) на шліц двигуна (B).

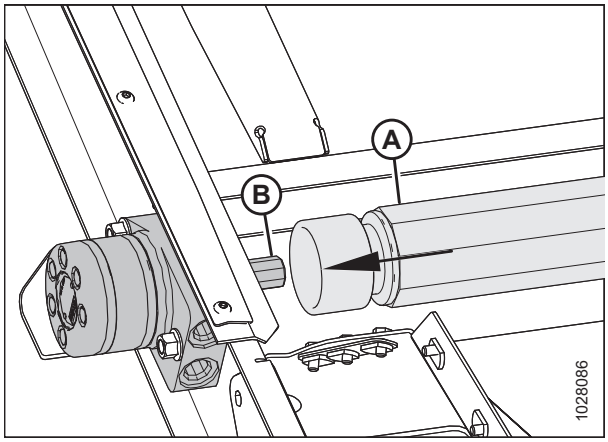

Рисунок 4.175: Двигун полотняного транспортера

4. Установіть два болти (A) на деку полотняного транспортера.
5. Установіть обидві кришки (B) на два болти.

   ВАЖЛИВО:

   Розмістіть кришки в такому порядку, як показано на рисунку.
6. Закріпіть корпус підшипника приводного ролика за допомогою двох гайок (C).
7. Установіть деку полотняного транспортера. Див. інструкції в розділі *4.10.1 Заміна полотняного транспортера, стор. 682*.
8. Натягніть полотняний транспортер. Див. інструкції в розділі *4.10.2 Перевірка й регулювання натягу полотняного транспортера, стор. 685*.

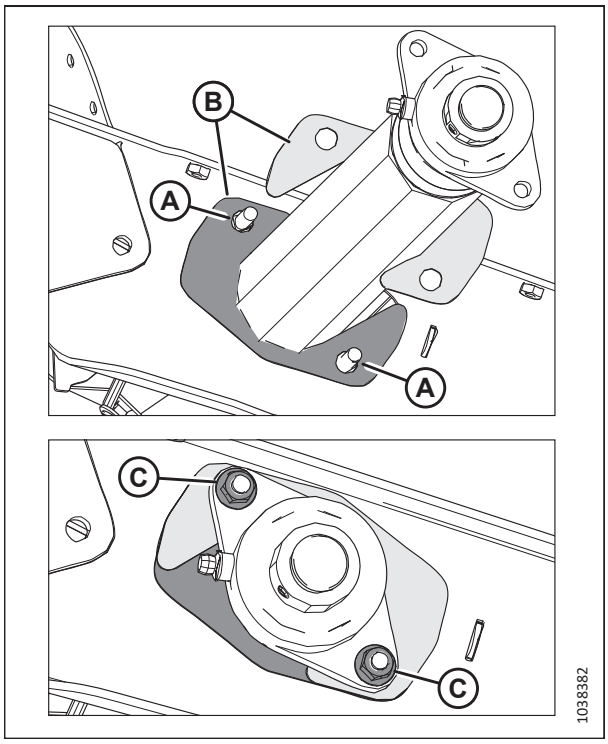

Рисунок 4.176: Приводний ролик — кінець із підшипником

Зняття підшипника приводного ролика полотняного транспортера —

Підшипник приводного ролика полотняного транспортера допомагає ролику повертатися. Підшипник потрібно знімати для його заміни.

НЕБЕЗПЕЧНО

Щоб запобігти тілесним ушкодженням або смерті внаслідок неочікуваного запуску чи падіння піднятої машини, обов'язково зупиняйте двигун і виймайте ключ із замка запалювання, перш ніж залишити місце оператора, а також установлюйте запобіжні упори перед виконанням будь-яких робіт під машиною.

ПОПЕРЕДЖЕННЯ

Щоб запобігти тілесним ушкодженням унаслідок падіння піднятого мотовила, обов'язково фіксуйте запобіжні упори перед виконанням будь-яких робіт під піднятим мотовилом.

1. Повністю підніміть мотовило.
2. Повністю підніміть жатку.
3. Вимкніть двигун і витягніть ключ із замка запалювання.
4. Установіть запобіжні упори мотовила. Інструкції див. у *Фіксація запобіжних упорів мотовила, стор. 40*.
5. Установіть запобіжні упори жатки. Інструкції див. у посібнику з експлуатації комбайна.
6. Знайдіть натяжний механізм полотняного транспортера. Ослабте контргайку (A). Поверніть болт (B) проти годинникової стрілки, щоб зняти натяг на полотняній жатці.

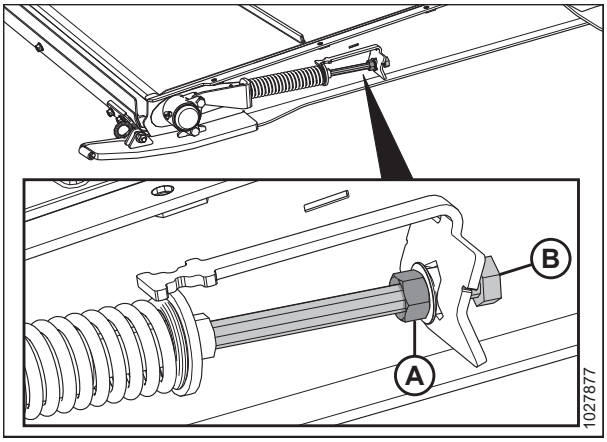

Рисунок 4.177: Натяжний механізм полотняного транспортера

7. Ослабте регулювальний гвинт (A) на фіксаторі підшипника (B).
8. За допомогою молота й зубила вибийте фіксатор (B) підшипника у напрямку, протилежному до обертання шнека, щоб вивільнити фіксатор.

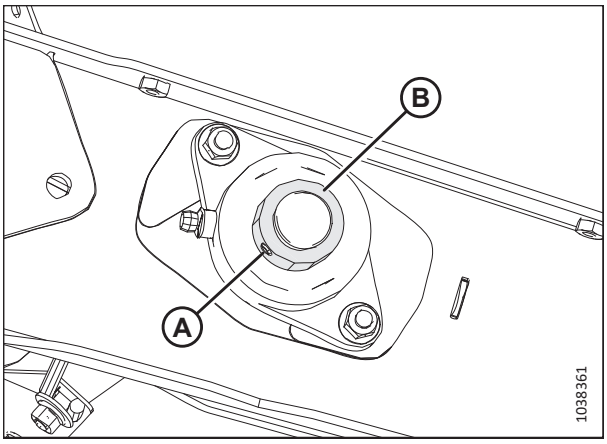

Рисунок 4.178: Підшипник приводного ролика полотняного транспортера

9. Відкрутіть дві гайки (A).

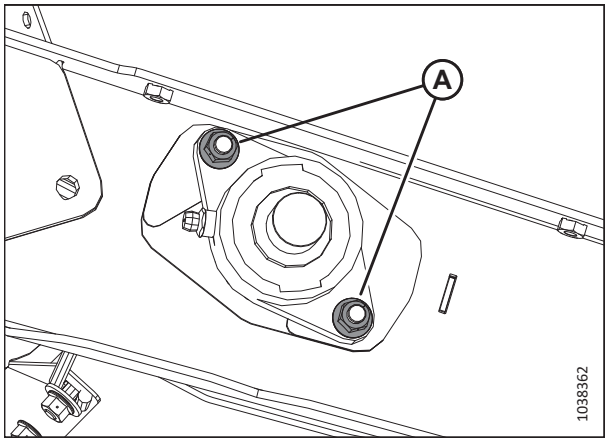

Рисунок 4.179: Підшипник приводного ролика полотняного транспортера

10. Зніміть кожух підшипника (A).

    ПРИМІТКА:

    Якщо підшипник застряг на валу, можливо, простіше буде зняти приводний ролик у зборі. Див. інструкції в розділі *Знімання приводного ролика полотняного транспортера, стор. 687*.

11. Перевірте обидві кришки (B) на наявність пошкоджень. Якщо вони пошкоджені, замініть їх деталями з комплекту MD #347553.

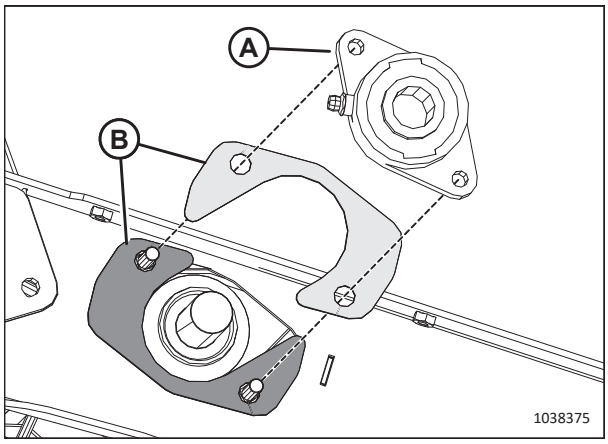

Рисунок 4.180: Підшипник приводного ролика полотняного транспортера

Установлення підшипника приводного ролика полотняного транспортера

Підшипник утримується на місці за допомогою болтів і фіксатора.

1. Установіть два болти (A) на деку полотняного транспортера.
2. Установіть обидві кришки (B) на два болти.

   ВАЖЛИВО:

   Розмістіть кришки в такому порядку, як показано на рисунку.
3. Установіть корпус підшипника приводного ролика (C) на вал.
4. Закріпіть корпус за допомогою двох гайок (D).
5. Установіть фіксатор підшипника (E) на вал.
6. За допомогою молота й зубила забийте фіксатор підшипника у напрямку обертання шнека, щоб зафіксувати його.
7. Затягніть регулювальний гвинт фіксатора підшипника (F).
8. Натягніть полотняний транспортер. Див. інструкції в розділі *4.10.2 Перевірка й регулювання натягу полотняного транспортера, стор. 685*.

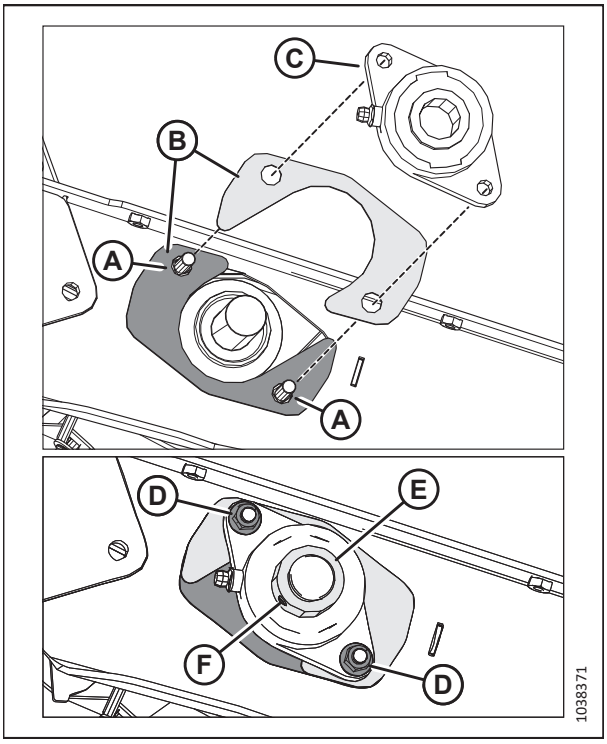

Рисунок 4.181: Підшипник приводного ролика полотняного транспортера

4.10.4 Натяжний ролик полотняного транспортера

Натяжний ролик полотняного транспортера приводиться в рух тертям полотняного транспортера, що повертається приводним роликом. Як і приводний ролик, натяжний ролик допомагає полотняному транспортеру подавати культуру до шнека.

Знімання натяжного ролика полотняного транспортера

Натяжний ролик полотняного транспортера необхідно зняти під час ремонту або заміни.

НЕБЕЗПЕЧНО

Переконайтеся, що в зоні проведення робіт відсутні сторонні особи.

НЕБЕЗПЕЧНО

Щоб запобігти тілесним ушкодженням або смерті внаслідок неочікуваного запуску чи падіння піднятої машини, обов'язково зупиняйте двигун і виймайте ключ із замка запалювання, перш ніж залишити місце оператора, а також установлюйте запобіжні упори перед виконанням будь-яких робіт під машиною.

1. Повністю підніміть мотовило.
2. Повністю підніміть жатку.
3. Вимкніть двигун і витягніть ключ із замка запалювання.

4. Установіть запобіжні упори мотовила. Інструкції див. у *Фіксація запобіжних упорів мотовила, стор. 40*.

5. Установіть запобіжні упори жатки. Інструкції див. у посібнику з експлуатації комбайна.

6. Знайдіть натяжний механізм полотняного транспортера. Ослабте контргайку (A). Поверніть болт (B) проти годинникової стрілки, щоб зняти натяг на полотняній жатці.

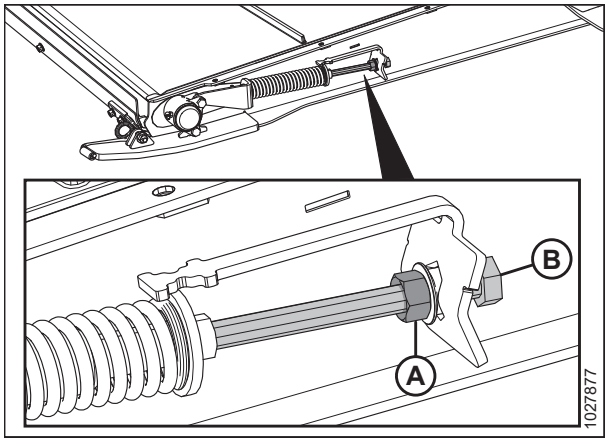

Рисунок 4.182: Натяжний механізм полотняного транспортера

7. Викрутіть гайки та гвинти (A). Зніміть з'єднувальні накладки полотна (B).

8. Відділіть полотно.

9. Опустіть передню частину деки полотняного транспортера.

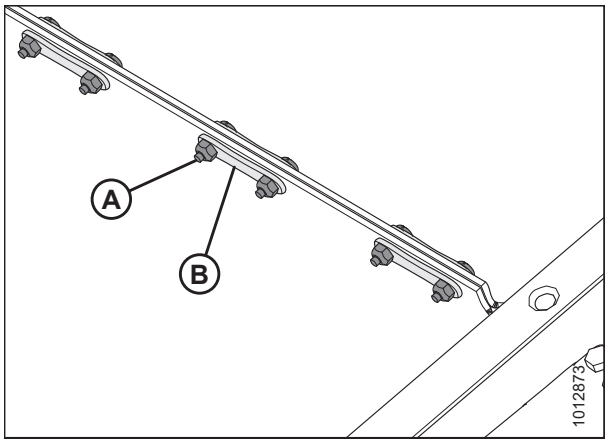

Рисунок 4.183: З'єднувач полотна

10. Зніміть пилозахисний ковпачок (A) і гайку (B) з корпусу підшипника (C).

    ПРИМІТКА:

    Модулі копіювання контуру ґрунту FM200 2024 р. і наступних модельних років матимуть мастило на пилозахисній кришці, а не на корпусі підшипника. Пилозахисний ковпачок із мастилом сумісний із моделями, випущеними в попередні роки.

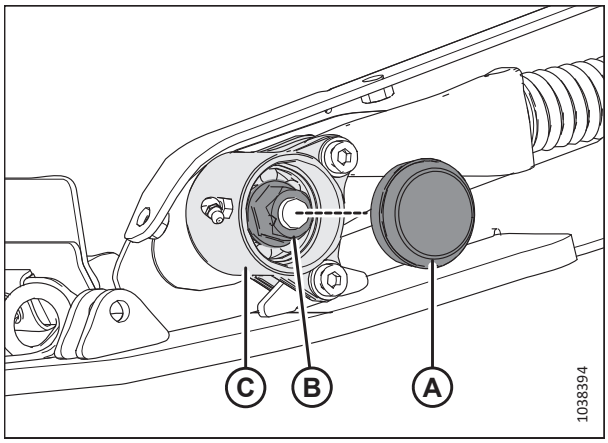

Рисунок 4.184: Корпус підшипника натяжного ролика

11. Зніміть кріплення, які утримують корпус підшипника на рамі деки та натяжного пристрою з місць (A).
    - Болт із головкою під торцевий ключ, шайба та гайка.
12. Зніміть корпус підшипника (B) з натяжного ролика.
13. Повторіть кроки від *10, стор. 694* до *12, стор. 695* із протилежного боку деки полотняного транспортера.

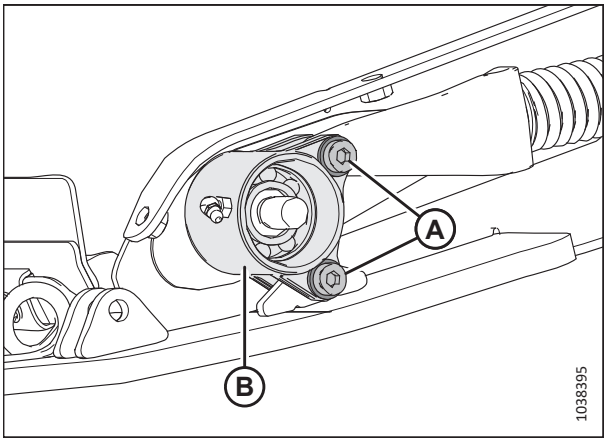

Рисунок 4.185: Корпус підшипника натяжного ролика

14. З одного боку рами деки відкрутіть гайку (A) і зніміть кришку (B).

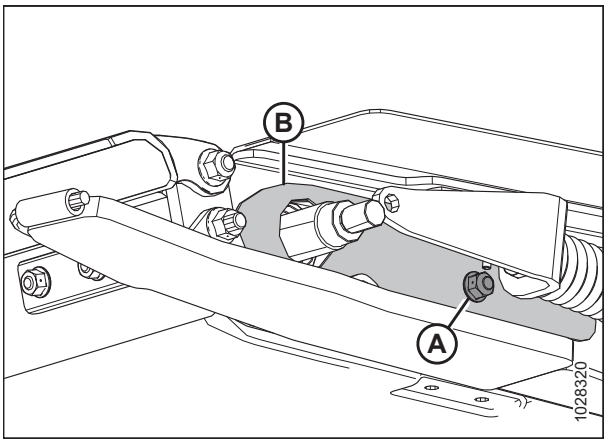

Рисунок 4.186: Кришка натяжного ролика

15. Висуньте натяжний ролик (A) через іншу сторону рами деки.

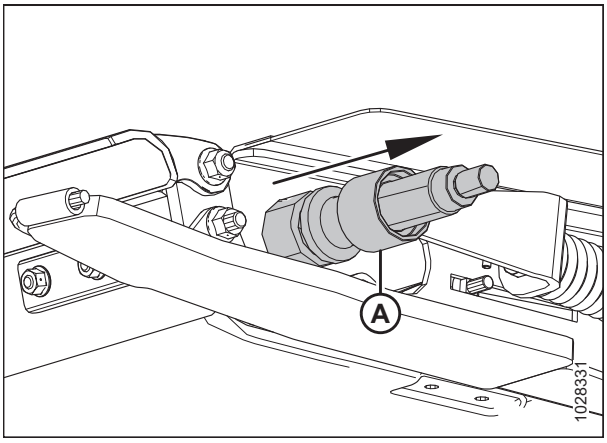

Рисунок 4.187: Натяжний ролик

Установлення натяжного ролика полотняного транспортера

Натяжні ролики полотняного транспортера встановлюються після їх ремонту або заміни.

1. Зсуньте кришку (A) на один кінець натяжного ролика.
2. Нанесіть оливу щіткою на вал натяжного ролика (B).
3. Обережно обертайте підшипниковий вузол (C) на валу вручну, щоб запобігти пошкодженню ущільнення.

   ВАЖЛИВО:

   Переконайтеся, що вузол підшипника розташований перпендикулярно до вала, щоб запобігти пошкодженню ущільнення під час установлення.

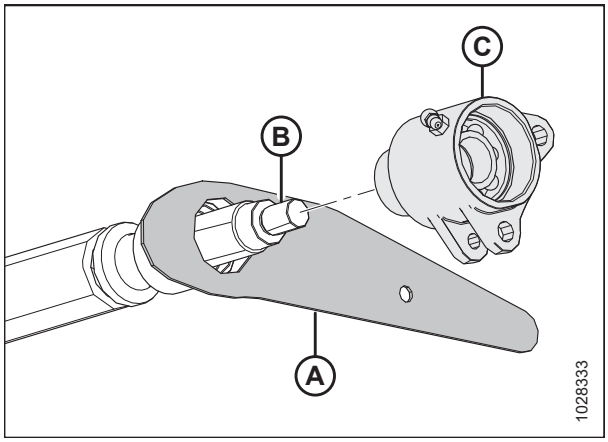

Рисунок 4.188: Натяжний ролик

4. Після того як підшипник і обидва ущільнення встановлені навколо валу, встановіть гайку (A).
5. Затягніть гайку з моментом 81 Н·м (60 фунт-сила-футів).

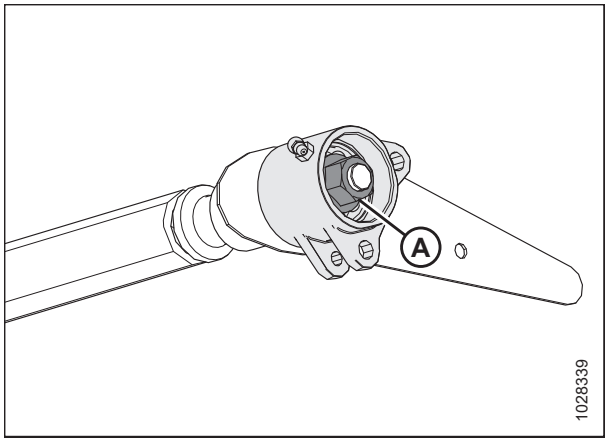

Рисунок 4.189: Підшипник лівого натяжного ролика

6. Просуньте натяжний ролик (A) через виріз у рамі деки.

   ПРИМІТКА:

   Правий кінець натяжного ролика повинен виступати з правої рами деки.

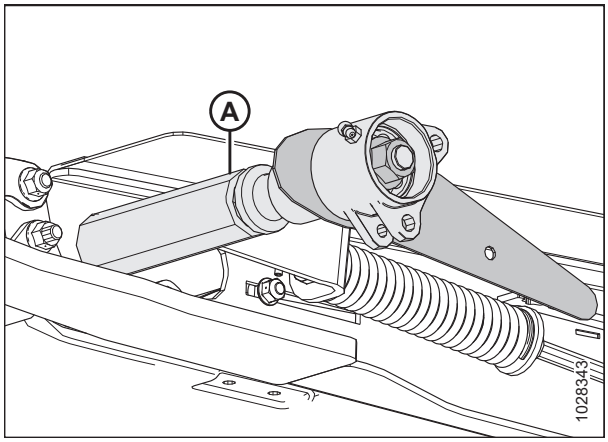

Рисунок 4.190: Дека полотняного транспортера — лівий бік

7. Установіть болт зсередини полотняного транспортера, щоб закріпити кришку натяжного ролика (A).
8. Установіть гайку (B). **НЕ** затягуйте гайку надто сильно. Гайка повинна утримувати кришку натяжного ролика на місці і рухатися разом із натяжним роликом.

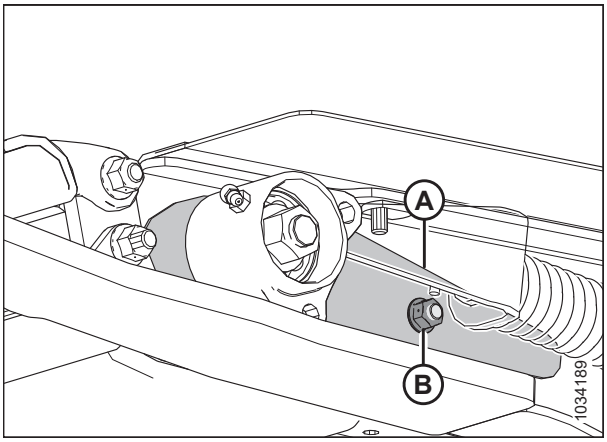

Рисунок 4.191: Кришка натяжного ролика — лівий бік

9. З правого боку рами деки очистьте мастилом протилежний кінець вала натяжного ролика (A).
10. Обережно обертайте вузол підшипника (B) на валу (A) вручну, щоб запобігти пошкодженню ущільнення.

    ВАЖЛИВО:

    Переконайтеся, що вузол підшипника розташований перпендикулярно до вала, щоб запобігти пошкодженню ущільнення під час установлення.

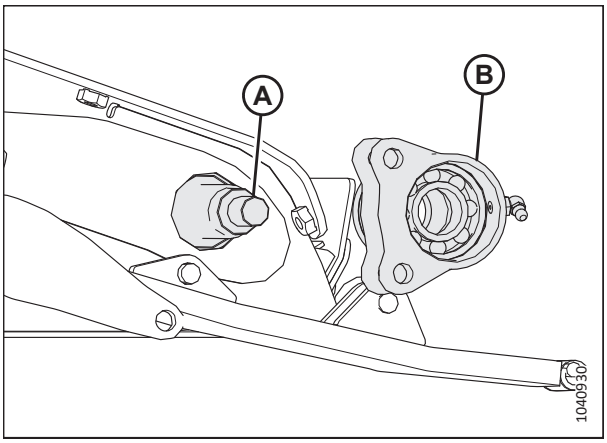

Рисунок 4.192: Дека полотняного транспортера — правий бік

11. Після того, як підшипник і обидва ущільнення встановлені навколо правої сторони вала, встановіть гайку (A).
12. Затягніть гайку з крутним моментом 81 Н·м (60 фунт-сила-футів).

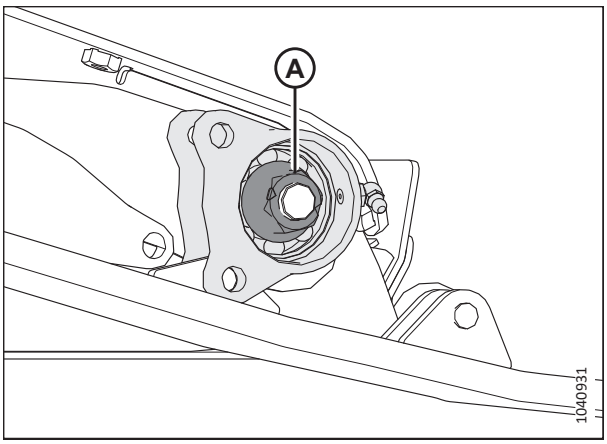

Рисунок 4.193: Дека полотняного транспортера — правий бік

13. Обертайте корпус натяжного ролика (A), доки отвори в нижніх виступах не вирівняються з отвором у зварному виступі (B).

14. Вирівняйте отвір у литій опорі (D) з отворами у верхньому виступі на корпусі натяжного ролика (A).

15. Нанесіть фіксатор різьби середньої міцності (Loctite® 243 або подібний) на різьбу болта, потім вставте наведені нижче деталі в місця (C) і (E):

    - Болт із головкою під торцевий ключ, шайба та гайка.

16. Затягніть гвинти (C) і (E) із крутним моментом 12 Н·м (8,85 фунт-сила-фута [106 фунт-сила-дюймів]).

    ВАЖЛИВО:

    НЕ перетягуйте болти (C) і (E).

17. Заповніть порожнину підшипника мастилом, а потім установіть пилозахисну кришку (A) на обох кінцях натяжного ролика.

    ПРИМІТКА:

    Для модулів копіювання контуру ґрунту FM200 для моделей, випущених у 2024 р. та пізніше мастило наноситься на пилозахисну кришку, а не на корпус підшипника. Пилозахисний ковпачок із мастилом zerk сумісний із моделями, випущеними в попередні роки.

18. Переконайтеся, що прес-маслянка працює належним чином. Змащуйте підшипник натяжного ролика полотняного транспортера, доки мастило не почне виходити з ущільнення. Після змащування витріть надлишки мастила.

19. Повторіть кроки *13, стор. 698*–*18, стор. 698* для протилежної сторони.

20. Закрийте полотняний транспортер і закріпіть його гвинтами (A), з'єднувальними ременями (B) і гайками.

21. Натягніть полотняний транспортер. Див. інструкції в розділі *4.10.2 Перевірка й регулювання натягу полотняного транспортера, стор. 685*.

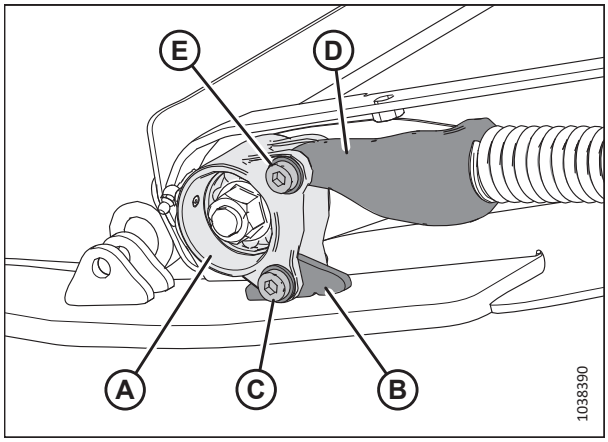

Рисунок 4.194: Підшипник натяжного ролика — ліва сторона

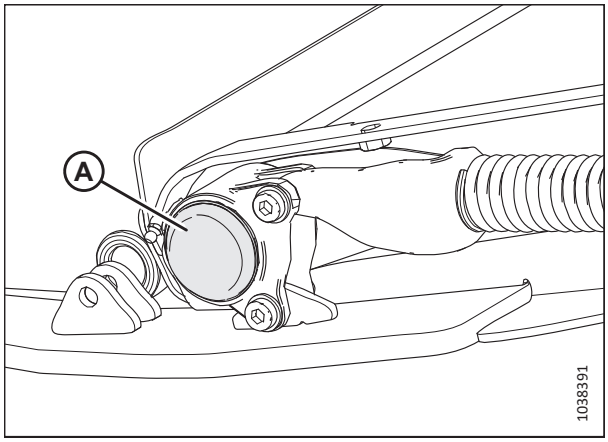

Рисунок 4.195: Дека полотняного транспортера — ліва сторона

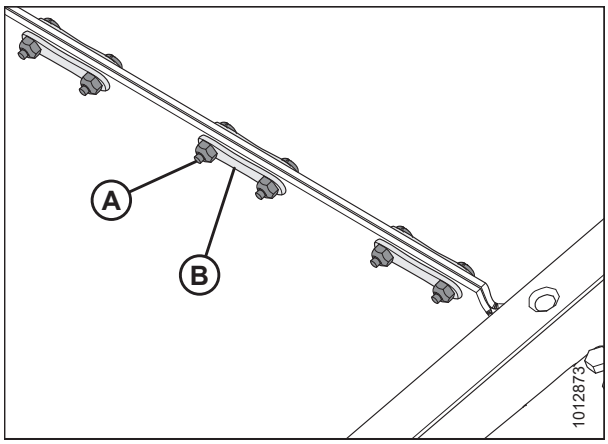

Рисунок 4.196: З'єднувач полотна

Заміна підшипника натяжного ролика полотняного транспортера

Підшипник натяжного ролика полотняного транспортера допомагає ролику повертатися. Підшипник потрібно знімати для його заміни.

ПРИМІТКА:

Процедура однакова для обох сторін натяжного ролика полотняного транспортера. Ліва сторона ролика показана на малюнках нижче.

НЕБЕЗПЕЧНО

Переконайтеся, що в зоні проведення робіт відсутні сторонні особи.

НЕБЕЗПЕЧНО

Щоб запобігти тілесним ушкодженням або смерті внаслідок неочікуваного запуску чи падіння піднятої машини, обов'язково зупиняйте двигун і виймайте ключ із замка запалювання, перш ніж залишити місце оператора, а також установлюйте запобіжні упори перед виконанням будь-яких робіт під машиною.

ПОПЕРЕДЖЕННЯ

Щоб запобігти тілесним ушкодженням унаслідок падіння піднятого мотовила, обов'язково фіксуйте запобіжні упори перед виконанням будь-яких робіт під піднятим мотовилом.

1. Повністю підніміть мотовило.
2. Повністю підніміть жатку.
3. Вимкніть двигун і витягніть ключ із замка запалювання.
4. Установіть запобіжні упори мотовила. Інструкції див. у *Фіксація запобіжних упорів мотовила, стор. 40*.
5. Установіть запобіжні упори жатки. Інструкції див. у посібнику з експлуатації комбайна.
6. Знайдіть натяжний механізм полотняного транспортера. Ослабте контргайку (A). Поверніть болт (B) проти годинникової стрілки, щоб послабити натяг на полотні.

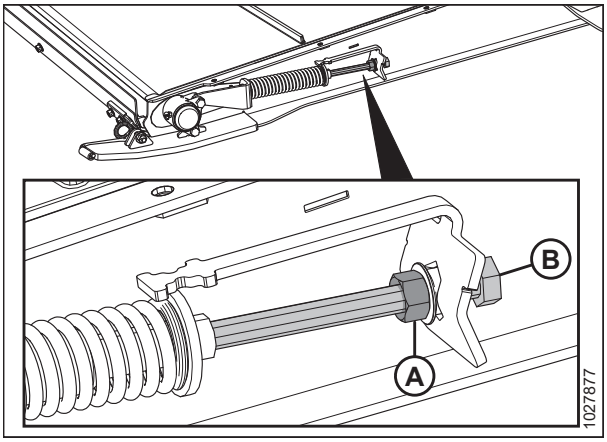

Рисунок 4.197: Натяжний механізм полотняного транспортера

7. Зніміть кріплення, які утримують корпус підшипника до рами деки та натягувача з місця (A):
   - Болт із головкою під торцевий ключ, шайба та гайка.
8. Зніміть пилозахисну кришку (B).

   ПРИМІТКА:

   Для модулів копіювання контуру ґрунту FM200 для моделей, випущених у 2024 р. та пізніше мастило наноситься на пилозахисну кришку, а не на корпус підшипника. Пилозахисний ковпачок із мастилом zerk сумісний із моделями, випущеними в попередні роки.

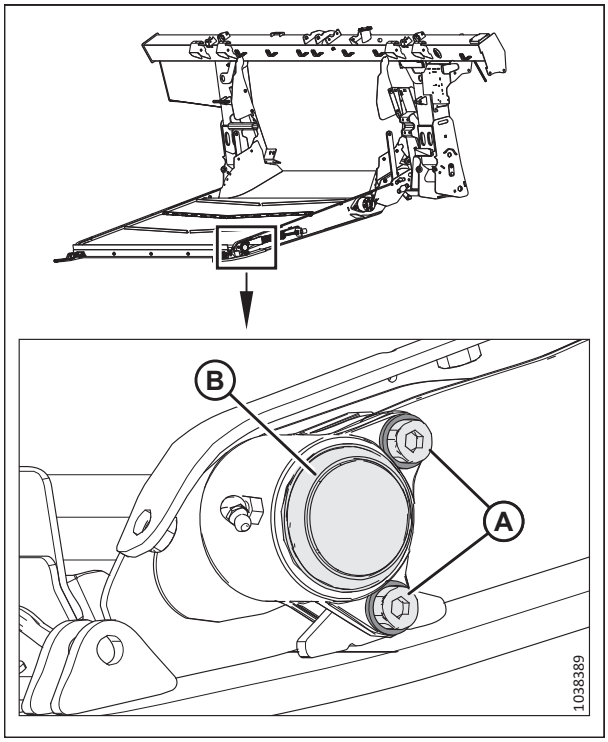

Рисунок 4.198: Підшипник лівого натяжного ролика

9. Викрутіть два болти (A), які кріплять важіль (B) до датчика. Утримуйте гайку та корпус підшипника.

   ПРИМІТКА:

   Якщо підшипник застряг на валу, можливо, простіше буде зняти натяжний ролик у зборі. Інструкції див. у розділі *Знімання натяжного ролика полотняного транспортера, стор. 693*.

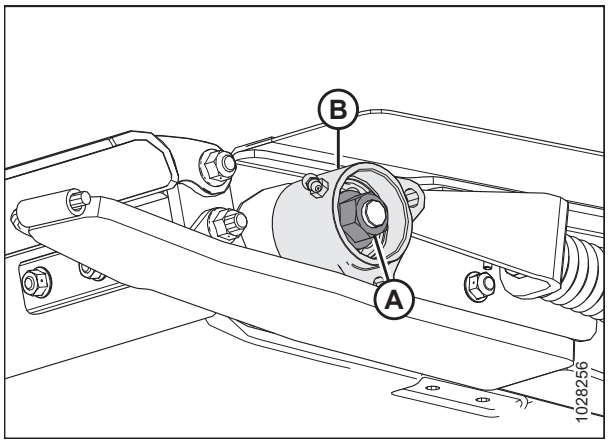

Рисунок 4.199: Підшипник натяжного ролика — лівий бік

10. Зніміть стопорне кільце (A), підшипник (B) та ущільнення (C) з корпусу підшипника (D).

11. Перш ніж збирати деталі, нанесіть на отвір оливу.

12. Установіть ущільнення (C) у кожух (D).

    ПРИМІТКА:

    Переконайтеся, що ущільнення встановлено плоским боком усередину.

13. Змастіть підшипник (B) мастилом, а потім встановіть підшипник, як показано на малюнку.

14. Установіть стопорне кільце (A).

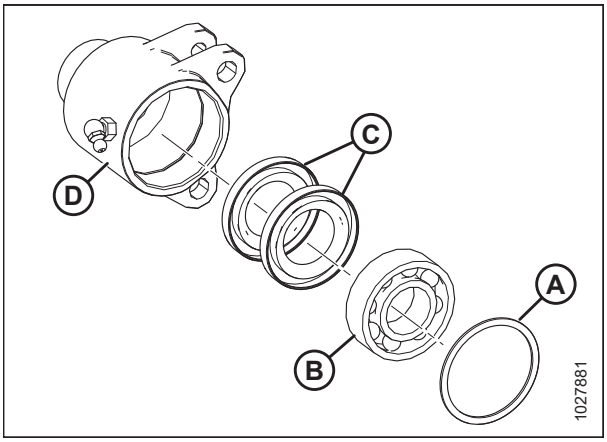

Рисунок 4.200: Підшипник у зборі

15. Нанесіть оливу щіткою на вал натяжного ролика (A).

16. Обережно обертайте вузол підшипника (B) на валу (A) вручну, щоб запобігти пошкодженню ущільнення.

    ВАЖЛИВО:

    Переконайтеся, що вузол підшипника розташований перпендикулярно до вала, щоб запобігти пошкодженню ущільнення під час установлення.

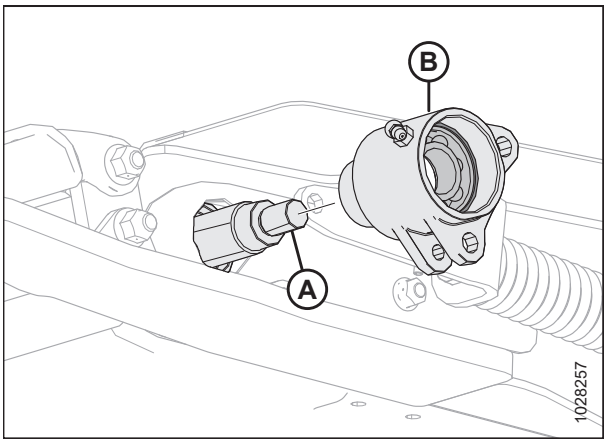

Рисунок 4.201: Підшипник натяжного ролика — лівий бік

17. Після встановлення підшипника та обох ущільнень навколо валу встановіть гайку (A) та затягніть гайку з моментом 81 Н·м (60 фунт-сила-футів).

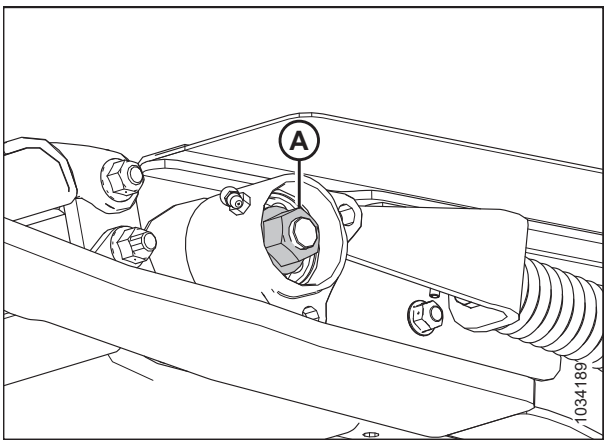

Рисунок 4.202: Підшипник натяжного ролика — лівий бік

18. Обертайте корпус натяжного ролика (A), доки отвори в нижніх виступах не вирівняються з отвором у зварному виступі (B).

19. Вирівняйте отвір у литій опорі (D) з отворами у верхньому виступі на корпусі натяжного ролика (A).

20. Нанесіть фіксатор різьби середньої міцності (Loctite® 243 або подібний) на різьбу болта, потім вставте наведені нижче деталі в місця (C) і (E):

    - Болт із головкою під торцевий ключ, шайба та гайка.

21. Затягніть гвинти (C) і (E) із крутним моментом 12 Н·м (8,85 фунт-сила-фута [106 фунт-сила-дюймів]).

    ВАЖЛИВО:

    НЕ перетягуйте болти (C) і (E).

22. Повторіть кроки *7, стор. 700*–*21, стор. 702* для протилежної сторони.

23. Заповніть порожнину підшипника мастилом, а потім установіть пилозахисну кришку (A) на обох кінцях натяжного ролика.

24. Переконайтеся, що прес-маслянка працює належним чином. Змащуйте підшипник натяжного ролика полотняного транспортера, доки мастило не почне виходити з ущільнення. Після змащування витріть надлишки мастила.

25. Повторіть кроки *7, стор. 700*–*24, стор. 702* для протилежної сторони.

26. Натягніть полотняний транспортер. Див. інструкції в розділі *4.10.2 Перевірка й регулювання натягу полотняного транспортера, стор. 685*.

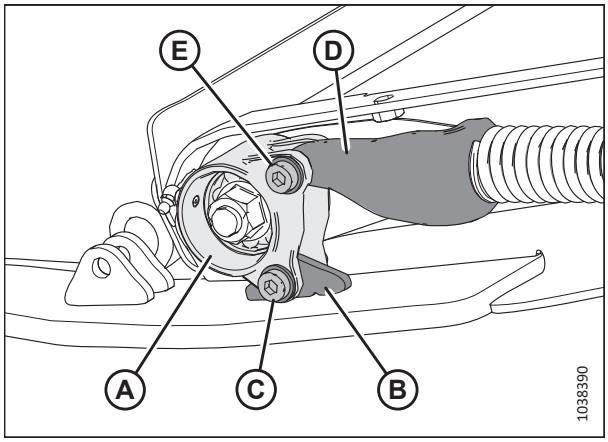

Рисунок 4.203: Підшипник натяжного ролика — ліва сторона

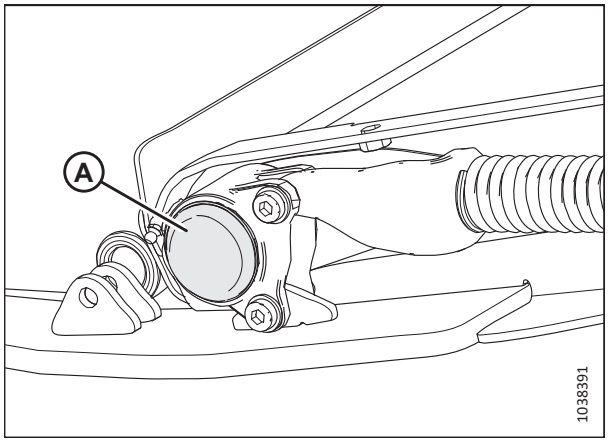

Рисунок 4.204: Дека полотняного транспортера — ліва сторона

4.10.5 Опускання піддона деки полотняного транспортера

Піддон деки полотняного транспортера захищає полотняний транспортер від предметів на ґрунті. Його можна відкрити й закрити для доступу до полотняного транспортера.

НЕБЕЗПЕЧНО

Переконайтеся, що в зоні проведення робіт відсутні сторонні особи.

НЕБЕЗПЕЧНО

Щоб запобігти тілесним ушкодженням або смерті внаслідок неочікуваного запуску чи падіння піднятої машини, обов'язково зупиняйте двигун і виймайте ключ із замка запалювання, перш ніж залишити місце оператора, а також установлюйте запобіжні упори перед виконанням будь-яких робіт під машиною.

1. Повністю підніміть жатку.

2. Вимкніть двигун і витягніть ключ із замка запалювання.

3. Установіть запобіжні упори жатки. Інструкції див. у посібнику з експлуатації комбайна.

4. На нижній стороні подавальної деки поверніть засувку (A), щоб відімкнути ручку (B). Повторіть цей крок з іншого кінця полотняного транспортера.

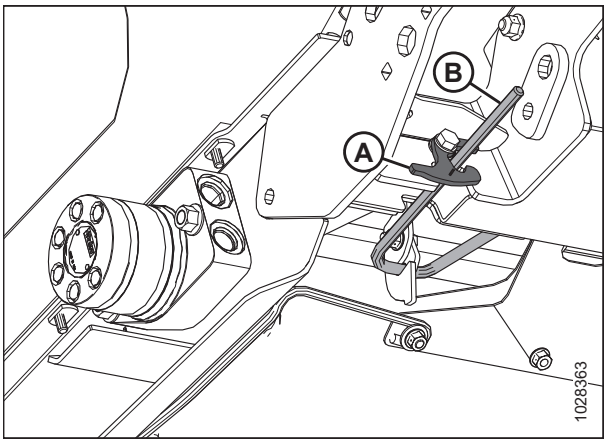

Рисунок 4.205: Нижній бік деки полотняного транспортера

5. Утримуючи піддон (A), поверніть ручку (B) донизу, щоб вивільнити його.

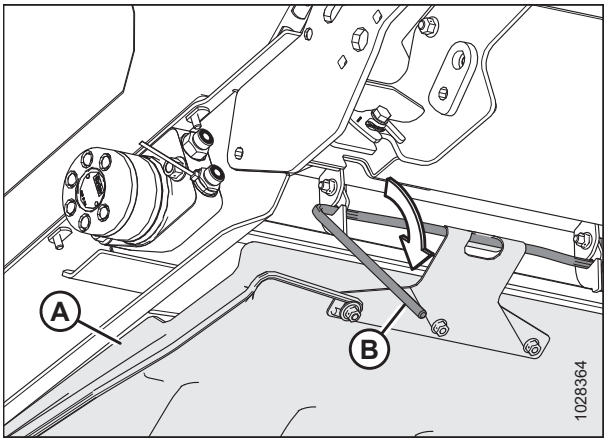

Рисунок 4.206: Нижній бік деки полотняного транспортера

6. Опустіть піддон деки полотняного транспортера (A).

   ПРИМІТКА:

   Очистіть піддон деки полотняного транспортера від уламків, які могли там накопичитися.

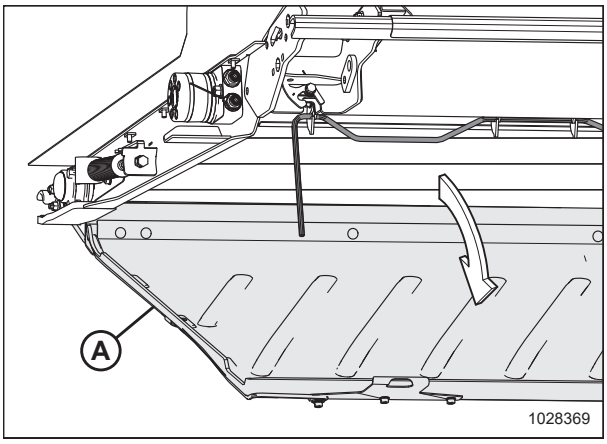

Рисунок 4.207: Піддон деки полотняного транспортера

4.10.6 Піднімання піддона деки полотняного транспортера

Піддон деки полотняного транспортера захищає полотняний транспортер від предметів на ґрунті. Його можна відкрити й закрити для доступу до полотняного транспортера.

НЕБЕЗПЕЧНО

Щоб запобігти тілесним ушкодженням або смерті внаслідок неочікуваного запуску чи падіння піднятої машини, обов'язково зупиняйте двигун і виймайте ключ із замка запалювання, перш ніж залишити місце оператора, а також установлюйте запобіжні упори перед виконанням будь-яких робіт під машиною.

1. Підніміть піддон деки полотняного транспортера (A).

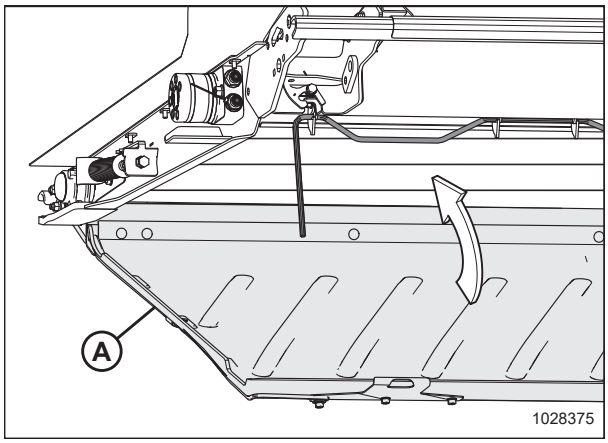

Рисунок 4.208: Піддон деки полотняного транспортера

2. Вставте ручку замка (B) у три гаки піддона деки полотняного транспортера (B).

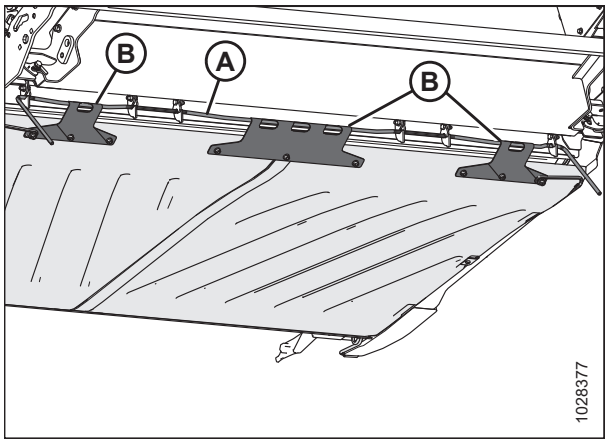

Рисунок 4.209: Дно піддона деки полотняного транспортера

3. Поверніть ручки (A) догори, щоб піддон деки полотняного транспортера зафіксувався.

   ПРИМІТКА:

   Переконайтеся, що всі три гаки піддона деки (B) зафіксувалися на ручці замка (B).

4. Утримуючи піддон деки полотняного транспортера на місці, поверніть засувку (C), щоб зафіксувати ручку (A).

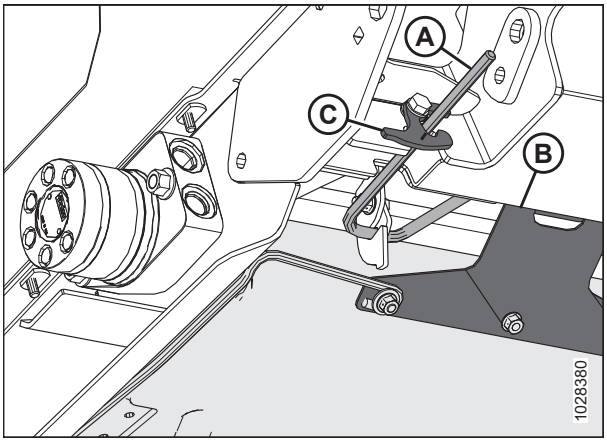

Рисунок 4.210: Дно піддона деки полотняного транспортера

4.10.7 Перевірка відривних гачків

ЩОДНЯ перевіряйте ліві та праві відривні гачки ланки, щоб переконатися, що вони не тріснули та не зламалися.

НЕБЕЗПЕЧНО

Щоб запобігти тілесним ушкодженням або смерті внаслідок неочікуваного запуску машини, завжди зупиняйте двигун, виймайте ключ із замка запалювання й застосовуйте запобіжні упори, перш ніж виконувати будь-які роботи під жаткою.

НЕБЕЗПЕЧНО

Переконайтеся, що в зоні проведення робіт відсутні сторонні особи.

1. Повністю підніміть жатку.
2. Вимкніть двигун і витягніть ключ із замка запалювання.
3. Установіть запобіжні упори жатки. Інструкції див. у посібнику з експлуатації комбайна.
4. Перед експлуатацією переконайтеся, що обидва відривні гаки ланки (A) зафіксовані на модулі копіювання контуру ґрунту під подавальним настилом.

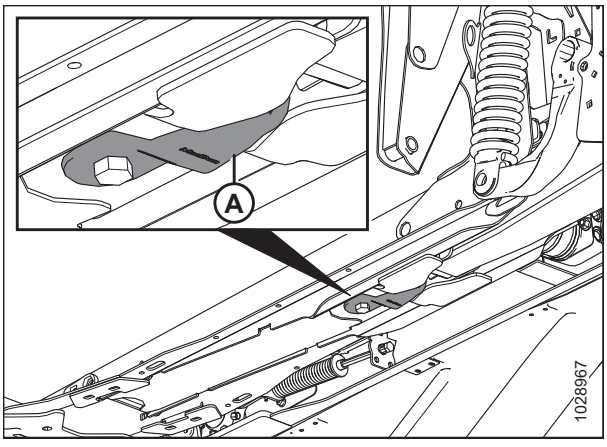

Рисунок 4.211: Дека полотняного транспортера — вигляд знизу

ПРИМІТКА:

На малюнку *4.212, стор. 706* показано непошкоджений відривний гак (A) та пошкоджений відривний гак (B). Розтягнутий відривний гак не показаний.

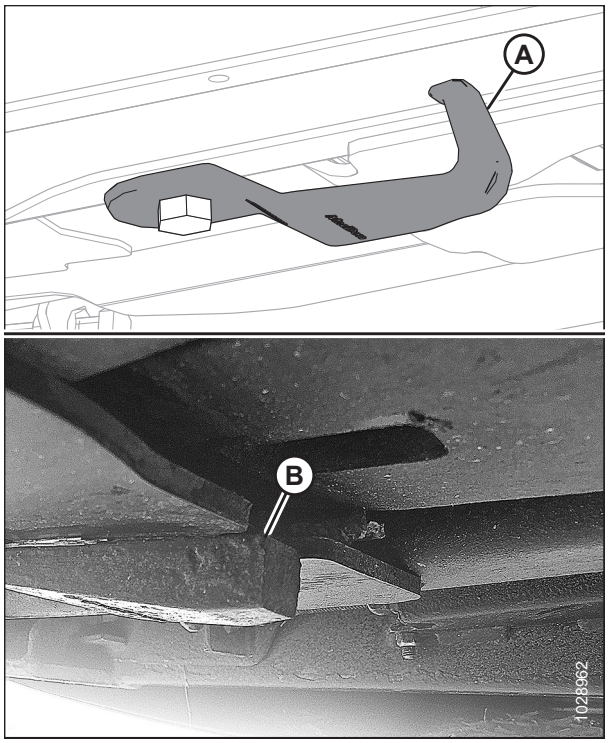

Рисунок 4.212: Посилання на відривні гачки

ПРИМІТКА:

Щоб перемістити гак (A) у положення для зберігання, ослабте болт (B) і поверніть гак на 90°.

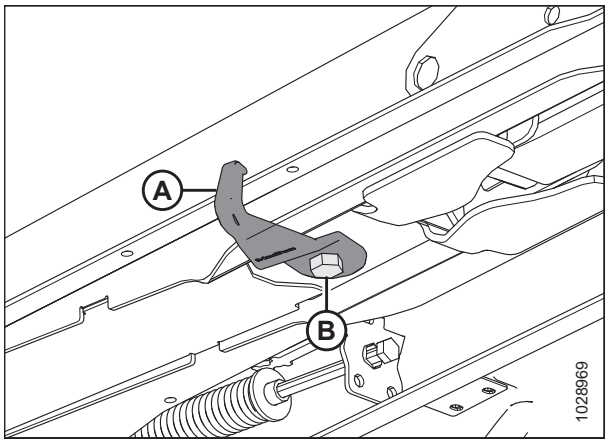

Рисунок 4.213: Відривний гак з'єднувального елемента в положенні зберігання

4.11 Очисні решітки

Очисні решітки встановлюються в отвір модуля копіювання контуру ґрунту для поліпшення подачі для таких культур, як рис. Можливо, їх доведеться видалити залежно від бажаної конфігурації модуля копіювання контуру ґрунту.

4.11.1 Зняття очисних решіток

Очисні решітки кріпляться до рами модуля копіювання контуру ґрунту за допомогою чотирьох болтів і гайок.

1. Від'єднайте жатку від комбайна. Див. інструкції в розділі *3.6 Приєднання та від'єднання жатки, стор. 82*.

2. Викрутіть чотири болти та гайки (A), які фіксують очисну решітку (B) на рамі модуля копіювання контуру ґрунту, а потім зніміть очисну решітку.

   ПРИМІТКА:

   На очисній решітці може бути встановлено лише два верхні болти (B).

3. Повторіть попередній крок на протилежній стороні модуля копіювання контуру ґрунту.

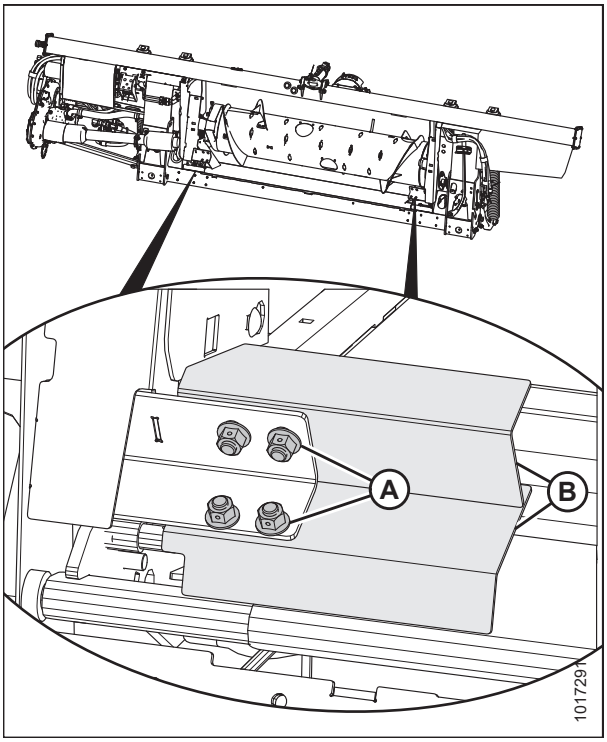

Рисунок 4.214: Очисні решітки

4.11.2 Установка очисних решіток

Очисні решітки встановлюються в нижніх кутах отвору модуля копіювання контуру ґрунту.

1. Від'єднайте жатку від комбайна. Див. інструкції в розділі *3.6 Приєднання та від'єднання жатки, стор. 82*.

2. Розташуйте очисну решітку (B) так, щоб паз опинився в куті рами.

3. Зафіксуйте очисну решітку (B) на модулі копіювання контуру ґрунту за допомогою чотирьох болтів і гайок (A). Переконайтеся, що гайки спрямовані на комбайн.

   ПРИМІТКА:

   Якщо нижні болти та гайки занадто важко встановити, установіть лише два верхні болти.

4. Повторіть кроки *2, стор. 708* і *3, стор. 708* на протилежній стороні модуля копіювання контуру ґрунту.

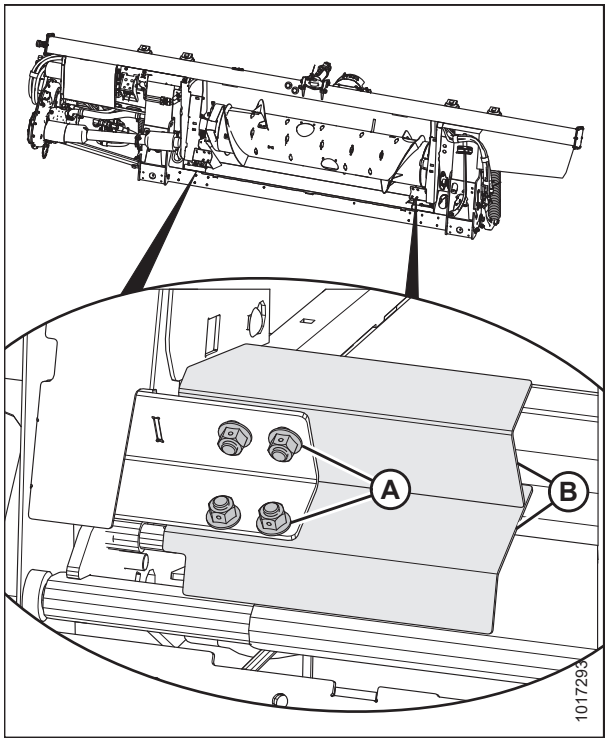

Рисунок 4.215: Очисні решітки

4.12 Жатка з боковим полотном

Є два полотна, по одному з кожного боку жатки. Вони передають скошену культуру до полотняного транспортера модуля копіювання контуру ґрунту та шнека. Якщо полотна зносилися, у них з'явилися тріщини чи не вистачає рейок, замініть такі полотна.

4.12.1 Зняття бокових полотен

Якщо полотна зносилися, у них з'явилися тріщини чи не вистачає рейок, замініть такі полотна.

НЕБЕЗПЕЧНО

Щоб запобігти тілесним ушкодженням або смерті внаслідок неочікуваного запуску чи падіння піднятої машини, обов'язково зупиняйте двигун і виймайте ключ із замка запалювання, перш ніж залишити місце оператора, а також установлюйте запобіжні упори перед виконанням будь-яких робіт під машиною.

НЕБЕЗПЕЧНО

Переконайтеся, що в зоні проведення робіт відсутні сторонні особи.

ПОПЕРЕДЖЕННЯ

Щоб запобігти тілесним ушкодженням унаслідок падіння піднятого мотовила, обов'язково фіксуйте запобіжні упори перед виконанням будь-яких робіт під піднятим мотовилом.

1. Повністю підніміть мотовило.

2. Повністю підніміть жатку.

3. Вимкніть двигун і витягніть ключ із замка запалювання.

4. Установіть запобіжні упори жатки. Інструкції див. у посібнику з експлуатації комбайна.
5. Установіть запобіжні упори мотовила. Інструкції див. у *Фіксація запобіжних упорів мотовила, стор. 40*.
6. Обертайте полотно до тих пір, поки з'єднувач полотна (A) не опиниться зверху деки бокового полотна.

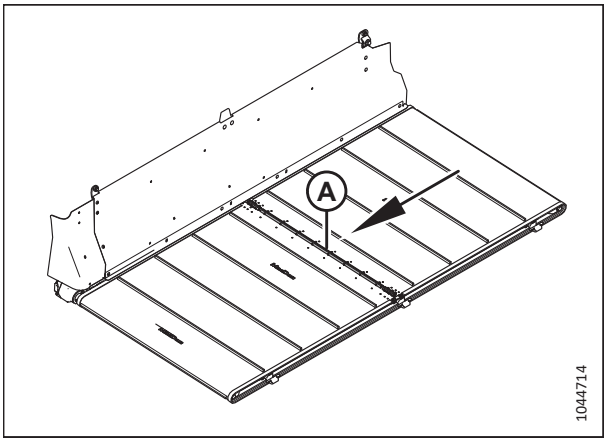

Рисунок 4.216: З'єднувач полотна

7. Розмістіть ручку регулювання натягу полотна (A) .
8. Поверніть болт (B) проти годинникової стрілки, щоб зменшити натяг на полотні. Індикатор натягу (C) переміститься назовні, щоб показати, що натяг полотна послаблюється.

   ВАЖЛИВО:

   Щоб уникнути передчасного виходу з ладу полотна, роликів полотна та/або компонентів натяжного пристрою, **НЕ** експлуатуйте жатку, якщо індикатор натягу не видно.

   ВАЖЛИВО:

   НЕ регулюйте гайку (D). Ця гайка використовується лише для вирівнювання полотна.

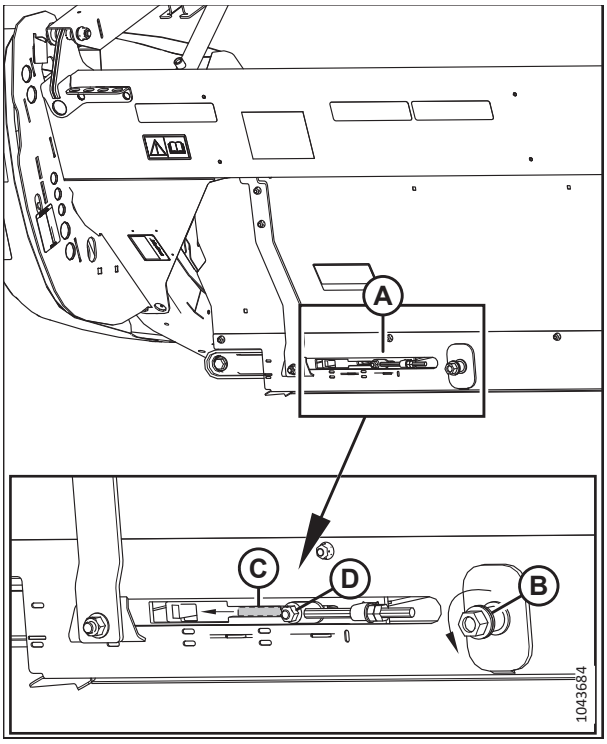

Рисунок 4.217: Регулювання лівого натяжного механізму

9. Зніміть ущільнення ножового бруса (A).

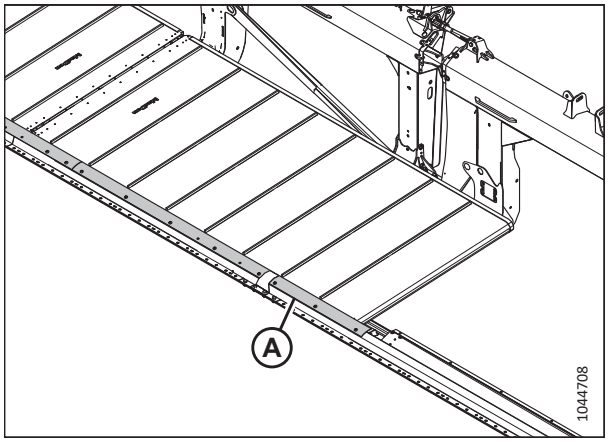

Рисунок 4.218: Ущільнення ножового бруса

10. Викрутіть гвинти й гайки (A) і зніміть трубні з'єднувачі (B) з шарніра полотна.
11. Викрутіть гвинти (C), зніміть мостовий з'єднувач (D) і гайки з переднього кінця шарніра полотна.
12. Витягніть бокове полотно з деки.

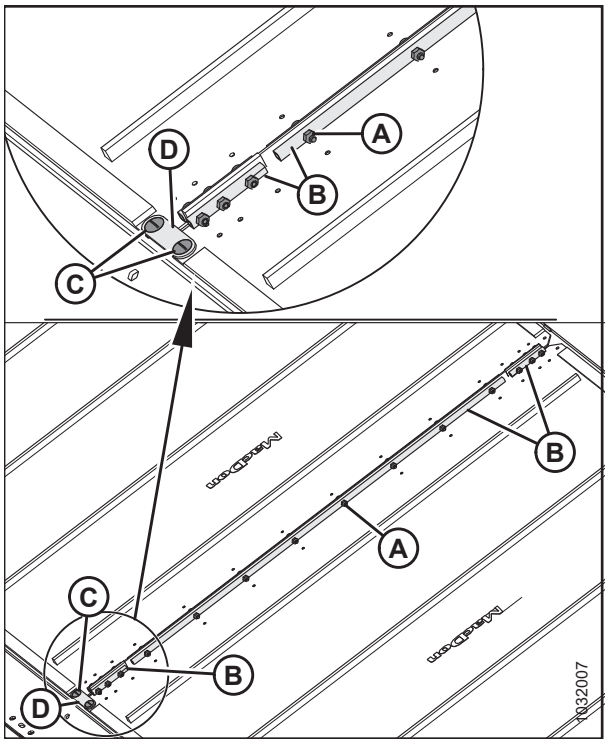

Рисунок 4.219: З'єднувачі полотна

4.12.2 Установлення бокових полотен

Бокові полотна транспортують зрізані культури до центру жатки.

НЕБЕЗПЕЧНО

Переконайтеся, що в зоні проведення робіт відсутні сторонні особи.

НЕБЕЗПЕЧНО

Щоб запобігти тілесним ушкодженням або смерті внаслідок неочікуваного запуску чи падіння піднятої машини, обов'язково зупиняйте двигун і виймайте ключ із замка запалювання, перш ніж залишити місце оператора, а також установлюйте запобіжні упори перед виконанням будь-яких робіт під машиною.

ПОПЕРЕДЖЕННЯ

Щоб запобігти тілесним ушкодженням унаслідок падіння піднятого мотовила, обов'язково фіксуйте запобіжні упори перед виконанням будь-яких робіт під піднятим мотовилом.

1. Повністю підніміть мотовило.
2. Повністю підніміть жатку.
3. Вимкніть двигун і витягніть ключ із замка запалювання.
4. Установіть запобіжні упори жатки. Інструкції див. у посібнику з експлуатації комбайна.
5. Установіть запобіжні упори мотовила. Інструкції див. у *Фіксація запобіжних упорів мотовила, стор. 40*.
6. Помістіть полотно на деку полотняного транспортера.
7. Вставте кінець полотна (A) у внутрішній кінець деки бокового полотна (B) під приводним роликом (C).

   ПРИМІТКА:

   Рейки на полотні мають бути звернені вниз.

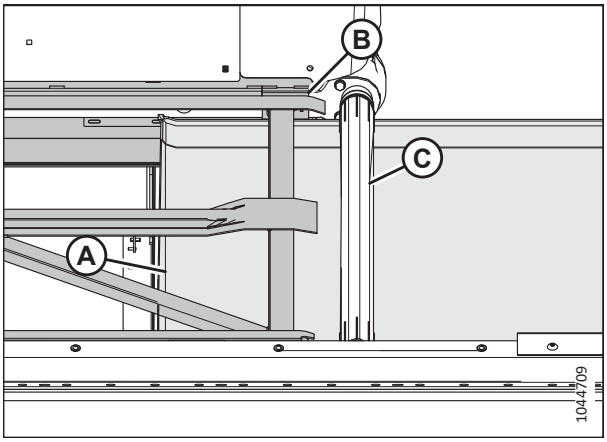

Рисунок 4.220: Полотно

8. Продовжуйте протягувати бокове полотно (A) через деку, поки його не можна буде обгорнути навколо натяжного та приводних роликів, які зустрічаються на верхній частині деки бокового полотна посередині.

   ПРИМІТКА:

   Якщо ви виконуєте цю роботу самостійно, вам буде легше встановити бокове полотно в деку, якщо ви опустите передню частину деки полотняного транспортера, щоб збільшити вертикальний зазор між боковою декою та декою полотняного транспортера.

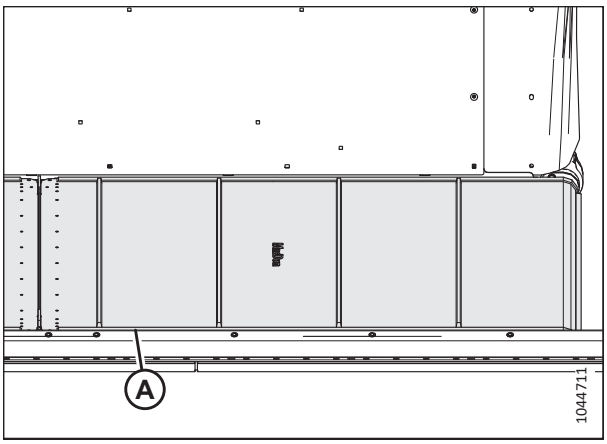

Рисунок 4.221: Полотно

9. Приєднайте кінці полотна за допомогою трубних з’єднувачів (B), гвинтів (A) (головки мають розташовуватися в напрямку до центрального отвору) і гайок.

   ПРИМІТКА:

   Два короткі трубчасті з’єднувачі кріпляться спереду та ззаду полотна.

10. Установіть мостовий з’єднувач (D) за допомогою гвинтів (C) та гайок на кінці ножового бруса з’єднання полотна.

    ВАЖЛИВО:

    Мостовий з’єднувач установлюється лише на кінці ножового бруса з’єднання полотна.

    ПРИМІТКА:

    Затягуючи гайки, тримайте гвинти (C) під кутом 90° до мостового з’єднувача (D). Утримування гвинтів запобігає згинанню мостового з’єднувача.

11. Затягніть гайки із крутним моментом 9,5 Н·м (7 фунт-сила-футів [84 фунт-сила-дюймів]).

12. Відрегулюйте натяг полотна. Див. інструкції в розділі *4.12.4 регулювання натягу бокового полотна, стор. 715*.

13. Встановіть ущільнювачі жатки (A).

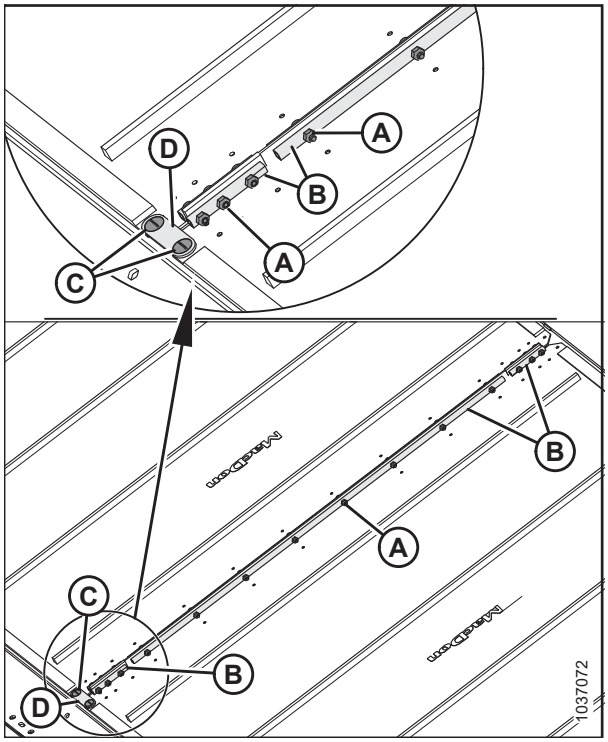

Рисунок 4.222: З’єднувачі полотна

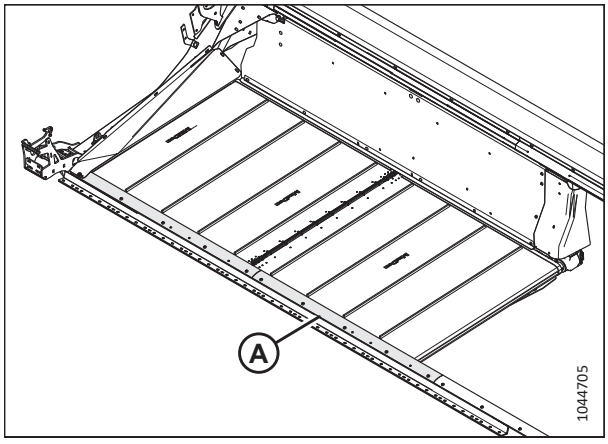

Рисунок 4.223: Ущільнення ножового бруса

4.12.3 Регулювання висоти деки бокового полотна

Належне регулювання висоти деки запобігатиме потраплянню всередину бокових полотен матеріалу, який перешкоджатиме їхньому руху.

НЕБЕЗПЕЧНО

Щоб запобігти травмам або смерті через неочікуваний запуск машини, завжди зупиняйте двигун і виймайте ключ із замка запалювання, перш ніж залишати сидіння оператора з будь-якої причини.

ВАЖЛИВО:

Нові полотна перевіряються температурою та тиском під час установки на заводі. Зазор між полотном і ножовим брусом установлюється на рівні 1–3 мм (0,04–0,12 дюйма).

1. Опустіть жатку в зручне робоче положення
2. Вимкніть двигун і витягніть ключ із замка запалювання.

   ПРИМІТКА:

   Зробіть замірювання на опорах деки (A) (див. рисунок справа), коли жатка перебуває в робочому положенні. Залежно від розміру жатки, у деці буде до семи опор.

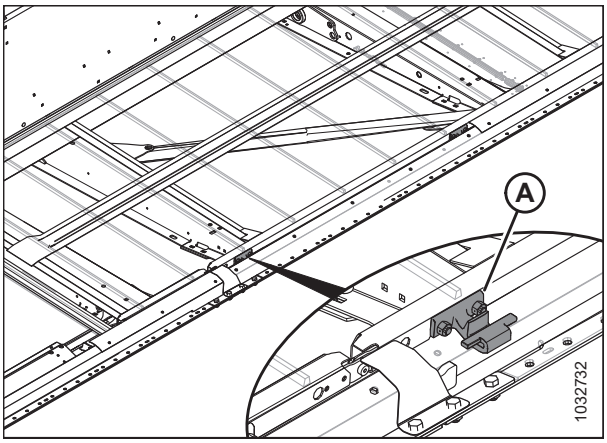

Рисунок 4.224: Опори деки полотна

3. Переконайтеся, що зазор (A) між полотном (B) і металевим ущільненням (C) становить 1–4 мм (0,04–0,16 дюйма).

   ПРИМІТКА:

   Чим щільніше ущільнення полотна, тим менше сміття потрапляє всередину.

4. Зменште тиск на полотно. Інструкції див. у розділі *4.12.4 регулювання натягу бокового полотна, стор. 715*.

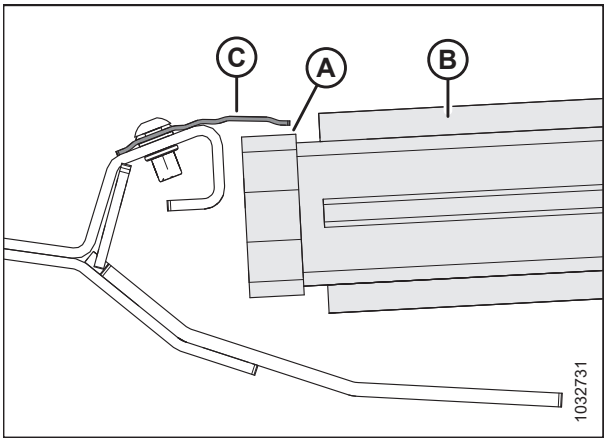

Рисунок 4.225: Ущільнення полотна

5. Підніміть передній край полотна (A) за ножовим брусом (B), щоб було видно опору деки.

6. Виконайте вимірювання й запишіть товщину ременя полотна.

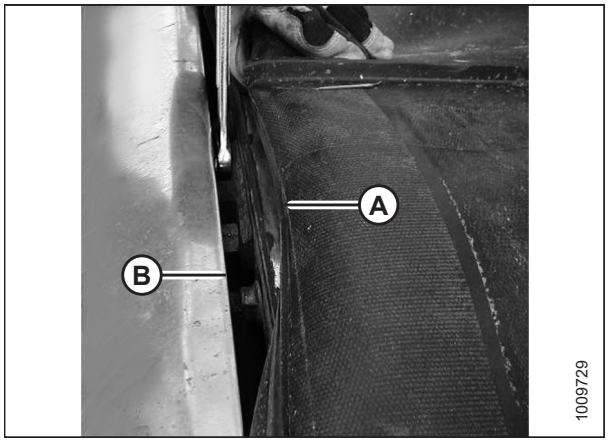

Рисунок 4.226: Опора деки

ПРИМІТКА:

Полотно видалено на малюнку для візуалізації деки.

7. Ослабте дві стопорні гайки (A) на опорі деки (B), повернувши їх **ЛИШЕ** на півоберту.

8. Постукайте по деці (C), щоб вона трохи опустилась відносно опор. Постукайте по опорі деки (B), використовуючи пробійник, щоб підняти деку відносно опор.

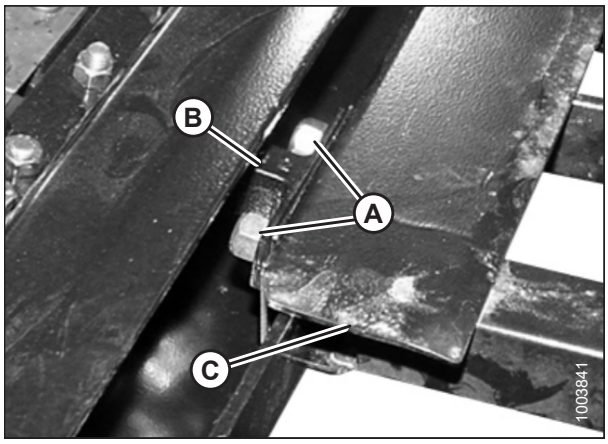

Рисунок 4.227: Опора деки

Таблиця 4.1 Загальна кількість опор деки (B)

Модель	Величина
FD225	6
FD230	8
FD235, FD240, FD241	10
FD245	12
FD250	14
FD261	16

9. Використовуйте вимірювальний щуп, який має таку ж товщину, що й ремінь полотна, плюс 1 мм (0,04 дюйма). Просуньте датчик вздовж деки (A) під металевим ущільненням (C), щоб правильно встановити зазор.

10. Щоб створити ущільнення, відрегулюйте деку (A) так, щоб зазор (B) між металевим ущільненням (C) і декою був такої ж товщини, як і ремінь полотна, плюс 1 мм (0,04 дюйма).

ПРИМІТКА:

Щоб перевірити зазор на ролику полотна, почніть вимірювання з трубки ролика, а **НЕ** з деки.

11. Затягніть кріплення опори деки (D).

12. Перевірте зазор (B) за допомогою вимірювального щупа. Для отримання інструкцій див. крок *9, стор. 714*.

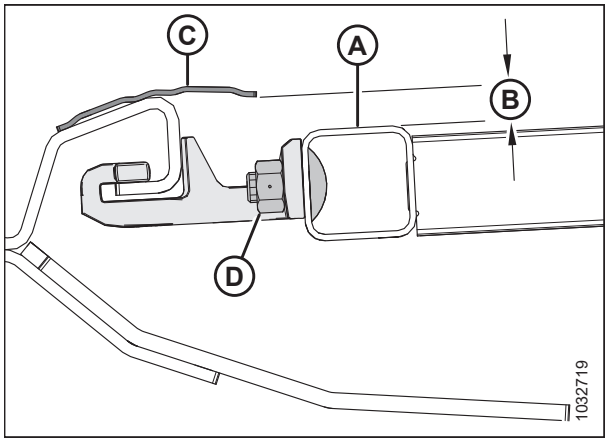

Рисунок 4.228: Опора деки

4.12.4 регулювання натягу бокового полотна

Натяг на полотнах можна регулювати з кінця кожного полотна.

НЕБЕЗПЕЧНО

Переконайтеся, що в зоні проведення робіт відсутні сторонні особи.

НЕБЕЗПЕЧНО

Щоб запобігти тілесним ушкодженням або смерті внаслідок неочікуваного запуску машини, завжди зупиняйте двигун, виймайте ключ із замка запалювання й застосовуйте запобіжні транспортні упори, перш ніж виконувати будь-які роботи під машиною.

ВАЖЛИВО:

Натяг полотна встановлюється на заводі й не потребує регулювання. Якщо необхідне регулювання, переконайтеся, що натяг налаштовано таким чином, щоб полотно не ковзало та не провисало під ножовим брусом. Надмірний натяг полотна може пошкодити привод полотна й ролики.

1. Переконайтеся, що індикатор натягу (A) закриває внутрішню половину вікна.
2. Повністю підніміть жатку.
3. Вимкніть двигун і витягніть ключ із замка запалювання.
4. Установіть запобіжні упори жатки. Інструкції див. у посібнику з експлуатації комбайна.

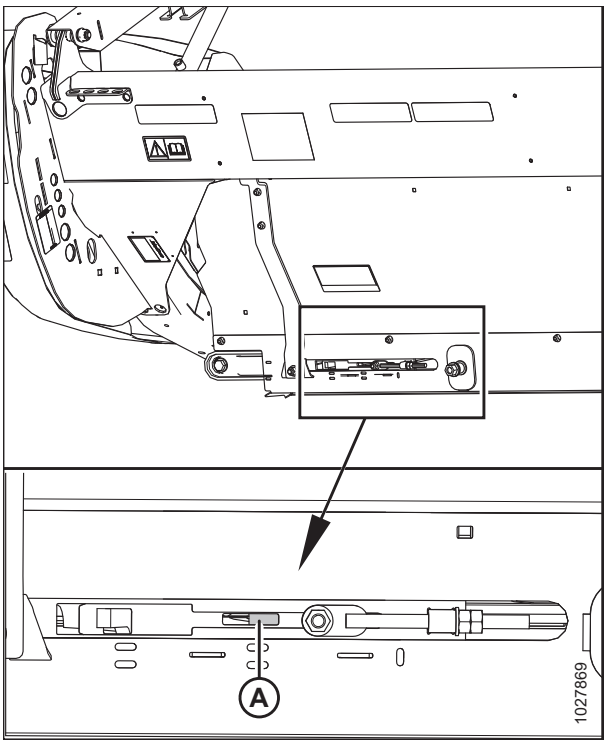

Рисунок 4.229: Перевірка лівого регулятора натягу

5. Переконайтеся, що напрямні полотна (гумовий трек на дні полотна) правильно вставлені в паз (A) на приводному ролику.

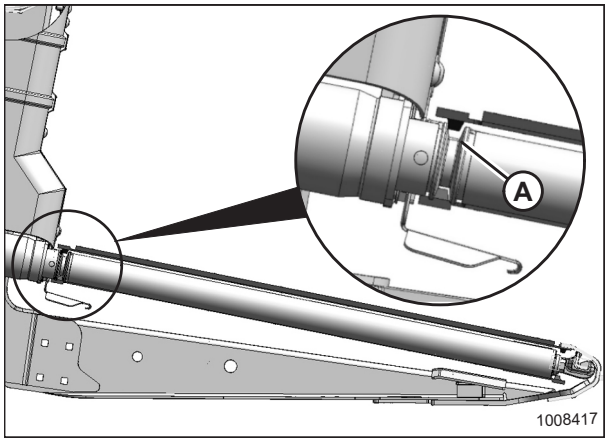

Рисунок 4.230: Приводний ролик

6. Переконайтеся, що натяжний ролик (A) розташований між напрямними (B).

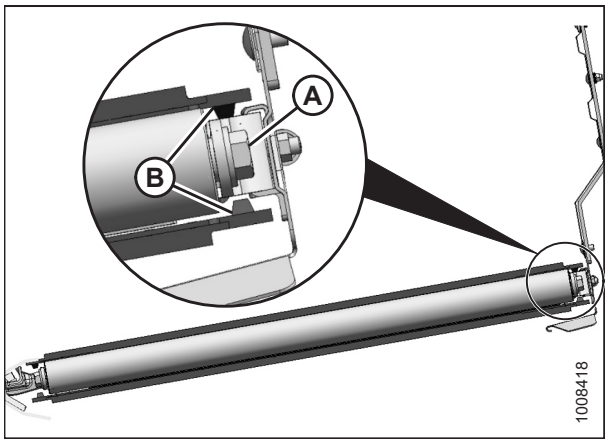

Рисунок 4.231: Натяжний ролик

7. Затягніть регулювальний болт (A), поки індикатор натяжного механізму не закриє внутрішню половину вікна. Індикатор натяжного механізму (B) переміститься всередину, щоб показати, що полотно натягується.

   ВАЖЛИВО:

   Щоб уникнути передчасного виходу з ладу полотна, роликів полотна та/або компонентів натяжного пристрою, **НЕ** експлуатуйте їх із таким натягом, що не видно білу смугу.

   ВАЖЛИВО:

   НЕ регулюйте гайку (C). Ця гайка використовується лише для вирівнювання полотна.

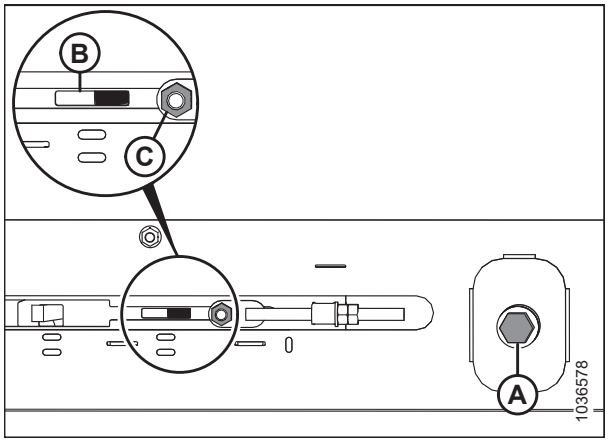

Рисунок 4.232: Регулювання лівого натяжного механізму

4.12.5 Регулювання ходу бокового полотна

Якщо бокові полотна труться об раму жатки під час роботи, можливо, потрібно відрегулювати хід полотна.

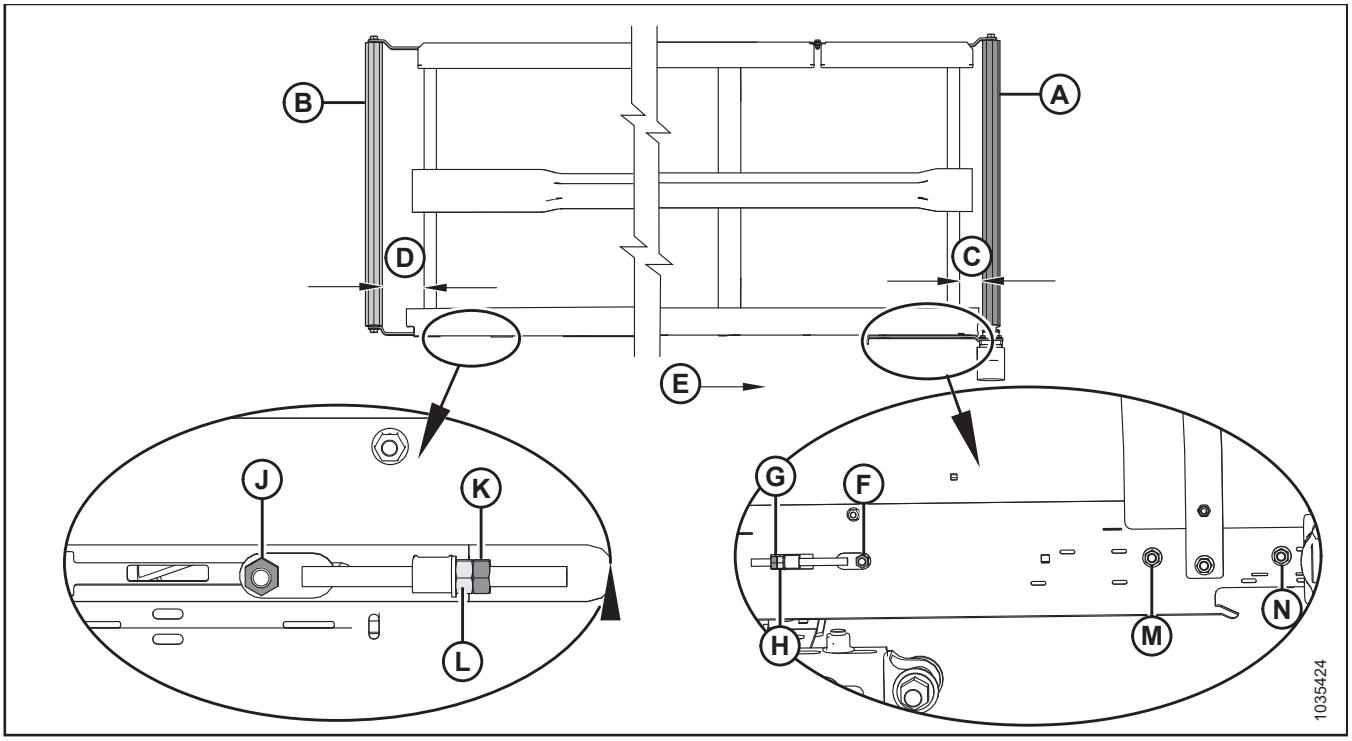

Рисунок 4.233: Регулювання ходу полотна — ліве полотно

A — приводний ролик
B — натяжний ролик
C — регулювання приводного ролика
D — регулювання натяжного ролика
E — напрям руху полотна
F — гайка з боку приводного ролика
G — контргайка для приводного ролика
H — регулювальна гайка для приводного ролика
J — гайка з боку натяжного ролика
K — контргайка для натяжного ролика
L — регулювальна гайка для натяжного ролика
M — гайка з боку приводного ролика
N — гайка з боку приводного ролика

1. Щоб визначити, який ролик вимагає регулювання, і яке саме регулювання потрібно виконувати, див. таблицю нижче.

Таблиця 4.2 Хід полотна

У разі ходу в напрямку	Розташування	Регулювання	Спосіб
Задній щиток	Приводний ролик	Збільшення **C**	Затягніть регулювальну гайку (H)
Ножовий брус	Приводний ролик	Зменшення **C**	Послабте регулювальну гайку (H)
Задній щиток	Натяжний ролик	Збільшення **D**	Затягніть регулювальну гайку (L)
Ножовий брус	Натяжний ролик	Зменшення **D**	Послабте регулювальну гайку (L)

2. Відрегулюйте приводний ролик (A), щоб змінити **C** (див. таблицю *4.2, стор. 717* та рисунок *4.233, стор. 717*) таким чином:

   a. Ослабте гайки (F), (M) і (N) та контргайку (G).

   b. Поверніть регулювальну гайку (H).

   c. Затягніть гайки (F), (M) і (N) та контргайку (G).

3. Відрегулюйте натяжний ролик (B), щоб змінити **D** (див. таблицю *4.2, стор. 717* та рисунок *4.233, стор. 717*) таким чином:

   a. Ослабте гайку (J) і контргайку (K).

   b. Поверніть регулювальну гайку (L).

   ПРИМІТКА:

   Якщо полотно не рухається на натяжному ролику після його регулювання, це означає, що натяжний ролик установлено не перпендикулярно відносно деки. Відрегулюйте приводний ролик, а потім знову відрегулюйте натяжний.

   c. Затягніть гайку (J) і контргайку (K).

4.12.6 Огляд підшипника ролика полотна

На роликах полотна встановлені підшипники, які не змащуються; однак для забезпечення максимального терміну служби підшипника зовнішнє ущільнення необхідно перевіряти кожні 200 годин (під час роботи на піщаному ґрунті частіше).

За допомогою інфрачервоного термометра перевірте стан підшипників роликів полотна, як описано нижче:

1. Увімкніть жатку й запустіть полотна приблизно на 3 хвилини.

2. Перевірте температуру підшипників роликів полотна на кожному важелі (A), (B) і (C) роликів кожної деки. Переконайтеся, що температура не перевищує температуру навколишнього середовища 44°C (80°F).

   Замініть підшипники роликів, температура яких перевищує максимальну рекомендовану температуру. Інструкції див. у розділі:

   - *4.12.8 Заміна підшипника натяжного ролика деки бокового полотна, стор. 721*
   - *4.12.11 Заміна підшипника приводного ролика бокового полотна, стор. 727*

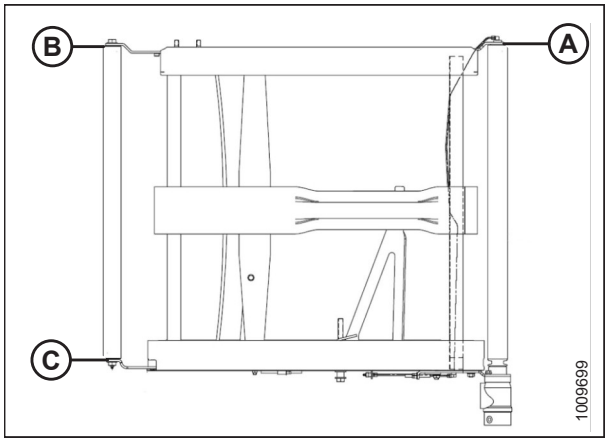

Рисунок 4.234: Важелі роликів

4.12.7 Знімання натяжного ролика деки бокового полотна

На обох кінцях деки бокового полотна розміщено по одному ролику. Один із роликів є натяжним, а інший — приводним.

НЕБЕЗПЕЧНО

Переконайтеся, що в зоні проведення робіт відсутні сторонні особи.

НЕБЕЗПЕЧНО

Щоб запобігти тілесним ушкодженням або смерті внаслідок неочікуваного запуску чи падіння піднятої машини, обов'язково зупиняйте двигун і виймайте ключ із замка запалювання, перш ніж залишити місце оператора, а також установлюйте запобіжні упори перед виконанням будь-яких робіт під машиною.

ПОПЕРЕДЖЕННЯ

Щоб запобігти тілесним ушкодженням унаслідок падіння піднятого мотовила, обов'язково фіксуйте запобіжні упори перед виконанням будь-яких робіт під піднятим мотовилом.

1. Вмикайте жатку, доки не отримаєте доступ до з'єднувача бокового полотна із зовнішнього кінця деки.
2. Повністю підніміть жатку.
3. Повністю підніміть мотовило.
4. Вимкніть двигун і витягніть ключ із замка запалювання.
5. Установіть запобіжні упори жатки. Інструкції див. у посібнику з експлуатації комбайна.
6. Установіть запобіжні упори мотовила. Інструкції див. у *Фіксація запобіжних упорів мотовила, стор. 40*.
7. Послабте полотно, повертаючи регулювальний болт (A) проти годинникової стрілки до упору.

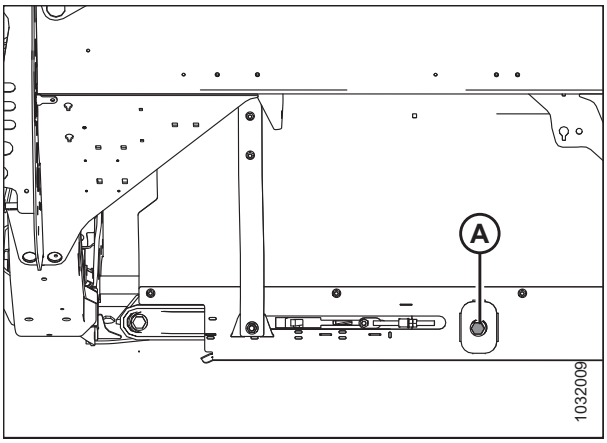

Рисунок 4.235: Натягувач — зображено лівий бік

8. Викрутіть гвинти (C), мостовий з’єднувач (D) і гайки на шарнірі полотна спереду.
9. Викрутіть гайки й гвинти (A) і зніміть трубні з’єднувачі (B) із шарніра полотна.
10. Зніміть полотно з натяжного ролика.

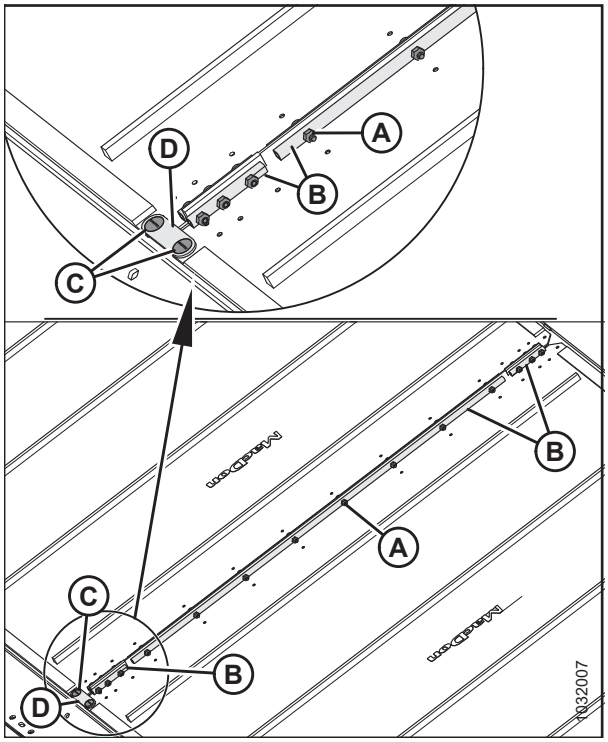

Рисунок 4.236: З’єднувачі полотна

11. Викрутіть болт і шайбу (A) з натяжного ролика на задній панелі деки жатки.
12. Викрутіть болт і шайбу (B) з натяжного ролика на передній панелі деки жатки.
13. Розведіть важелі роликів (C) і (D) у різні боки та зніміть натяжний ролик.

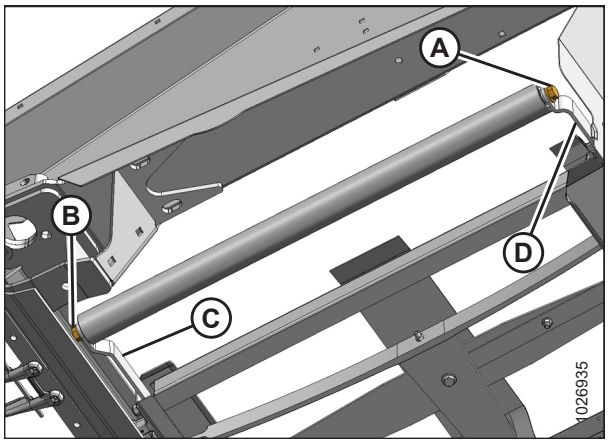

Рисунок 4.237: Натяжний ролик

4.12.8 Заміна підшипника натяжного ролика деки бокового полотна

Натяжні ролики деки бокового полотна мають встановлені підшипники, які забезпечують обертання ролика.

1. Зніміть натяжний ролик деки полотна. Інструкції див. у розділі *4.12.7 Знімання натяжного ролика деки бокового полотна, стор. 719*.

2. Затискайте трубу натяжного ролика (C) у лещатах, обгорнувши ролик тканиною, щоб не пошкодити його.

3. Зніміть вузол підшипника (A) та ущільнення (B) з труби ролика (C) згідно з наведеними нижче інструкціями.

   a. Закріпіть ударний знімач (D) на різьбовому валу (E) у вузлі підшипника.

   b. Вибийте вузол підшипника (A) та ущільнення (B).

4. Очистьте внутрішню частину труби ролика (C) і перевірте на наявність ознак зносу або пошкоджень. Замініть трубу, якщо це необхідно.

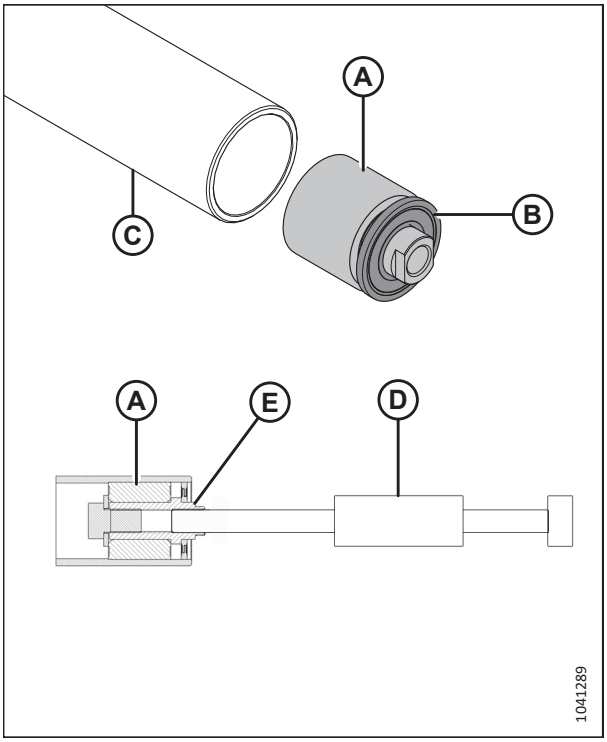

Рисунок 4.238: Підшипник та ущільнення натяжного ролика

ВАЖЛИВО:

Під час установлення нового підшипника **НЕ** розміщуйте кінець ролика безпосередньо на землі. Вузол підшипника (A) виступає за межі труби ролика (B), і якщо покласти кінець ролика на землю, підшипник проштовхуватиметься далі в трубу.

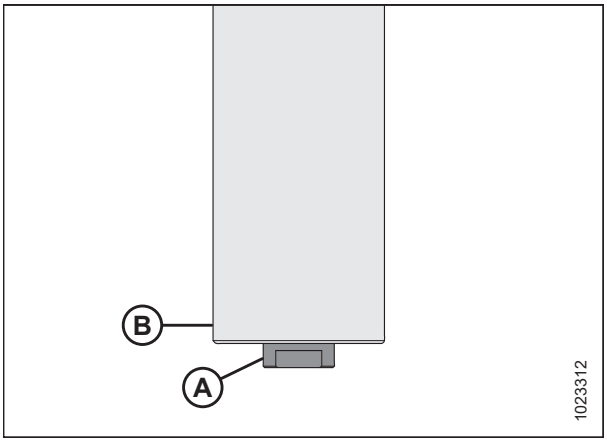

Рисунок 4.239: Натяжний ролик

5. Виріжте рельєф (A) на дерев'яному блоці.

6. Помістіть кінець натяжного ролика (B) на дерев'яний блок так, щоб вузол підшипника, що виступає, знаходився всередині рельєфу (A).

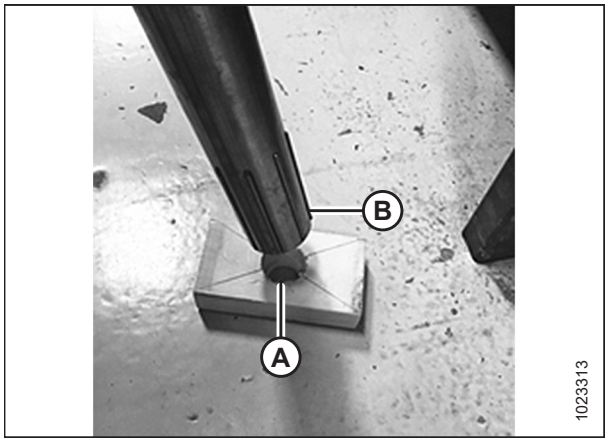

Рисунок 4.240: Натяжний ролик

7. Установіть новий вузол підшипника (C), вставляючи зовнішнє кільце підшипника в трубу, доки відстань від зовнішнього краю труби не становитиме 14–15 мм (9/16–19/32 дюйма) (B).

   ПРИМІТКА:

   Перед установленням нового ущільнення заповніть область (A) приблизно 8 порціями мастила.

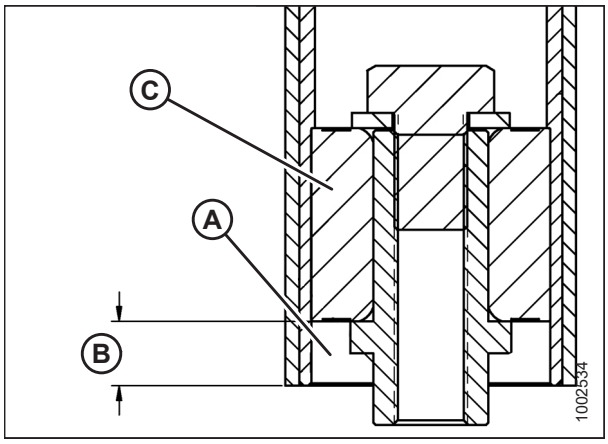

Рисунок 4.241: Підшипник натяжного ролика

8. Установіть нове ущільнення (A), втискаючи внутрішнє і зовнішнє кільця ущільнення, доки відстань від зовнішнього краю труби не буде становити 3–4 мм (1/8–3/16 дюйма) (B).

   ПРИМІТКА:

   Ущільнення може бути орієнтовано в будь-якому напрямку.

9. Повторно встановіть натяжний ролик. Див. інструкції в розділі *4.12.9 Установлення натяжного ролика деки бокового полотна, стор. 723*.

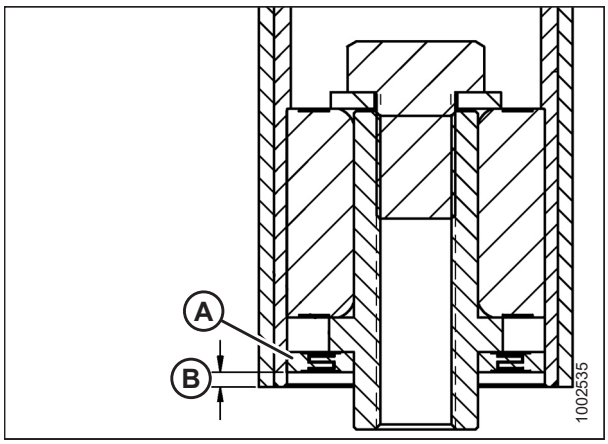

Рисунок 4.242: Підшипник натяжного ролика

4.12.9 Установлення натяжного ролика деки бокового полотна

Дека бокового полотна має ролик на кожному кінці деки. Один ролик — це натяжний ролик, а інший — приводний ролик. Якщо натяжний ролик зношений або пошкоджений, його потрібно замінити.

НЕБЕЗПЕЧНО

Переконайтеся, що в зоні проведення робіт відсутні сторонні особи.

НЕБЕЗПЕЧНО

Щоб запобігти тілесним ушкодженням або смерті внаслідок неочікуваного запуску чи падіння піднятої машини, обов'язково зупиняйте двигун і виймайте ключ із замка запалювання, перш ніж залишити місце оператора, а також установлюйте запобіжні упори перед виконанням будь-яких робіт під машиною.

ПОПЕРЕДЖЕННЯ

Щоб запобігти тілесним ушкодженням унаслідок падіння піднятого мотовила, обов'язково фіксуйте запобіжні упори перед виконанням будь-яких робіт під піднятим мотовилом.

1. Повністю підніміть жатку.
2. Повністю підніміть мотовило.
3. Установіть запобіжні упори мотовила. Див. інструкції в посібнику з експлуатації жатки.
4. Установіть запобіжні упори жатки. Інструкції див. у посібнику з експлуатації комбайна.
5. Вимкніть двигун і витягніть ключ із замка запалювання.
6. Установіть натяжний ролик (A) між маятниковими важелями (B).
7. Закріпіть натяжний ролик двома болтами та шайбами (C). Затягніть болти з крутним моментом 95 Н·м (70 фунт-сила-футів).

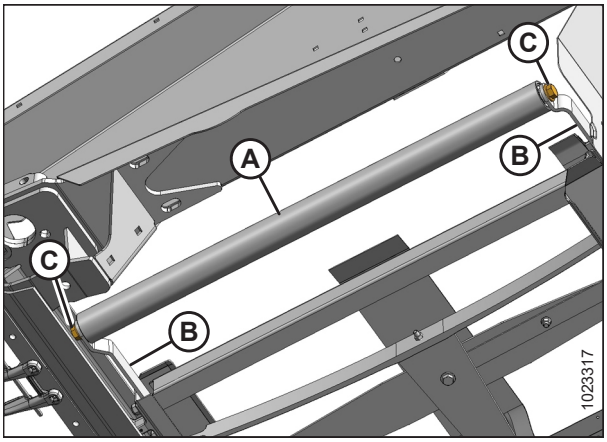

Рисунок 4.243: Натяжний ролик

8. Закріпіть кінці полотна з’єднувачами труб (B) і гвинтами та гайками (A).

   ВАЖЛИВО:

   Установіть гвинти так, щоб головки були спрямовані всередину.

   ПРИМІТКА:

   Два короткі з’єднувачі труб кріпляться на передній і задній частині полотна.

9. Установіть містковий з’єднувач (D) за допомогою гвинтів (C) і гайок на передньому кінці шарніра полотна.

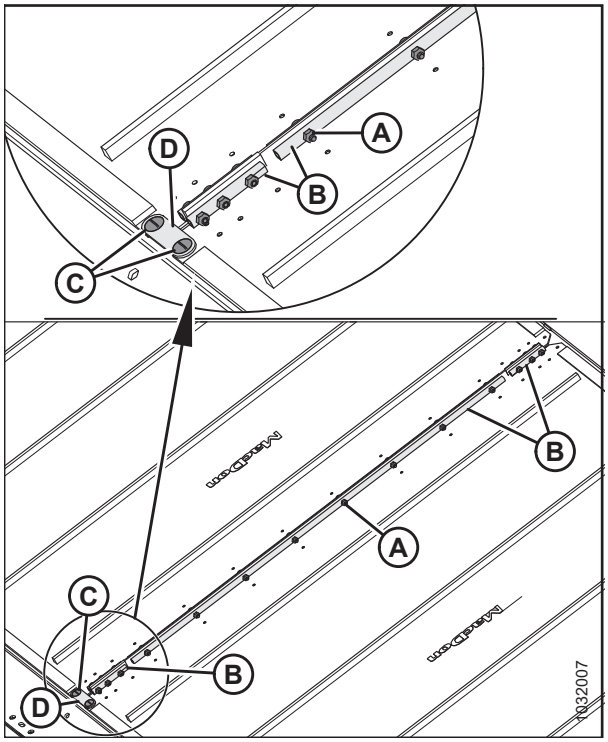

Рисунок 4.244: З’єднувач полотна

10. Збільште натяг полотна, повернувши регулювальний болт (A) за годинниковою стрілкою. Див. інструкції в розділі *4.12.4 регулювання натягу бокового полотна, стор. 715*.

11. Від’єднайте запобіжні упори мотовила. Інструкції див. у посібнику з експлуатації жатки.

12. Приберіть запобіжні упори жатки. Інструкції див. у посібнику з експлуатації комбайна.

13. Опустіть мотовило до кінця.

14. Опустіть жатку.

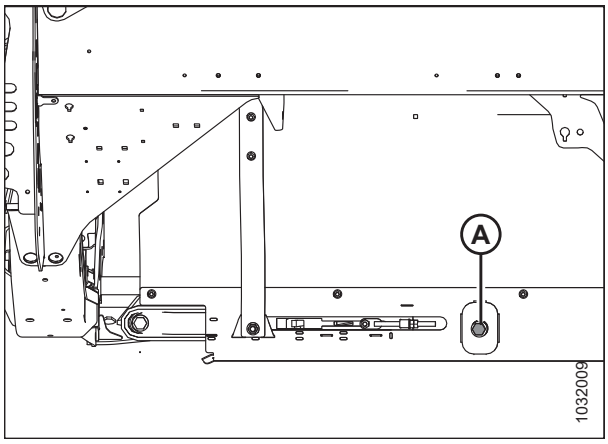

Рисунок 4.245: Натягувач полотна

15. Задійте жатку. Переконайтеся, що хід бокових полотен правильний. Інструкції див. у розділі *4.12.4 регулювання натягу бокового полотна, стор. 715*.

16. Вимкніть двигун і витягніть ключ із замка запалювання.

4.12.10 Знімання приводного ролика бокового полотна

Дека бокового полотна має ролик на кожному кінці деки. Один ролик — це натяжний ролик, а інший — приводний ролик.

НЕБЕЗПЕЧНО

Щоб запобігти тілесним ушкодженням або смерті внаслідок неочікуваного запуску чи падіння піднятої машини, обов'язково зупиняйте двигун і виймайте ключ із замка запалювання, перш ніж залишити місце оператора, а також установлюйте запобіжні упори перед виконанням будь-яких робіт під машиною.

НЕБЕЗПЕЧНО

Переконайтеся, що в зоні проведення робіт відсутні сторонні особи.

ПОПЕРЕДЖЕННЯ

Щоб запобігти тілесним ушкодженням унаслідок падіння піднятого мотовила, обов'язково фіксуйте запобіжні упори перед виконанням будь-яких робіт під піднятим мотовилом.

1. Повністю підніміть жатку.
2. Повністю підніміть мотовило.
3. Якщо з'єднувач полотна не видно, увімкніть жатку й дочекайтеся, доки з'єднувач стане доступним із зовнішнього краю деки.
4. Вимкніть двигун і витягніть ключ із замка запалювання.
5. Установіть запобіжні упори мотовила. Інструкції див. у *Фіксація запобіжних упорів мотовила, стор. 40*.
6. Установіть запобіжні упори жатки. Інструкції див. у посібнику з експлуатації комбайна.
7. Послабте полотно, повертаючи регулювальний болт (A) проти годинникової стрілки до упору.

   ВАЖЛИВО:

   НЕ регулюйте гайку (B). Ця гайка використовується лише для вирівнювання полотна.

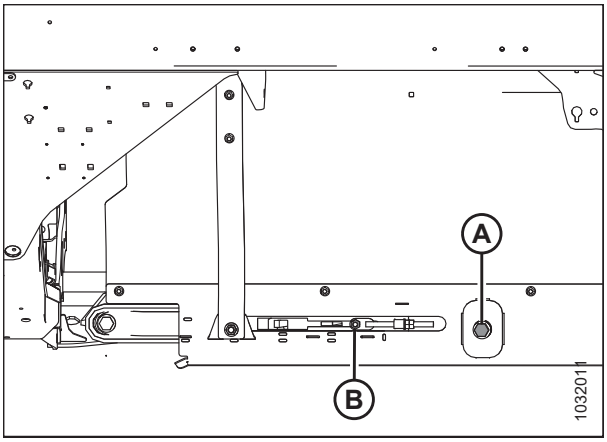

Рисунок 4.246: Натягувач полотна

8. Викрутіть гайки й гвинти (A) і зніміть трубні з’єднувачі (B) із шарніра полотна.
9. Викрутіть гвинти (C), мостовий з’єднувач (D) і гайки на шарнірі полотна спереду.
10. Зніміть полотно із приводного ролика.

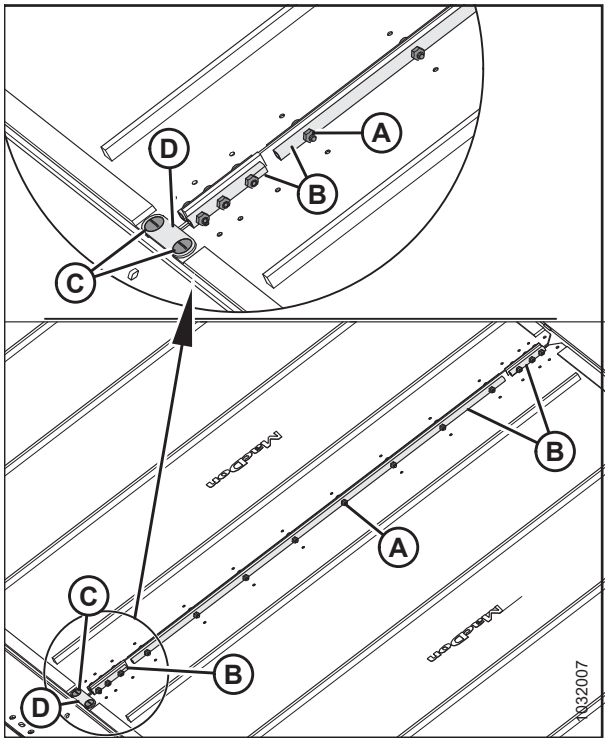

Рисунок 4.247: З’єднувачі полотна

11. Вирівняйте регулювальні гвинти з захисним отвором (A). Викрутіть два регулювальні гвинти, які з’єднують двигун із приводним роликом.

    ПРИМІТКА:

    Регулювальні гвинти розведені на 1/4 оберту.

12. Ослабте два болти (B), які кріплять двигун до важеля приводного ролика.

    ПРИМІТКА:

    Можливо, для забезпечення доступу до верхнього болта потрібно буде зняти пластмасовий щиток (C).

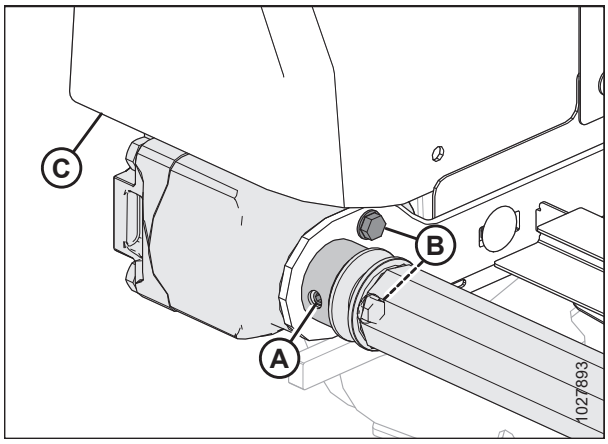

Рисунок 4.248: Приводний ролик

ПРИМІТКА:

Можливо, доведеться вставити важіль між роликом і кронштейном (A), щоб зняти ролик із вала. Зберігайте ключ.

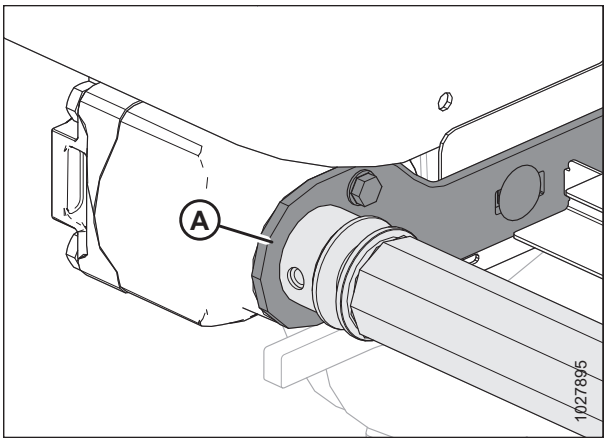

Рисунок 4.249: Приводний ролик

13. Ослабте два болти (A), які кріплять важіль опори (B).
14. Викрутіть болт (C) і зніміть шайбу, яка кріпить протилежний кінець приводного ролика до важеля опори (B).
15. Зніміть приводний ролик (D).

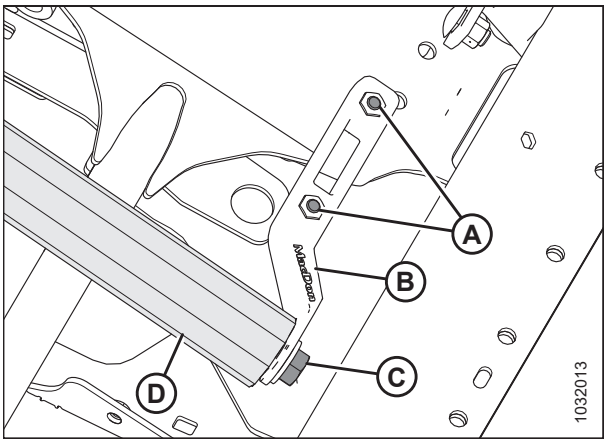

Рисунок 4.250: Приводний ролик

4.12.11 Заміна підшипника приводного ролика бокового полотна

Для заміни підшипника на приводному ролику знадобиться молоток.

1. Демонтуйте натяжний ролик полотна в зборі. Див. інструкції в розділі *4.12.10 Знімання приводного ролика бокового полотна, стор. 725*.
2. Затискайте трубу приводного ролика у лещатах, обгорнувши ролик тканиною, щоб не пошкодити його.

3. Зніміть вузол підшипника (A) та ущільнення (B) з труби ролика (C) згідно з наведеними нижче інструкціями.
   a. Закріпіть ударний знімач (D) на різьбовому валу (E) у вузлі підшипника.
   b. Вибийте вузол підшипника (A) та ущільнення (B).
4. Очистьте внутрішню частину труби ролика (C), перевірте трубу на наявність ознак зносу або пошкоджень, за потреби замініть.

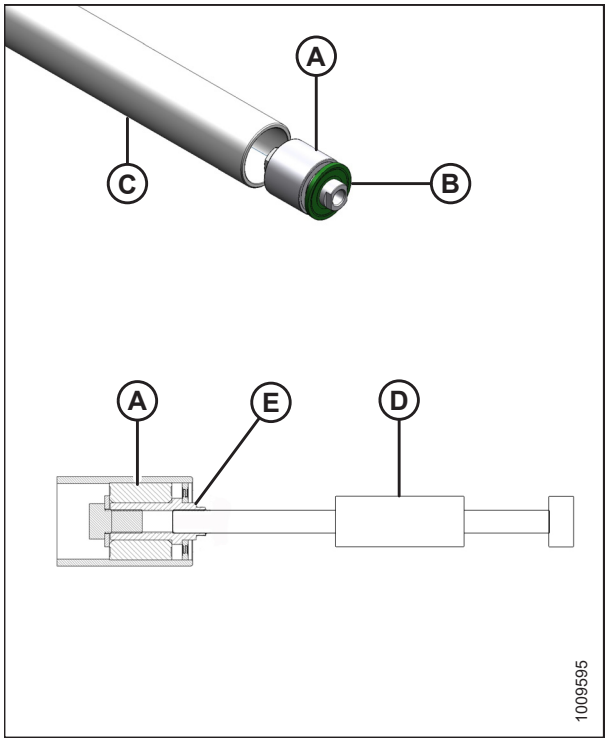

Рисунок 4.251: Підшипник ролика

5. Установіть новий вузол підшипника (A), втискаючи зовнішнє кільце підшипника в трубу, доки відстань від зовнішнього краю труби не буде становити 14–15 мм (9/16–19/32 дюйма) (B).
6. Нанесіть мастило на місце перед вузлом підшипника (A). Характеристики мастила вказано на внутрішній стороні задньої обкладинки цього посібника.
7. Установіть на отвір ролика нове ущільнення (C), а потім плоску шайбу (1,0 дюйма (В.Д.) x 2,0 дюйма (З.Д.)) на ущільнення.
8. Злегка постукайте по ущільненню (C) за допомогою відповідної за розміром накидної головки, щоб воно вставилося в отвір ролика. Постукайте по шайбі та вузлу підшипника (A), доки відстань від зовнішнього краю труби до ущільнення не буде становити 3–4 мм (1/8–3/16 дюйма) (D).

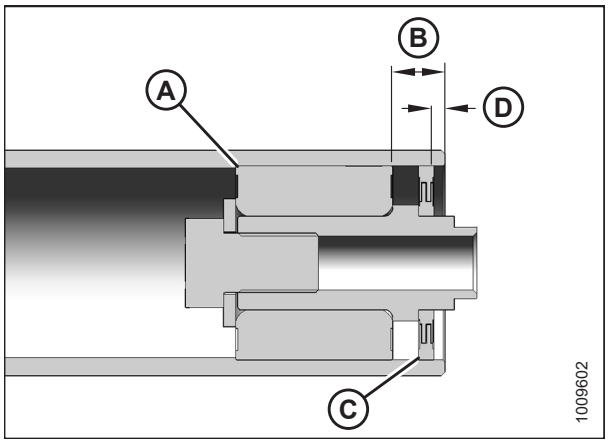

Рисунок 4.252: Підшипник ролика

4.12.12 Установлення приводного ролика бокового полотна

Дека бокового полотна має ролик на кожному кінці деки. Один ролик — це натяжний ролик, а інший — приводний ролик.

НЕБЕЗПЕЧНО

Переконайтеся, що в зоні проведення робіт відсутні сторонні особи.

НЕБЕЗПЕЧНО

Щоб запобігти тілесним ушкодженням або смерті внаслідок неочікуваного запуску чи падіння піднятої машини, обов'язково зупиняйте двигун і виймайте ключ із замка запалювання, перш ніж залишити місце оператора, а також установлюйте запобіжні упори перед виконанням будь-яких робіт під машиною.

ПОПЕРЕДЖЕННЯ

Щоб запобігти тілесним ушкодженням унаслідок падіння піднятого мотовила, обов'язково фіксуйте запобіжні упори перед виконанням будь-яких робіт під піднятим мотовилом.

1. Повністю підніміть жатку.
2. Повністю підніміть мотовило.
3. Установіть запобіжні упори мотовила. Інструкції див. у *Фіксація запобіжних упорів мотовила, стор. 40*.
4. Установіть запобіжні упори жатки. Інструкції див. у посібнику з експлуатації комбайна.
5. Вимкніть двигун і витягніть ключ із замка запалювання.
6. Установіть приводний ролик (A) між опорними важелями ролика.
7. Закріпіть приводний ролик шайбою і болтом (B).
8. Затягніть болти (C) на опорному важелі.
9. Затягніть болт (B) з моментом 95 Н·м (70 фунт-сила-футів).
10. Змастіть вал двигуна та вставте його в з'єднання на кінці приводного ролика (A).

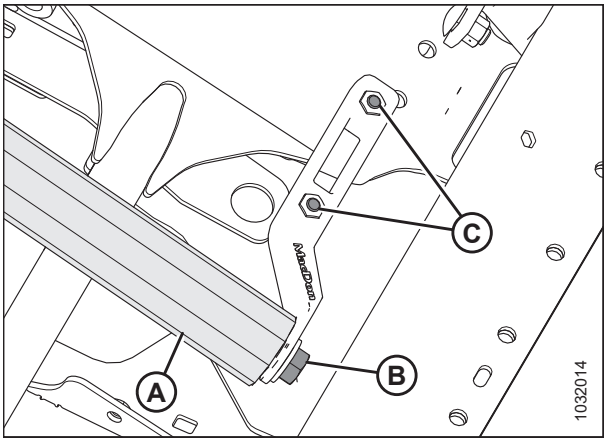

Рисунок 4.253: Приводний ролик

11. Зафіксуйте двигун на опорі ролика за допомогою двох болтів (B). Затягніть болти із крутним моментом 27 Н·м (19,9 фунт-сила-фута [239 фунт-сила-дюймів]).

12. Переконайтеся, що прямий ключ знаходиться на валу двигуна, а потім вставте вал двигуна повністю в ролик.

13. За допомогою шестигранного ключа затягніть два регулювальні гвинти (не показано) через отвір доступу (A).

    ПРИМІТКА:

    Підтягніть ослаблені болти й установіть на місце пластмасовий щиток (C), якщо попередньо його було демонтовано.

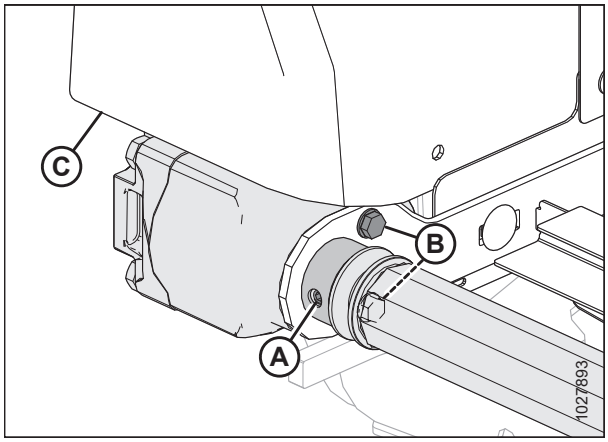

Рисунок 4.254: Приводний ролик

14. Оберніть полотно поверх приводного ролика та приєднайте кінці полотна за допомогою трубних з'єднувачів (B), гвинтів (A) (головки мають розташовуватися в напрямку до центрального отвору) і гайок.

    ПРИМІТКА:

    Два короткі трубчасті з'єднувачі кріпляться спереду та ззаду полотняної жатки.

15. Установіть мостовий з'єднувач (D) за допомогою гвинтів (C) та гайок на передньому кінці з' єднання полотна.

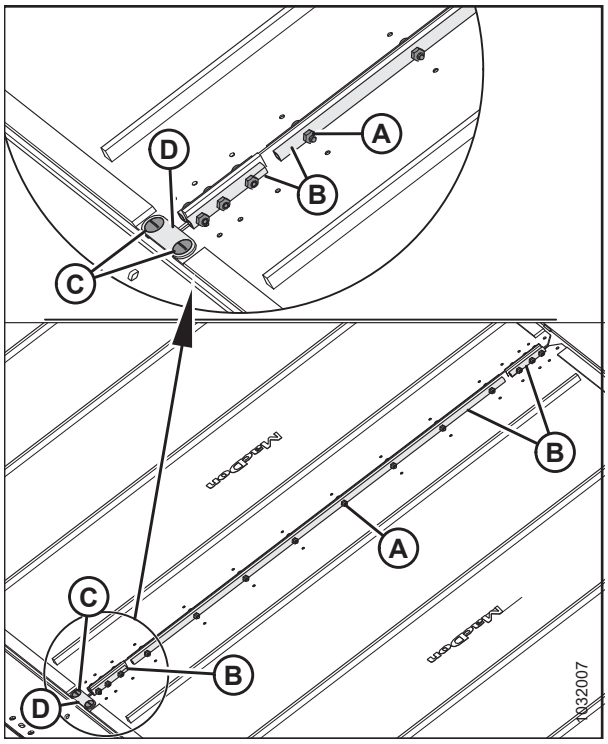

Рисунок 4.255: З'єднувач полотна

16. Збільште натяг полотна, повернувши регулювальний болт (A) за годинниковою стрілкою. Див. інструкції в розділі *4.12.4 регулювання натягу бокового полотна, стор. 715*.

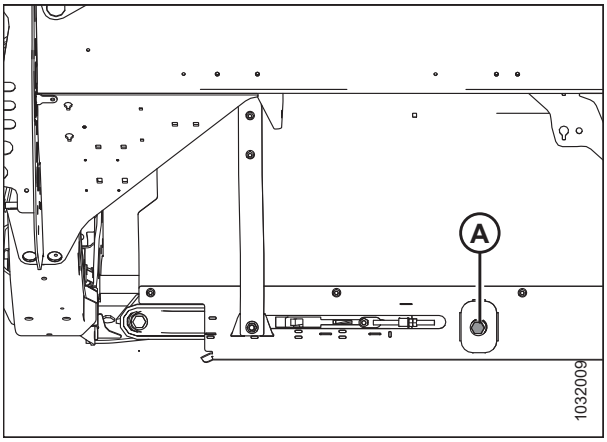

Рисунок 4.256: Натягувач полотна — зображено лівий бік

17. Приберіть запобіжні упори жатки. Інструкції наведено в посібнику з експлуатації комбайна.
18. Від'єднайте запобіжні упори мотовила. Інструкції див. у посібнику з експлуатації жатки.
19. Запустіть двигун.
20. Опустіть мотовило до кінця.
21. Опустіть жатку.
22. Задійте жатку.
23. Переконайтеся у правильності ходу полотна на деці. Якщо потрібно виконати регулювання, див. розділ *4.12.5 Регулювання ходу бокового полотна, стор. 717*.

4.13 Мотовило

Мотовило оснащено ексцентриком унікальної форми, який дає змогу пальцям пробиратися під полеглу культуру й піднімати її до зрізання.

УВАГА

Щоб уникнути шкоди здоров'ю, перед проведенням сервісного обслуговування або відкриттям кришки привода ознайомтеся з інформацією в розділі *4.1 Підготовка машини до сервісного обслуговування, стор. 573*.

4.13.1 Зазор між мотовилом і ножовим брусом

Достатній зазор між пальцями мотовила й ножовим брусом забезпечує відсутність контакту між ними під час роботи. Зазор установлюється на заводі, проте перед початком експлуатації, можливо, знадобиться виконати деякі регулювання.

Вимірювання зазора між мотовилом і ножовим брусом

Зазор між мотовилом і ножовим брусом відноситься до зазору між кінцями пальців мотовила та ножовим брусом. Залежно від конфігурації жатки, зазор між мотовилом і ножовим брусом може змінюватися залежно від довжини жатки. Щоб визначити, чи допустимий зазор, його необхідно виміряти.

ПРИМІТКА:

Цю процедуру можна виконувати, коли циліндри поздовжнього переміщення мотовила знаходяться або в стандартному положенні, або в положенні для збирання ріпаку, за умови, що циліндри поздовжнього переміщення залишаються в тому самому положенні протягом усієї процедури.

НЕБЕЗПЕЧНО

Переконайтеся, що в зоні проведення робіт відсутні сторонні особи.

НЕБЕЗПЕЧНО

Щоб запобігти травмам або смерті через неочікуваний запуск машини, завжди зупиняйте двигун і виймайте ключ із замка запалювання, перш ніж залишати сидіння оператора з будь-якої причини.

1. Зупиніть комбайн на рівній поверхні.
2. Відрегулюйте поздовжнє положення мотовила, поки індикатор **7** на індикаторі поздовжнього переміщення (A) не буде прихований опорою датчика (B).

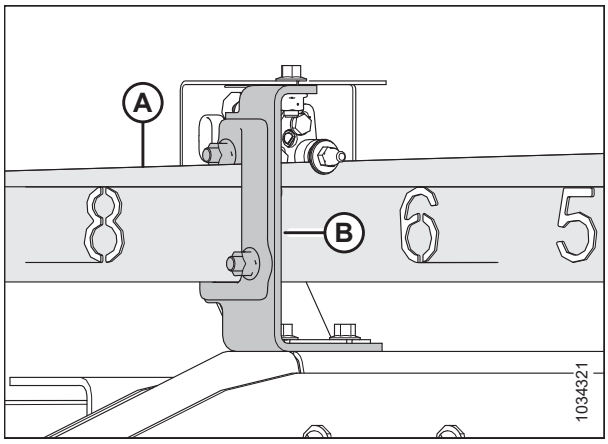

Рисунок 4.257: Поздовжнє положення мотовила

3. **Жатки з одинарним мотовилом.** Підніміть жатку на достатню висоту, щоб установити два бруски висотою 254 мм (10 дюймів) (A) під ножовим брусом відразу за точками гнучкого кріплення крил із внутрішнього боку.

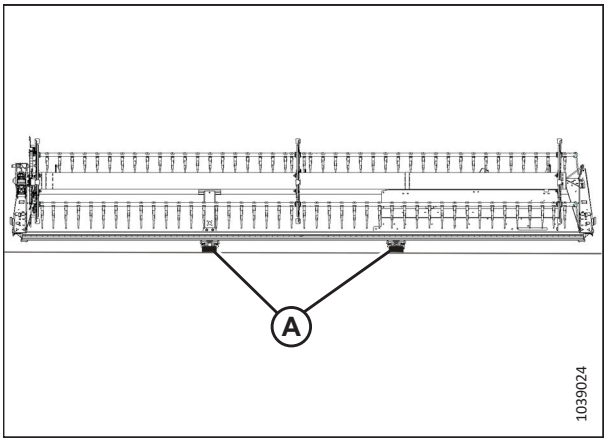

Рисунок 4.258: Розміщення брусків під жаткою FlexDraper® — одинарне мотовило

4. **Жатки з подвійним мотовилом:** Підніміть жатку й установіть два блоки заввишки 254-мм (10-дюйми) (A) під ножовим брусом відразу за точками гнучкого кріплення крил із внутрішньої сторони.

   ПРИМІТКА:

   Жатки з потрійним мотовилом не потребують блоків для підтримки крил.

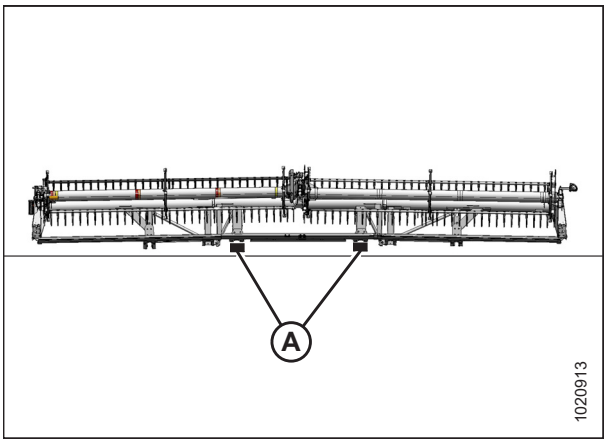

Рисунок 4.259: Розташування блоків FlexDraper® — жатки з подвійним мотовилом

5. **Жатки з одинарним і подвійним мотовилом:** Поверніть ручки пружини блокування крил (A) донизу в РОЗБЛОКОВАНЕ положення.

   ПРИМІТКА:

   Жатки з потрійним мотовилом необхідно вимірювати, поки крила заблоковані.

6. Опускайте жатку, доки індикатор копіювання контуру ґрунту не опиниться в положенні 2 або 3.

   - Одинарні та подвійні мотовила: Крила мають бути в повністю вигнутому положенні.
   - Потрійне мотовило: Крила мають бути вирівняні з центральною декою.

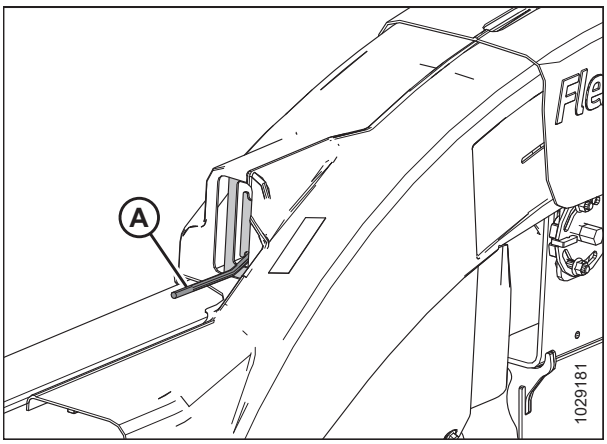

Рисунок 4.260: Замок крила в РОЗБЛОКОВАНОМУ положенні

7. Поверніть мотовило рукою так, щоб граблище опинилося безпосередньо над ножовим брусом.
8. Виміряйте й запишіть зазор (A) між кінчиком пальців і одним із протиріжучих пальців на кінці мотовила, або загостреним протиріжучим пальцем (B), або укороченим протиріжучим пальцем (C).

   Докладну інформацію про зазори див. у таблиці *4.3, стор. 734*.

   Місця вимірювання див. на відповідному рисунку:

   - Жатки з одинарним мотовилом: Рисунок *4.262, стор. 734*
   - Жатки з подвійним мотовилом: Рисунок *4.263, стор. 735*
   - Жатки з потрійним мотовилом: Рисунок *4.264, стор. 735*

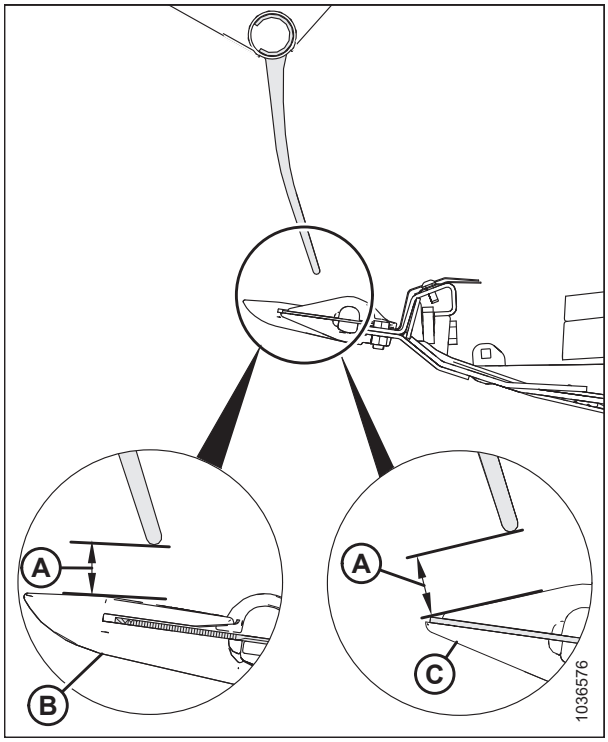

Рисунок 4.261: Зазор між пальцями

Таблиця 4.3 Зазор між пальцем і щитком

Модель жатки	Кінцеві панелі	У точці шарніру
FD225	40 мм (1,58 дюйма)	Немає точки шарніру
Усі моделі, крім FD225	25 мм (1 дюйм)	25 мм (1 дюйм)

Точки вимірювання на одинарному мотовилі (A): зовнішні кінці мотовила (дві точки).

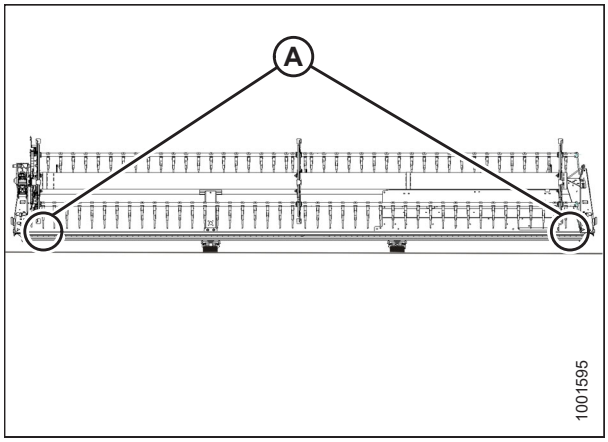

Рисунок 4.262: Точки вимірювання на жатці FlexDraper® — одинарне мотовило

Точки вимірювання на подвійному мотовилі (A): зовнішні кінці мотовила й обидві точки розміщення шарніра (чотири точки).

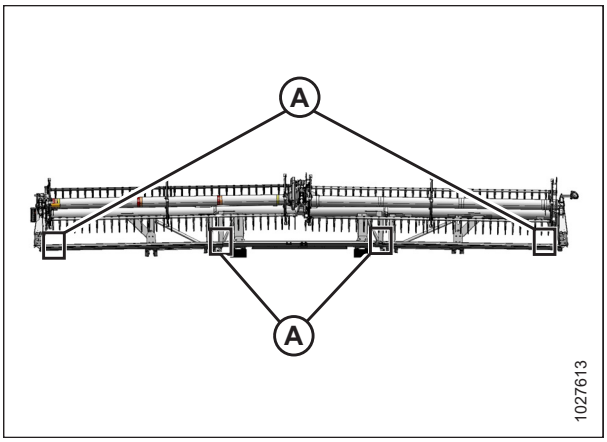

Рисунок 4.263: Точки вимірювання на жатці FlexDraper® — подвійне мотовило

Точки вимірювання на потрійному мотовилі (A): обидва кінці трьох мотовил (шість точок).

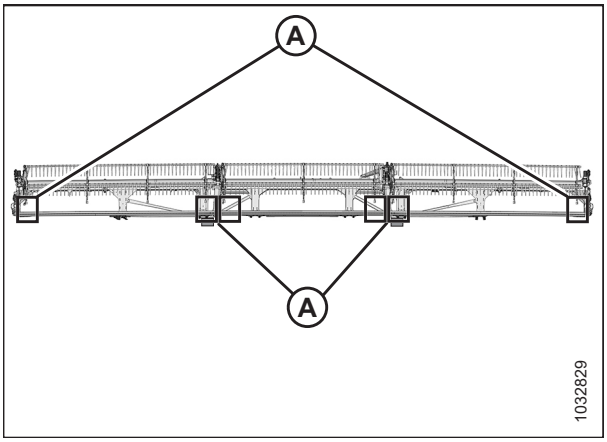

Рисунок 4.264: Точки вимірювання на жатці FlexDraper® — потрійне мотовило

9. За необхідності відрегулюйте зазор між мотовилом і ножовим брусом. Інструкції див. у розділі *Регулювання зазора між мотовилом і ножовим брусом, стор. 735*.

Регулювання зазора між мотовилом і ножовим брусом

Якщо зазор між пальцями мотовила та ножовим брусом недостатній, його потрібно відрегулювати, щоб запобігти пошкодженню обладнання.

ПРИМІТКА:

Цю процедуру можна виконувати, коли циліндри поздовжнього переміщення мотовила знаходяться або в стандартному положенні, або в положенні для збирання ріпаку, за умови, що циліндри поздовжнього переміщення залишаються в тому самому положенні протягом усієї процедури.

НЕБЕЗПЕЧНО

Переконайтеся, що в зоні проведення робіт відсутні сторонні особи.

НЕБЕЗПЕЧНО

Щоб запобігти травмам або смерті через неочікуваний запуск машини, завжди зупиняйте двигун і виймайте ключ із замка запалювання, перш ніж залишати сидіння оператора з будь-якої причини.

1. Перш ніж виконувати регулювання, переконайтеся, що зазор між мотовилом і ножовим брусом виміряно та записано. Інструкції див. у розділі *Вимірювання зазора між мотовилом і ножовим брусом, стор. 732*.

2. Відрегулюйте зазор на зовнішніх кінцях мотовила згідно з наведеними нижче інструкціями.
   a. Ослабте болт (A) на циліндрі зовнішнього важеля.
   b. Відрегулюйте стрижень циліндра (B) за необхідності:
      - Щоб збільшити зазор між пальцями мотовила та ножовим брусом, виверніть стрижень циліндра (B) зі скоби.
      - Щоб зменшити зазор між пальцями мотовила та ножовим брусом, поверніть стрижень циліндра (B) у скобу.
   c. Затягніть болт (A).
3. Повторіть процедуру *2, стор. 736* з протилежного боку жатки.
4. Ослабте болти (A) на обох циліндрах центрального важеля.
5. Відрегулюйте зазор наведеним нижче чином.

   ВАЖЛИВО:

   Відрегулюйте обидва стрижні циліндра однаково.
   - Щоб збільшити зазор між пальцями мотовила та ножовим брусом, виверніть стрижні циліндра (D) зі скоби.
   - Щоб зменшити зазор між пальцями мотовила та ножовим брусом, поверніть стрижні циліндра (D) у скобу.
6. Переконайтеся, що вимірювання (B) ідентичні на обох циліндрах.

   ПРИМІТКА:

   Вимірювання (B) проходить від центру кріпильних штифтів (C) до вершин пазів у стрижнях циліндрів (D).
7. Переконайтеся, що обидва монтажні штифти (C) **НЕ** можна повертати вручну. Якщо один з кріпильних штифтів можна повернути, відрегулюйте стрижні циліндра (D) за необхідності:
   - Виверніть шток циліндра зі скоби, щоб збільшити навантаження на шток циліндра.
   - Поверніть шток циліндра в скобу, щоб зменшити навантаження на шток циліндра.
8. Затягніть болти (A).
9. **Жатки з потрійним мотовилом:** Повторіть кроки *4, стор. 736*–*8, стор. 736*, щоб установити зазор між мотовилами на іншому центральному важелі мотовила.
10. Повністю підніміть мотовило.

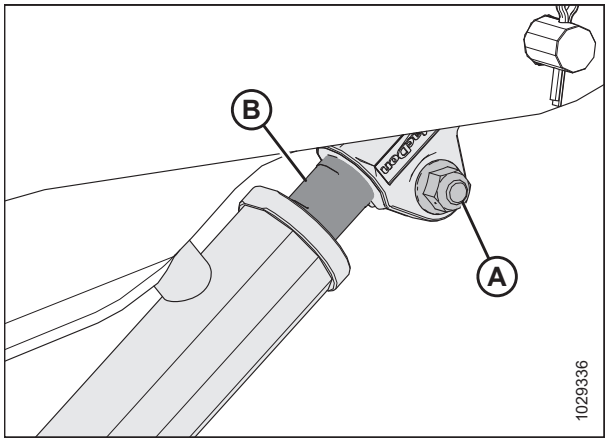

Рисунок 4.265: Циліндр зовнішнього важеля

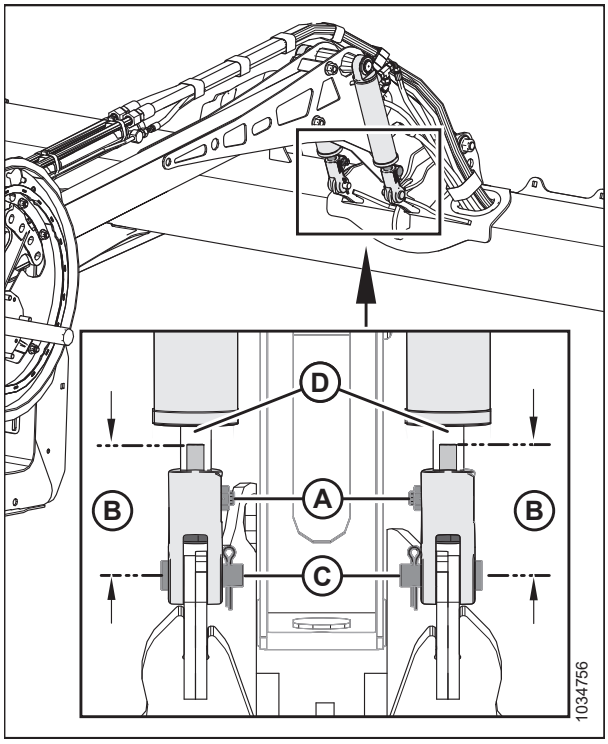

Рисунок 4.266: Циліндри центрального важеля

11. Повністю опустіть мотовило та продовжуйте утримувати кнопку керування вниз, щоб фазувати циліндри.

    ПРИМІТКА:

    Якщо після фазування циліндрів, циліндри підйому мотовила не будуть піднімати/опускати рівномірно, продуйте повітря з гідравлічної системи підйому мотовила. Інструкції див. у розділі *4.13.4 Видалення повітря з гідравлічної системи підйому мотовила, стор. 739*

12. Вимкніть двигун і витягніть ключ із замка запалювання.

13. Знову перевірте вимірювання зазору між мотовилами. За необхідності повторіть процедури регулювання.

14. Відрегулюйте висоту мотовила так, щоб пальці не торкалися щитків дефлектора.

15. Якщо пальці мотовила торкаються екранів дефлектора, підійміть мотовило вгору, щоб підтримувати зазор у всіх поздовжніх положеннях мотовила. Якщо після регулювання мотовила пальці все ще торкаються екранів дефлектора, за потреби обріжте їх.

16. Періодично перевіряйте наявність ознак контакту під час роботи. За необхідності відрегулюйте зазор між мотовилом і ножовим брусом.

4.13.2 Верхній вигин мотовила

Зазор має бути встановлено на верхній вигин (зазор у центрі мотовила більший, ніж зазор на кінцях) для компенсації прогину мотовила.

Регулювання форми мотовила

Граблище мотовила встановлено на верхній вигин (зазор у центрі мотовила більший, ніж зазор на кінцях) для компенсації прогину мотовила.

НЕБЕЗПЕЧНО

Щоб запобігти тілесним ушкодженням або смерті через неочікуваний запуск машини, завжди вимикайте двигун і виймайте ключ із замка запалювання перед регулюванням машини.

1. Установіть мотовило над ножовим брусом (між позначками **4** та **5** на індикаторі поздовжнього положення (A)), щоб забезпечити достатній зазор у всіх положеннях мотовила в поздовжній площині. Кронштейн (B) є маркером положення.

2. Вимкніть двигун і витягніть ключ із замка запалювання.

3. Зафіксуйте результати вимірювань у кожному положенні диска мотовила для кожної труби мотовила.

   ПРИМІТКА:

   Перш ніж розібрати мотовило для обслуговування, заміряйте верхній вигин, щоб можна було зберегти профіль під час зворотного збирання.

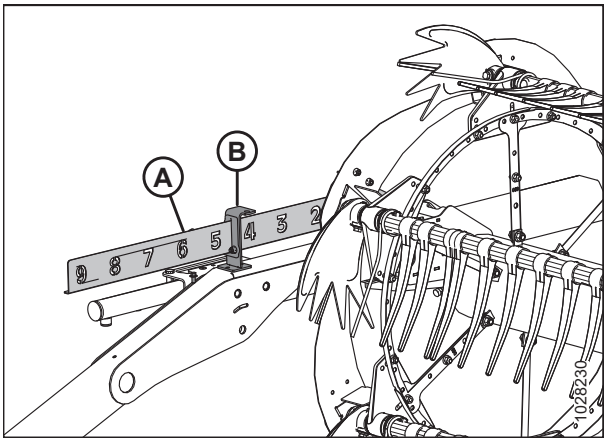

Рисунок 4.267: Індикатор поздовжнього положення

4. Почніть із найближчого до центру жатки диска мотовила і, просуваючись до кінців, відрегулюйте профіль жатки, як описано нижче.

   a. Викрутіть болти (A).

   b. Ослабте болт (B) і відрегулюйте важіль (C), доки не отримаєте потрібний результат вимірювання між трубою мотовила та ножовим брусом.

      ПРИМІТКА:

      Дайте трубкам мотовила зігнутися природним шляхом і відповідним чином розташуйте кріплення.

   c. Повторно встановіть болти (A) у відцентровані отвори й затягніть їх.

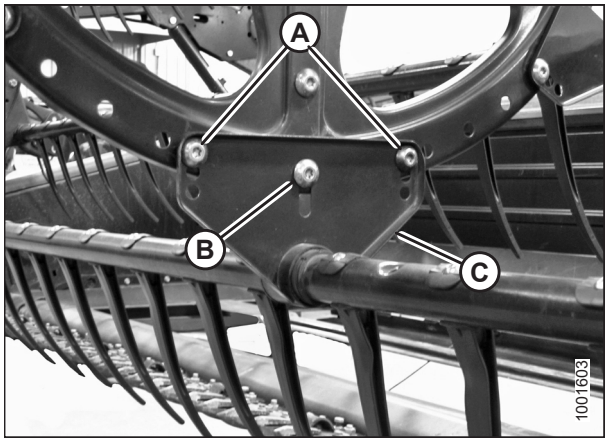

Рисунок 4.268: Центральний диск мотовила

4.13.3 Центрування мотовила

Мотовило необхідно відцентрувати на жатці, щоб воно не контактувало з торцевими панелями.

НЕБЕЗПЕЧНО

Щоб запобігти травмам або смерті через неочікуваний запуск машини, завжди зупиняйте двигун і виймайте ключ, перш ніж виконувати регулювання машини.

НЕБЕЗПЕЧНО

Переконайтеся, що в зоні проведення робіт відсутні сторонні особи.

1. Опустіть мотовило до кінця.
2. Опустіть жатку.
3. Вимкніть двигун і витягніть ключ із замка запалювання.

4. Виміряйте зазор (A) у точках (B) між граблищем мотовила та щитком зчеплення на обох кінцях жатки. Зазори мають бути однакові, якщо мотовило відцентровано.

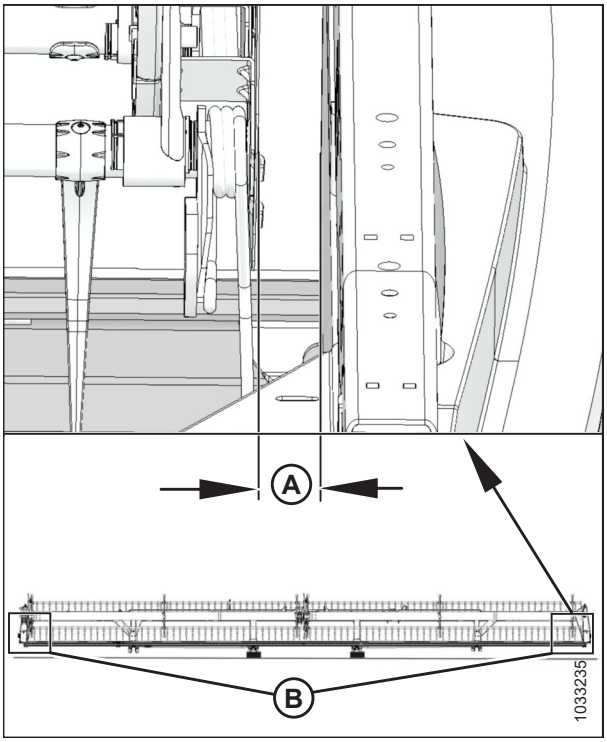

Рисунок 4.269: Зазор між мотовилом і щитком зчеплення

5. Ослабте болт (A) на стяжці (B) на центральному опорному важелі.
6. Перемістіть передній кінець опорного важеля (C) мотовила в бік так, щоб відцентрувати мотовило.
7. Затягніть болт із крутним моментом 457 Н·м (337 фунт-сила-футів).

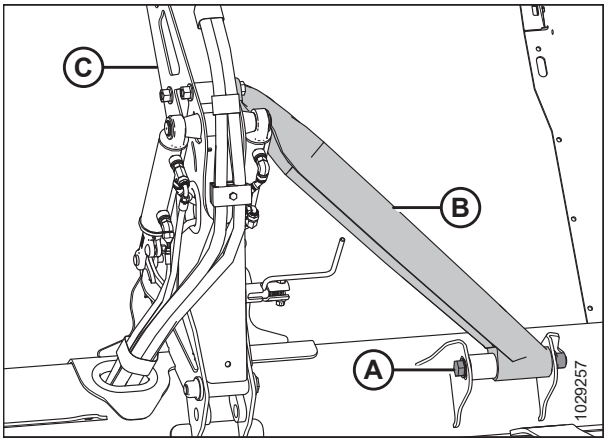

Рисунок 4.270: Центральний опорний важіль

4.13.4 Видалення повітря з гідравлічної системи підйому мотовила

Випустіть повітря з гідравлічної системи підйому мотовила після заміни компонента.

ПРИМІТКА:

Жатки з одинарним мотовилом мають муфту для видалення повітря, яка знаходиться на правому підйомному циліндрі мотовила. Жатки з подвійним/потрійним мотовилом мають муфти для видалення повітря, які знаходяться на лівому та правому підйомних циліндрах мотовила.

1. Установіть шланг на муфту для видалення повітря (A) на правому підйомному циліндрі. Помістіть протилежний кінець шланга в чисте відро.

   ПРИМІТКА:

   Якщо потрібні деталі для видалення повітря, вихідний з'єднувач Parker PD242 і шланг MD #16984.

2. Натисніть і утримуйте кнопку підйому мотовила, доки олива не потече без піни або бульбашок.

3. Вимкніть двигун і витягніть ключ із замка запалювання.

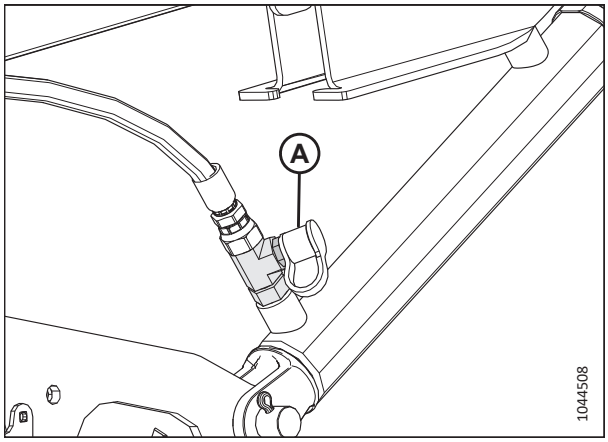

Рисунок 4.271: Муфта для видалення повітря на підйомному циліндрі мотовила

4. Зніміть шланг із муфти для видалення повітря на підйомному циліндрі.

5. Для жаток із подвійним або потрійним мотовилом повторіть кроки *1, стор. 740*–*4, стор. 740* на лівому підйомному циліндрі.

6. Переконайтеся, що підйомні циліндри мотовила одночасно піднімаються й опускаються.

7. Вимкніть двигун і витягніть ключ із замка запалювання.

8. Перевірте зазор між мотовилом і ножовим брусом. Інструкції див. у розділі *Вимірювання зазора між мотовилом і ножовим брусом, стор. 732*.

4.13.5 Пальці мотовила

Пошкоджений або зношений палець барабана потрібно зняти й замінити. Пальці мотовила виготовлено зі сталі або з пластмаси.

ВАЖЛИВО:

Підтримуйте пальці мотовила у справному стані та за потреби випрямляйте або замінюйте їх.

Зняття сталевих пальців мотовила

Пошкоджені сталеві пальці необхідно відрізати від граблища мотовила.

НЕБЕЗПЕЧНО

Щоб запобігти травмам або смерті через неочікуваний запуск машини, завжди зупиняйте двигун і виймайте ключ із замка запалювання, перш ніж залишати сидіння оператора з будь-якої причини.

НЕБЕЗПЕЧНО

Переконайтеся, що в зоні проведення робіт відсутні сторонні особи.

ПОПЕРЕДЖЕННЯ

Щоб запобігти тілесним ушкодженням унаслідок падіння піднятого мотовила, обов'язково фіксуйте запобіжні упори перед виконанням будь-яких робіт під піднятим мотовилом.

ВАЖЛИВО:

Слідкуйте, щоб граблище завжди мало опору, щоб запобігти його пошкодженню й інших компонентів.

1. Опустіть жатку.
2. Повністю підніміть мотовило.
3. Вимкніть двигун і витягніть ключ із замка запалювання.
4. Установіть запобіжні упори мотовила. Інструкції див. у розділі *Фіксація запобіжних упорів мотовила, стор. 40*.
5. Зніміть втулки з відповідного граблища на центральному та лівому дисках мотовила. Див. інструкції в розділі *Знімання втулок із мотовила, стор. 744*.
6. Закріпіть важелі граблища (B) на диску мотовила в оригінальних точках кріплення (A).
7. Відріжте пошкоджений палець так, щоб зняти його з граблища.
8. Вийміть болти з пальців, які були поруч з оригінальним пальцем, і посуньте пальці, щоб замінити відрізаний палець. При необхідності зніміть важелі [B] із граблища.

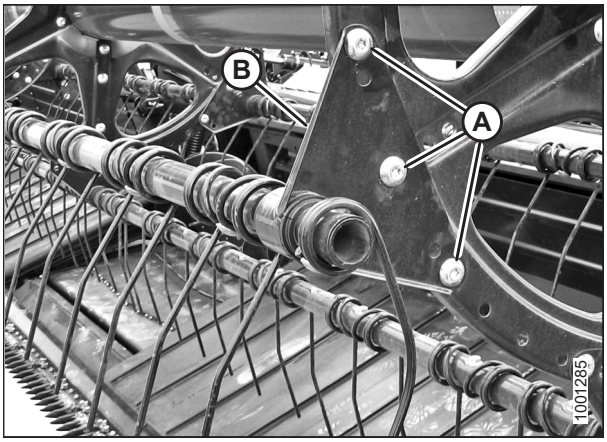

Рисунок 4.272: Важіль граблища

Установлення сталевих пальців мотовила

Після знімання старого сталевого пальця на граблище можна встановити новий палець.

ПРИМІТКА:

Передумовою для цієї процедури є попереднє зняття пальця з машини. Інструкції щодо знімання пальців наведено в розділі *Зняття сталевих пальців мотовила, стор. 740*.

НЕБЕЗПЕЧНО

Щоб запобігти травмам або смерті через неочікуваний запуск машини, завжди зупиняйте двигун і виймайте ключ із замка запалювання, перш ніж залишати сидіння оператора з будь-якої причини.

ПОПЕРЕДЖЕННЯ

Щоб запобігти тілесним ушкодженням унаслідок падіння піднятого мотовила, обов'язково фіксуйте запобіжні упори перед виконанням будь-яких робіт під піднятим мотовилом.

ВАЖЛИВО:

Слідкуйте, щоб граблище завжди мало опору, що дасть змогу запобігти пошкодженню труби й інших компонентів.

1. Установіть новий палець і важіль граблища (A) на кінець труби.
2. Установіть втулки граблища. Див. інструкції в розділі *Установлення втулок на мотовила, стор. 747*.
3. Закріпіть пальці на граблищі за допомогою болтів і гайок (B).

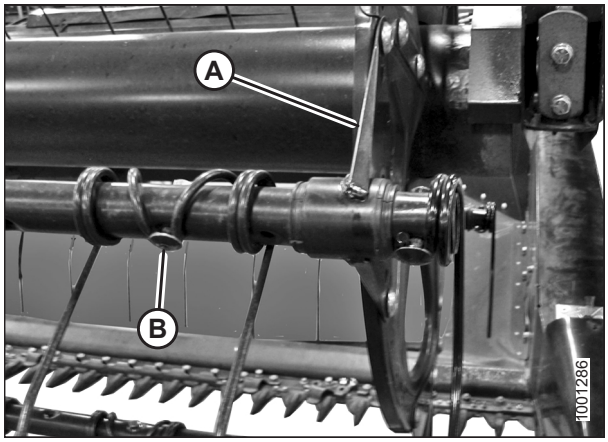

Рисунок 4.273: Граблище

Зняття пластмасових пальців мотовила

Пластикові пальці мотовила кріпляться до граблища за допомогою одного гвинта Torx®.

НЕБЕЗПЕЧНО

Щоб запобігти тілесним ушкодженням або смерті через неочікуваний запуск машини, завжди вимикайте двигун і виймайте ключ із замка запалювання перед регулюванням машини.

НЕБЕЗПЕЧНО

Переконайтеся, що в зоні проведення робіт відсутні сторонні особи.

ПОПЕРЕДЖЕННЯ

Щоб запобігти тілесним ушкодженням унаслідок падіння піднятого мотовила, обов'язково фіксуйте запобіжні упори перед виконанням будь-яких робіт під піднятим мотовилом.

1. Опустіть жатку.
2. Повністю підніміть мотовило.
3. Вимкніть двигун і витягніть ключ із замка запалювання.
4. Установіть запобіжні упори мотовила. Інструкції див. у розділі *Фіксація запобіжних упорів мотовила, стор. 40*.

5. Викрутіть гвинт (A) за допомогою ключа з головкою Torx Plus® 27 IP.

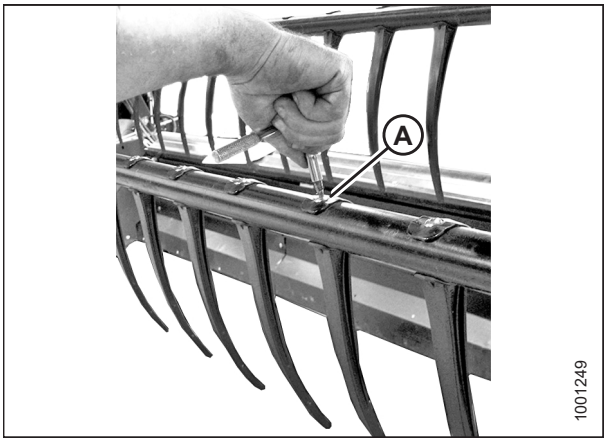

Рисунок 4.274: Зняття пластмасового пальця

6. Відіжміть затискач вгорі пальця назад до труби мотовила та зніміть палець із труби, як показано нижче.



Рисунок 4.275: Зняття пластмасового пальця

Установлення пластмасових пальців мотовила

Після знімання старого пластмасового пальця мотовила можна встановити новий.

НЕБЕЗПЕЧНО

Щоб запобігти травмам або смерті через неочікуваний запуск машини, завжди зупиняйте двигун і виймайте ключ із замка запалювання, перш ніж залишати сидіння оператора з будь-якої причини.

ПОПЕРЕДЖЕННЯ

Щоб запобігти тілесним ушкодженням унаслідок падіння піднятого мотовила, обов'язково фіксуйте запобіжні упори перед виконанням будь-яких робіт під піднятим мотовилом.

ПРИМІТКА:

Передумовою для цієї процедури є попереднє зняття пальця з машини. Інформацію щодо знімання пальців наведено в розділі *Зняття пластмасових пальців мотовила, стор. 742*.

1. Розмістіть новий палець на задній частині граблища. Зафіксуйте вушко внизу пальця в нижньому отворі граблища.

2. Плавно підніміть верхній фланець і поверніть палець, як показано нижче, щоб вушко вгорі пальця увійшло у верхній отвір у граблищі.



Рисунок 4.276: Установка пластмасового пальця

3. Установіть гвинт (A) за допомогою ключа з головкою Torx® Plus 27 IP і затягніть його з моментом 8,5–9,0 Н м (6,3–6,6 фунт-сила-фута [75–80 фунт-сила-дюймів]).

   ВАЖЛИВО:

   НЕ прикладайте зусилля до пальця, коли кріпильний гвинт ще не затягнуто. У протилежному випадку можна пошкодити палець або зрізати фіксуючі штифти.

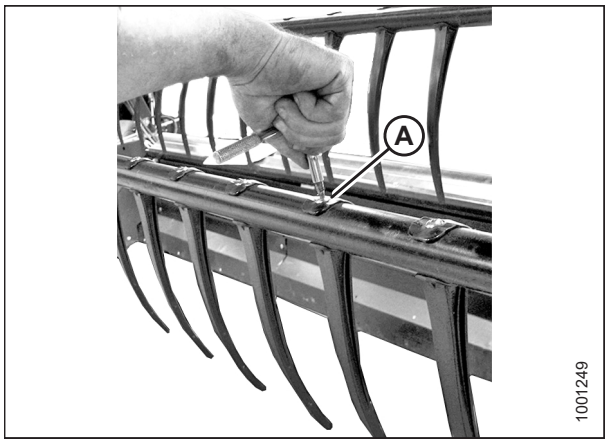

Рисунок 4.277: Установка пластмасового пальця

4.13.6 Втулки граблища

Граблища мотовила впирається у втулку граблища, яка закріплена на диску мотовила. Пошкоджену або зношену втулку граблища потрібно замінити.

Знімання втулок із мотовила

Хомути втулки, що кріплять граблище до втулки, потрібно буде вивільнити, щоб можна було зняти половини втулки.

НЕБЕЗПЕЧНО

Щоб запобігти тілесним ушкодженням або смерті через неочікуваний запуск машини, завжди вимикайте двигун і виймайте ключ із замка запалювання перед регулюванням машини.

НЕБЕЗПЕЧНО

Переконайтеся, що в зоні проведення робіт відсутні сторонні особи.

ПОПЕРЕДЖЕННЯ

Щоб запобігти тілесним ушкодженням унаслідок падіння піднятого мотовила, обов'язково фіксуйте запобіжні упори перед виконанням будь-яких робіт під піднятим мотовилом.

ВАЖЛИВО:

Слідкуйте, щоб граблище завжди мало опору, що дасть змогу запобігти пошкодженню труби й інших компонентів.

1. Опустіть жатку.
2. Повністю підніміть мотовило.
3. Вимкніть двигун і витягніть ключ із замка запалювання.
4. Установіть запобіжні упори мотовила. Інструкції див. у *Фіксація запобіжних упорів мотовила, стор. 40*.

   ПРИМІТКА:

   Якщо замінюється тільки втулка зі сторони ексцентрика, див. крок *10, стор. 746*.

Центральний диск і втулки хвостовика

5. Зніміть бокові щитки та їх опору (C) з хвостовика мотовила у відповідній точці граблища.

   ПРИМІТКА:

   На центральному диску бокові щитки не передбачені.

6. Викрутіть болти (A), які кріплять важіль граблища (B) до диска.

   ВАЖЛИВО:

   Запам’ятайте розташування отворів у важелі й на диску. Під час зворотного збирання встановіть болти (A) на їх початкові місця.

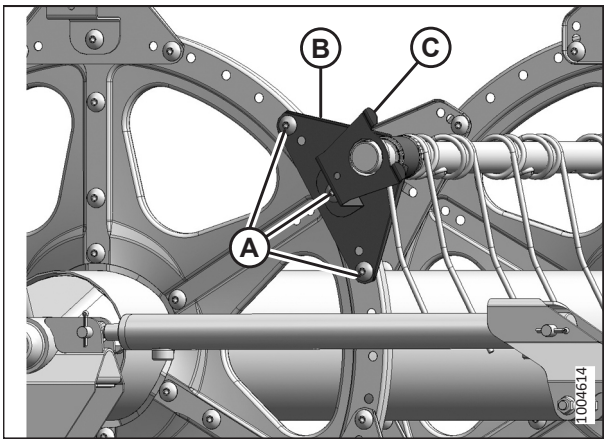

Рисунок 4.278: Сторона хвостовика

7. Ослабте хомут втулки (A), використовуючи невелику викрутку, щоб розділити зубці. Стягніть хомут із граблища.

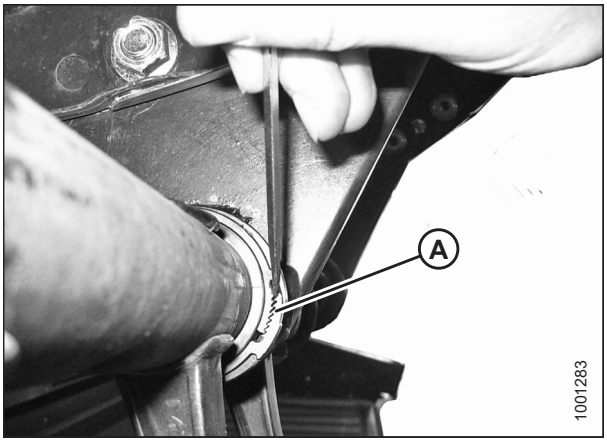

Рисунок 4.279: Хомут втулки

8. Повертайте важіль граблища (A), доки він не відійде від диска, посуньте його всередину та зніміть із втулки (B).

9. Зніміть половини втулок (B). За потреби зніміть наступний палець, щоб забезпечити безперешкодне зняття важеля із втулки. За потреби див. опис виконання таких процедур:

   - *Зняття пластмасових пальців мотовила, стор. 742*
   - *Зняття сталевих пальців мотовила, стор. 740*

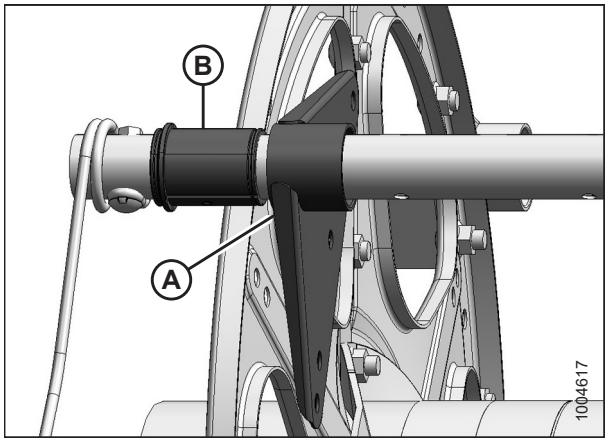

Рисунок 4.280: Втулка

Втулки зі сторони ексцентрика

10. Зніміть бокові щитки та їхню опору (A) у відповідній точці граблища зі сторони ексцентрика.

    ПРИМІТКА:

    Щоб зняти втулки зі сторони ексцентрика, спочатку потрібно перемістити граблище через важелі диска й звільнити доступ до втулок.

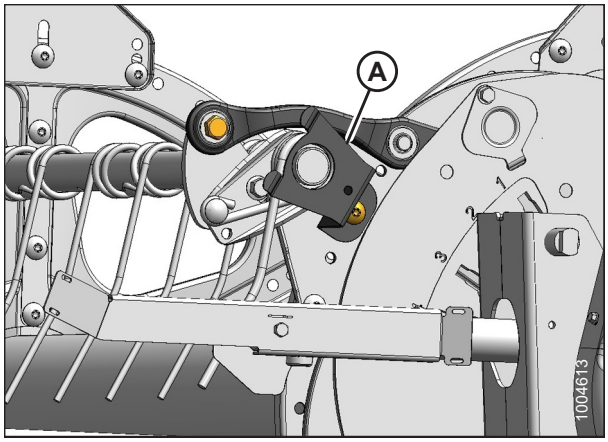

Рисунок 4.281: Сторона ексцентрика

11. Зніміть бокові щитки та їх опору (C) з хвостовика мотовила у відповідній точці граблища.

    ПРИМІТКА:

    На центральному диску бокові щитки не передбачені.

12. Викрутіть болти (A), які кріплять важелі граблища (B) на хвостовику та центральних дисках.

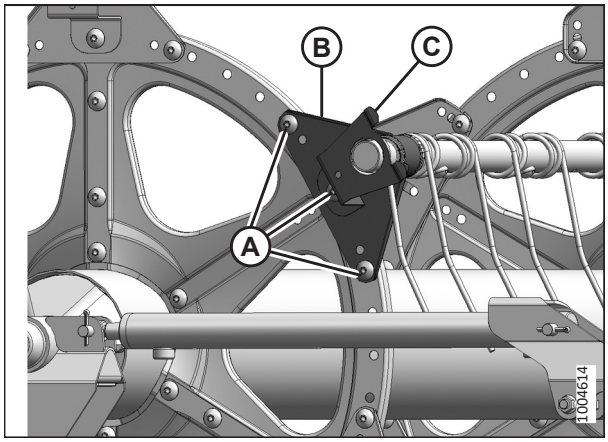

Рисунок 4.282: Сторона хвостовика

Установлення втулок на мотовила

Після знімання старих половинок втулок граблища можна встановити нові.

ПРИМІТКА:

Передумовою для цієї процедури є попереднє виконання кроків *Знімання втулок із мотовила, стор. 744*.

НЕБЕЗПЕЧНО

Щоб запобігти тілесним ушкодженням або смерті через неочікуваний запуск машини, завжди вимикайте двигун і виймайте ключ із замка запалювання перед регулюванням машини.

ПОПЕРЕДЖЕННЯ

Щоб запобігти тілесним ушкодженням унаслідок падіння піднятого мотовила, обов'язково фіксуйте запобіжні упори перед виконанням будь-яких робіт під піднятим мотовилом.

ВАЖЛИВО:

Слідкуйте, щоб граблище завжди мало опору, що дасть змогу запобігти пошкодженню труби або інших компонентів.

1. Для встановлення хомутів втулок (C) використовуйте модифіковані переставні кліщі (A). Закріпіть кліщі в лещатах і виточіть паз (B) під хомут на кінці кожного важеля, як показано на рисунку.

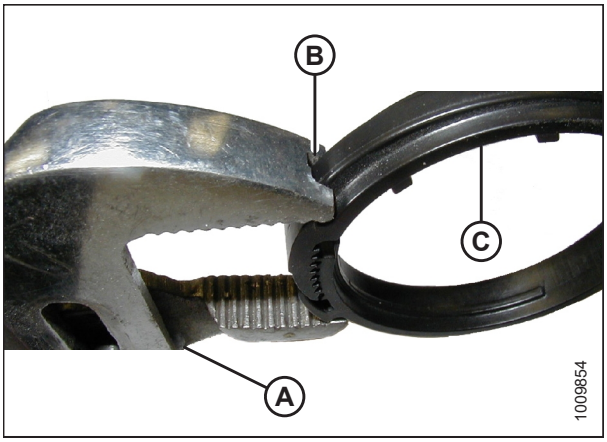

Рисунок 4.283: Модифіковані переставні кліщі

Втулки зі сторони ексцентрика

2. Установіть половини втулки (B) на граблище (A) кінцем без фланця до важеля граблища. Уставте виступи кожної половини втулки в отвір на граблищі.
3. Посуньте трубу граблища (A) до хвостовика мотовила, щоб уставити втулку (B) у важіль труби граблища. Якщо встановлено опори труби граблища, переконайтеся, що втулки в цих місцях увійшли в опору.
4. Установіть на місце попередньо демонтовані пальці. За потреби див. опис виконання таких процедур:
   - *Установлення пластмасових пальців мотовила, стор. 743*
   - *Установлення сталевих пальців мотовила, стор. 741*

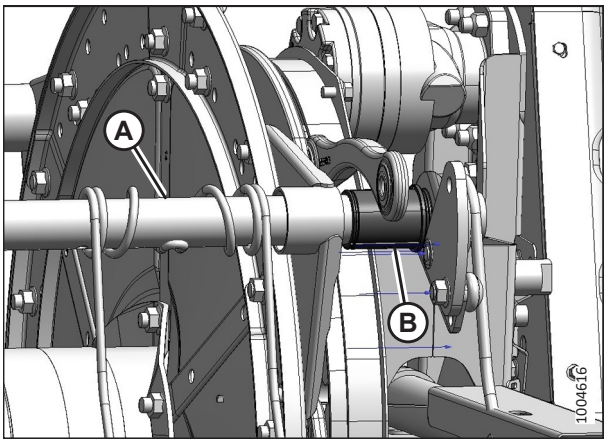

Рисунок 4.284: Сторона ексцентрика

5. Установіть хомут втулки (A) на граблище впритул до кінця втулки (B) без фланця.

6. Розмістіть хомут (A) на втулці (B) таким чином, щоб краї хомута та втулки були врівень після встановлення хомута в паз на втулці та його фіксації за допомогою запірних виступів.

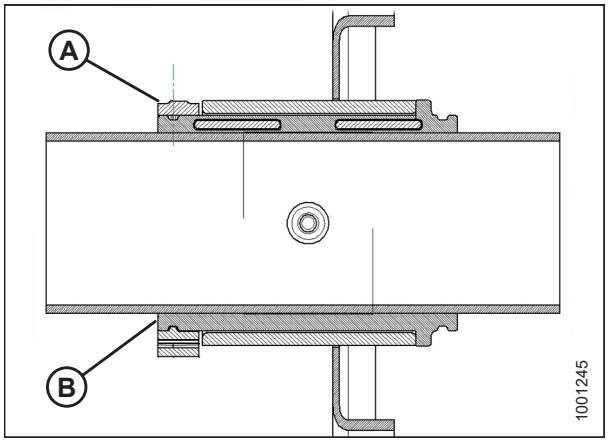

Рисунок 4.285: Втулка

7. За допомогою модифікованих переставних кліщів (B) затягуйте хомут (A) до тих пір, доки його **НЕ** можна буде зрушити пальцями.

   ВАЖЛИВО:

   Не затягуйте хомут занадто сильно, адже це може призвести до його пошкодження.

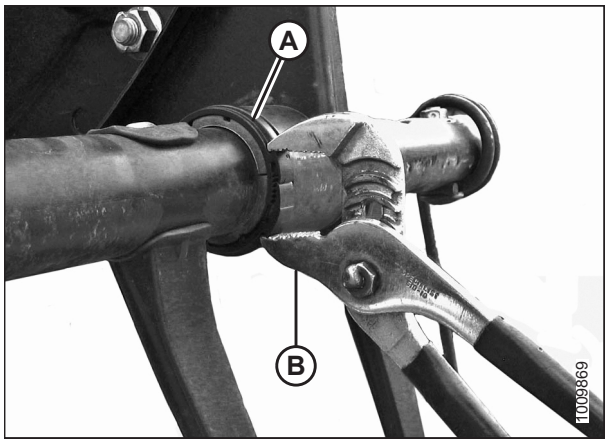

Рисунок 4.286: Установка хомута

8. Установіть граблище (B) на рівні з важелем ексцентрика й установіть болт (A). Затягніть болт із моментом 165 Н·м (120 фунт-сила-футів).

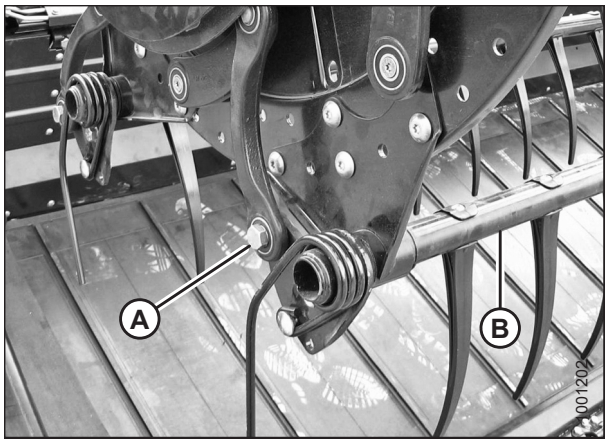

Рисунок 4.287: Сторона ексцентрика

9. Установіть болти (A), які кріплять важіль граблища (B) до центрального диска.

10. Установіть важіль граблища (B) і опору бокового щитка (C) на хвостовик мотовила у відповідній точці граблища. Закріпіть опору трьома болтами (A).

    ПРИМІТКА:

    На центральних дисках бокові щитки не передбачені.

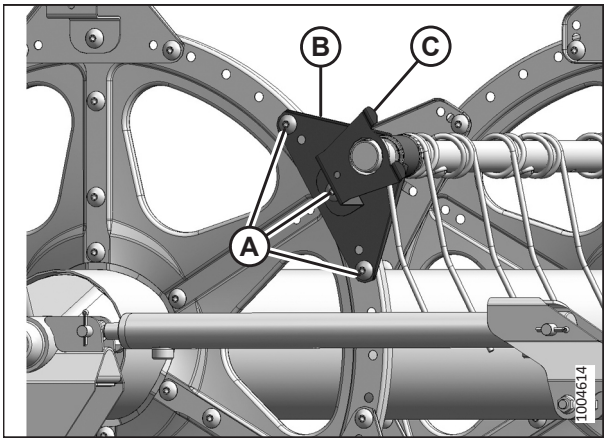

Рисунок 4.288: Сторона хвостовика

11. Установіть опору (A) бокових щитків у відповідній точці граблища на ексцентрику мотовила.

12. Повторно встановіть бокові щитки мотовила. Див. інструкції в розділі *4.13.7 Бокові щитки мотовила, стор. 751*.

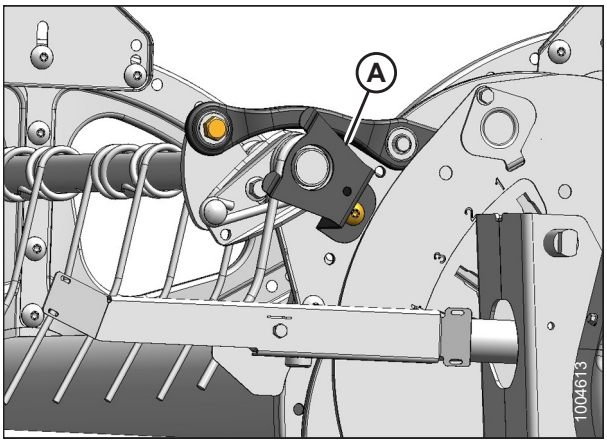

Рисунок 4.289: Сторона ексцентрика

Центральний диск і втулки хвостовика

13. Установіть половини втулки (B) на граблище (A) кінцем без фланця до важеля граблища. Уставте виступи кожної половини втулки в отвір на граблищі.

14. Насуньте граблище (A) на втулку (B). Розмістіть граблище напроти диска в його початковому місці.

15. Установіть на місце попередньо демонтовані пальці. Інструкції див. у розділі:

    - *Установлення пластмасових пальців мотовила, стор. 743*
    - *Установлення сталевих пальців мотовила, стор. 741*

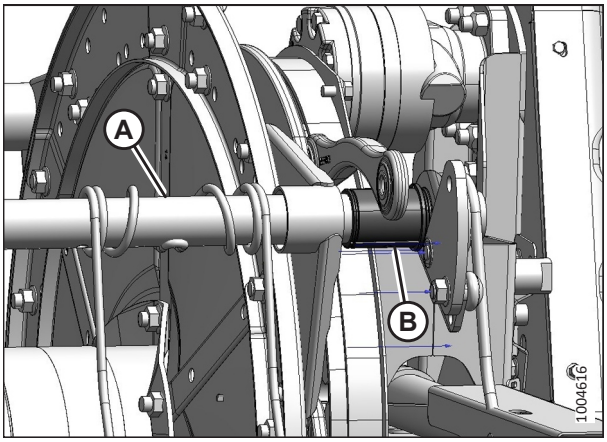

Рисунок 4.290: Сторона ексцентрика

16. Установіть хомут втулки (A) на граблище впритул до кінця втулки (B) без фланця.

17. Розмістіть хомут (A) на втулці (B) таким чином, щоб краї хомута та втулки були врівень після встановлення хомута в паз на втулці та його фіксації за допомогою запірних виступів.

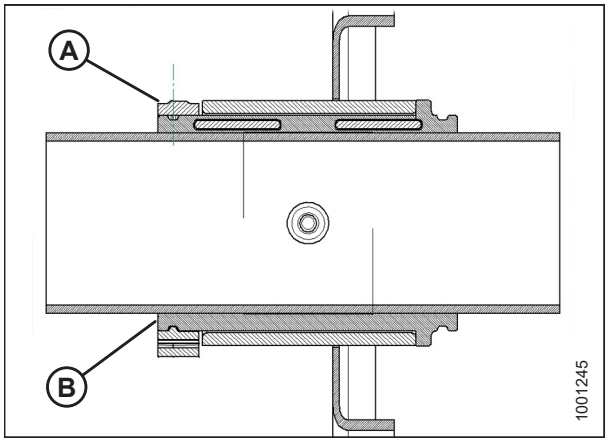

Рисунок 4.291: Втулка

18. За допомогою модифікованих переставних кліщів (B) затягуйте хомут (A) до тих пір, доки його **НЕ** можна буде зрушити пальцями.

    ВАЖЛИВО:

    Не затягуйте хомут занадто сильно, адже це може призвести до його пошкодження.

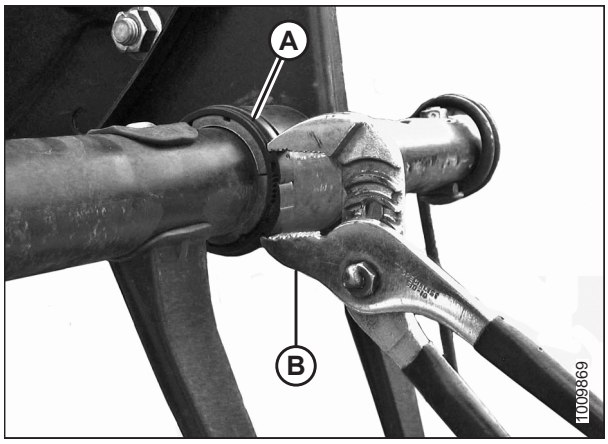

Рисунок 4.292: Установка хомута

19. Установіть болти (A), які кріплять важіль граблища (B) до центрального диска.

20. Установіть важіль граблища (B) і опору бокового щитка (C) на хвостовик мотовила у відповідній точці граблища. Закріпіть опору трьома болтами (A).

    ПРИМІТКА:

    На центральних дисках бокові щитки не передбачені.

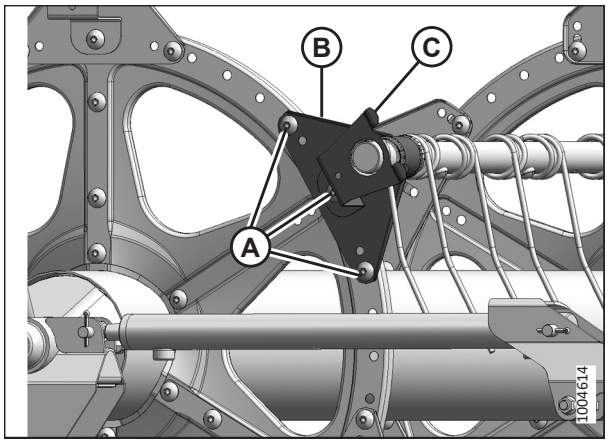

Рисунок 4.293: Сторона хвостовика

4.13.7 Бокові щитки мотовила

Бокові щитки мотовила й опори не потребують регулярного технічного обслуговування, але їх необхідно періодично перевіряти на наявність пошкоджень, а також на відсутність кріпильних елементів чи їх ослаблення. Бокові щитки й опори з невеликими слідами від удару або деформаціями можна відремонтувати. При цьому серйозно пошкоджені деталі слід замінити.

Існує чотири види бокових щитків мотовила. Переконайтеся, що відповідний боковий щиток мотовила встановлюється в потрібне місце, як показано на малюнку *4.294 Бокові щитки мотовила, стор. 751*.

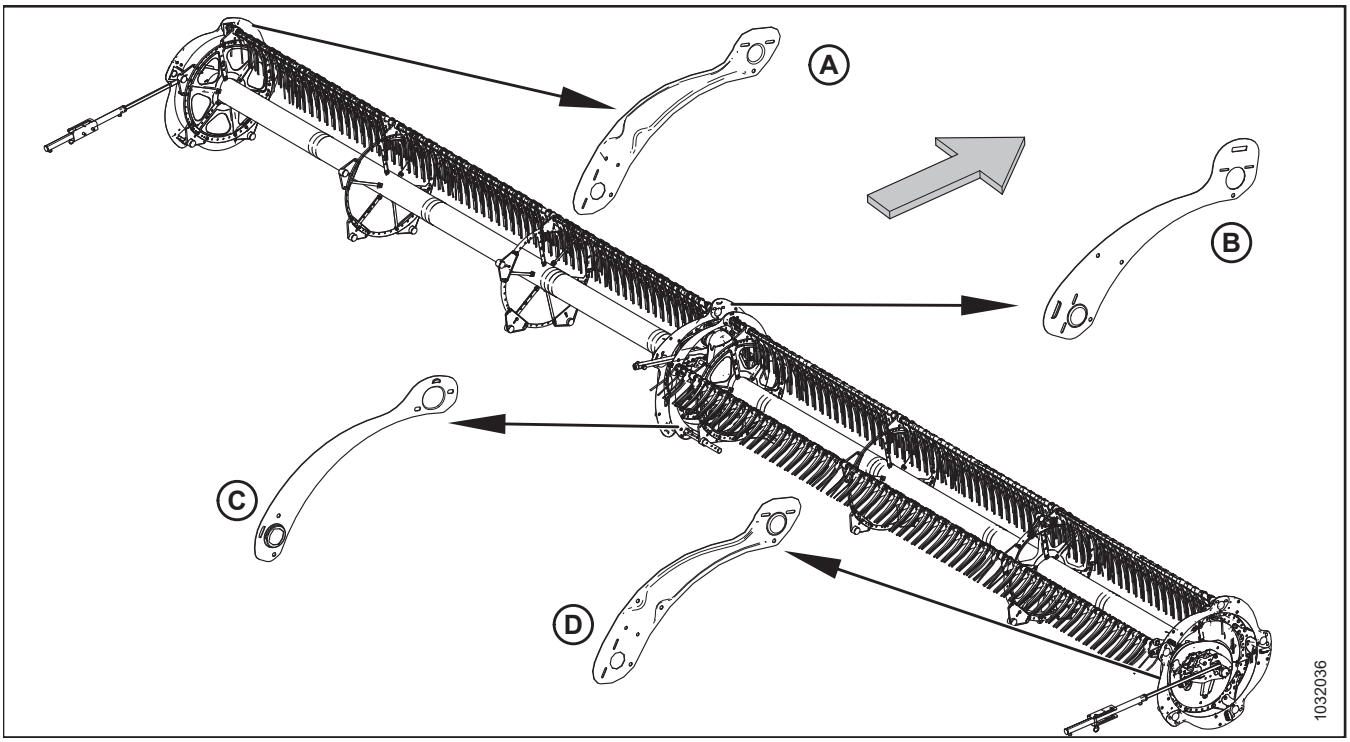

Рисунок 4.294: Бокові щитки мотовила

A — сторона хвостовика, зовнішня (MD #311695)
B — сторона ексцентрика, внутрішня (MD #273823)
C — сторона хвостовика, внутрішня (MD #311795)
D — сторона ексцентрика, зовнішня (MD #311694)

ПРИМІТКА:

Стрілка на малюнку вказує на передню частину машини.

Заміна бокових щитків мотовила на зовнішньому кінці ексцентрика

Процедура заміни бокових щитків мотовила застосовується до зовнішньої сторона ексцентрика, за винятком випадків, коли зазначено інше.

НЕБЕЗПЕЧНО

Щоб запобігти травмам або смерті через неочікуваний запуск машини, завжди зупиняйте двигун і виймайте ключ із замка запалювання, перш ніж залишати сидіння оператора з будь-якої причини.

НЕБЕЗПЕЧНО

Переконайтеся, що в зоні проведення робіт відсутні сторонні особи.

ПРИМІТКА:

Стрілки на малюнках у цій процедурі вказують на передню частину жатки.

ПРИМІТКА:

Зберігайте всі зняті деталі, якщо не вказано інше.

1. Повністю опустіть жатку й мотовило.
2. Вимкніть двигун і витягніть ключ із замка запалювання.
3. Вручну поверніть мотовило так, щоб відкрився доступ до бокового щитка (A), який необхідно замінити.
4. Викрутіть три болти (B).

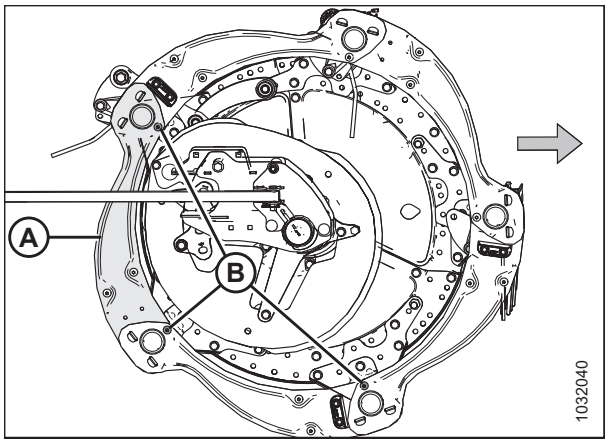

Рисунок 4.295: Бокові щитки мотовила — зовнішній кінець ексцентрика

5. Викрутіть два гвинти та гайки (A). Зніміть зовнішній дефлектор ексцентрика
6. Підніміть край бокового щитка (B) мотовила над опорою (C).

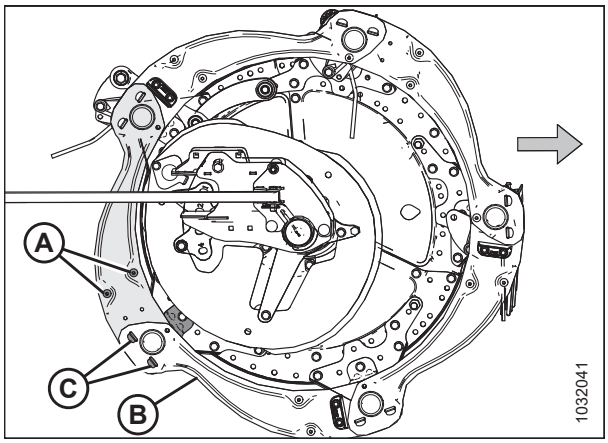

Рисунок 4.296: Бокові щитки мотовила — зовнішній кінець ексцентрика

7. Зніміть боковий щиток мотовила з опор (A).

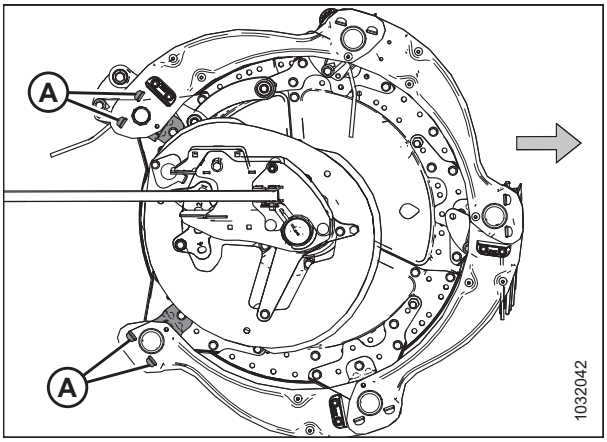

Рисунок 4.297: Знімання бокових щитків мотовила — зовнішній кінець ексцентрика

8. Злегка підніміть край бокового щитка (A) мотовила над опорою (B).
9. Установіть новий боковий щиток мотовила (C) на опору (B) під старим боковим щитком мотовила (A).
10. Розмістіть інший кінець нового бокового щитка мотовила (C) на іншій опорі (D) над старим боковим щитком мотовила (E).
11. Повторно встановіть три болти (F).
12. Установіть на місце два гвинти (G), зовнішній дефлектор ексцентрика та гайки (зняті під час виконання кроку *5, стор. 752*) на новому боковому щитку мотовила.
13. Затягніть усе встановлене обладнання.

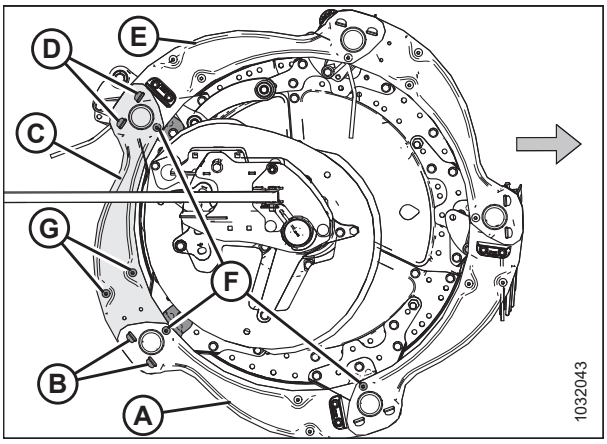

Рисунок 4.298: Бокові щитки мотовила — зовнішній кінець ексцентрика

Заміна бокових щитків мотовила на внутрішньому кінці ексцентрика

Процедура заміни бокових щитків мотовила застосовується до зовнішньої сторони ексцентрика.

НЕБЕЗПЕЧНО

Щоб запобігти травмам або смерті через неочікуваний запуск машини, завжди зупиняйте двигун і виймайте ключ із замка запалювання, перш ніж залишати сидіння оператора з будь-якої причини.

НЕБЕЗПЕЧНО

Переконайтеся, що в зоні проведення робіт відсутні сторонні особи.

Бокові щитки відрізняються для внутрішньої та зовнішньої сторін ексцентрика. Для довідки див. рисунок *4.294, стор. 751*.

ПРИМІТКА:

Стрілка на малюнку нижче вказує на передню частину машини.

1. Опустіть мотовило до кінця.
2. Опустіть жатку.
3. Вимкніть двигун і витягніть ключ із замка запалювання.
4. Вручну поверніть мотовило так, щоб відкрився доступ до бокового щитка, який необхідно замінити (A).
5. Викрутіть три болти (B).

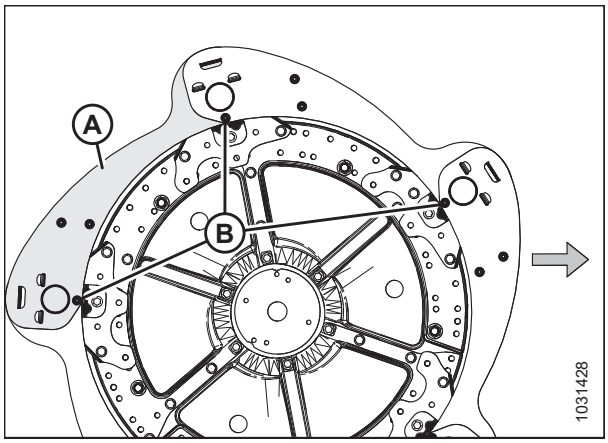

Рисунок 4.299: Бокові щитки мотовила — внутрішній кінець ексцентрика

6. Викрутіть і зберігайте два гвинти (A), дефлектор ексцентрика та гайки з бокового щитка мотовила.
7. Підніміть край бокового щитка (B) мотовила над опорою (C).

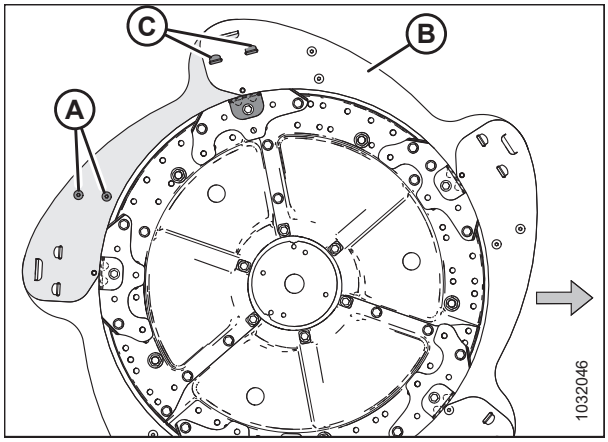

Рисунок 4.300: Бокові щитки мотовила — внутрішній кінець ексцентрика

8. Зніміть боковий щиток мотовила з опор (A).

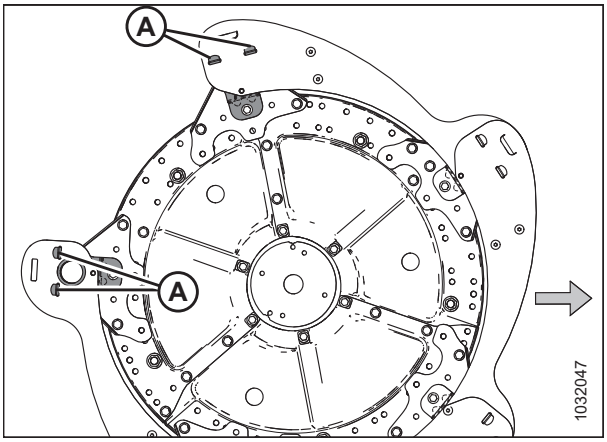

Рисунок 4.301: Знімання бокових щитків мотовила — внутрішній кінець ексцентрика

9. Злегка підніміть край бокового щитка (A) мотовила над опорою (B).
10. Установіть новий боковий щиток мотовила (C) на опору (B) під старим боковим щитком мотовила (A).
11. Розмістіть інший кінець нового бокового щитка мотовила (C) на іншій опорі (D) над старим боковим щитком мотовила (E).
12. Повторно встановіть три болти (F).
13. Установіть на місце два гвинти (G), дефлектор ексцентрика та гайки (зняті під час виконання кроку *6, стор. 754*) на новому боковому щитку мотовила.
14. Затягніть усе встановлене обладнання.

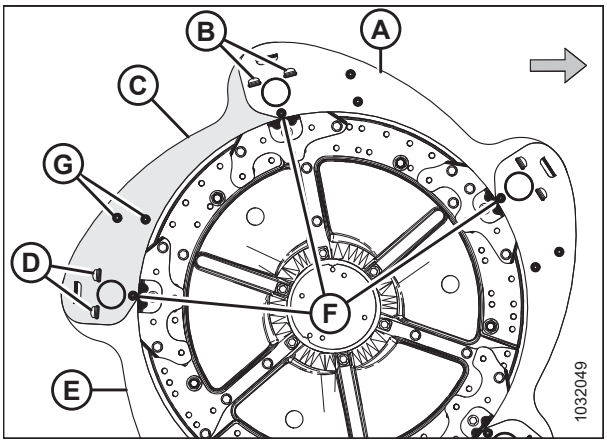

Рисунок 4.302: Бокові щитки мотовила — внутрішній кінець ексцентрика

Заміна бокових щитків мотовила на зовнішньому кінці хвостовика

Якщо боковий щиток мотовила пошкоджено, його потрібно замінити.

НЕБЕЗПЕЧНО

Щоб запобігти травмам або смерті через неочікуваний запуск машини, завжди зупиняйте двигун і виймайте ключ із замка запалювання, перш ніж залишати сидіння оператора з будь-якої причини.

НЕБЕЗПЕЧНО

Переконайтеся, що в зоні проведення робіт відсутні сторонні особи.

1. Опустіть мотовило до кінця.
2. Опустіть жатку.
3. Вимкніть двигун і витягніть ключ із замка запалювання.

4. Вручну поверніть мотовило так, щоб відкрився доступ до бокового щитка (A), який необхідно замінити.
5. Викрутіть три болти (B).

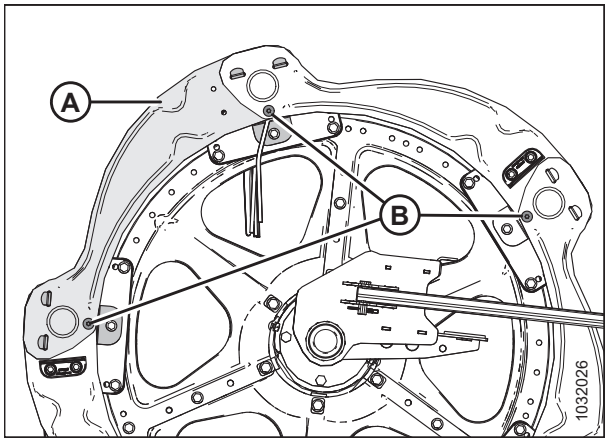

Рисунок 4.303: Бокові щитки мотовила — зовнішній кінець хвостовика

6. Підніміть край бокового щитка (A) мотовила над опорою (B).

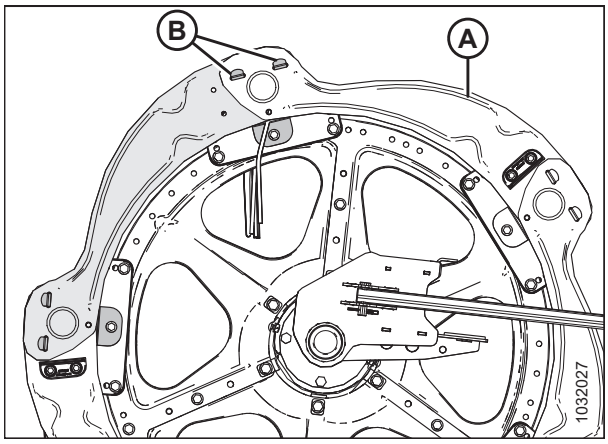

Рисунок 4.304: Бокові щитки мотовила — зовнішній кінець хвостовика

7. Зніміть боковий щиток мотовила з опор (A).
8. Зніміть лопатку мотовила, якщо вона встановлена на боковому щитку мотовила.

   ПРИМІТКА:

   Торцеві лопаті мотовила (B) встановлюються по черзі на бокових щитках мотовила.

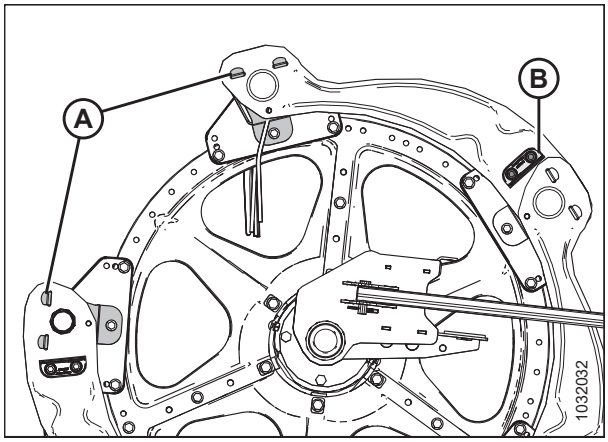

Рисунок 4.305: Знімання бокових щитків мотовила — зовнішній кінець хвостовика

9. Злегка підніміть край бокового щитка мотовила (A) над опорою (B).
10. Установіть новий боковий щиток мотовила (C) на опору (B) під старим боковим щитком мотовила (A).
11. Розташуйте інший кінець нового бокового щитка мотовила (C) на іншій опорі (E) над старим боковим щитком мотовила.
12. Повторно встановіть три болти (D).
13. Встановіть лопатку (зняту на етапі*8, стор. 756*) на новий боковий щиток мотовила, якщо вона була встановлена раніше.
14. Затягніть усе встановлене обладнання.

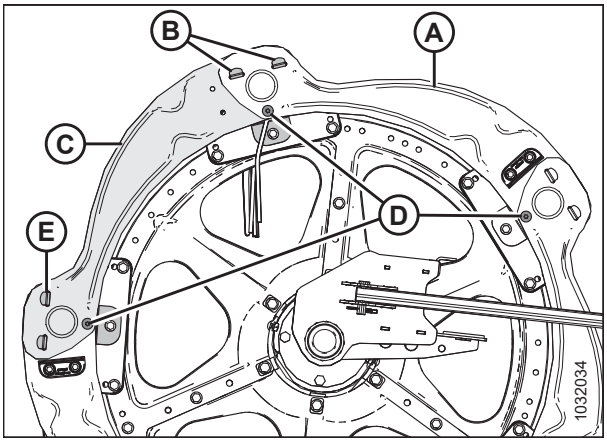

Рисунок 4.306: Бокові щитки мотовила — зовнішній кінець хвостовика

Заміна бокових щитків мотовила на внутрішньому кінці хвостовика

Пошкоджені бокові щитки мотовила потрібно замінити.

НЕБЕЗПЕЧНО

Щоб запобігти травмам або смерті через неочікуваний запуск машини, завжди зупиняйте двигун і виймайте ключ із замка запалювання, перш ніж залишати сидіння оператора з будь-якої причини.

НЕБЕЗПЕЧНО

Переконайтеся, що в зоні проведення робіт відсутні сторонні особи.

ПРИМІТКА:

Зберігайте всі зняті деталі, якщо не вказано інше.

1. Опустіть мотовило до кінця.
2. Опустіть жатку.
3. Вимкніть двигун і витягніть ключ із замка запалювання.
4. Вручну поверніть мотовило так, щоб відкрився доступ до бокового щитка (A), який необхідно замінити.
5. Зніміть шість гвинтів та гайок M10 (B).

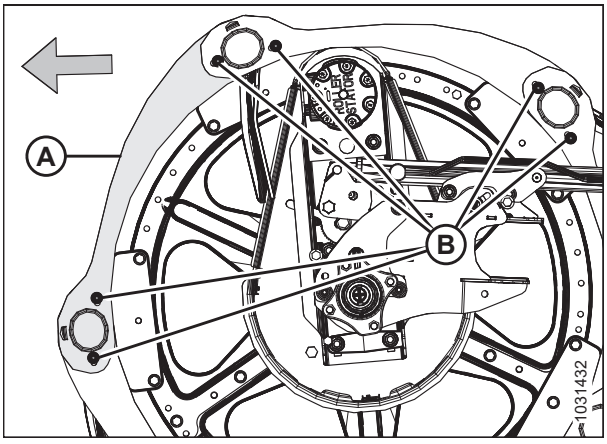

Рисунок 4.307: Бокові щитки мотовила — внутрішній кінець хвостовика

6. Підніміть інший боковий щиток (A), щоб від’єднати виступ від бокового щитка (B).
7. Підніміть кінець бокового щитка мотовила (B), відвівши його від бокового щитка (C), і поверніть боковий щиток (B) донизу.

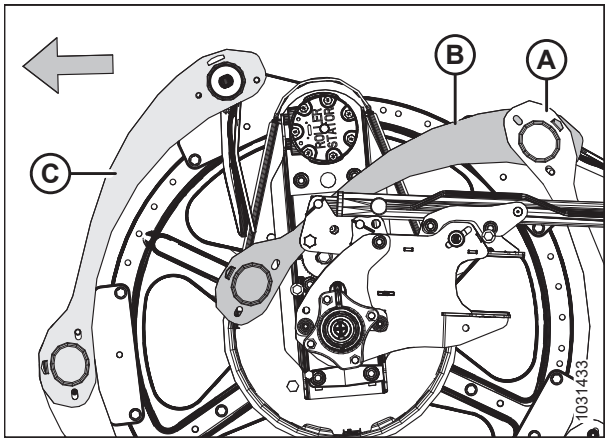

Рисунок 4.308: Бокові щитки мотовила — внутрішній кінець хвостовика

8. Зніміть болт M10 (A), гайку (B) та фіксатор кінцевого пальця (C) з трубки зубця, що закріплює втулку та палець хвостовика.
9. Зніміть втулку бокового щитка (D).
10. Зніміть та викиньте пошкоджений боковий щиток мотовила (E).

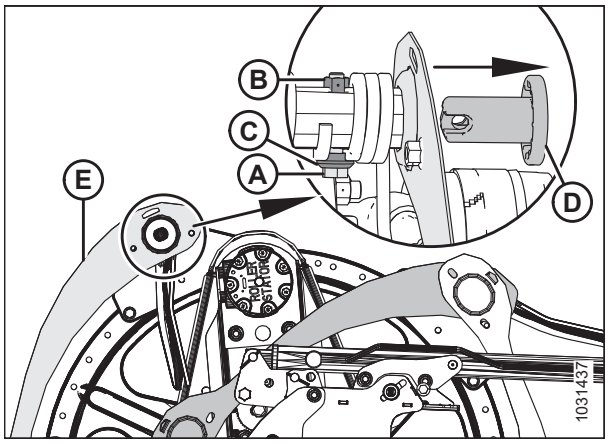

Рисунок 4.309: Бокові щитки мотовила — внутрішній кінець хвостовика

11. Розташуйте новий боковий щиток мотовила (A), як показано на малюнку. Вставте виступ бокового щитка в сусідній боковий щиток (B).
12. Розташуйте інший кінець нового бокового щитка (A) на трубці зубця. Закріпіть боковий щиток втулкою (C).

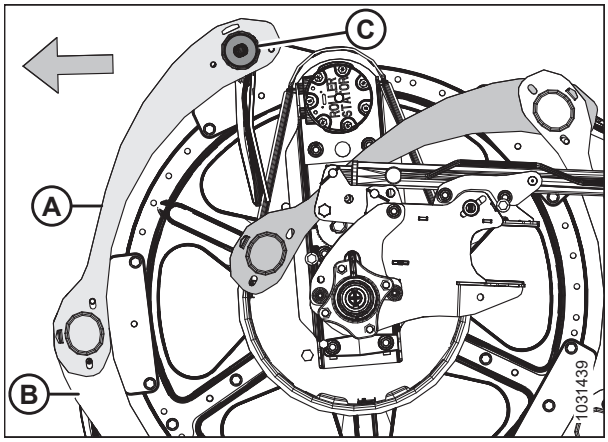

Рисунок 4.310: Бокові щитки мотовила — внутрішній кінець хвостовика

13. Розмістіть кінцевий палець хвостовика (A), як показано на рисунку.

14. Закріпіть палець хвостовика (A) та втулку (встановлену на етапі *12, стор. 758*) болтом M10 (B), фіксатором пальця хвостовика (C) та гайкою (D).

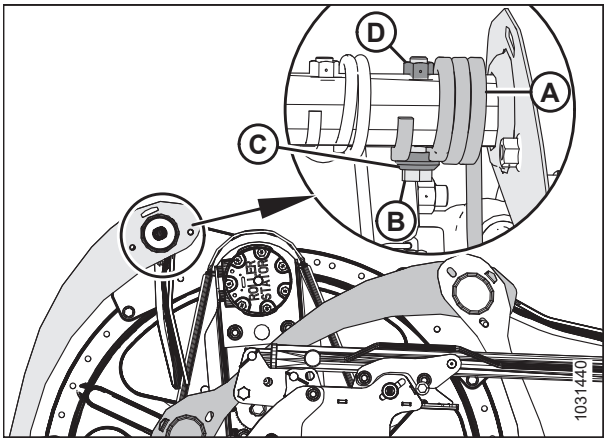

Рисунок 4.311: Бокові щитки мотовила — внутрішній кінець хвостовика

15. Поверніть боковий щиток мотовила (A) вгору. Установіть виступи (B) на обох кінцях.

16. Закріпіть торцеві екрани мотовила за допомогою шести гвинтів M10 та гайок (C).

17. Затягніть гайки (C) з крутним моментом 35 Н·м (26 фунт-сила-футів).

    ВАЖЛИВО:

    НЕ затягуйте гайки надмірно.

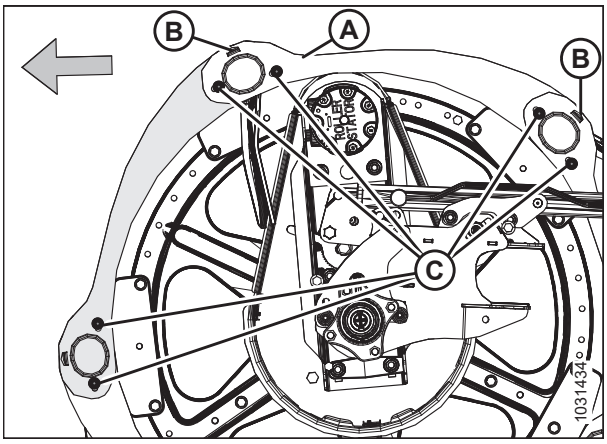

Рисунок 4.312: Бокові щитки мотовила — внутрішній кінець хвостовика

Заміна опор бокових щитків мотовила

Пошкоджені опори бокових щитків мотовила потрібно замінити.

НЕБЕЗПЕЧНО

Щоб запобігти травмам або смерті через неочікуваний запуск машини, завжди зупиняйте двигун і виймайте ключ із замка запалювання, перш ніж залишати сидіння оператора з будь-якої причини.

НЕБЕЗПЕЧНО

Переконайтеся, що в зоні проведення робіт відсутні сторонні особи.

ПРИМІТКА:

Всі показані ілюстрації показують зовнішній край ексцентрика.

1. Опустіть мотовило до кінця.

2. Опустіть жатку.

3. Вимкніть двигун і витягніть ключ із замка запалювання.

4. Вручну поверніть мотовило так, щоб відкрився доступ до опори бокового щитка мотовила, яку необхідно замінити.
5. Викрутіть болт (B), що кріпить бокові щитки мотовила до опори (A).
6. Викрутіть болти (C) з опори (A) і двох сусідніх опор.

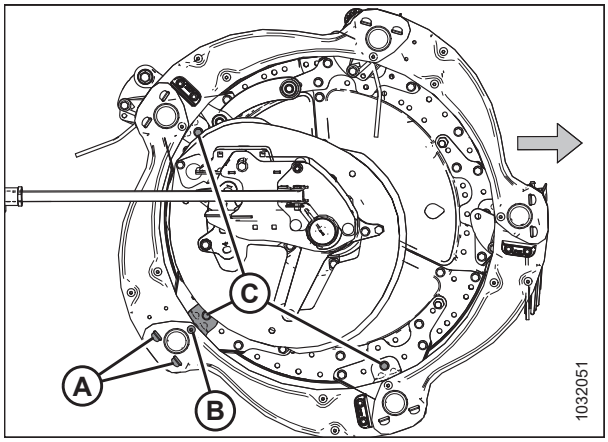

Рисунок 4.313: Опори бокових щитків мотовила

7. Перемістіть запобіжний упор (A) вгору на гачок (B) під важелем мотовила. Видаліть опору з бокових щитків.
8. Уставте виступи нової опори (B) в пази на бокових щитках (A) мотовила. Переконайтеся, що виступи зафіксувалися в обох бокових щитках мотовила.

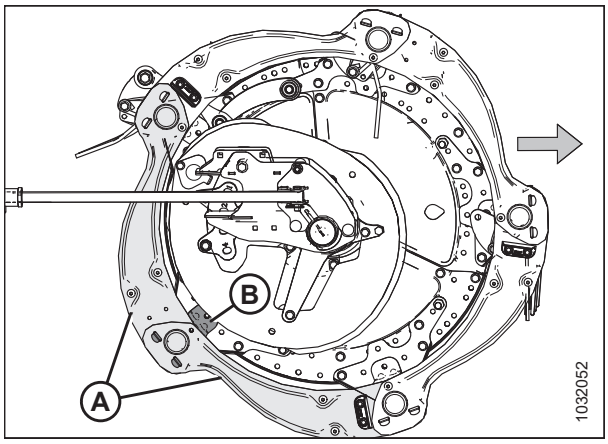

Рисунок 4.314: Опори бокових щитків мотовила

9. Закріпіть опору (A) на секторі диска за допомогою болта та гайки (B). **НЕ** затягуйте зараз кріплення.
10. Закріпіть бокові щитки мотовила (C) для підтримки (A) за допомогою болта та гайки (D). **НЕ** затягуйте зараз кріплення.
11. Знову прикріпіть інші опори за допомогою болтів і гайок (E).
12. Переконайтеся, що між трубкою зубця та опорою бокового щитка мотовила є достатній зазор.
13. Затягніть гайки із крутним моментом 27 Н·м (20 фунт-сила-футів [239 фунт-сила-дюймів]).

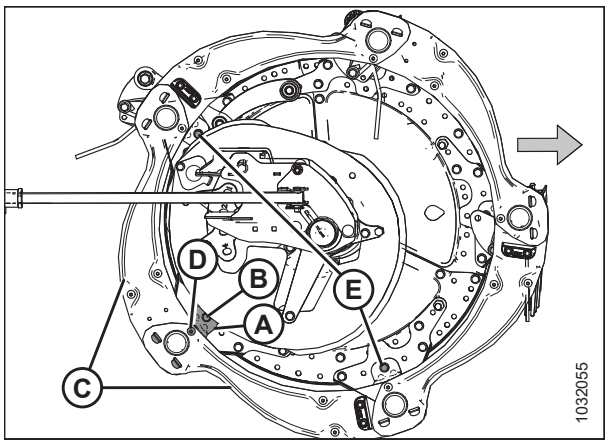

Рисунок 4.315: Опори бокових щитків мотовила

4.14 Привод мотовила

Гідравлічний двигун мотовила приводить в дію ланцюг, який кріпиться до центрального важеля між мотовилами на жатці з подвійним мотовилом, до лівого центрального важеля на жатці з потрійним мотовилом.

4.14.1 Приводний ланцюг мотовила

Приводний ланцюг передає потужність від гідравлічного двигуна мотовила до зірочок, які обертають мотовила.

Ослаблення приводного ланцюга мотовила

Натяг приводного ланцюга мотовила можна послабити, щоб забезпечити доступ до компонентів привода.

НЕБЕЗПЕЧНО

Щоб запобігти тілесним ушкодженням або смерті через неочікуваний запуск машини, завжди вимикайте двигун і виймайте ключ із замка запалювання перед регулюванням машини.

НЕБЕЗПЕЧНО

Переконайтеся, що в зоні проведення робіт відсутні сторонні особи.

1. Опустіть жатку.
2. Установіть мотовило в крайньому передньому положенні.
3. Вимкніть двигун і витягніть ключ із замка запалювання.
4. Зніміть кришку привода мотовила. Див. інструкції в розділі *Демонтаж кришки привода мотовила, стор. 51*.
5. Відкрийте боковий щиток. Інструкції див. у *Відкривання бокових щитків жатки, стор. 43*.
6. Зніміть шпильку (A), за допомогою якої багатофункціональний інструмент (B) кріпиться до кронштейна на лівому щитку зчеплення.
7. Приберіть багатофункціональний інструмент (B) і повторно встановіть шпильку на кронштейн.

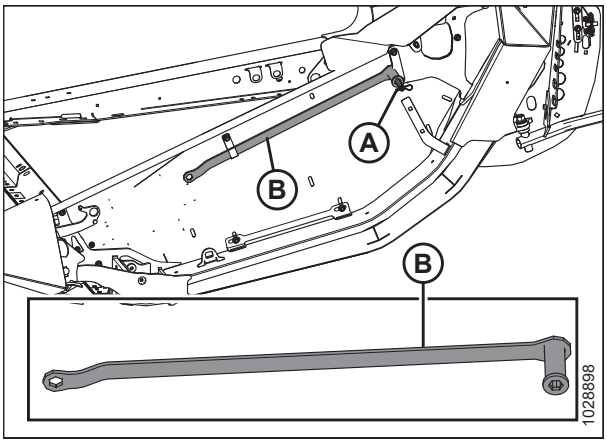

Рисунок 4.316: Місце зберігання багатофункціонального інструмента

ВАЖЛИВО:

НЕ ослабляйте кріплення двигуна, воно відрегульоване на заводі й закріплене тарілчастими шайбами. Відрегулюйте натяг ланцюга, не послаблюючи кріпильні болти привода.

8. Натисніть великим пальцем фіксатор натягу (A) за годинниковою стрілкою та утримуйте його в розблокованому положенні.
9. Помістіть багатофункціональний інструмент (B) на натягувач ланцюга (C) і поверніть багатофункціональний інструмент догори, щоб послабити натяг ланцюга.
10. Поверніть багатофункціональний інструмент у положення для зберігання.

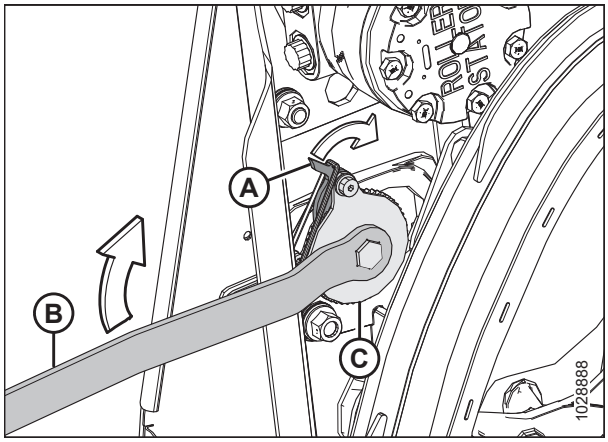

Рисунок 4.317: Привод мотовила

Натягування приводного ланцюга мотовила

Правильний натяг приводного ланцюга забезпечує оптимальне передавання потужності й мінімальне зношування компонентів.

НЕБЕЗПЕЧНО

Щоб запобігти тілесним ушкодженням або смерті через неочікуваний запуск машини, завжди вимикайте двигун і виймайте ключ із замка запалювання перед регулюванням машини.

1. Вимкніть двигун і витягніть ключ із замка запалювання.
2. Відкрийте боковий щиток. Інструкції див. у *Відкривання бокових щитків жатки, стор. 43*.
3. Зніміть шпильку (A), за допомогою якої багатофункціональний інструмент (B) кріпиться до кронштейна на лівому щитку зчеплення.
4. Приберіть багатофункціональний інструмент (B) і повторно встановіть шпильку на кронштейн.

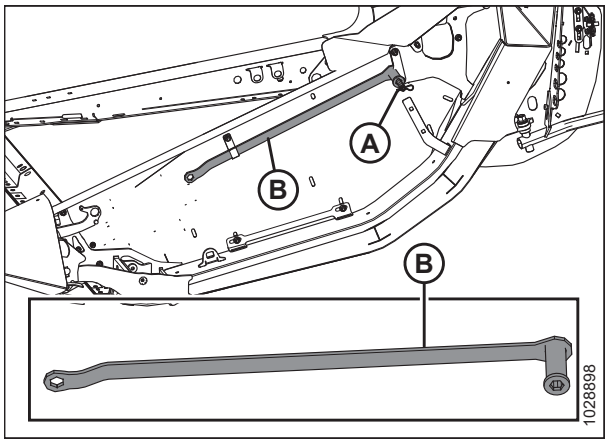

Рисунок 4.318: Місце зберігання багатофункціонального інструмента — лівий бік

5. Помістіть багатофункціональний інструмент (A) на натягувач ланцюга (B).

   ВАЖЛИВО:

   НЕ ослабляйте кріплення двигуна, воно відрегульоване на заводі й закріплене тарілчастими шайбами. Відрегулюйте натяг ланцюга, не послаблюючи кріпильні болти привода.

6. Повертайте багатофункціональний інструмент (A) донизу, доки ланцюг не натягнеться.

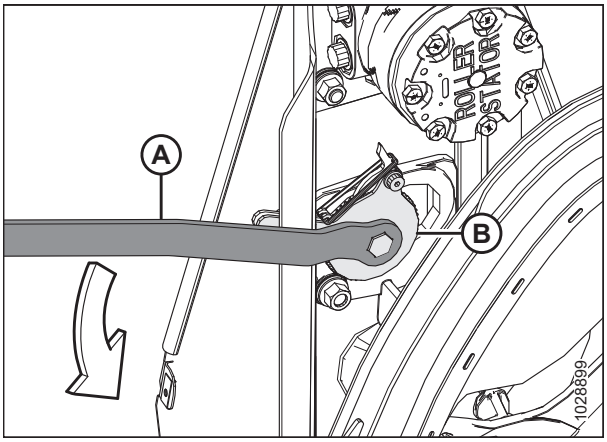

Рисунок 4.319: Привод мотовила

7. Після того як ланцюг буде натягнуто, поверніть багатофункціональний інструмент вгору, щоб належним чином зафіксувати зубці від замка/засувки до зубців затягувача. Якщо затягувач не пропускає зуб перед затягуванням, **НЕ** тисніть затягувач до наступної виїмки.

   ВАЖЛИВО:

   НЕ затягуйте ланцюг надмірно. Якщо ланцюг занадто натягнутий, це може призвести до надмірного навантаження на зірочки, що призведе до передчасного виходу з ладу підшипників двигуна та/або інших компонентів.

   ВАЖЛИВО:

   На одній
   стороні (A) ланцюга має бути приблизно 38 мм (1 1/2 дюйма) люфта, а на іншій стороні (B) він має бути щільним. Цей рівень натягу та люфту в ланцюзі необхідний, щоб пропустити одну виїмку на натягувачі ланцюга.

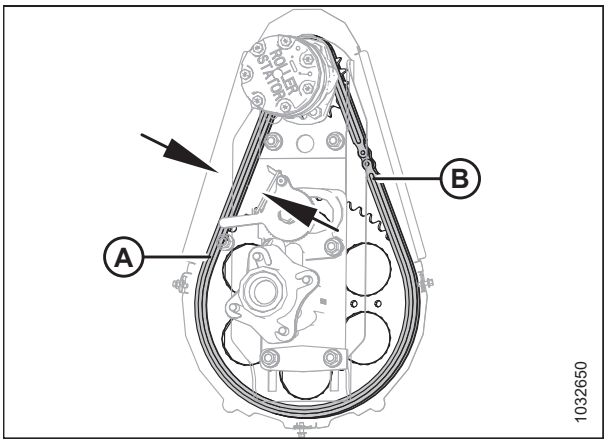

Рисунок 4.320: Привод мотовила

8. Поверніть мотовило вручну, щоб ланцюг належним чином зачепив усі зубці на нижній зірочці (A). Щоб запобігти пошкодженню, переконайтеся, що ланцюг не стає занадто натягнутим під час обертання мотовила.

9. Поверніть багатофункціональний інструмент у положення для зберігання.

10. Закрийте боковий щиток. Інструкції див. у *Закривання бокових щитків жатки, стор. 44*.

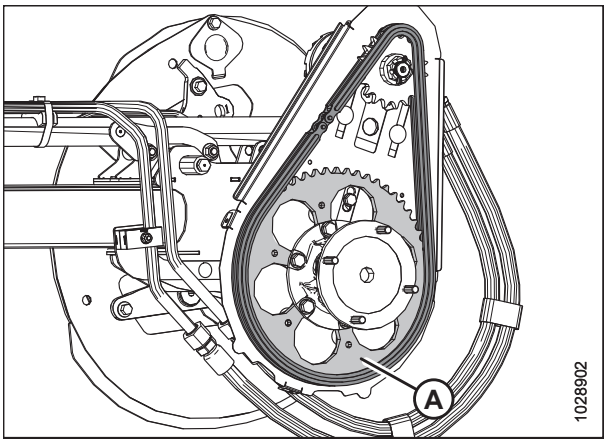

Рисунок 4.321: Привод мотовила

4.14.2 Ведуча зірочка мотовила

Ведуча зірочка мотовила кріпиться до двигуна привода мотовила.

Знімання ведучої одинарної зірочки мотовила

Ведуча зірочка мотовила кріпиться до двигуна привода мотовила. Швидкість і крутний момент мотовила можна змінити, змінивши привод і ведучі зірочки.

НЕБЕЗПЕЧНО

Щоб запобігти травмам або смерті через неочікуваний запуск машини, завжди зупиняйте двигун і виймайте ключ із замка запалювання, перш ніж залишати сидіння оператора з будь-якої причини.

1. Вимкніть двигун і витягніть ключ із замка запалювання.
2. Зніміть кришку привода мотовила. Див. інструкції в розділі *Демонтаж кришки привода мотовила, стор. 51*.
3. Ослабте натяг приводного ланцюга мотовила (A). Див. інструкції в розділі *Ослаблення приводного ланцюга мотовила, стор. 761*.
4. Зніміть приводний ланцюг мотовила (A) з ведучої зірочки мотовила (B).

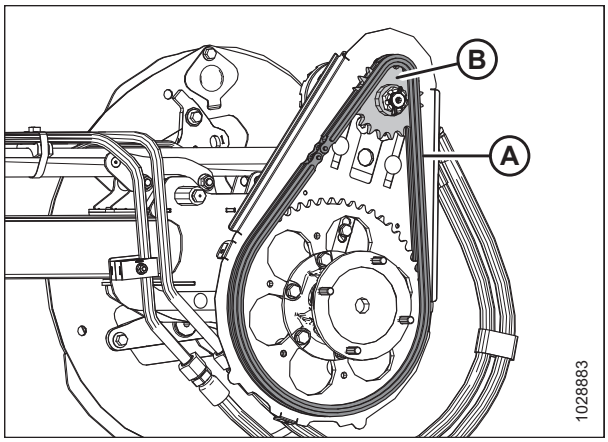

Рисунок 4.322: Одинарна зірочка

5. Витягніть шплінт і відкрутіть шліцеву гайку (A) з вала двигуна.
6. Зніміть зірочку привода мотовила (B). Переконайтеся, що шпонка залишилася на валу.

   ВАЖЛИВО:

   Якщо ведучу зірочку (B) не вдається зняти вручну, з метою уникнення пошкодження двигуна слід використовувати спеціальний інструмент для знімання. Для зняття ведучої зірочки **ЗАБОРОНЯЄТЬСЯ** використовувати обценьки або молоток.

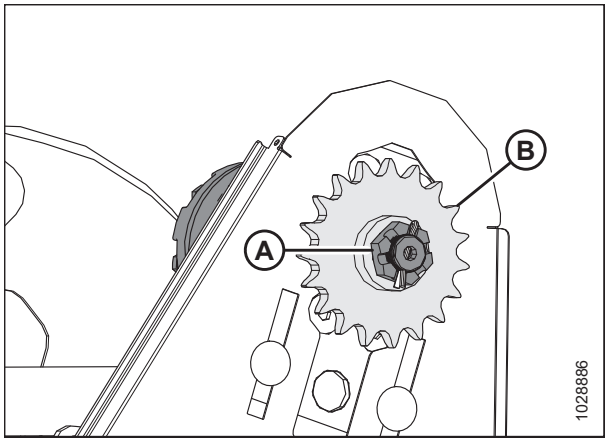

Рисунок 4.323: Одинарна зірочка

Установлення ведучої одинарної зірочки мотовила

Зірочка привода мотовила кріпиться до двигуна привода мотовила. Швидкість і крутний момент мотовила можна змінити, змінивши ведучі та ведені зірочки.

НЕБЕЗПЕЧНО

Щоб запобігти травмам або смерті через неочікуваний запуск машини, завжди зупиняйте двигун і виймайте ключ із замка запалювання, перш ніж залишати сидіння оператора з будь-якої причини.

1. Установіть паз у зірочці (B) на рівні шпонки на валу двигуна й надіньте зірочку на вал. Закріпіть кришку шліцевою гайкою (A).
2. Затягніть шліцеву гайку (A) з крутним моментом 12 Н·м (8,85 фунт-сила-фута [106 фунт-сила-дюймів]).
3. За потреби підтягніть шліцеву гайку (A) до наступного шліца, щоб установити штифт шплінта (C). Зігніть довгу частину шплінта над кінцем вала двигуна.

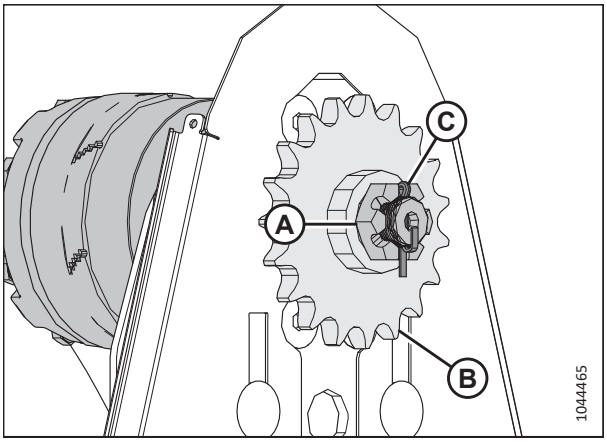

Рисунок 4.324: Одинарна зірочка

4. Установіть приводний ланцюг (A) на ведучу зірочку (B).
5. Натягніть приводний ланцюг. Див. інструкції в розділі *Натягування приводного ланцюга мотовила, стор. 762*.
6. Повторно встановіть кришку привода мотовила. Див. інструкції в розділі *Установка кришки привода мотовила, стор. 53*.

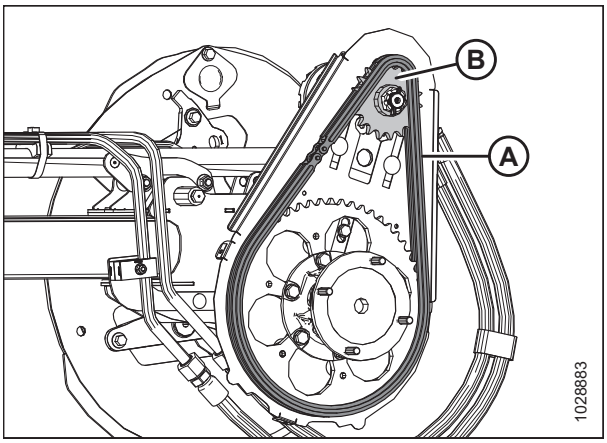

Рисунок 4.325: Одинарна зірочка

Зняття додаткової подвійної зірочки привода мотовила

Дотримуйтесь цієї процедури, щоб зняти додаткову подвійну зірочку привода мотовила.

Ця процедура застосовується до всіх конфігурацій, показаних на рис. *4.326, стор. 766*.

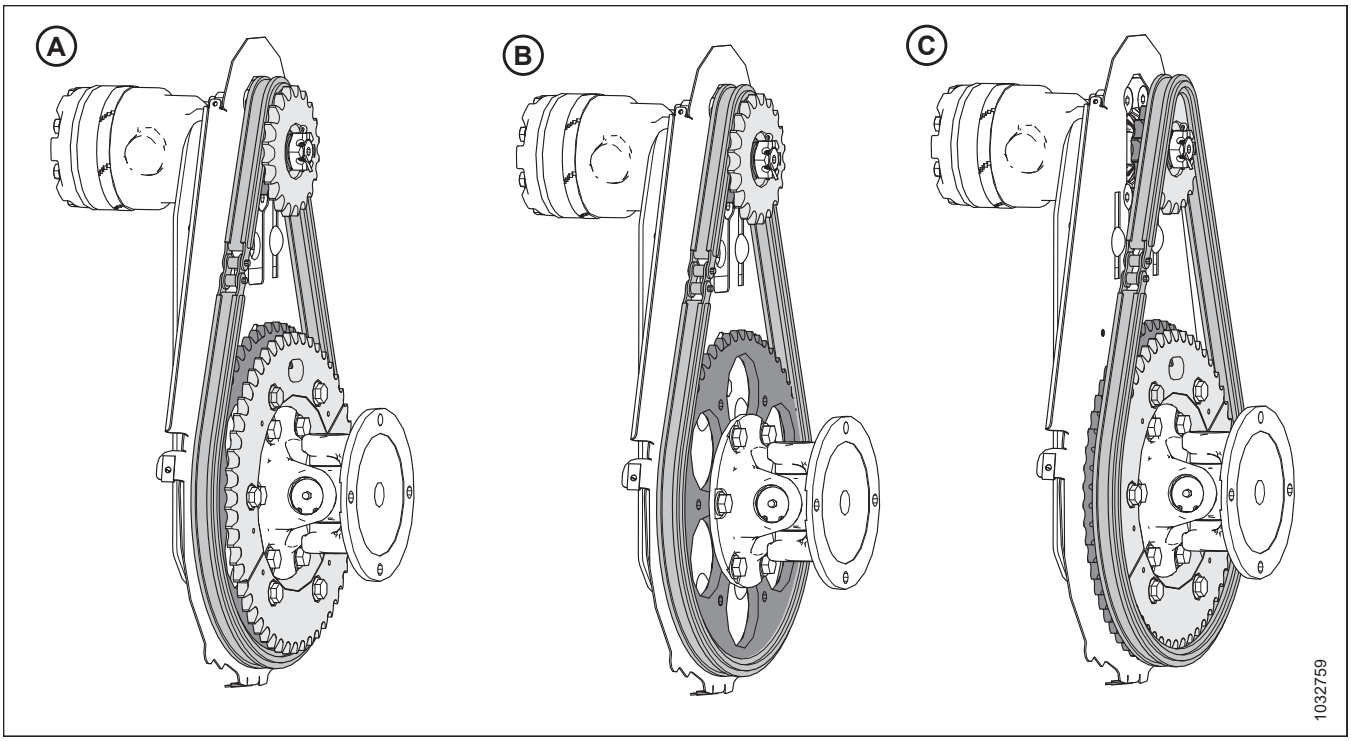

Рисунок 4.326: Конфігурації привода мотовила — додаткові подвійні зірочки

A —Подвійну зірочку в конфігурації з високим крутним моментом І3 додатковою ведучою зірочкою з 52 зубцями встановлено, але це НЕ обов'язково

B —Подвійна ведуча зірочка в конфігурації з високим крутним моментом БЕЗ додаткової зірочки з 52 зубцями

C —Подвійна ведуча зірочка у високошвидкісній конфігурації З додатковою встановленою та необхідною ведучою зірочкою з 52 зубцями

НЕБЕЗПЕЧНО

Щоб запобігти травмам або смерті через неочікуваний запуск машини, завжди зупиняйте двигун і виймайте ключ із замка запалювання, перш ніж залишати сидіння оператора з будь-якої причини.

Щоб зняти додаткову подвійну зірочку, виконайте наступні дії:

1. Вимкніть двигун і витягніть ключ із замка запалювання.
2. Зніміть кришку привода мотовила. Див. інструкції в розділі *Демонтаж кришки привода мотовила, стор. 51*.

3. Ослабте натяг приводного ланцюга мотовила (A). Див. інструкції в розділі *Ослаблення приводного ланцюга мотовила, стор. 761*.

4. Зніміть приводний ланцюг (A) мотовила з подвійної зірочки привода мотовила (B).

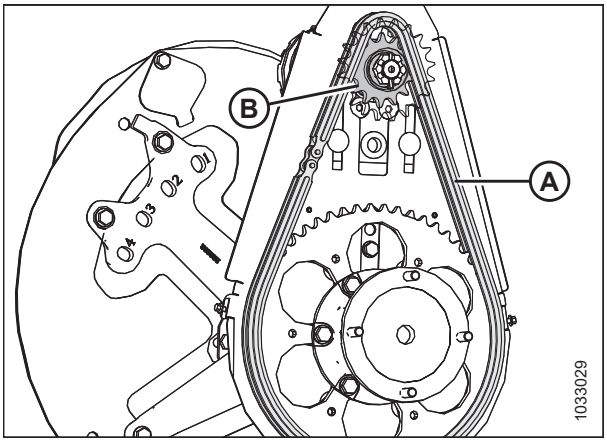

Рисунок 4.327: Конфігурація з подвійною зірочкою з високим крутним моментом

5. Зніміть шплінт та шліцеву гайку (A) з валу двигуна (B).

6. Зніміть подвійну зірочку привода мотовила (C). Переконайтеся, що шпонка залишилася на валу.

   ВАЖЛИВО:

   Якщо ведучу зірочку (B) не вдається зняти вручну, з метою уникнення пошкодження двигуна слід використовувати спеціальний інструмент для знімання. Для зняття ведучої зірочки **ЗАБОРОНЯЄТЬСЯ** використовувати обценьки або молоток.

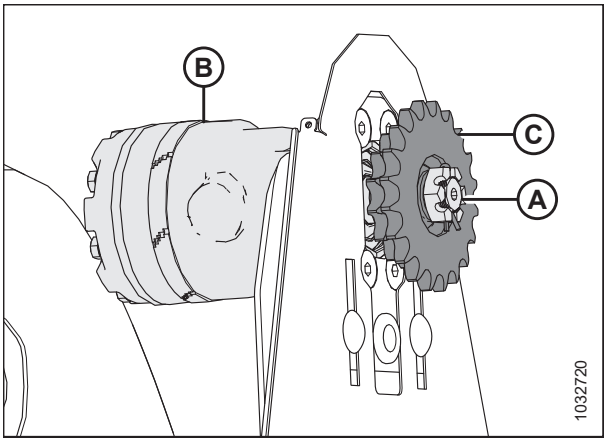

Рисунок 4.328: Подвійна зірочка

Установка додаткової подвійної зірочки привода мотовила

Дотримуйтеся процедури, щоб встановити додаткову подвійну зірочку привода мотовила.

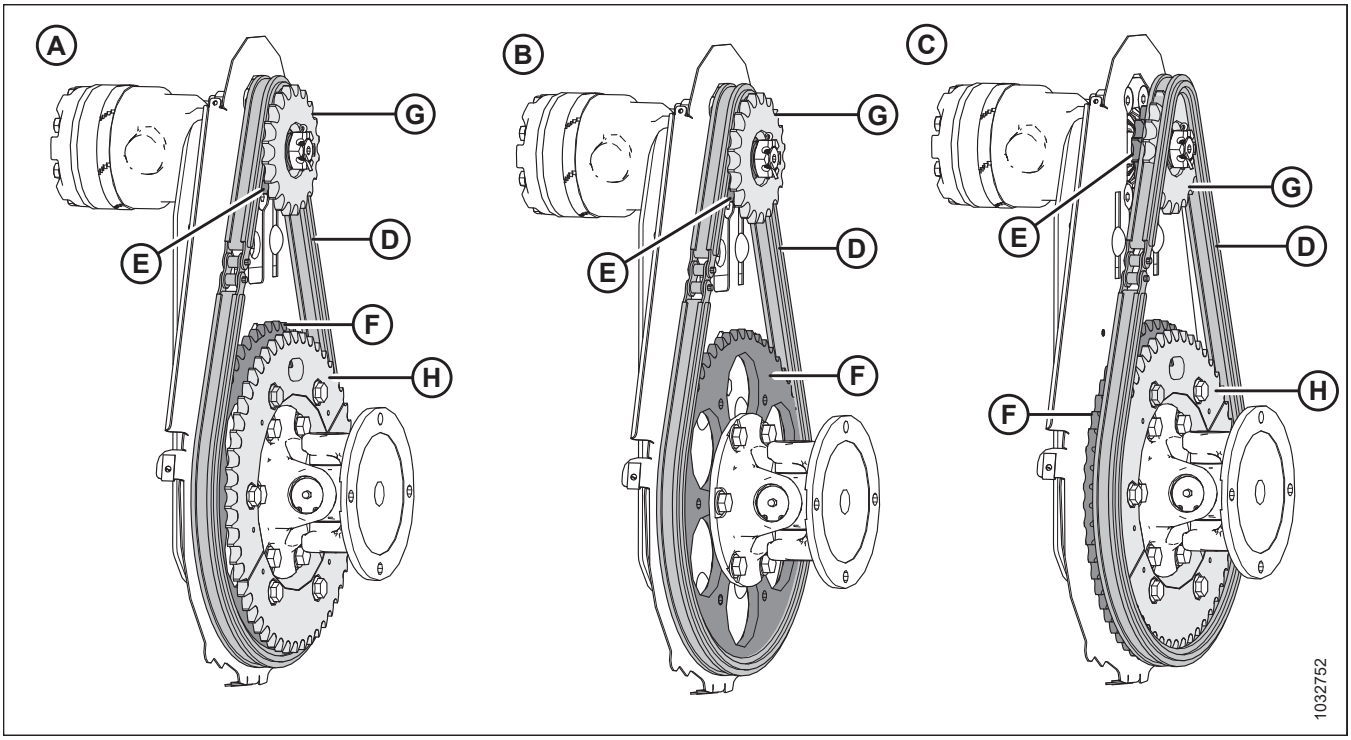

Рисунок 4.329: Конфігурації привода мотовила — додаткові подвійні зірочки

A —Подвійну зірочку в конфігурації з високим крутним моментом із додатковою зірочкою з 52 зубцями встановлено, але це НЕ обов'язково

B —Подвійна зірочка в конфігурації з високим крутним моментом БЕЗ додаткової зірочки з 52 зубцями

C —Подвійна ведуча зірочка у високошвидкісній конфігурації З додатковою встановленою та необхідною ведучою зірочкою з 52 зубцями

Додаткова подвійна зірочка в поєднанні з встановленою на заводі зірочкою з 56 зубцями забезпечить більший крутний момент для мотовила у важких умовах зрізання, а в поєднанні з додатковою зірочкою з 52 зубцями забезпечить більш високу швидкість мотовила з легкими культурами при роботі на підвищеній швидкості руху. У конфігурації з високим крутним моментом (A) або (B) приводний ланцюг (D) знаходиться на внутрішній зірочці (E) і на встановленій на заводі зірочці з 56 зубцями (F), тоді як у високошвидкісній конфігурації (C) приводний ланцюг (D) знаходиться на зовнішній зірочці (G) і на додатковій зірочці з 52 зубцями (H).

ПРИМІТКА:

Додаткова зірочка з 52 зубцями (H) **НЕ** потрібна для конфігурації з високим крутним моментом.

НЕБЕЗПЕЧНО

Щоб запобігти травмам або смерті через неочікуваний запуск машини, завжди зупиняйте двигун і виймайте ключ із замка запалювання, перш ніж залишати сидіння оператора з будь-якої причини.

Щоб встановити подвійну зірочку, виконайте наступні дії:

1. Розташуйте подвійну зірочку так, щоб менша зірочка (A) була ближче до двигуна мотовила (B).
2. Установіть паз у зірочки на рівні шпонки на валу двигуна й надіньте зірочку на вал. Закріпіть зірочку шліцевою гайкою (C).
3. Затягніть шліцеву гайку (C) з крутним моментом 12 Н·м (8,85 фунт-сила-фута [106 фунт-сила-дюймів]).
4. За потреби підтягніть шліцеву гайку (C) до наступного шліца, щоб установити штифт шплінта (D). Зігніть довгу частину шплінта над кінцем вала двигуна.

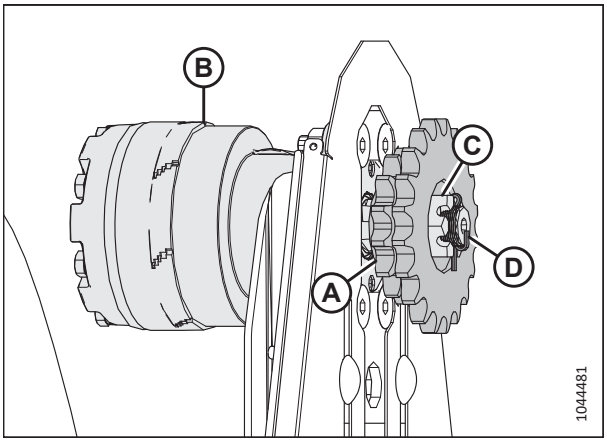

Рисунок 4.330: Подвійна зірочка

5. Для конфігурації з високим крутним моментом встановіть приводний ланцюг (A) на внутрішню зірочку (B) та на встановлену на заводі зірочку з 56 зубцями (C).

   ПРИМІТКА:

   Зовнішня зірочка (D) проілюстрована так, ніби вона прозора, щоб було видно внутрішню зірочку.

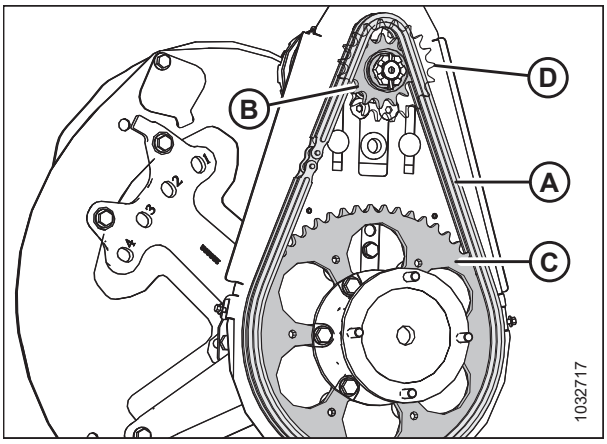

Рисунок 4.331: Подвійна зірочка — конфігурація з високим крутним моментом

ПРИМІТКА:

Додаткова зірочка з 52 зубцями потрібна для високошвидкісної конфігурації.

6. Для високошвидкісної конфігурації встановіть приводний ланцюг (A) на зовнішню зірочку (B) та на додаткову зірочку з 52 зубцями (C).
7. Натягніть приводний ланцюг. Інструкції див. у розділі *Натягування приводного ланцюга мотовила, стор. 762*.
8. Установіть кришку привода мотовила на місце. Інструкції див. у розділі *Установка кришки привода мотовила, стор. 53*.

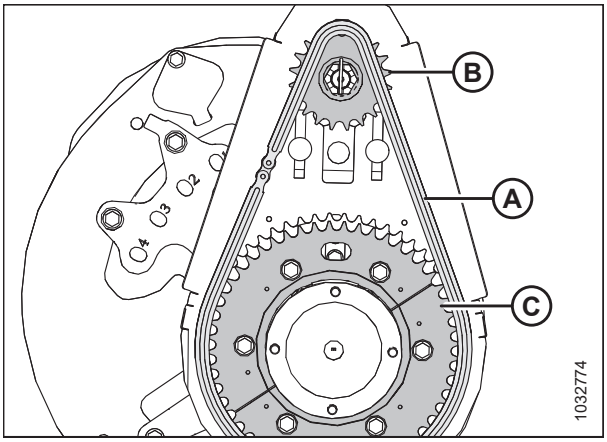

Рисунок 4.332: Подвійна зірочка — високошвидкісна конфігурація

4.14.3 Зміна положення ланцюга для регулювання швидкості мотовила в умовах установлення комплекту з двома швидкостями

Зірочка привода мотовила кріпиться до двигуна привода мотовила. Швидкість і крутний момент мотовила можна змінити, змінивши привод і ведучі зірочки.

НЕБЕЗПЕЧНО

Щоб запобігти травмам або смерті через неочікуваний запуск машини, завжди зупиняйте двигун і виймайте ключ із замка запалювання, перш ніж залишати сидіння оператора з будь-якої причини.

1. Вимкніть двигун і витягніть ключ із замка запалювання.
2. Зніміть кришку привода мотовила. Див. інструкції в розділі *Демонтаж кришки привода мотовила, стор. 51*.
3. Ослабте натяг приводного ланцюга мотовила. Див. інструкції в розділі *Ослаблення приводного ланцюга мотовила, стор. 761*.
4. Перемістіть ланцюг (A) з поточного набору зірочок в інший набір (B).

   ПРИМІТКА:

   Внутрішній набір зірочок призначений для застосування з високим крутним моментом, а зовнішній набір зірочок призначений для застосування з високою швидкістю.

   ПРИМІТКА:

   - При перемиканні з налаштування високої швидкості на налаштування високого крутного моменту спочатку перемістіть ланцюг на верхню ведучу зірочку. Це дозволить збільшити провисання ланцюга, щоб змінити нижню ведучу зірочку.
   - При переході від налаштування високого крутного моменту до налаштування високої швидкості спочатку перемістіть ланцюг на нижню ведучу зірочку. Це дозволить збільшити провисання, щоб змінити верхню ведучу зірочку.

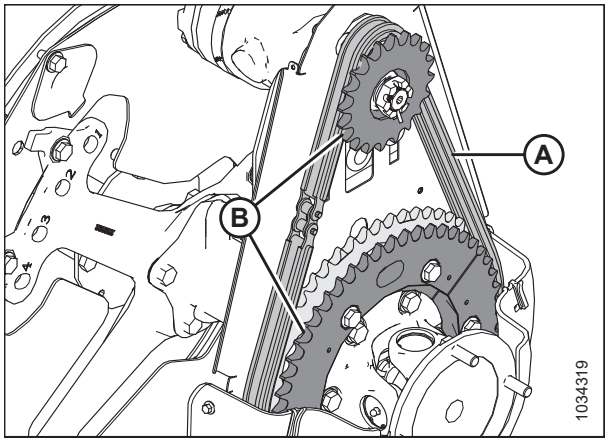

Рисунок 4.333: Ведуча зірочка мотовила

5. Натягніть приводний ланцюг мотовила. Див. інструкції в розділі *Натягування приводного ланцюга мотовила, стор. 762*.

4.14.4 Датчик швидкості мотовила

Система датчика швидкості мотовила постійно контролює швидкість мотовила та надає дані оператору.

Для отримання додаткової інформації див. *Заміна датчика швидкості мотовила, стор. 770*.

Заміна датчика швидкості мотовила

Датчик швидкості мотовила розташований на приводі мотовила, і він визначає, наскільки швидко обертається зірочка привода мотовила. Якщо датчик несправний, його може знадобитися відрегулювати або замінити.

НЕБЕЗПЕЧНО

Щоб запобігти травмам або смерті через неочікуваний запуск машини, завжди зупиняйте двигун і виймайте ключ із замка запалювання, перш ніж залишати сидіння оператора з будь-якої причини.

1. Використовуйте наступну таблицю, щоб визначити конфігурацію датчика швидкості мотовила для комбайна.

Таблиця 4.4 Сумісність датчика швидкості мотовила з комбайном

Бренд комбайна	Серія моделі комбайна	Тип датчика
Gleaner	Серія R: R65/75, R66/76, S67/77; серія Super: S68/78/88, S96/97/98; A66/76/86	Диск 13T із датчиком MD #136167 Тип **1** на рисунку *4.335, стор. 772*
John Deere	Серія T: Серія T5X0, T6X0; 70: Серія 9X70; S600/700 S6X0, S7X0	
CLAAS	Серія 600/700; 6000/7000/8000: 6X0, 7X0, 7X00, 8X00	
CLAAS/CAT	560/570/580/590R; 575/585/595R; 600	
IDEAL (всі бренди)	7, 8, 9, 10	
Fendt	9490X, 6335C	
Challenger	660B, 66/67/680B; 540C/560C	
John Deere	Серія X9; серія S7	
Massey Ferguson	928X, 938X, 9520/40/50, 9695/9795/9895	
New Holland	CR: CR10/11, 9X0, 90X0, X090, X080, X.90, X.80; CX: 8X0, 80X0, 8.X0 CH7.70	
Rostselmash	161; T500; Torum	Диск 13T із датчиком MD #328329 Тип **3** на рисунку *4.335, стор. 772*

2. Вимкніть двигун і витягніть ключ із замка запалювання.
3. Зніміть кришку привода. Інструкції див. у розділі *Демонтаж кришки привода мотовила, стор. 51*.
4. Від'єднайте електричний роз'єм (A) від джгута проводів жатки та посуньте роз'єм назад до жатки, щоб вивести його з фіксуючого затискача.
5. Відкрутіть верхню гайку (B) і зніміть датчик.

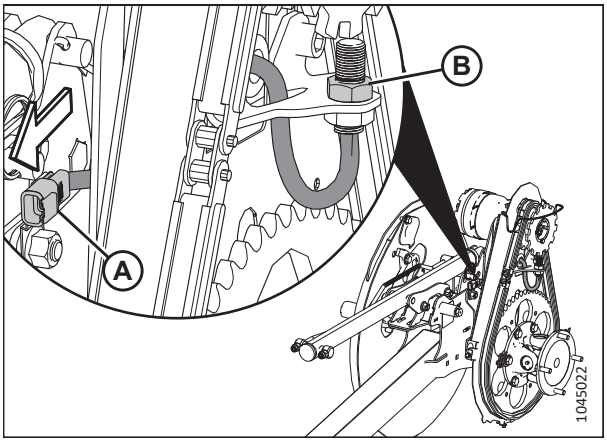

Рисунок 4.334: Датчик швидкості мотовила

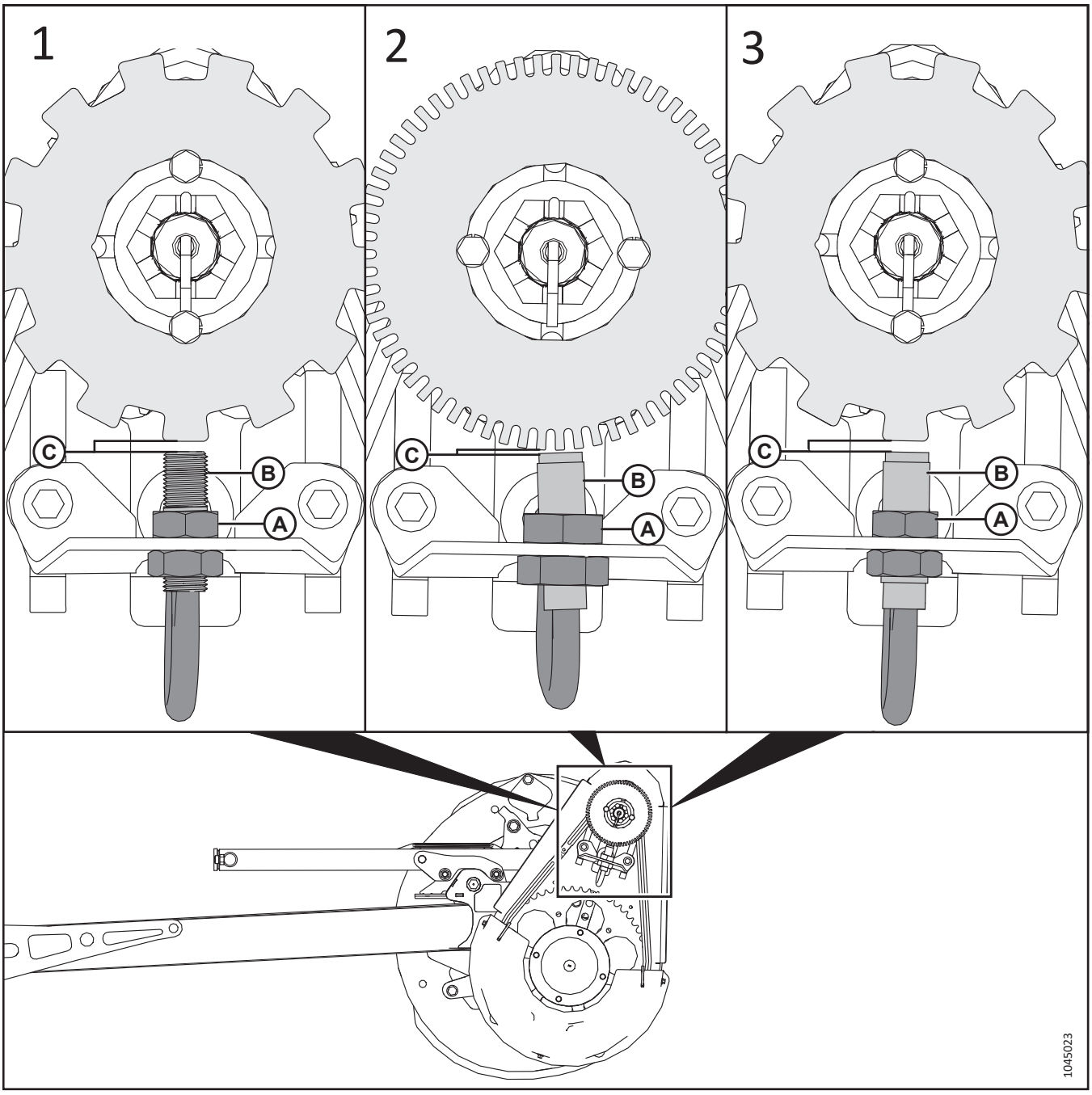

Рисунок 4.335: Конфігурація датчика швидкості мотовила та дисків

6. Відкрутіть верхню гайку на новому датчику й установіть датчик (B) в опору. Закріпіть його за допомогою верхньої гайки (A).

7. Використовуйте таблицю *4.4, стор. 771* та рисунок *4.335, стор. 772*, щоб визначити тип датчика для комбайна, і відрегулюйте гайки датчика, щоб встановити зазор (C) відповідно до наступних специфікацій:

   - Тип 1, зазор 3,5 мм (0,14 дюйма)
   - 325 мм (2 13/0,04 дюйма)
   - Тип 3, зазор 3,5 мм (0,14 дюйма)

8. Під’єднайте електричний роз’єм (A) до джгута проводів жатки та посуньте його вперед, щоб зафіксувати його в затискачі.

   ВАЖЛИВО:

   Переконайтеся, що електропроводка датчика **НЕ** торкається ланцюга або зірочки.

9. Установіть кришку привода на місце. Інструкції див. у розділі *Установка кришки привода мотовила, стор. 53*.

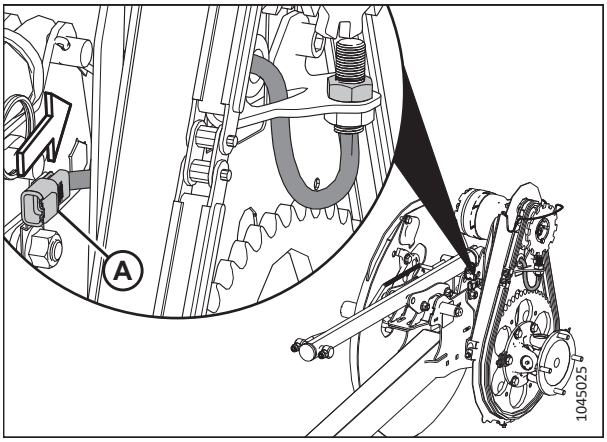

Рисунок 4.336: Датчик швидкості мотовила

4.15 Контурні колеса — додатково

Додаткові контурні колеса ContourMax™ дають змогу жатці пристосовуватися під контури поля, підтримуючи під час зрізання постійну висоту стерні до 46 см (18 дюймів) над рівнем ґрунту.

4.15.1 Перевірка крутного моменту болта колеса —™ Опція

Колісні болти, що кріплять™ колеса ContourMax, повинні бути затягнуті двічі.

НЕБЕЗПЕЧНО

Щоб запобігти тілесним ушкодженням або смерті через неочікуваний запуск машини, завжди вимикайте двигун і виймайте ключ із замка запалювання перед регулюванням машини.

1. Вимкніть двигун і витягніть ключ із замка запалювання.
2. Спочатку затягніть болти до 88 Н·м (65 фунт-сила-футів) відповідно до послідовності затягування болтів, показаної на малюнках праворуч. Закріпіть колесо, щоб підготувати його до остаточного затягування.
3. Знову затягніть болти до кінцевого значення крутного моменту 122 Н·м (90 фунт-сила-футів).
4. Повторіть кроки *2, стор. 774*–*3, стор. 774* для іншого колеса.

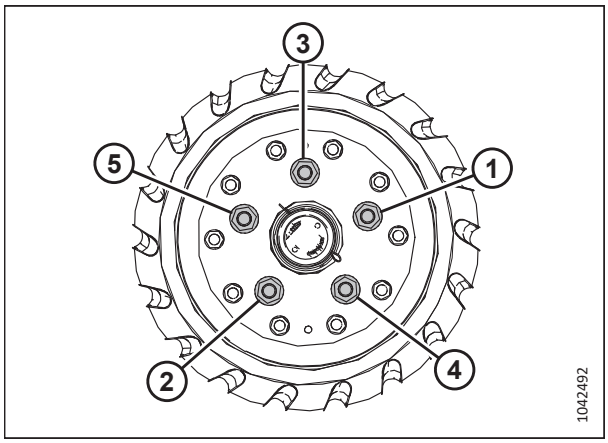

Рисунок 4.337: Послідовність затягування болтів на лівому контурному колесі

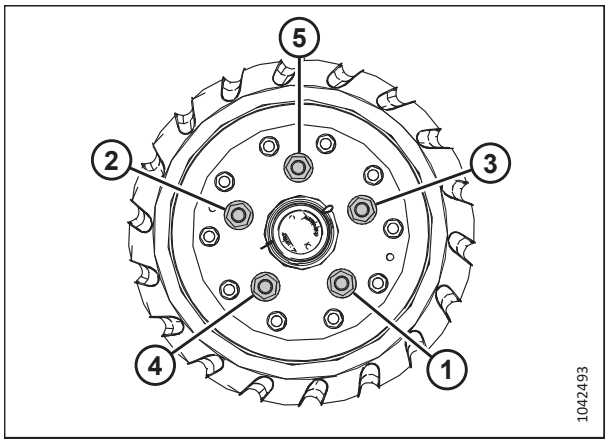

Рисунок 4.338: Послідовність затягування болтів на правому контурному колесі

4.15.2 Вирівнювання висоти контурних коліс

Контурні колеса дають жатці змогу повторювати контури землі, і їх можна регулювати в діапазоні від 25 мм (1 дюйм) до 457 мм (18 дюймів) від поверхні землі.

НЕБЕЗПЕЧНО

Щоб запобігти тілесним ушкодженням або смерті внаслідок неочікуваного запуску чи падіння піднятої машини, обов'язково зупиняйте двигун і виймайте ключ із замка запалювання, перш ніж залишити місце оператора, а також установлюйте запобіжні упори перед виконанням будь-яких робіт під машиною.

НЕБЕЗПЕЧНО

Переконайтеся, що в зоні проведення робіт відсутні сторонні особи.

ПРИМІТКА:

Установіть модуль копіювання контуру ґрунту жаткою, перш ніж вирівнювати контурні колеса. Інструкції див. у *Перевірка й регулювання копіювання контуру ґрунту жаткою, стор. 235*.

ПРИМІТКА:

Установіть баланс крила, перш ніж вирівнювати контурні колеса. Інструкції див. у *3.9.5 Перевірка й регулювання балансу крила, стор. 253*.

1. Розблокуйте крила жатки. Інструкції див. у *Експлуатація в гнучкому режимі, стор. 248*.
2. Розблокуйте функцію копіювання контуру ґрунту жатки. Інструкції див. у *Блокування/розблокування модуля копіювання контуру ґрунту жатки, стор. 247*.
3. Зупиніть комбайн на рівній поверхні.
4. Опустіть мотовило до кінця.
5. Відрегулюйте контурні колеса так, щоб індикатор висоти (A) був під номером 2 (B).

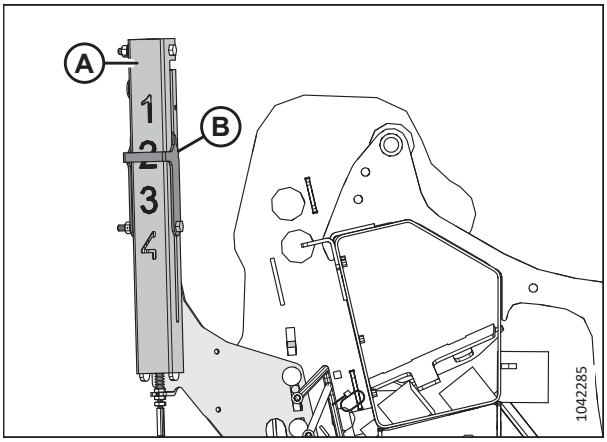

Рисунок 4.339: Індикатор висоти — задній лівий кінець

6. Переконайтеся, що рух контурних коліс синхронізовано. Якщо колеса **НЕ** синхронізовані, фазуйте гідравлічні циліндри таким чином:
   a. Висуньте колеса до кінця, а потім утримуйте кнопку протягом 30 секунд.
   b. Повністю втягніть колеса, а потім утримуйте кнопку протягом 30 секунд.
7. Опускайте жатку, доки важіль (A) індикатора автоматичного контролю висоти жатки не опиниться під номером 2 (B).
8. Вимкніть двигун і витягніть ключ із замка запалювання.

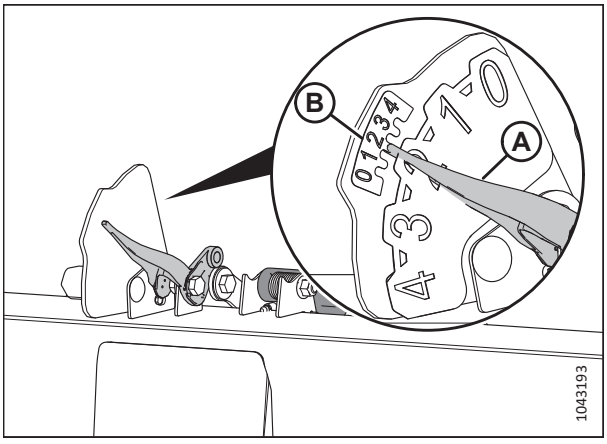

Рисунок 4.340: Індикатор автоматичного контролю висоти жатки

9. У центрі жатки виміряйте відстань (A) від землі до кінчика центрального протиріжучого пальця. Запишіть відстань (A).
10. На кожному кінці жатки виміряйте відстань (A) від землі до кінчика кінцевого протиріжучого пальця. Запишіть обидва вимірювання.
    - Якщо різниця між вимірюванням для центрального та кінцевого протиріжучого пальця менше 25 мм (1 дюйм), коригування не потрібне.
    - Якщо різниця між вимірюванням для центрального та кінцевого протиріжучого пальця перевищує 25 мм (1 дюйм), потрібно виконати коригування. Перейдіть до наступного кроку.
11. Запустіть двигун.
12. Повністю підніміть жатку.
13. Вимкніть двигун і витягніть ключ із замка запалювання.
14. Установіть запобіжні упори жатки. Інструкції див. у посібнику з експлуатації комбайна.

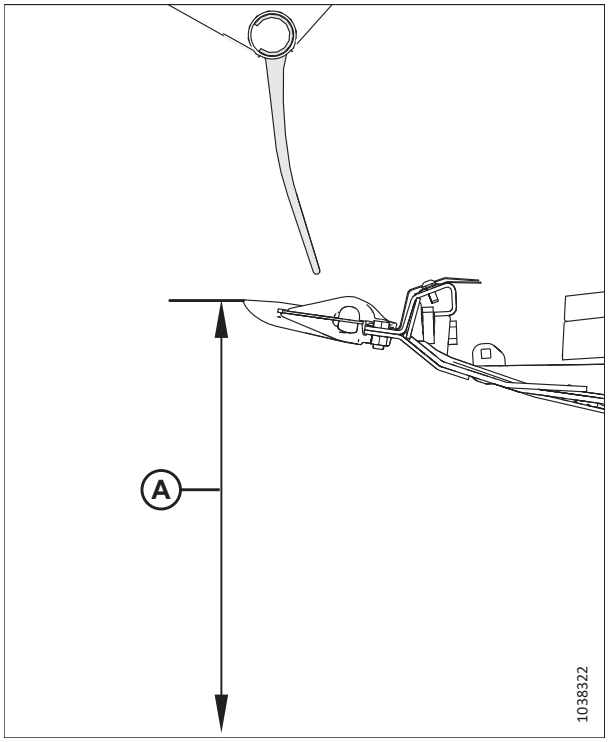

Рисунок 4.341: Індикатор налаштування копіювання контуру ґрунту

15. Вийміть штифт (A).
16. Перемістіть регулювальну пластину (B) в отвір, щоб вирівняти її з іншим отвором. Різниця між отворами становить приблизно 24 мм (1/2 дюйма).
    - Якщо вимірювання менше, ніж вимірювання в центрі жатки, перемістіть регулювальну пластину **В НАПРЯМКУ ДО** жатки.
    - Якщо вимірювання перевищує вимірювання в центрі жатки, відведіть регулювальну пластину **ВІД** жатки.
17. Повторно встановіть штифт (A).
18. Для протилежного кінця жатки повторіть кроки *15, стор. 776* і *17, стор. 776*.

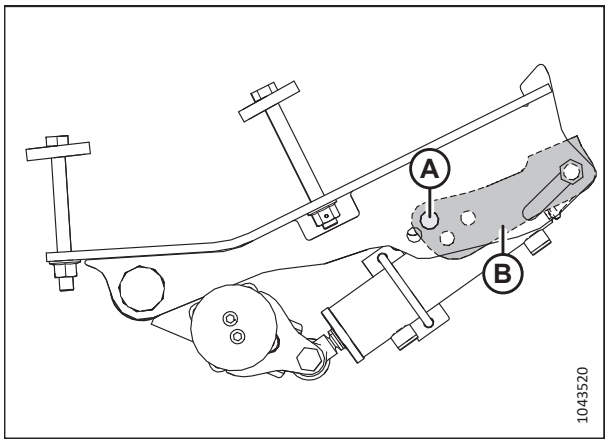

Рисунок 4.342: Розташування штифта — ліве зовнішнє колесо

19. Приберіть запобіжні упори жатки. Інструкції наведено в посібнику з експлуатації комбайна.

20. Опускайте жатку, доки важіль (A) автоматичного контролю висоти жатки не опиниться під номером 2 (B).

21. Вимкніть двигун і витягніть ключ із замка запалювання.

22. Знову виміряйте відстань від протиріжучого пальця до землі. Переконайтеся, що в результаті трьох вимірювань отримано однакові значення. Якщо потрібне додаткове коригування, повторіть кроки *15, стор. 776–18, стор. 776*.

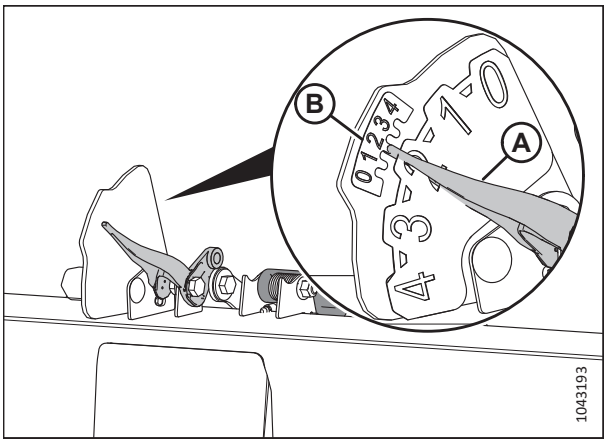

Рисунок 4.343: Індикатор автоматичного контролю висоти жатки

4.15.3 Змащування системи контурних коліс

Змащування системи контурних коліс допомагає забезпечити надійну роботу й максимально продовжити строк служби компонентів.

Компоненти системи контурних коліс потребують змащування з різними інтервалами:

- Змащуйте внутрішнє колесо у зборі кожні 100 годин
- Змащуйте колісні осі щорічно

НЕБЕЗПЕЧНО

Щоб уникнути тілесних ушкоджень або смерті внаслідок неочікуваного запуску або різкого опускання піднятої жатки, зупиніть двигун, вийміть ключ із замка запалювання й застосуйте запобіжні упори, перш ніж виконувати будь-які роботи під жаткою. Якщо для підтримки жатки використовується підйомне обладнання, переконайтеся, що жатку надійно закріплено, перш ніж продовжувати.

НЕБЕЗПЕЧНО

Переконайтеся, що в зоні проведення робіт відсутні сторонні особи.

1. Повністю підніміть жатку.

2. Вимкніть двигун і витягніть ключ із замка запалювання.

3. Установлюйте запобіжні упори або бруски для підтримки жатки на рівній поверхні. У разі використання брусків для підтримки жатки переконайтеся, що жатку розміщено на висоті приблизно 914 мм (36 дюймів) над землею. Інструкції з установлення запобіжних упорів жатки див. у посібнику з експлуатації комбайна.

Рисунок 4.344: Внутрішні контурні колеса в зборі

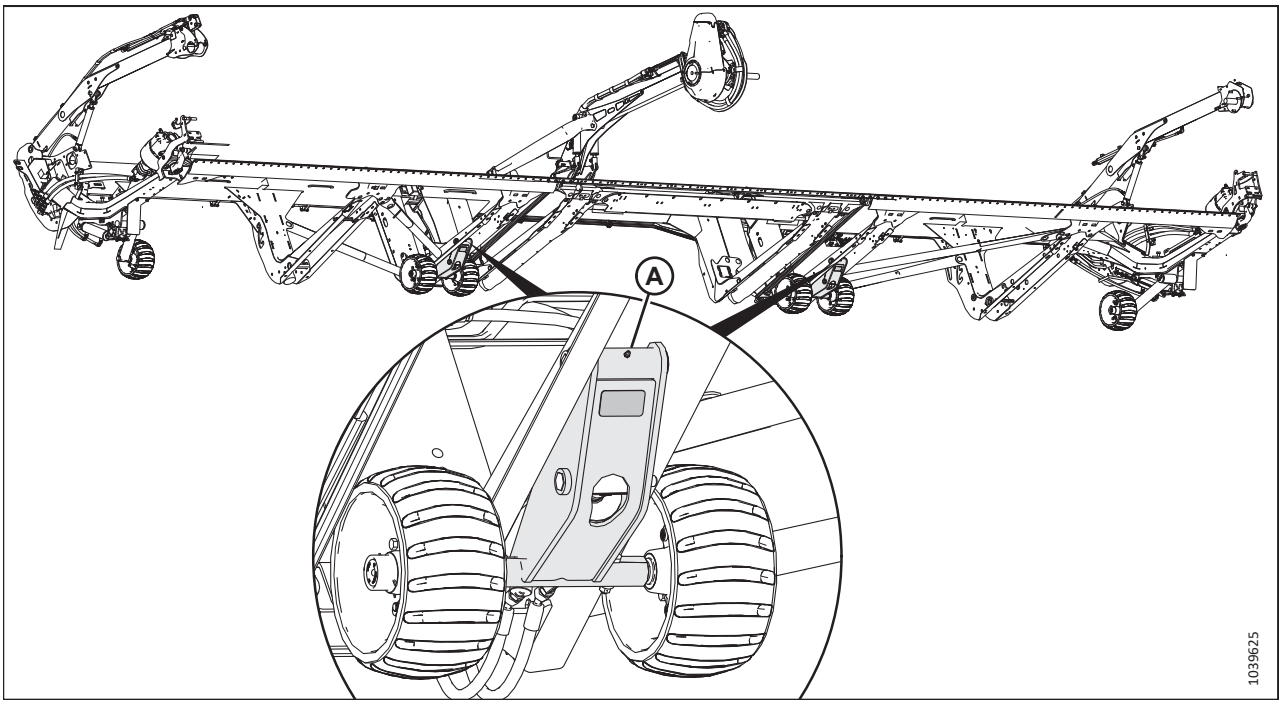

A — внутрішні колеса в зборі (два місця)

4. Змастіть точки (A) на двох внутрішніх колесах у зборі.

5. Зніміть гумову заглушку (A) з маточини контурних коліс. Збережіть заглушку для повторного встановлення.

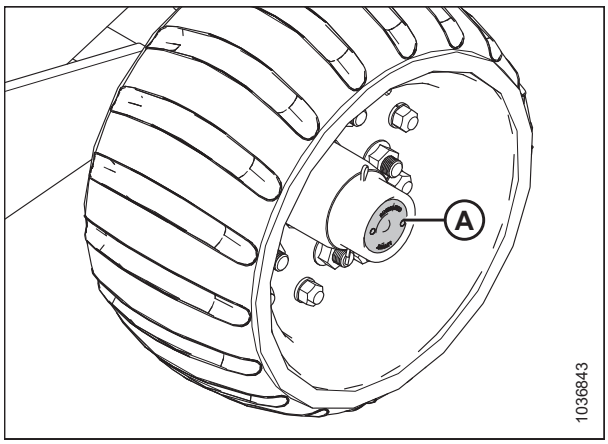

Рисунок 4.345: Гумова заглушка на осі контурного колеса

6. Нанесіть мастило в точці змащування (A) і дочекайтеся, надлишкове мастило стече з передньої частини маточини осі.

   ВАЖЛИВО:

   ПОВІЛЬНО змастіть точку змащення. Швидке змащування може призвести до зміщення заднього ущільнення.

7. Повторно встановіть гумову заглушку (B).

8. Повторіть процедуру для решти контурних коліс.

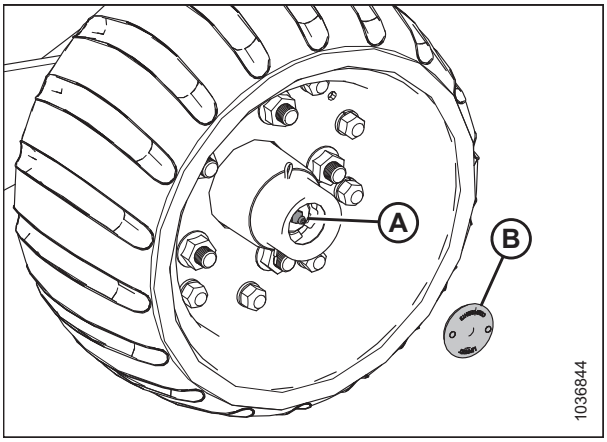

Рисунок 4.346: Точка змащення на осі контурного колеса

4.15.4 Перевірка зазору контурного колеса в осьовому напрямку

Зазор колеса в осьовому напрямку стосується його руху вздовж осі шпинделя. Якщо зазор колеса у зборі завеликий, потрібно затягнути зубчасту гайку під пилозахисною кришкою.

НЕБЕЗПЕЧНО

Щоб запобігти тілесним ушкодженням або смерті через неочікуваний запуск машини, завжди вимикайте двигун і виймайте ключ із замка запалювання перед регулюванням машини.

1. Вимкніть двигун і витягніть ключ із замка запалювання.

2. Перевірте торцевий люфт на колісних вузлах (A).

Рисунок 4.347: Вузли контурних коліс

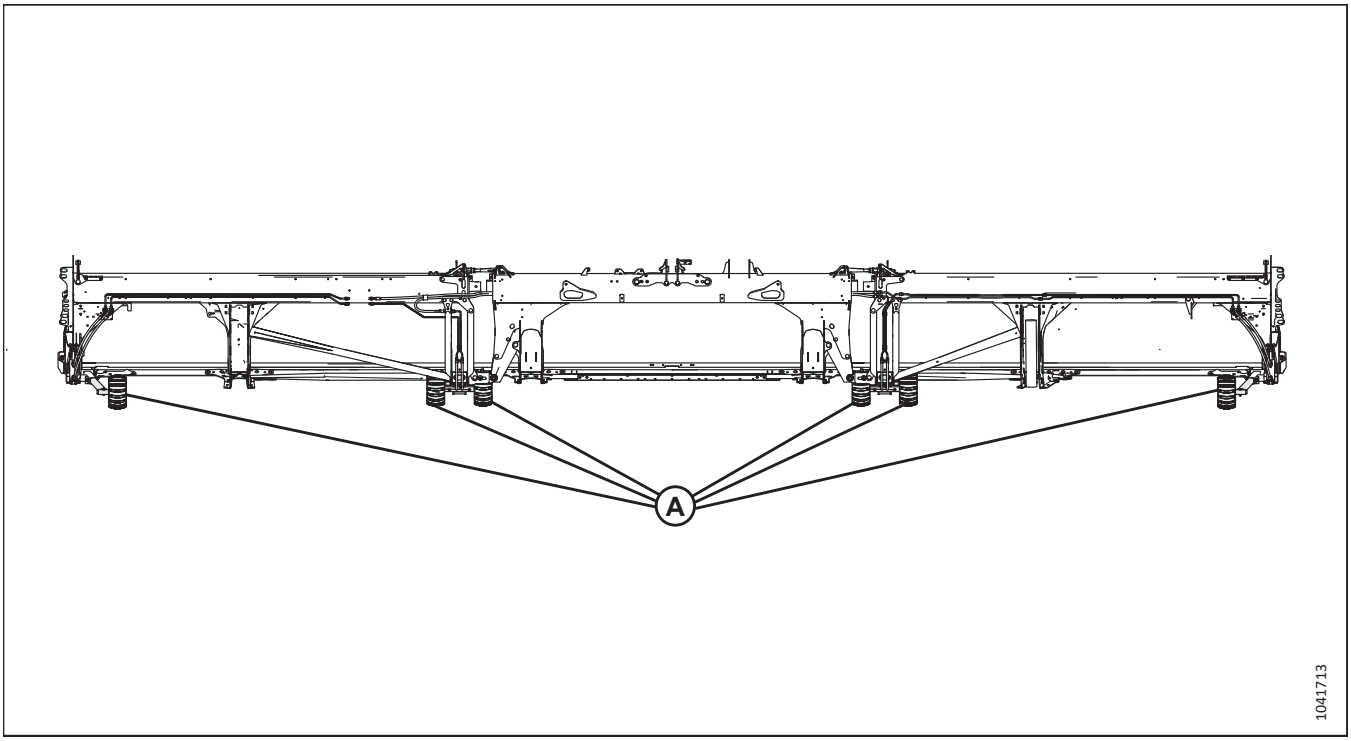

3. Якщо торцевий люфт (A) перевищує 0,3 мм (0,012 дюйма), зніміть пилозахисну кришку (B).

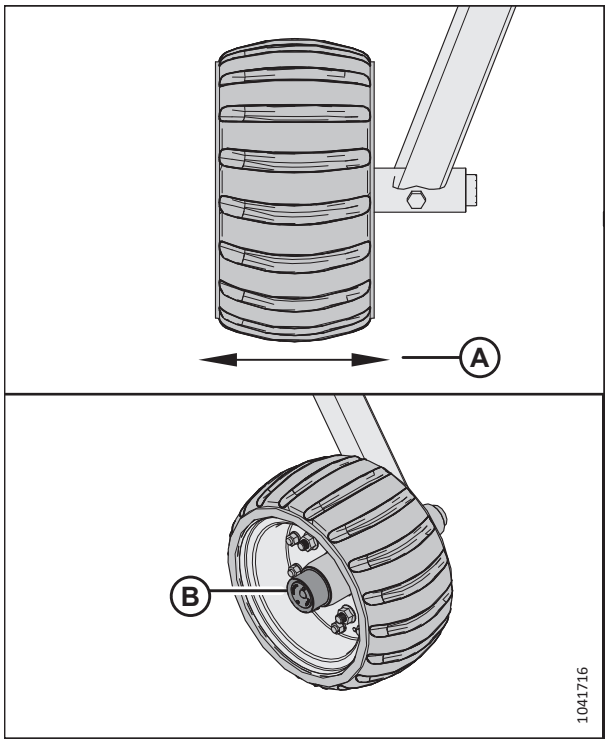

Рисунок 4.348: Контурний люфт на кінці колеса та пилозахисна кришка

4. Викрутіть шплінт (A).
5. Затягніть замкову гайку (B), поки вона не стане щільною, а потім відійдіть до наступного отвору в замковій гайці.

   ВАЖЛИВО:

   У колісному вузлі повинен бути якийсь люфт. Перетягування замкової гайки може призвести до несправності.
6. Повторно встановіть шплінт (A).
7. Після затягування вузла змастіть шпиндель (C), поки мастило не вийде.
8. Установіть на місце кришку заливної горловини.

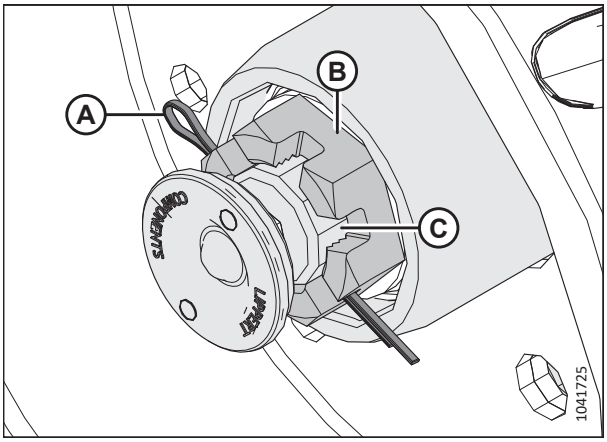

Рисунок 4.349: Шпиндель контурних коліс

4.15.5 Контурні колеса — механічний індикатор обнулення

Механічний індикатор потрібно буде обнулити, щоб переконатися, що він працює точно.

НЕБЕЗПЕЧНО

Щоб запобігти шкоді здоров'ю або смерті через неочікуваний запуск або падіння піднятої машини, завжди вимикайте двигун і виймайте ключ із замка запалювання, перш ніж залишити сидіння оператора або відрегулювати машину. НІКОЛИ НЕ піднімайтеся та не заходьте під жатку, яка не має опори.

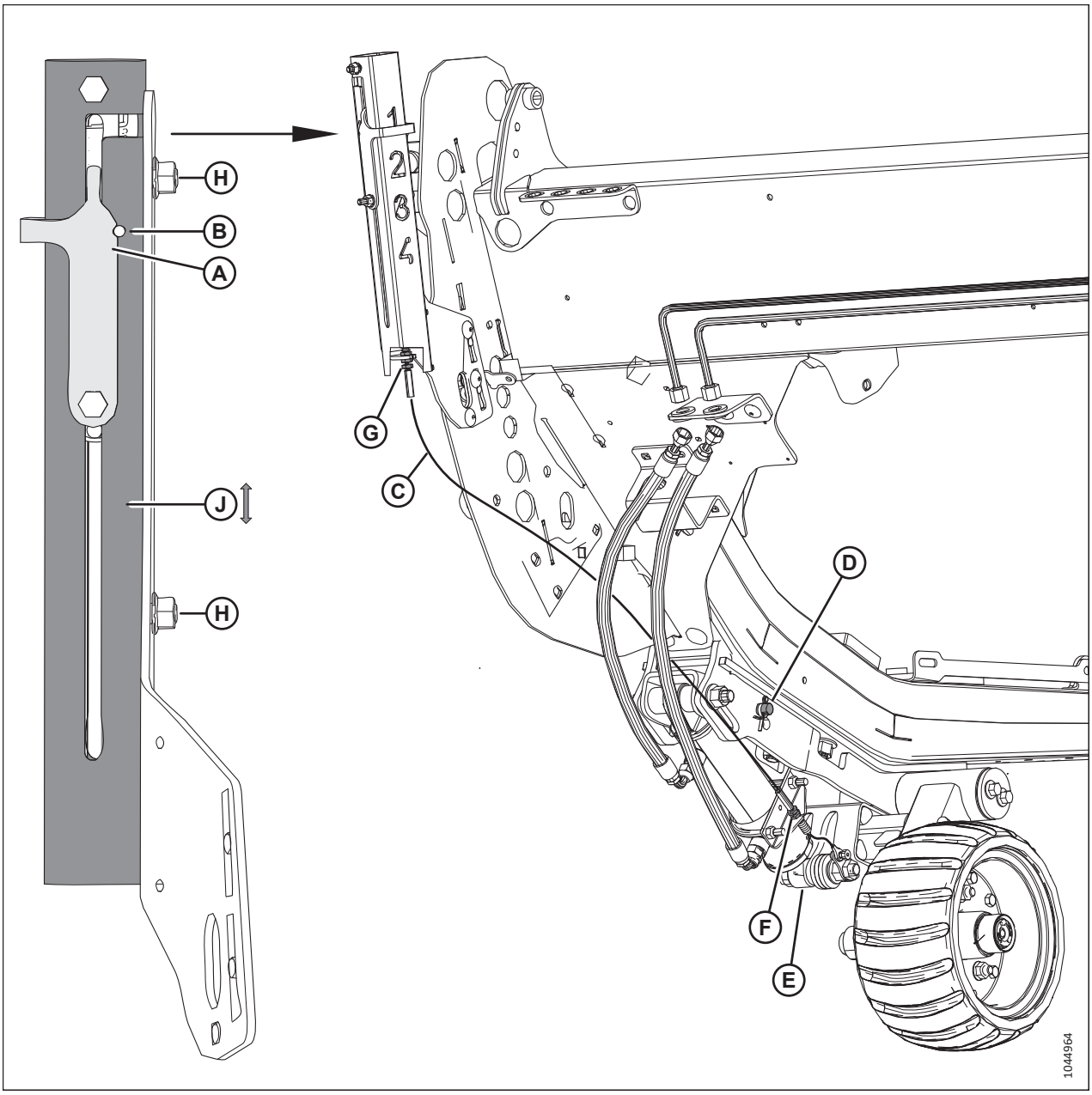

Рисунок 4.350: Механічний індикатор

1. Вимкніть двигун і витягніть ключ із замка запалювання.
2. Переконайтеся, що механічний індикатор обнулено, перевіривши вирівнювання виїмки в індикаторі (A) з отвором (B) за наступних умов:
   - Кабель (C) натягнутий
   - Штифт встановлюється в отвір (D)
   - Циліндр (E) повністю втягнутий

3. Якщо виріз **НЕ** збігається з отвором, відрегулюйте будь-яку або всі з наступних частин:
   - Ослабте дві гайки (H) та посуньте трубу (J) догори або донизу. Затягніть гайки.
   - Відрегулюйте контргайки кабелю в місцях (G) або (F). Затягніть контргайки кабелю з крутним моментом 6 Н·м (4 фунт-сила-фути [48 фунт-сила-дюймів]).

4.16 Транспортна система — додатково

Жатка може бути обладнана набором транспортних коліс, так що жатку можна буксирувати комбайном або трактором.

Для отримання детальнішої інформації див. розділ *Регулювання транспортних коліс EasyMove™, стор. 206*.

4.16.1 Перевірка моменту затягування колісного болта

Перевірте крутний момент болта транспортного колеса через 1 годину роботи після встановлення коліс, а потім кожні 100 годин роботи.

НЕБЕЗПЕЧНО

Щоб запобігти тілесним ушкодженням або смерті через неочікуваний запуск машини, завжди зупиняйте двигун і виймайте ключ із замка запалювання, перш ніж виконувати регулювання машини.

1. Вимкніть двигун і витягніть ключ із замка запалювання.
2. У вказаному порядку затягніть болти до 115 Н·м (85 фунт-сила·футів).

   ВАЖЛИВО:

   Після зняття й установки колеса перевірте момент затягування через 1 годину після експлуатації, а потім через кожні 100 годин.

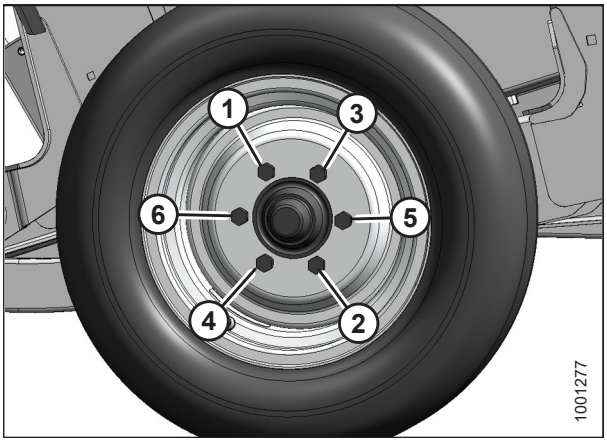

Рисунок 4.351: Послідовність затягування болтів

4.16.2 Перевірка моменту затягування болтів транспортного вузла

Щоб забезпечити безпечну експлуатацію, щодня перевіряйте обладнання, яке кріпить додаткові компоненти транспортної системи до жатки.

НЕБЕЗПЕЧНО

Щоб запобігти тілесним ушкодженням або смерті через неочікуваний запуск машини, завжди вимикайте двигун і виймайте ключ із замка запалювання перед регулюванням машини.

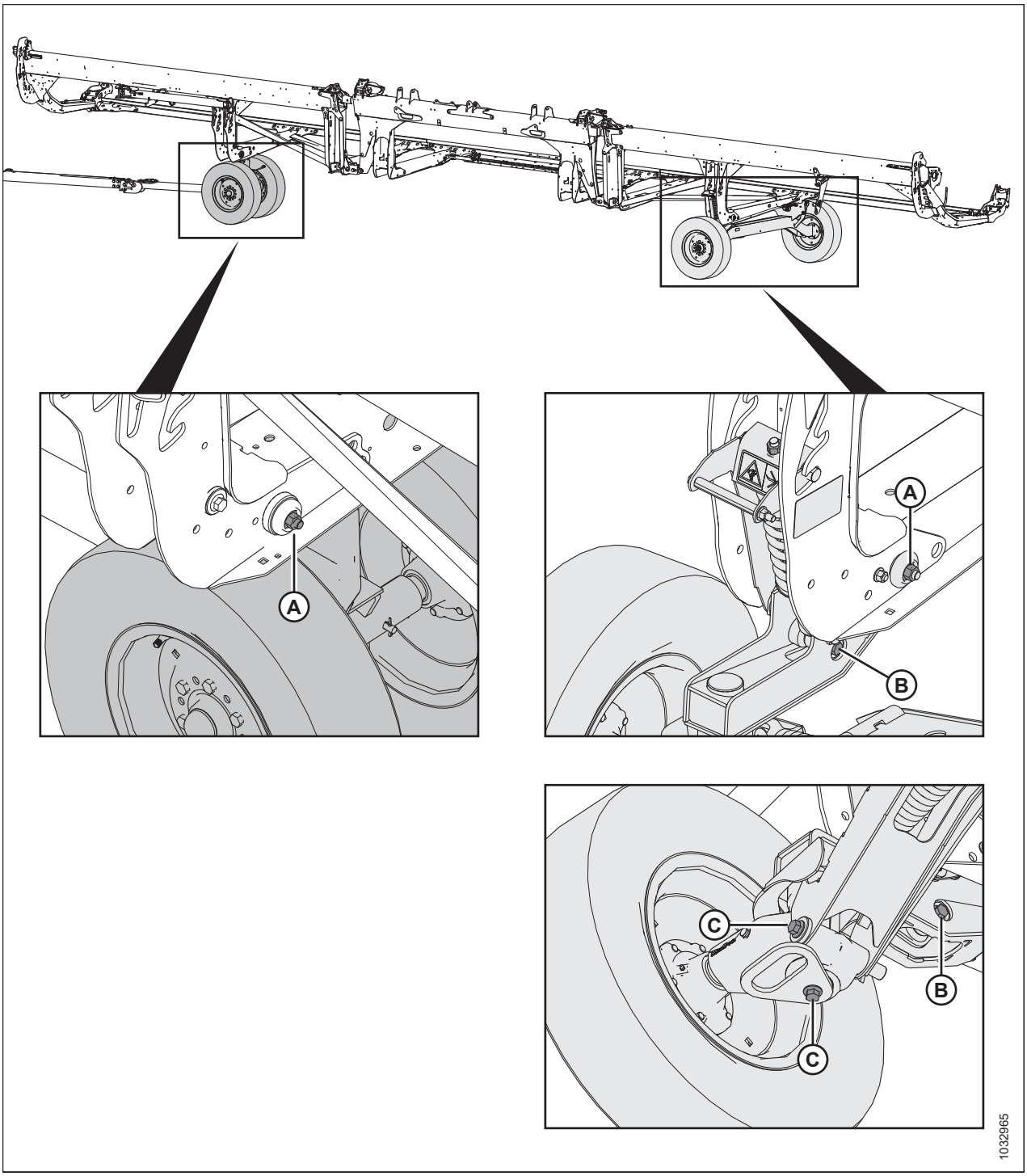

Рисунок 4.352: Болти збірки транспортної системи

1. **ЩОДНЯ** перевіряйте наступні болти, щоб переконатися, що болти затягнуті до вказаних значень:
    - Затягніть болт (A) із зусиллям 234 Н·м (173 фунт-сила-фути)
    - Болти (B) до 343 Н·м (253 фунт-сила·фути)
    - Болти (C) до 343 Н·м (253 фунт-сила·фути)

4.16.3 Перевірка тиску в шинах

Належний тиск у шинах забезпечує належну роботу шин і рівномірний знос.

⚠ ПОПЕРЕДЖЕННЯ

- **Під час надування шина може вибухнути і спричинити серйозну шкоду здоров'ю або смерть.**
- **НЕ стійте над шиною. Використовуйте швидкоз'ємний штуцер і подовжувальний шланг.**
- **НЕ перевищуйте максимальний тиск накачування, зазначений на ярлику.**
- **Замініть несправні шини.**
- **Замінюйте колісні диски, які мають тріщини або ознаки значного зношення чи корозії.**
- **Забороняється ремонтувати обід шляхом зварювання.**
- **Не допускайте силового впливу на повністю або не повністю накачану шину.**

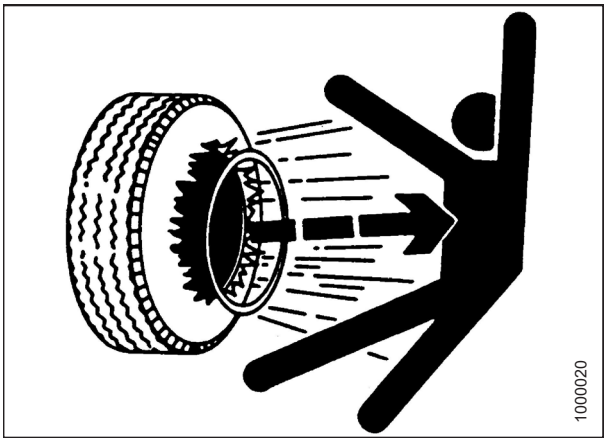

Рисунок 4.353: Попередження щодо накачування шин

- **Перед накачуванням шини до робочого тиску переконайтеся, що її правильно встановлено.**
- **Якщо шину неправильно встановлено на обід або перекачано повітрям, борт шини може відійти з однієї сторони, що призведе до виходу повітря з високою швидкістю і з великою силою. Такий витік повітря може відкинути шину в будь-якому напрямку, що становить небезпеку для оточуючих.**
- **Перш ніж знімати шину з обода, видаліть з неї випущене повітря.**
- **НЕ знімайте, не встановлюйте й не ремонтуйте шину на ободі, якщо ви не маєте відповідного обладнання та досвіду. Для ремонту шини й обода звертайтеся в спеціалізовану майстерню з кваліфікованим персоналом.**

1. Перевірте тиск у шинах. Технічні характеристики, що стосуються тиску, наведено в таблиці *4.5, стор. 785*.
2. Перед накачуванням шини переконайтеся, що її правильно встановлено. Якщо шина неправильно встановлена на ободі, зверніться до кваліфікованої шинної ремонтної майстерні.
3. Якщо потрібно накачати шину, використовуйте затискний патрон і подовжувальний шланг, щоб надути шину до потрібного тиску.

   ВАЖЛИВО:

   НЕ перевищуйте максимальний тиск накачування, зазначений на ярлику.

Таблиця 4.5 Тиск накачування шин

Розмір	Діапазон навантаження	Тиск
225/75 R15	F	655 кПа (95 фунтів/кв. дюйм)

4.16.4 Зміна з’єднання зчеплення буксирної тяги зі зчіпного пристрою на скобу

Транспортна буксирна тяга включає кріплення для буксирування у вигляді скоби та зчіпного кільця.

1. Вийміть шпильку зі штифта з отвором (A) та від’єднайте ланцюг (B). Збережіть штифт з отвором (A) з адаптером зчіпного пристрою для зчеплення.
2. Викрутіть чотири гайки, чотири болти та вісім плоских шайб (C) з кінця буксирної тяги. Збережіть кріплення для повторного встановлення.

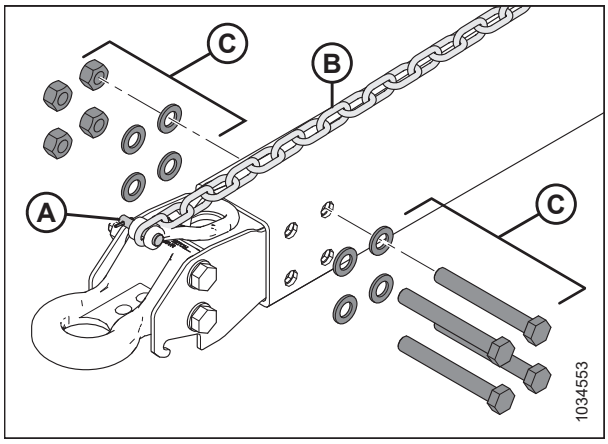

Рисунок 4.354: Знімання адаптера зчіпного пристрою для буксирування

3. Прикріпіть або прив’яжіть 6 м (20 футів) тягової лінії до кінця транспортного засобу зі джгутом (A).
4. Викрутіть болт (B), за допомогою якого джгут кріпиться в P-подібному затискачі. Збережіть болт.
5. З кінця зі зчепленням (C) акуратно витягайте джгут через отвір у зчіпному пристрої (D), доки не побачите тягову лінію, а потім від’єднайте тягову лінію і відведіть зчіпний пристрій убік. Залиште тягову лінію всередині буксирної тяги.

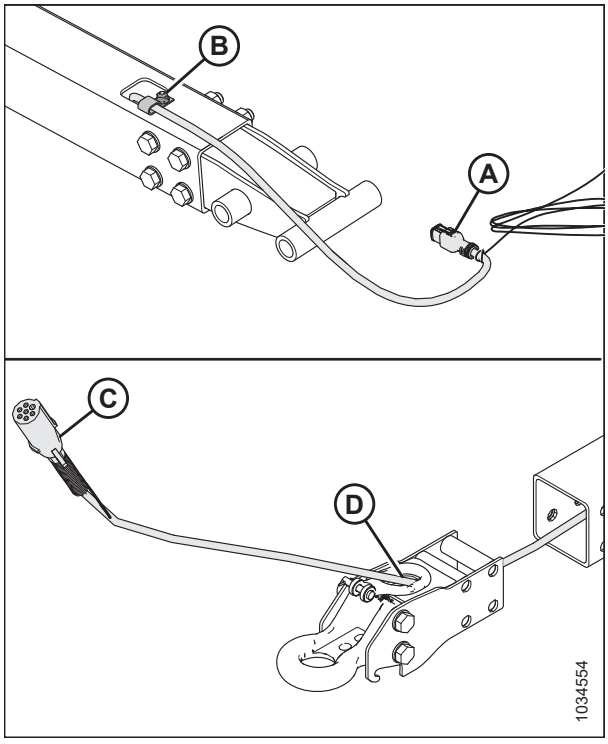

Рисунок 4.355: Знімання адаптера зчіпного пристрою для буксирування

6. Витягніть адаптер шплінта.
7. Вставте транспортний роз'єм (A) електричного джгута через отвір (B) в кільце на адаптері шплінта.
8. Прикріпіть тягову лінію (C) до джгута. Використовуючи тягову лінію, акуратно протягніть джгут через буксир.
9. Переконайтеся, що транспортний кінець (A) джгута виступає на 480 мм (18 7/8 дюйма) за Р-образний шплінт (D).
10. Закріпіть джгут у Р-шплінті за допомогою болта з кроку *6, стор. 787*.

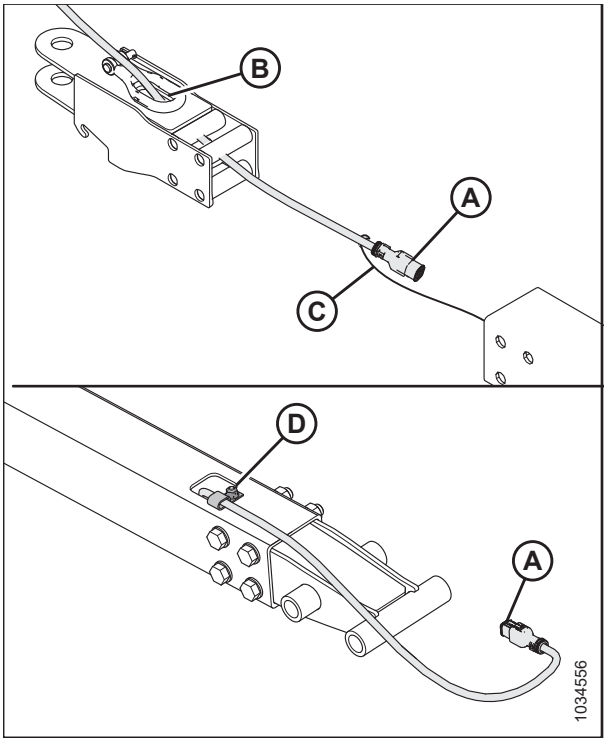

Рисунок 4.356: Установлення кільцевого адаптера скоби

11. Установіть чотири гайки, чотири болти та вісім плоских шайб (A), щоб прикріпити адаптер скоби до буксирної тяги.

    ПРИМІТКА:

    Переконайтеся, що кріплення (A) установлено в такому самому положенні, у якому воно перебувало до демонтажу.

12. Повторно з'єднайте ланцюг за допомогою штифта з отвором (B) і закріпіть його шплінтом.

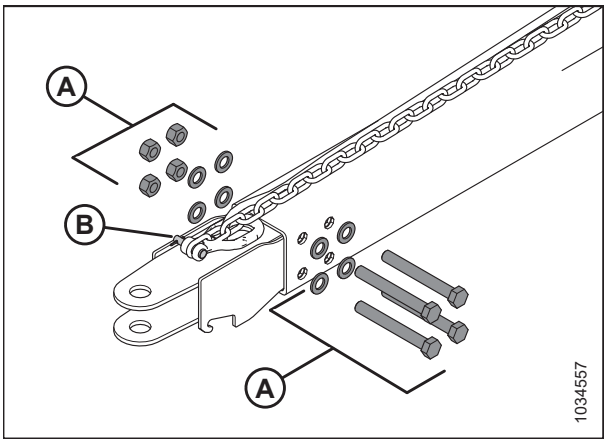

Рисунок 4.357: Установлення кільцевого адаптера скоби

13. Затягніть гайки (A), дотримуючись наведеної перехресної схеми. Перевіряйте кожну гайку в послідовності до затягування з моментом 310 Н·м (229 фунт-сила-футів).

14. Вставте зчіпний палець в адаптер скоби. Закріпіть штифт за допомогою штифта з кільцем.

    ПРИМІТКА:

    Штифти не показано на рисунку.

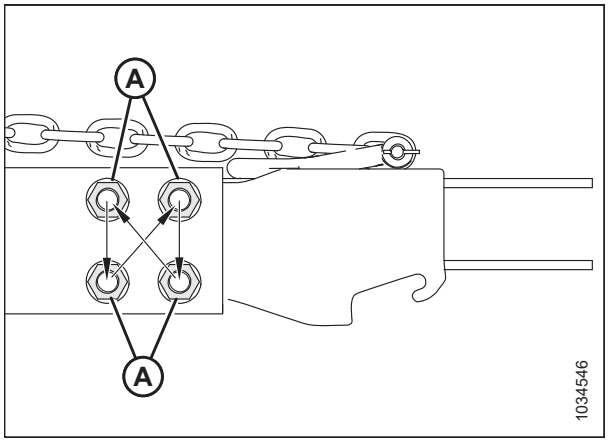

Рисунок 4.358: Послідовність затягування

4.16.5 Зміна з’єднання зчеплення буксирної тяги зі скоби на зчіпний пристрій

Транспортна буксирна тяга включає кріплення для буксирування у вигляді скоби та зчіпного кільця.

1. Вийміть шпильку зі штифта з отвором (A) та від’єднайте ланцюг (B). Збережіть штифт з отвором (A) з адаптером скоби.

2. Викрутіть чотири гайки, чотири болти та вісім плоских шайб (C) з кінця буксирної тяги. Збережіть кріплення для повторного встановлення.

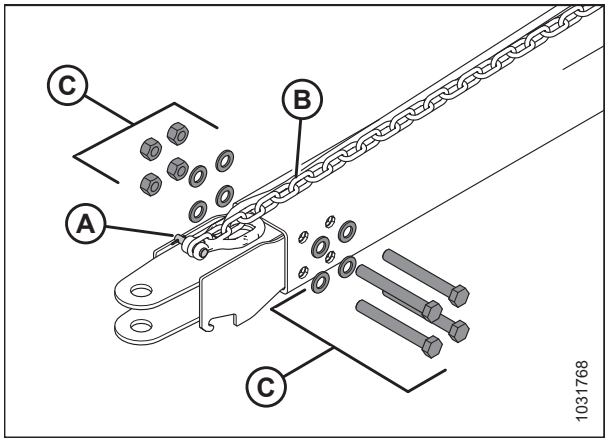

Рисунок 4.359: Знімання адаптера скоби

3. Стрічка або стяжка 6 м (20 футів) тягової лінії для прив'язки транспортного кінця (A).
4. Викрутіть болт (B), за допомогою якого джгут кріпиться в P-подібному затискачі. Збережіть болт для повторного встановлення.
5. З кінця зі зчепленням (C) акуратно витягайте джгут через отвір у скобі (D), доки не побачите тягову лінію, а потім від'єднайте тягову лінію і відведіть адаптер скоби вбік. Залиште тягову лінію всередині буксирної тяги.

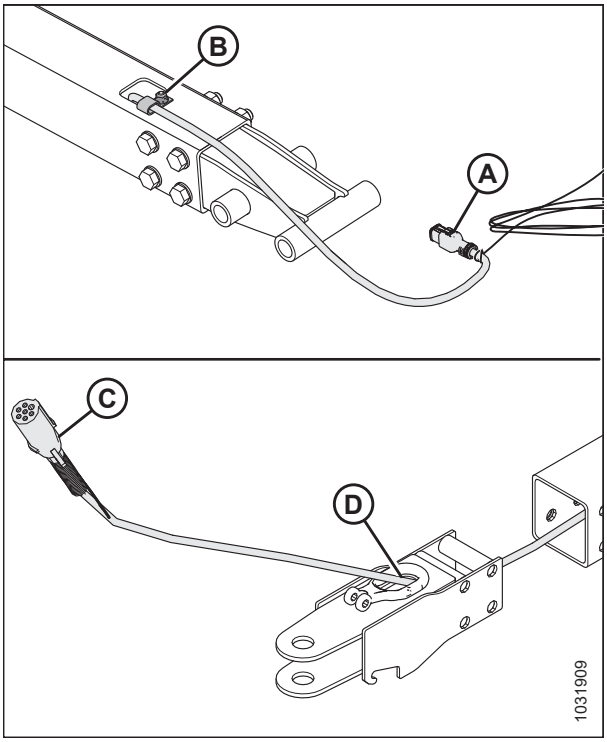

Рисунок 4.360: Знімання адаптера скоби для буксирування

6. Вставте транспортний роз'єм (A) електричного джгута через отвір (B) в кільцевий адаптер зчіпного пристрою.
7. Прив'яжіть або натягніть стрічку (C) до джгута. Обережно протягніть джгут через буксирну тягу з тяговою лінією на кінці транспортування.
8. Переконайтеся, що транспортний кінець (A) джгута виступає на 480 мм (18 7/8 дюйма) за P-образний затискач (D).
9. Закріпіть джгут у P-подібному затискачі болтом, викрученим під час виконання кроку *4, стор. 789*.

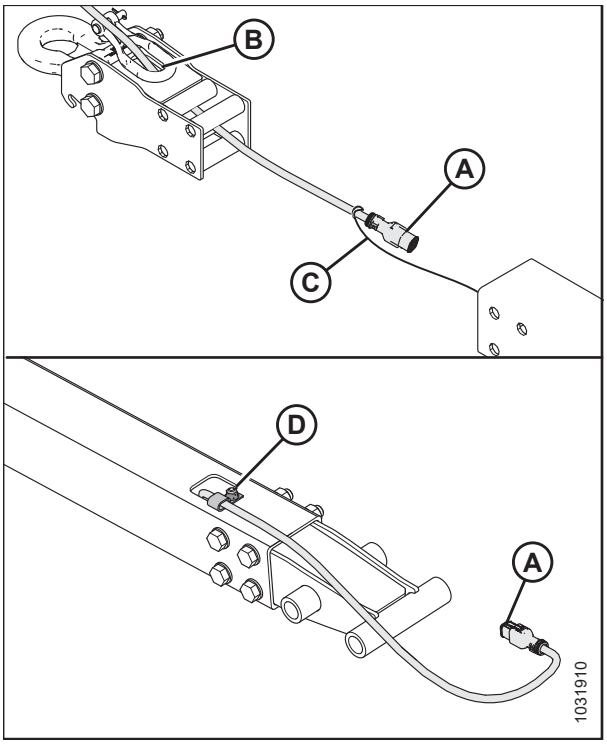

Рисунок 4.361: Установлення кільцевого адаптера зчіпного пристрою

10. Повторно встановіть чотири гайки, чотири болти та вісім плоских шайб (A), щоб прикріпити кільцевий адаптер зчіпного пристрою до буксирної тяги.

    ПРИМІТКА:

    Переконайтеся, що кріплення (A) установлено на місце так, що головки чотирьох болтів перебувають на одному боці.

11. Повторно з'єднайте ланцюг за допомогою штифта з отвором (B) і закріпіть його шплінтом.

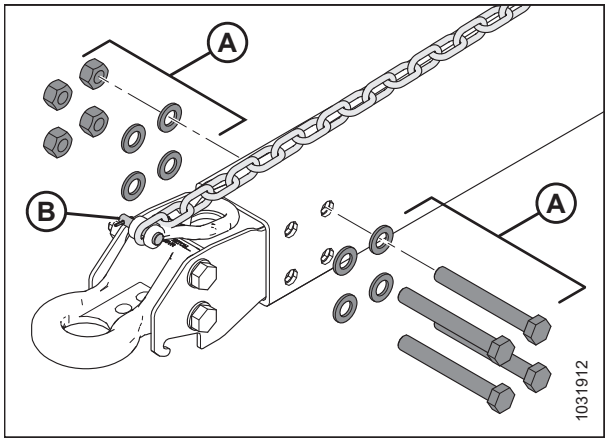

Рисунок 4.362: Установлення кільцевого адаптера зчіпного пристрою

12. Затягніть гайки (A), дотримуючись наведеної перехресної схеми. Перевіряйте кожну гайку в послідовності до затягування з моментом 310 Н·м (229 фунт-сила-футів).

13. Вставте зчіпний палець у кільцевий адаптер зчіпного пристрою. Закріпіть штифт за допомогою штифта з кільцем.

    ПРИМІТКА:

    Штифти не показано на рисунку.

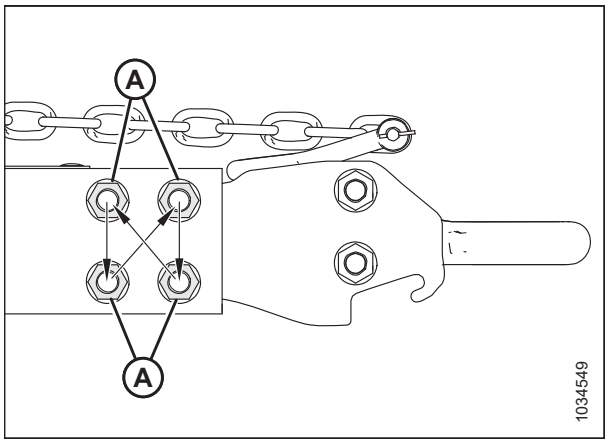

Рисунок 4.363: Послідовність затягування

4.17 ™ Вертикальний ніж VertiBlade™ (опція)

Додатковий комплект вертикальних ножів — це вертикальний різак для скошування культур, який установлюється на кожному кінці жатки. Вертикальний ніж зрізає сплутані, схильні до осипання культури, як-от канолу, та дає змогу зменшити втрату насіння.

4.17.1 Заміна сегментів вертикального ножа

Комплект вертикального ножа VertiBlade™ (продається окремо) включає сервісний комплект, який містить чотири запасні секції ножа. Дотримуйтесь цих інструкцій, щоб замінити пошкоджену секцію ножа.

НЕБЕЗПЕЧНО

Щоб запобігти тілесним ушкодженням або смерті внаслідок неочікуваного запуску чи падіння піднятої машини, обов'язково зупиняйте двигун і виймайте ключ із замка запалювання, перш ніж залишити місце оператора, а також установлюйте запобіжні упори перед виконанням будь-яких робіт під машиною.

НЕБЕЗПЕЧНО

Переконайтеся, що в зоні проведення робіт відсутні сторонні особи.

ПОПЕРЕДЖЕННЯ

Установіть протиріжучі пальці вертикального ножа, перш ніж приєднувати або знімати вертикальні ножі. Під час роботи з ножами надягайте захисні надміцні рукавиці.

ПРИМІТКА:

Запасні частини вертикального ножа в цій категорії продаються окремо з набором вертикальних ножів (B7466).

1. Розташуйте жатку так, щоб ножовий брус знаходився на висоті 254–356 мм (10–14 дюймів) над землею.
2. Вимкніть двигун і витягніть ключ із замка запалювання.
3. Установіть запобіжні упори жатки. Інструкції див. у посібнику з експлуатації комбайна.
4. Відкрийте боковий щиток. Інструкції див. у *Відкривання бокових щитків жатки, стор. 43*.
5. Вийміть штифт із кільцем (B), а потім демонтуйте щиток вертикального ножа (A).

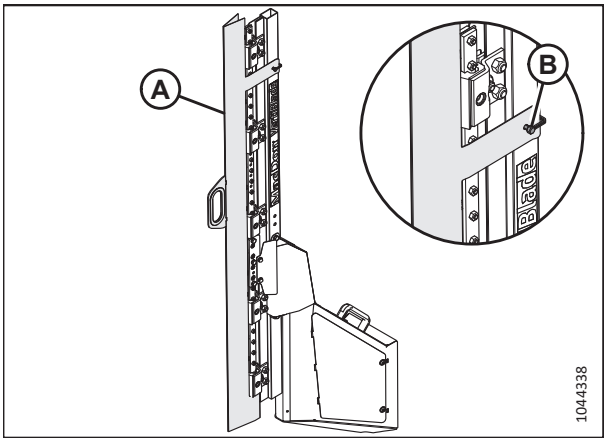

Рисунок 4.364: Вертикальний ніж

6. Зніміть три болти (A), що кріплять фрезерну штангу (B) до кронштейна леза та вузла секції ножа (C).
7. Нахиліть фрезерну штангу (B) вгору.
8. Висуньте вузол (C).

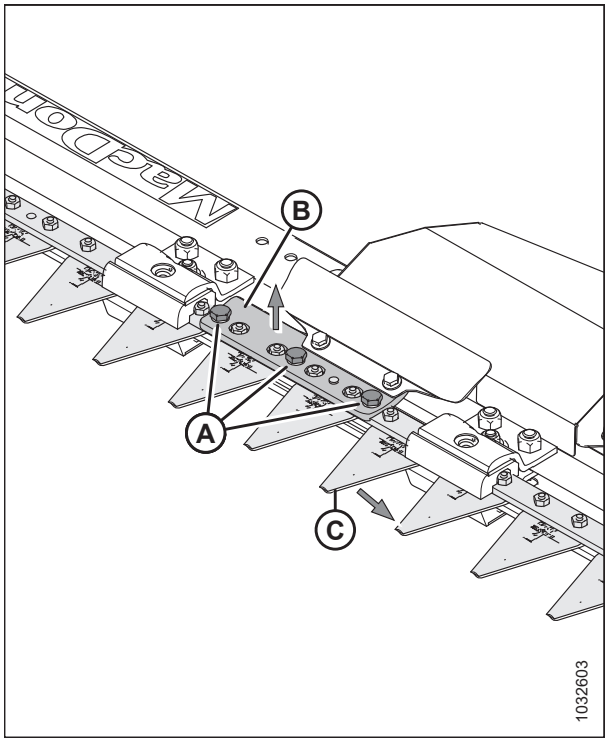

Рисунок 4.365: Вертикальний ніж — зі знятим протиріжучим пальцем

ПРИМІТКА:

Якщо ви не можете нахилити фрезерну штангу (A) вгору достатньо, щоб висунути вузол секції ножа (B), зніміть болти (C), що кріплять капот (D) до вузла вертикального ножа. Послабте гайки (E), що кріплять напрямну (F). Тепер фрезерний брус повинен бути достатньо вільним, щоб нахилити його вгору.

ВАЖЛИВО:

Якщо вам потрібно послабити фіксатор напрямної ножа (G) та фіксатор напрямної ножа (H), щоб висунути вузол секції ножа, виконайте крок, *13, стор. 793* щоб належним чином затягнути фіксатор після встановлення ножа.

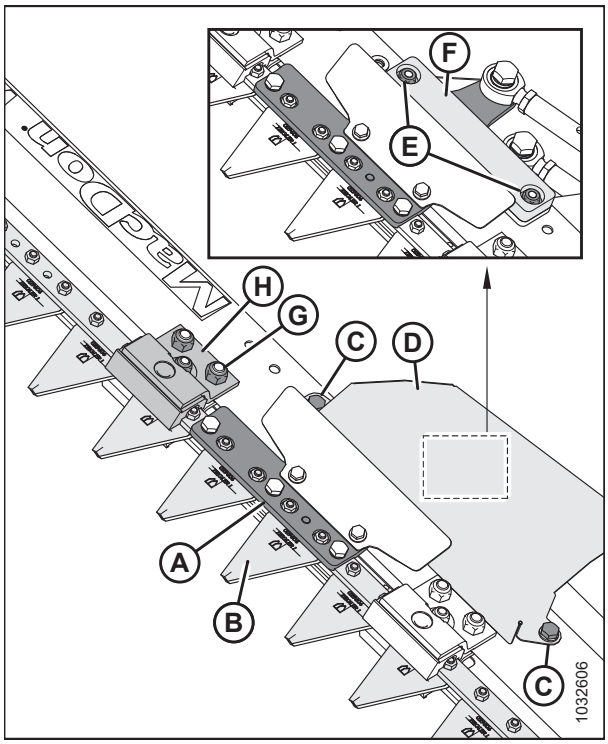

Рисунок 4.366: Вертикальний ніж — зі знятим протиріжучим пальцем

9. Викрутіть два гвинти (A) і гайки (B), що кріплять сегмент ножа (C) до кронштейна (D).
10. Нанесіть фіксатор різьби середньої міцності (Loctite® 243 або еквівалент) на два нові гвинти (A) (MD #313790).
11. Закріпіть нову секцію ножа (C) (MD #313788) до кронштейна (D) за допомогою двох гвинтів (A) та гайок (B) (MD #313789).
12. Затягніть гайки (B) із крутним моментом 7 Н·м 5,16 фунт-сила-фута [62 фунт-сила-дюйми]).

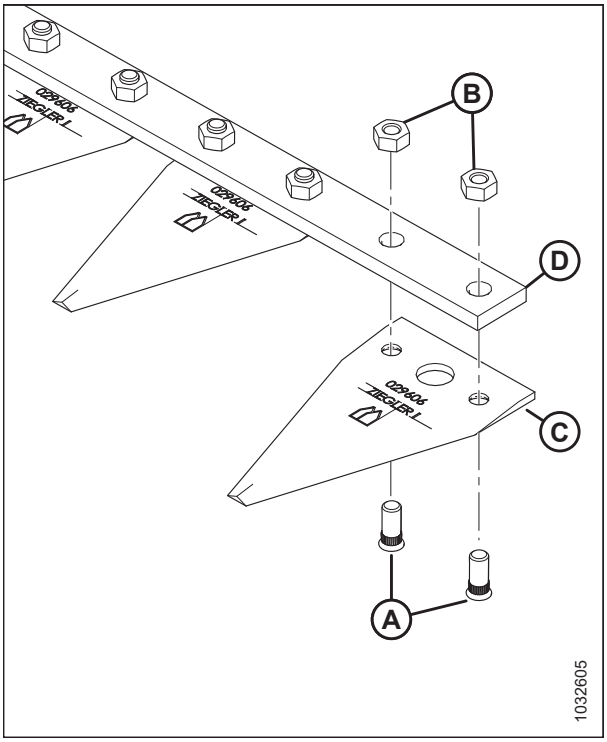

Рисунок 4.367: Сегмент ножа в зборі

13. Якщо ви послабили фіксатор напрямної ножа (A) та (B), щоб висунути вузол секції ножа, затягніть фіксатор наступним чином:
    a. Затягніть гайки (A). Затягніть гайки з крутним моментом 54 Н·м (40 фунт-сила-футів).
    b. Затягуйте гайку (B), поки зазор (E) не встановиться на 0,4 мм (0,02 дюйма) між секціями ножа (D) та напрямною (C). Секції ножа (D) повинні вільно рухатися, якщо зазор затягнутий, це призведе до перегріву напрямних (C).
14. Встановіть на місце решту компонентів і захисний кожух ножа. Встановлення є зворотним по відношенню до зняття.

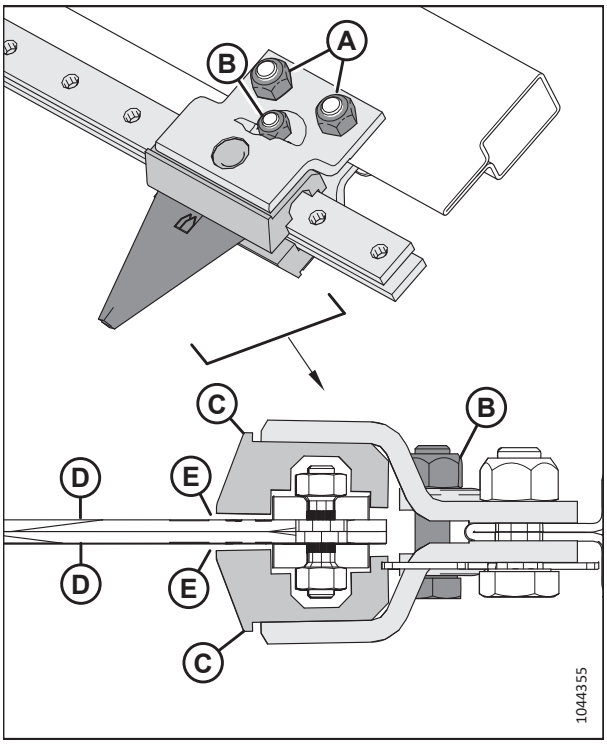

Рисунок 4.368: Вертикальний ніж (вид зверху)

4.17.2 Змазка вертикальних ножів

Кожен вертикальний ніж має дві точки змащення, до яких ви можете отримати доступ, знявши сервісну панель ножа.

НЕБЕЗПЕЧНО

Щоб запобігти тілесним ушкодженням або смерті внаслідок неочікуваного запуску чи падіння піднятої машини, обов'язково зупиняйте двигун і виймайте ключ із замка запалювання, перш ніж залишити місце оператора, а також установлюйте запобіжні упори перед виконанням будь-яких робіт під машиною.

НЕБЕЗПЕЧНО

Переконайтеся, що в зоні проведення робіт відсутні сторонні особи.

Змащуйте вертикальні штовхачі ножа (A) після їх першого встановлення та кожні 50 годин роботи після цього.

ПРИМІТКА:

Використовуйте високотемпературне протизадирне мастило на основі літію з вмістом дисульфіду молібдену на рівні макс. 1% (клас 2 за шкалою NLGI).

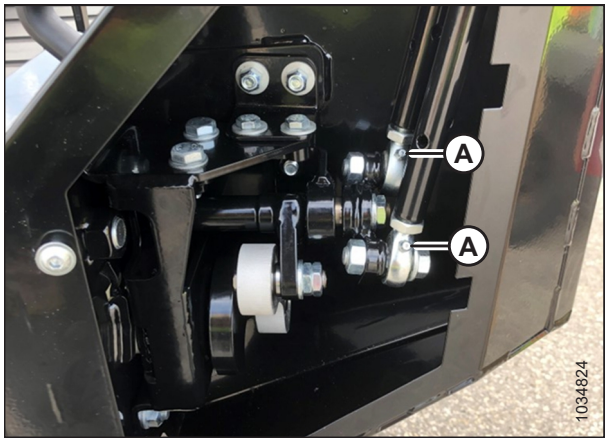

Рисунок 4.369: Прес-маслянка на штовхачах вертикального ножа

Щоб змастити вертикальні штовхачі ножа, виконайте наведені нижче дії:

ПРИМІТКА:

Деякі деталі видалено з рисунків для більшої наочності.

1. Опустіть жатку на землю.
2. Вимкніть двигун і витягніть ключ із замка запалювання.

3. Викрутіть гвинти (A) і зніміть кришку для доступу (B).

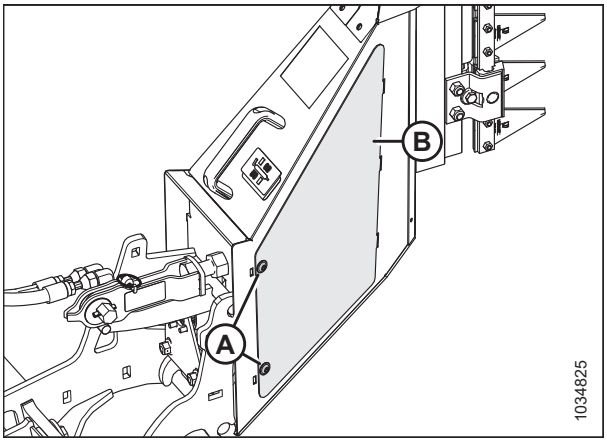

Рисунок 4.370: Кришка для доступу до вертикального ножа

4. Нанесіть мастило на змазку штока (A).

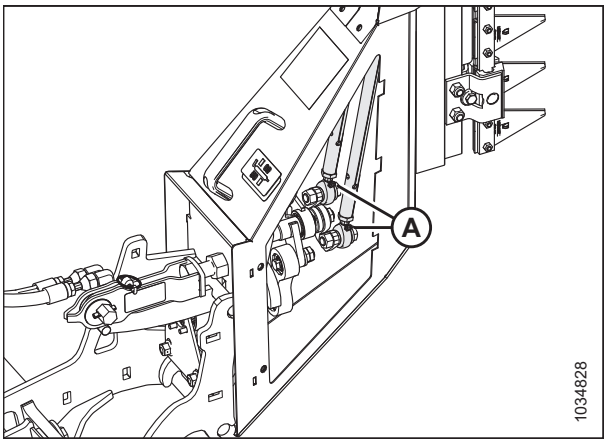

Рисунок 4.371: Прес-маслянка на штовхачах вертикального ножа

5. Установіть на місце кришку доступу (B).
6. Закріпіть кришку доступу гвинтами (A).
7. Повторіть кроки *3, стор. 795*–*6, стор. 795*, щоб змазати інший вертикальний ніж.

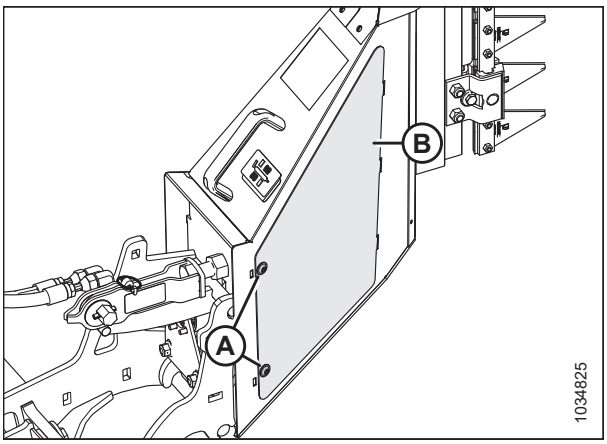

Рисунок 4.372: Кришка для доступу до вертикального ножа

4.17.3 Зміна положення вертикального ножа VertiBlade™

Вертикальні ножі VertiBlade™ поставляються в (піднятому) положенні косарки. Якщо це положення непрактичне, ножі можна опустити.

ПРИМІТКА:

Якщо вертикальні ножі знаходяться в нижньому положенні, вони можуть бути пошкоджені, якщо жатка проходить через стоки або кам'янисті ділянки.

НЕБЕЗПЕЧНО

Щоб запобігти тілесним ушкодженням або смерті внаслідок неочікуваного запуску чи падіння піднятої машини, обов'язково зупиняйте двигун і виймайте ключ із замка запалювання, перш ніж залишити місце оператора, а також установлюйте запобіжні упори перед виконанням будь-яких робіт під машиною.

1. Вимкніть двигун і витягніть ключ із замка запалювання.
2. Вийміть штифт із кільцем (B), а потім демонтуйте щиток вертикального ножа (A).

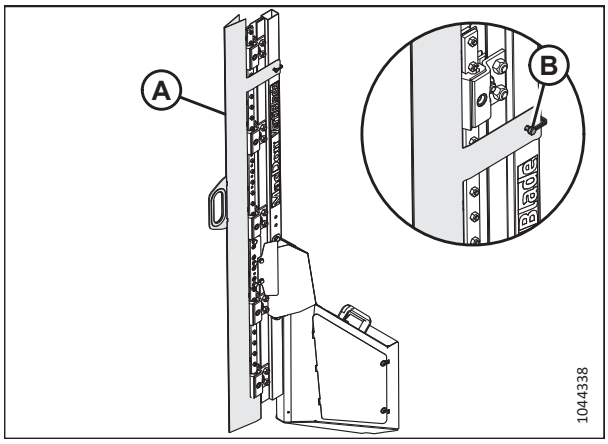

Рисунок 4.373: Вертикальний ніж

3. Зніміть болт, шайби, гайки (A) та гвинти з шестигранною головкою (B).
4. Зніміть обидві зовнішні кришки головки ножа (C).

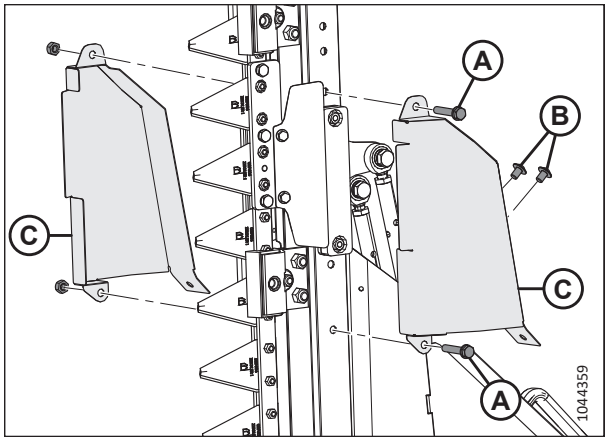

Рисунок 4.374: Зовнішні кришки головки ножа

5. Викрутіть два болти й гайки (A).
6. Зніміть зовнішні напрямні (B) та внутрішні напрямні (C) з обох сторін.

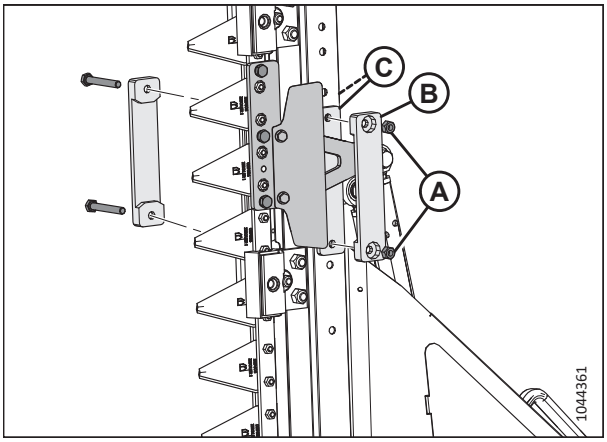

Рисунок 4.375: Напрямні для головки ножа

7. Підтримайте обидва вузли ножа (C), а потім зніміть три болти (A), що кріплять зовнішню головку ножа (B).
8. Зніміть болт (D), а потім зніміть зовнішню головку ножа (B).

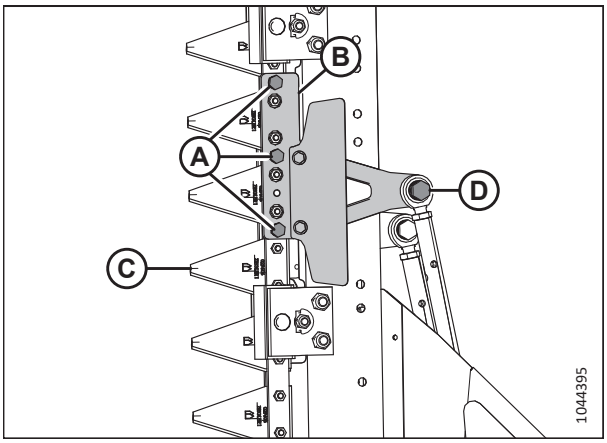

Рисунок 4.376: Зовнішня головка ножа

9. Зніміть три болти (A), що кріплять внутрішню головку ножа (B) до внутрішнього вузла ножа (C).
10. Зніміть болт (D), а потім зніміть внутрішню головку ножа (B).

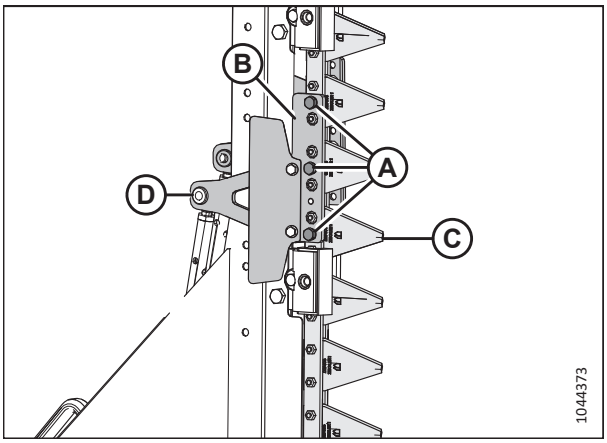

Рисунок 4.377: Внутрішня головка ножа

11. Зніміть кріплення (A), що тримають кришку (B).
12. Зніміть кришку (B).

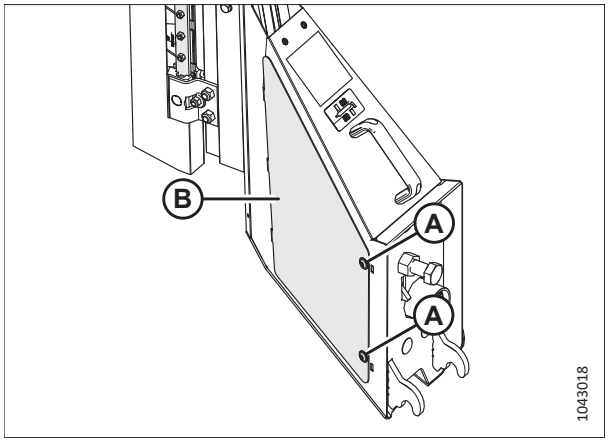

Рисунок 4.378: Зняття кришки

13. Опорний ніж у зборі (A).
14. Зніміть болти та шайби (B). Очистіть будь-який наявний фіксатор різьби від болтів.
15. Нанесіть на різьбу болтів фіксатор різьбових з'єднань середньої міцності (Loctite® 243 або аналогічний).
16. Переміщайте вузол ножа (A) до тих пір, поки правильні конфігураційні отвори не вирівняються з отворами на рамі. Див. рисунок *4.379, стор. 798*.
17. Установіть болти (B). Затягніть болти з крутним моментом 54 Н·м (40 фунт-сила-футів).

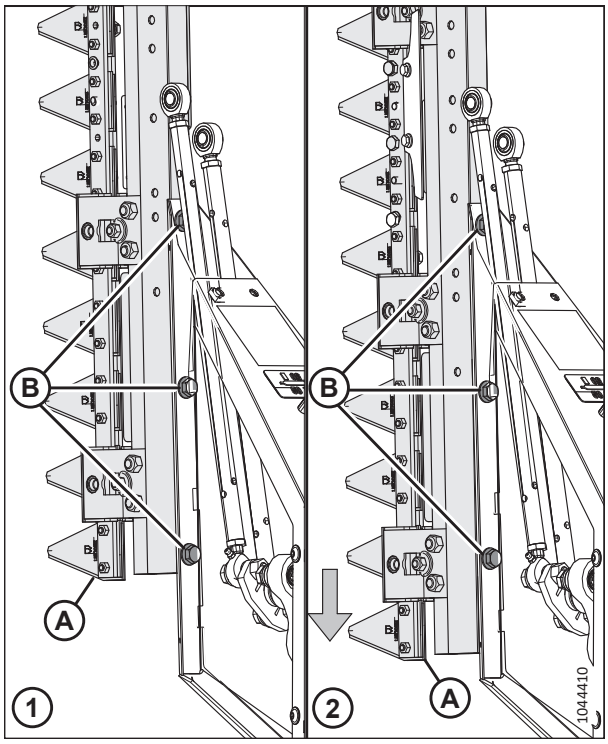

Рисунок 4.379: Регулювання положення ножа

1 —Конфігурація косарки **2 —Конфігурація комбайна**

18. Установіть на місце кришку (B).
19. Установіть на місце кріплення (A).
20. Затягніть кріплення з крутним моментом 27 Н·м (20 фунт-сила-футів [240 фунт-сила-дюймів]).

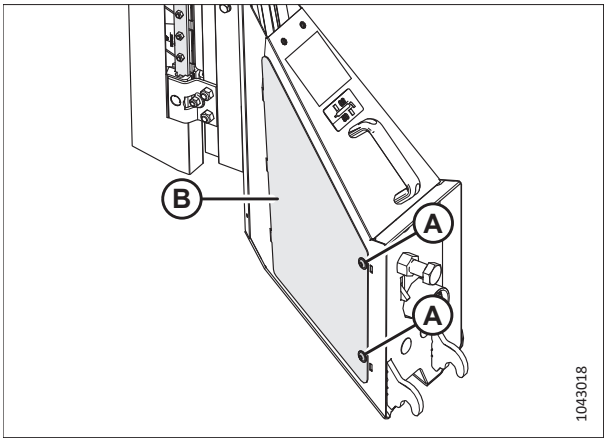

Рисунок 4.380: Повторне встановлення кришки

21. Встановіть оригінальну зовнішню головку ножа в положення внутрішньої головки ножа (A).

    ПРИМІТКА:

    Розширена частина головки ножа повинна бути спрямована лицьовою стороною вниз при налаштуванні комбайна.

22. Встановіть болт (C), щоб закріпити внутрішню головку ножа (A) на кульовому шарнірі.

    ПРИМІТКА:

    Головка болта повинна знаходитися на внутрішній стороні кульового шарніра.

23. Перемістіть внутрішню головку ножа (B) ближче до вузла внутрішнього ножа (C). Вирівняйте отвори у вузлі ножа з отворами в головці ножа.
24. Установіть три болти (A).
25. Повторіть кроки *21, стор. 799*–*24, стор. 799* для зовнішньої сторони.

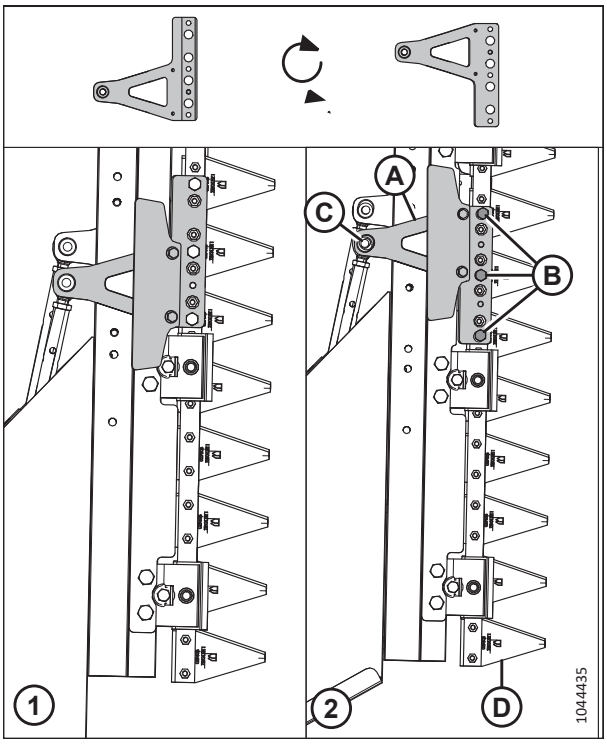

Рисунок 4.381: Внутрішня головка ножа

1 —Конфігурація косарки **2 —Конфігурація комбайна**

26. Встановіть внутрішні (A) та зовнішні (B) напрямні для обох сторін.

27. Встановіть два болти (E) та дві гайки (F).

28. Затягніть кріплення, що кріпить головки ножів, наступним чином:

    - Затягніть болти M6 із крутним моментом 12 Н·м (8,5 фунт-сила-фута [102 фунт-сила-дюйми]).
    - Затягніть болти M8 із крутним моментом 27 Н·м (20 фунт-сила-футів [240 фунт-сила-дюймів]).
    - Затягніть болти M10 із крутним моментом 54 Н·м (40 фунт-сила-футів).

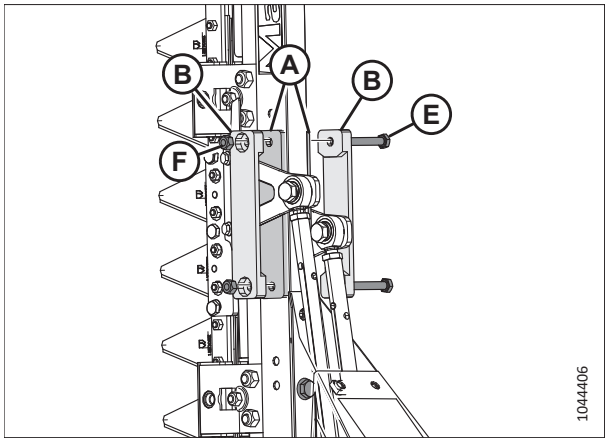

Рисунок 4.382: Напрямні для головки ножа

29. Установіть обидві зовнішні кришки головки ножа (C).

30. Установіть болти, шайби, гайки (A) та гвинти з шестигранною головкою (B).

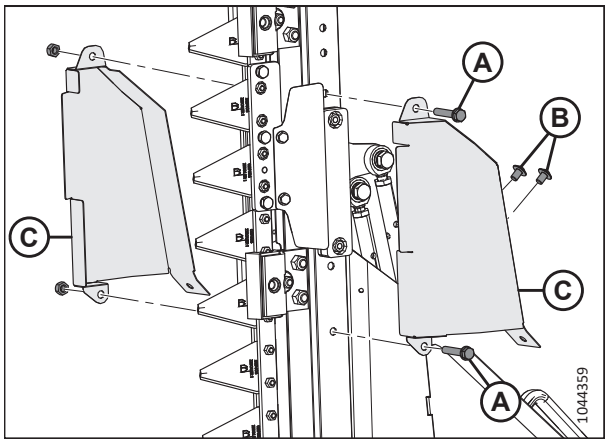

Рисунок 4.383: Зовнішні кришки головки ножа

31. Установіть вертикальний щиток ножа (A) і зафіксуйте його штифтом із кільцем (B).

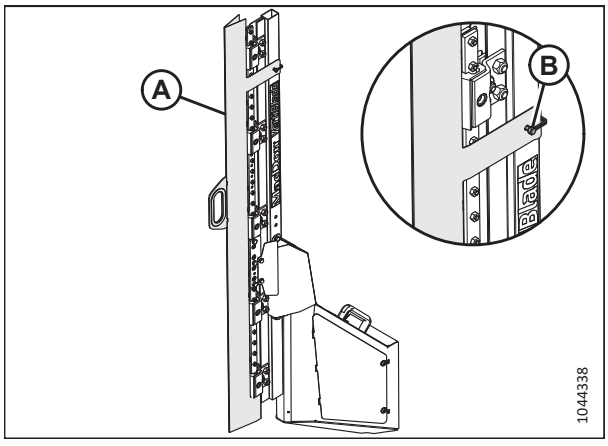

Рисунок 4.384: Вертикальний ніж

Глава 5: Додаткове й навісне обладнання

Для вашої жатки можна замовити наведене нижче додаткове й навісне обладнання. Для отримання інформації про наявність цього обладнання та його замовлення зверніться до дилера.

5.1 Комплекти для подавання зрізаної культури

Подавання зрізаної культури — це процес переміщення зрізаної культури від ножового бруса до похилої камери. Додаткові комплекти для подавання зрізаної культури можуть оптимізувати продуктивність жатки для збирання конкретних культур або роботи в конкретних умовах.

5.1.1 Комплект для піднімання стебел рослин

Підйомники сільськогосподарських культур рекомендуються для максимально можливої висоти стерні (наприклад, при збиранні сильно вилягли зернових культур).

Інструкції з установлення входять у комплект постачання.

Кожен комплект (B7022) містить 10 підйомників. Замовте наступну кількість комплектів залежно від розміру жатки:

- FD225 — 3 комплекти
- FD230 — 3 комплекти
- FD235 — 4 комплекти
- FD240 — 4 комплекти
- FD241 — 4 комплекти
- FD245 — 5 комплектів
- FD250 — 5 комплектів
- FD261 — 6 комплектів

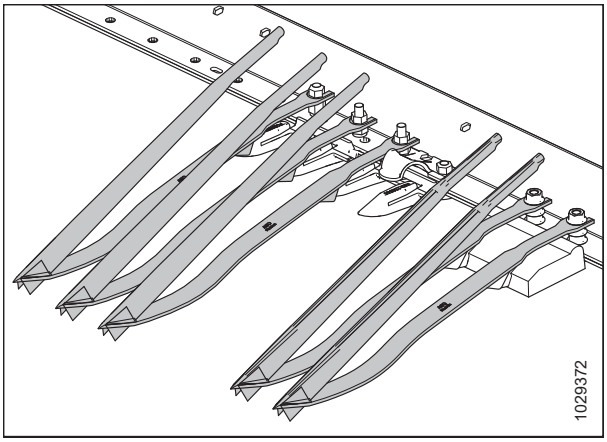

Рисунок 5.1: Комплект для піднімання зернових культур

5.1.2 Комплект штативів для зберігання підіймачів стебел рослин

Стелажі для підйомників зберігають підйомники в задній частині жатки.

Інструкції з установлення входять у комплект постачання.

B7023

ПРИМІТКА:

Цей комплект призначено лише для одного боку. Замовте по комплекту для кожного з двох боків жатки.

ПРИМІТКА:

Для жаток FD225 потрібен лише один комплект. Стелаж для зберігання підйомника не сумісний з жатками FD261.

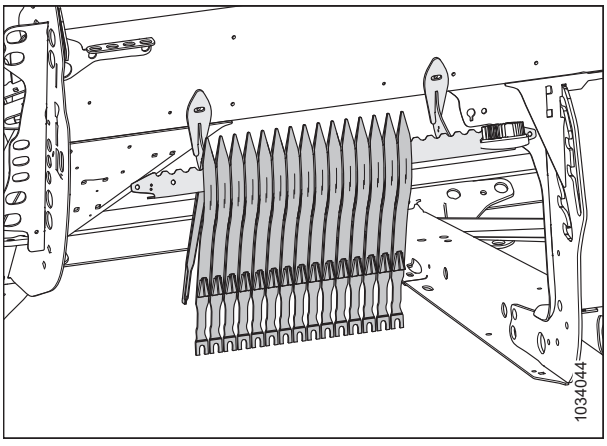

Рисунок 5.2: Комплект стелажів для підйому рослин — лівий бік

5.1.3 Комплект кронштейнів для зберігання розділювачів культур

Набір кронштейнів для зберігання розділювачів культур може зберігати стандартні, рисові розділювачі культур або розділювачі культур у відсіку для копіювання контуру ґрунту на жатці.

Інструкції з установлення входять у комплект постачання.

B7030

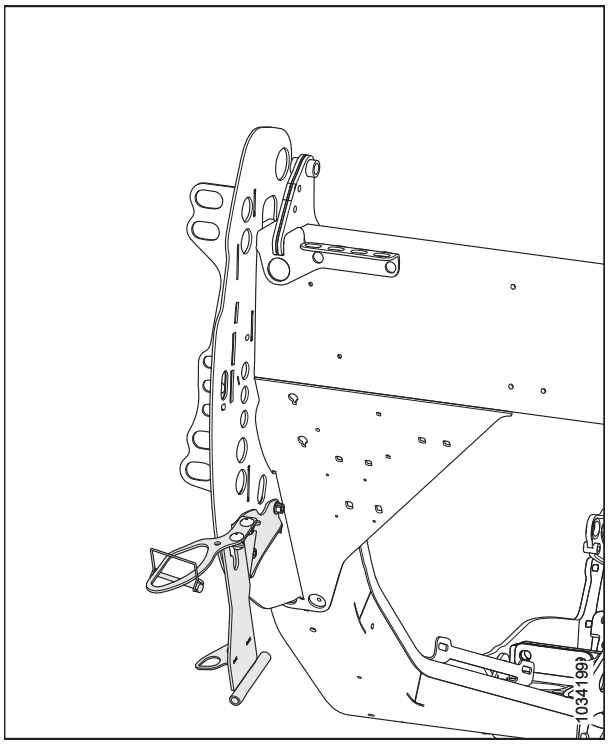

Рисунок 5.3: Комплект кронштейнів для зберігання розділювачів

5.1.4 Розділювачі культур для копіювання контуру ґрунту

Розділювачі культур у відсіку для копіювання контуру ґрунту допомагають жатці слідувати за контурами в землі, покращують розподіл культур та зменшують витоптування.

Інструкції з установлення входять у комплект постачання.

B7346

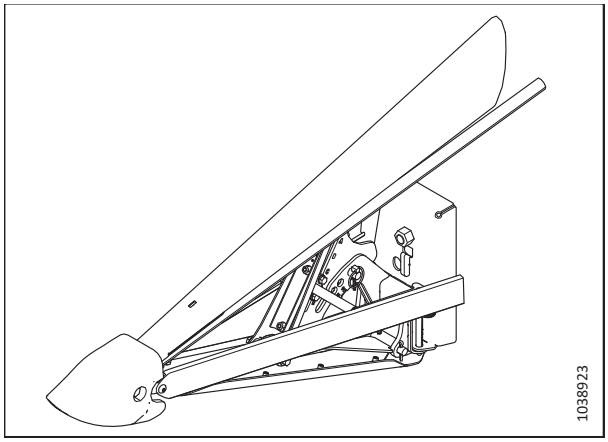

Рисунок 5.4: Розділювач культур для копіювання контуру ґрунту

5.1.5 Верхній поперечний шнек повної довжини

Верхній поперечний шнек (UCA) кріпиться до жатки перед задньою трубою та слугує для поліпшення подачі в центр жатки під час збирання важких культур.

Верхній поперечний шнек (A) ідеально підходить для прибирання великих обсягів кормових культур, вівса, каноли, гірчиці й інших високих, рунистих рослин, подача яких ускладнена.

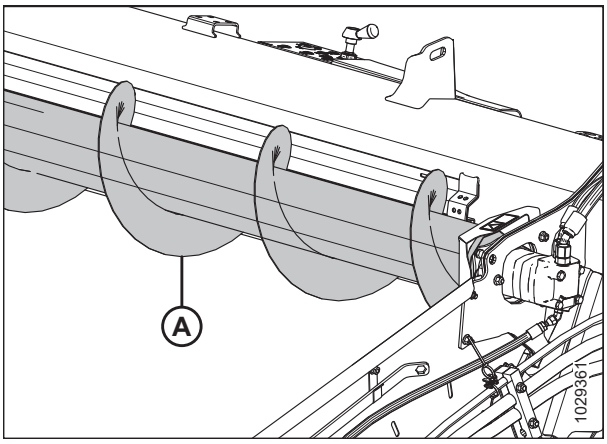

Рисунок 5.5: Верхній поперечний шнек

Замовте один із наведених нижче наборів.

Пакет основного шнека

Включає шнек, кріплення, привід та сантехніку гідравлічного завершення для колекторів, які готові до верхнього поперечного шнека.

Замовте один із наведеного нижче переліку комплектів відповідно до розміру жатки:

- FD225 — B6413 (два компоненти)
- FD230 — B6414 (два компоненти)
- FD235 — B6415 (два компоненти)
- FD240 — B6417 (три компоненти)
- FD241 — B6416 (два компоненти)
- FD245 — B6418 (три компоненти)
- FD250 — B6419 (три компоненти)
- FD261 — B6420 (три компоненти)

Пакет гідравлічного трубопроводу

Цей пакет необхідний лише для жаток без встановленої на заводі гідравліки UCA.

Замовте один із наведеного нижче переліку комплектів відповідно до розміру жатки:

- FD225 — B7338 (два компоненти)
- FD230 — B7117 (два компоненти)
- FD235 — B7118 (два компоненти)
- FD240 — B7119 (три компоненти)
- FD241 — B7120 (два компоненти)
- FD245 — B7121 (три компоненти)
- FD250 — B7121 (три компоненти)
- FD261 — не потрібно; налаштовано на заводі.

5.1.6 Комплект пальців мотовила для полеглих культур

Сталеві пальці кріпляться до кінців кожного другого бруса граблища та забезпечують очищення матеріалу під час збирання важкої, незручної для скошування культури, наприклад полеглого рису.

Кожен комплект містить три пальці для кінця ексцентрика та три пальці для хвостового кінця мотовила. Інструкція з установки та регулювання входить до комплекту постачання.

B7230

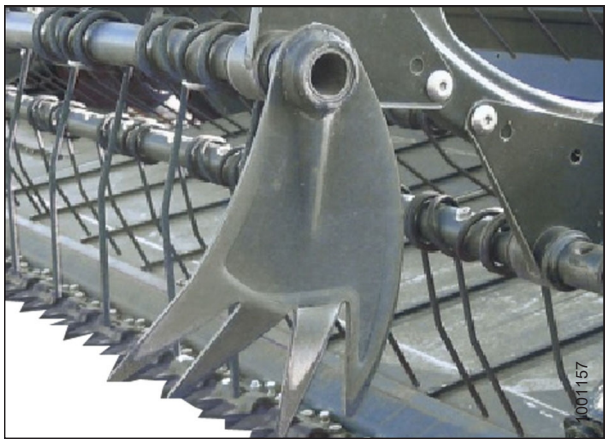

Рисунок 5.6: Палець для полеглих культур

5.1.7 Комплект розділювача для косіння рису

Прутки розділювача для косіння рису кріпляться на лівому та правому розділювачах і слугують для розподілу високих і сплутаних стебел рису подібно до того, як функціонують звичайні розділювачі під час збирання стоячих культур.

До комплекту входять як ліві, так і праві прутки.

B7238

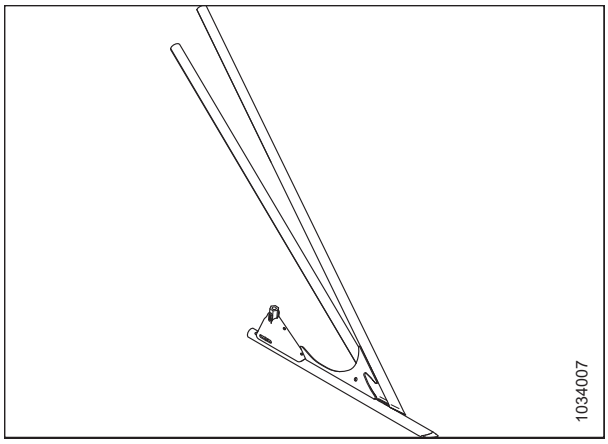

Рисунок 5.7: Комплект лівого розділювача для косіння рису

5.1.8 Комплект навісного обладнання для соняшнику

Цей комплект дозволяє перетворювати жатку жатку FlexDraper® серії FD2 (лише із загостреними протиріжучими пальцями) на жатку для соняшнику.

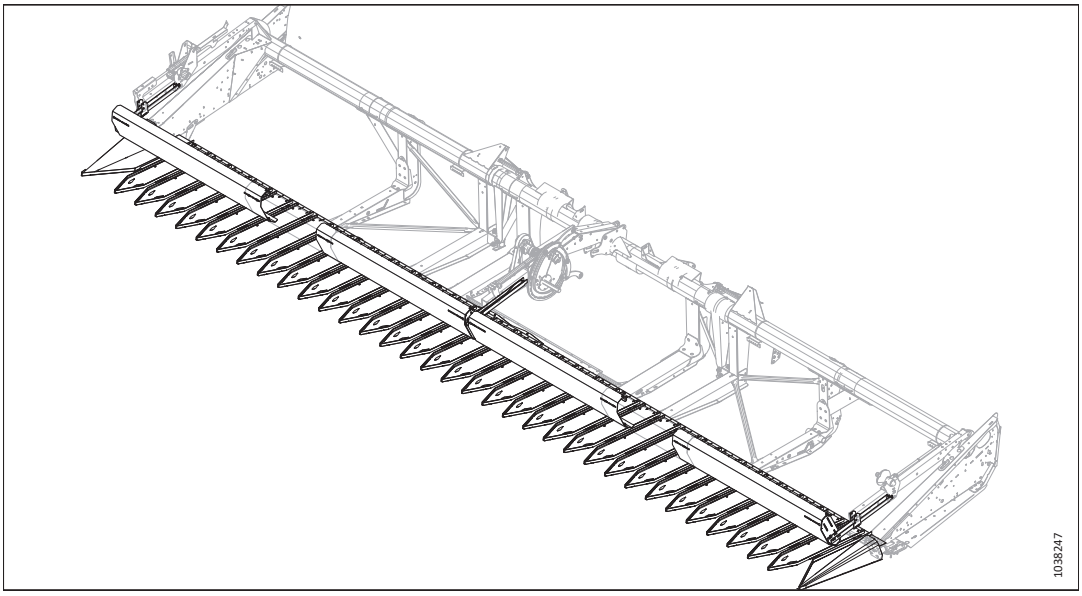

Рисунок 5.8: Навісне обладнання для соняшника

Замовте комплект навісного обладнання для соняшнику відповідно до розміру жатки:

- FD230 — C2086
- FD235 — C2087
- Потрійне мотовило FD240 — C2169
- Подвійне мотовило FD240 — C2088
- Подвійне мотовило FD241 — C2088
- FD245 — C2089
- FD250 — C2170

Колектори містять базовий комплект, комплекти піддонів і дефлектори.

Базовий комплект (B7302) — містить загальні кронштейни, торцеві перегородки, опори піддону ножового бруса, компоненти тяги нахилу та кріплення.

Комплект піддонів (B7303) — містить п’ять піддонів на комплект (зокрема два запасних). Замовляйте кількість комплектів піддонів відповідно до розміру жатки:

- FD230 — 0 комплектів[95]
- FD235 — 1 комплект
- FD240 — 2 комплекти
- FD241 — 2 комплекти
- FD245 — 3 комплекти
- FD250 — 4 комплекти

95. Базовий комплект містить достатньо піддонів для жаток FD230 Додаткові комплекти піддонів не потрібні.

Дефлектори — містять панелі пісного бруса та додаткові опори піддону жатки:

- FD230 — B7304
- FD235 — B7305
- Потрійне мотовило FD240 — B7395
- Подвійне мотовило FD240 — B7306
- Подвійне мотовило FD241 — B7306
- FD245 — B7307
- FD250 — B7396

5.1.9 Комплект вертикальних ножів VertiBlade™

Вертикальний ніж VertiBlade™ — це вертикальний різак для культури, який встановлюється на кожному кінці жатки. Використовується для зрізання полеглих або заплутаних культур.

Замовте один із наведених нижче наборів.

Базовий комплект VertiBlade™

Включає ножі, кріплення, привід та сантехніку гідравлічного завершення для завершення встановлення на колектор, готовий до розгалуження потужності.

B7029

Пакет гідравлічного трубопроводу

Пакети гідравлічної сантехніки потрібні лише для колекторів без встановленої на заводі гідравліки розділювача потужності. Пакет включає гідравлічні лінії для підготовки розподільника живлення жатки (VertiBlade™).

Залежно від розміру жатки замовте один із таких наборів:

- FD225 — B7339
- FD230 — B7127
- FD235 — B7128
- FD240 — B7129
- FD241 — B7130
- FD245 — B7195
- FD250 — B7131
- FD261 — B7458

Інструкція з установлення входить у комплект постачання.

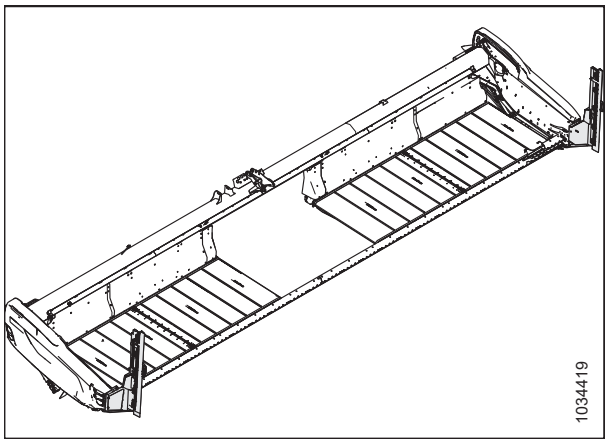

Рисунок 5.9: Комплект вертикальних ножів VertiBlade™

5.2 Комплекти ножових брусів

Ножовий брус розташовано спереду жатки. На ньому тримається ніж і захисні елементи, які разом використовуються для зрізання культури.

5.2.1 Комплект уловлювача каміння

Запобігання породі збільшує висоту губи носового бруса, щоб запобігти закоченню каменів на деки полотна.

Замовте один із наборів відповідно до розміру жатки:

- FD225, FD230, FD235 і FD241 — B7122
- FD240, FD245 і FD250 — B7123
- FD261 — 1 x B7122 і 1 x B7123

Інструкція з установлення входить у комплект постачання.

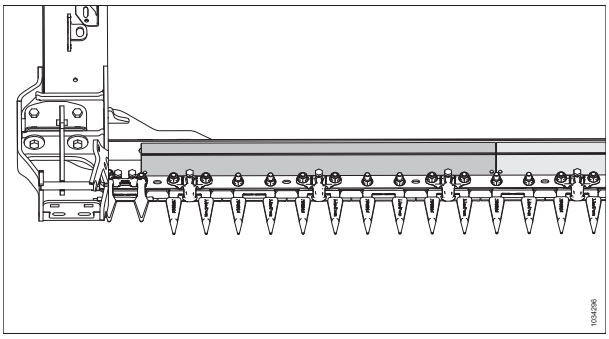

Рисунок 5.10: Комплект уловлювача каміння

5.2.2 Чотириточкові протиріжучі пальці

Чотириточкові протиріжучі пальці забезпечують підвищений захист ножа в місцевостях із великою кількістю каміння й можуть покращити продуктивність жатки під час збирання культур, що схильні до осипання, завдяки забезпеченню обмеженого переміщення культури в поперечній площині.

Комплекти чотириточкових протиріжучих пальців доступні для всіх жаток FlexDraper® серії FD2. Зверніться до каталогу деталей жатки або зверніться до свого дилера за номерами деталей.

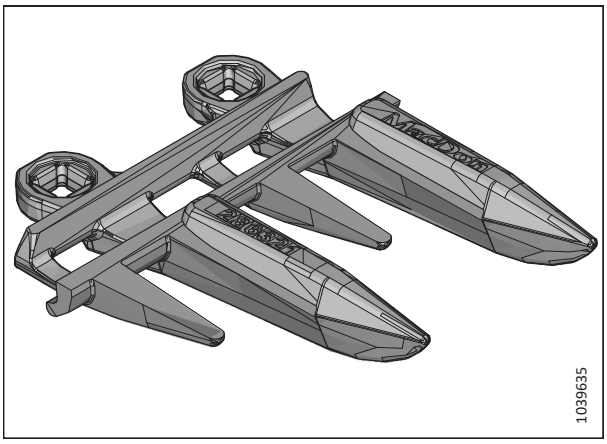

Рисунок 5.11: Чотириточкові протиріжучі пальці

5.3 Комплекти для модуля копіювання контуру ґрунту FM200

Модуль копіювання контуру ґрунту використовується для кріплення жатки до комбайна. Він подає зібрану масу з обох бокових полотен і затягує її в похилу камеру.

5.3.1 Комплект адаптера датчика 10 В

Цей комплект призначений для комбайнів New Holland CR/CX, у яких використовуються датчики 10 В. Модуль перетворює комбіноване живлення 10 В на 5 В для колектора, потім сигнал перетворюється з низької напруги колектора на більш високу комбіновану напругу.

B7241

Цей адаптер призначений для наступних комбайнів New Holland CR/CX:

- Усі комбайни CX800/CX8000/CX900
- Комбайни CR9040/CR9060 до серійного номера HAJ111000
- Комбайни CR9070 до серійного номера Y8G1412000

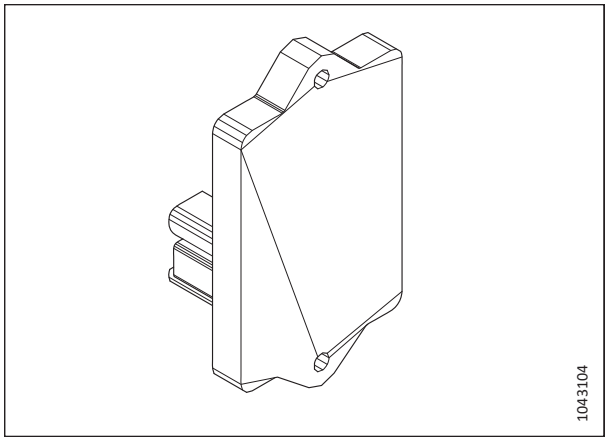

Рисунок 5.12: Адаптер датчика 10 В

5.3.2 Комплекти дефлекторів для спрямовування культур

Цей комплект включає в себе різні розміри дефлекторів для сільськогосподарських культур, які встановлюються на модулі копіювання контуру ґрунту залежно від розміру похилої камери.

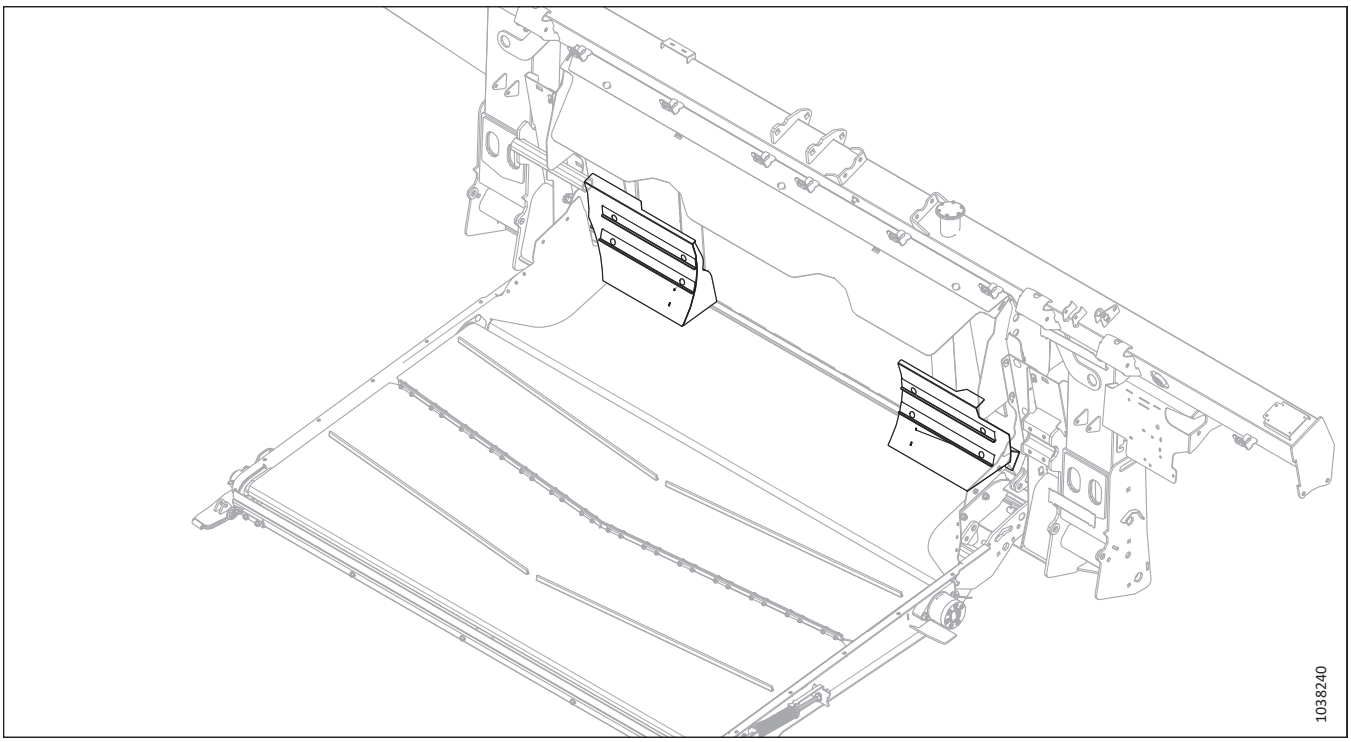

Рисунок 5.13: Дефлектори для спрямовування культур

Зверніться до таблиці нижче, щоб визначити, який комплект дефлектора замовити:

Розмір похилої камери комбайна	Комплект
Ультравузький	B7314
Вузький	B7347
Центральний	B7348

5.3.3 Розширений центральний завантажувач

Комплект розширеного центрального наповнювача включає в себе більш широку наповнювальну пластину для герметизації області за перехідним піддоном, що зменшує втрати при зрізанні таких культур, як квасоля та горох.

Інструкція з установки входить у комплект постачання.

B6450

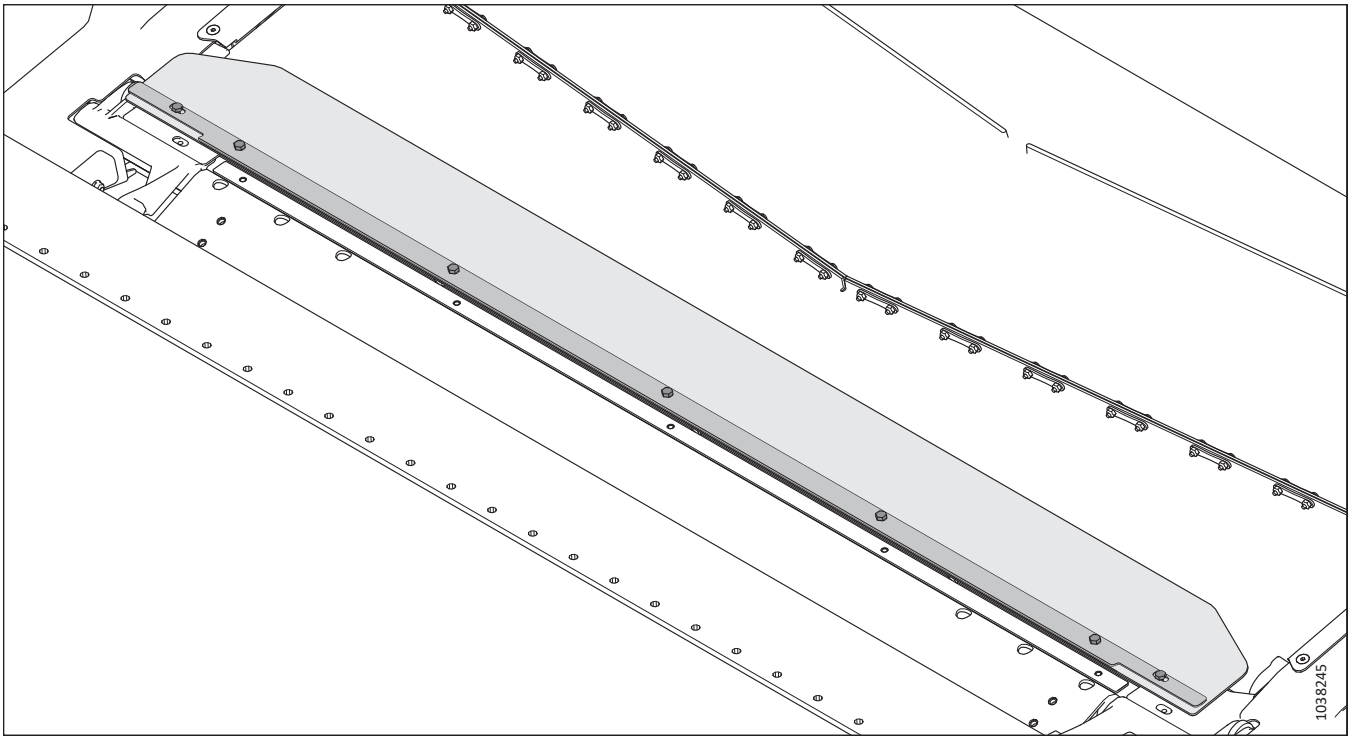

Рисунок 5.14: Розширений центральний завантажувач

5.3.4 Комплект для подовження зносостійкої спіральної лопаті подавального шнека

Комплект подовження лопатей покращує подачу культури в умовах зеленої/вологої соломи (наприклад, рис та зелені злаки).

Перелік можлвивих комбінацій лопатей див.уі *3.8.1 Конфігурації продуктивності подавального шнека FM200, стор. 171*.

B6400

Інструкція з установки входить у комплект постачання.

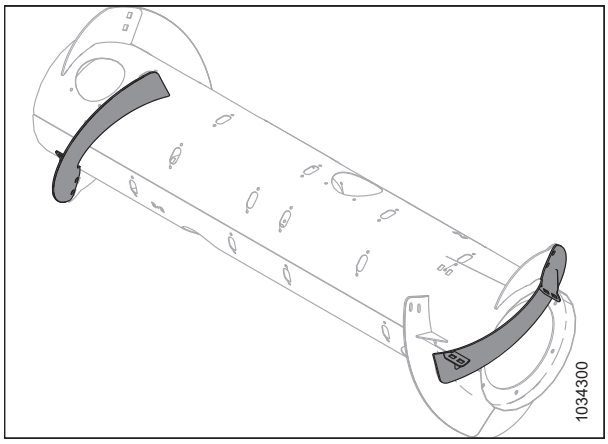

Рисунок 5.15: Комплект для подовження зносостійкої спіральної лопаті подавального шнека

5.3.5 Комплект завантажувача для повного ущільнення

Комплект повноінтерфейсного наповнювача забезпечує додаткове ущільнення між модулем копіювання контуру ґрунту і жаткою.

ПРИМІТКА:

Цей комплект доступний лише для жаток із європейською конфігурацією.

Інструкція з установки входить у комплект постачання.

B7217

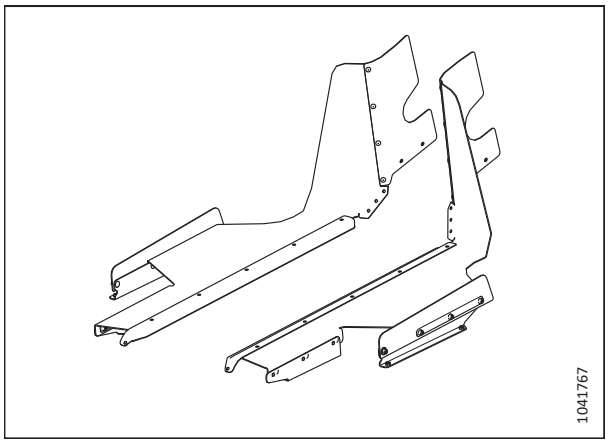

Рисунок 5.16: Комплект завантажувача для повного ущільнення

5.3.6 Комплект подовжувача для гідравлічного бака

Комплект додаткового обладнання для гідравлічного бака подовжує положення кришки сапуна, дозволяючи модулю копіювання контуру ґрунту працювати на крутих схилах без переривання подачі оливи на всмоктувальну сторону насоса.

Цей комплект рекомендується для роботи на пагорбах, нахил яких перевищує 5°.

B7542

Інструкція з установки входить у комплект постачання.

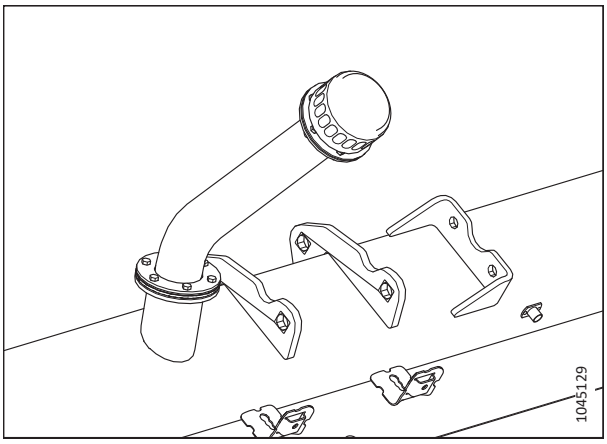

Рисунок 5.17: Комплект подовжувача для гідравлічного бака

5.3.7 Комплекти вилок автоматичного контролю висоти та нахилу жатки

Ці комплекти змінюють автоматичний контроль висоти жатки модуля копіювання контуру ґрунту FM200. Залежно від того, як налаштований комбайн, вам може знадобитися замінити ці вилки.

- **B7196 (вилка поперечного нахилу**): Ця вилка надсилає комбайну сигнали з лівого та правого датчиків та усереднює два сигнали для будь-яких необхідних центральних сигналів.
- **B7489 (вилка автоматичного контролю висоти жатки):** Ця вилка надсилає комбайну один середній центральний сигнал.
- **B7490 (прохідна вилка)**: Ця вилка надсилає комбайну два різних сигнали з лівого та правого датчиків. Вона не усереднює сигнали.

Інструкція з установлення входить у комплект постачання.

ПРИМІТКА:

Комплект вилок поперечного нахилу не рекомендується використовувати для схилів, які мають ухил понад 10%.

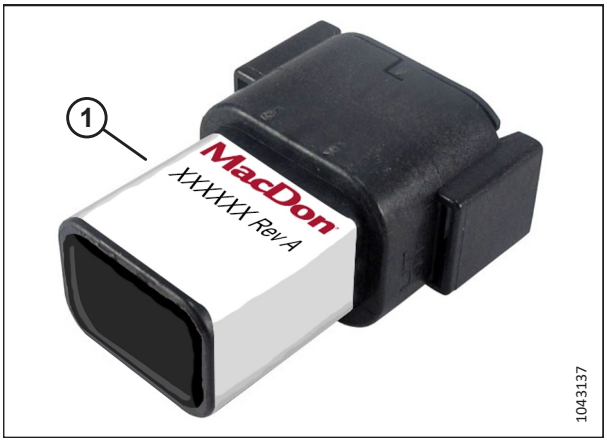

Рисунок 5.18: Вилка модуля копіювання контуру ґрунту

5.3.8 Комплект очисних решіток

Очисні решітки покращують подачу деяких культур, наприклад, рису. Їх **НЕ** рекомендується використовувати для збирання врожаю зернових.

Виберіть комплект очисних решіток, виходячи з ширини корпусу комбайна. Докладну інформацію див. у таблиці *5.1, стор. 812*.

Інструкція з установлення входить у комплект постачання.

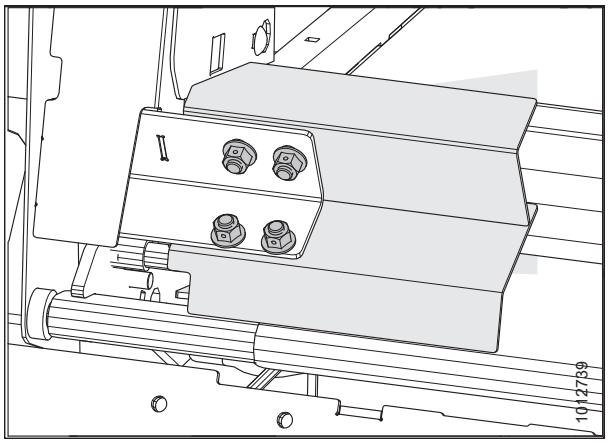

Рисунок 5.19: Очисна решітка

Таблиця 5.1 Конфігурації очисних решіток і рекомендації

Комплект	Довжина очисної решітки	Ширина отвору модуля копіювання контуру ґрунту	Рекомендована ширина похилої камери
B6042	265 мм (10 1/2 дюйма)	1317 мм (52 дюйми)	1250–1350 мм (49–65 дюймів)
B6043	265 мм (10 1/2 дюйма) (з вирізом)	1317 мм (52 дюйми)	Лише для комбайнів John Deere серії S
B6044	325 мм (13 дюймів)	1197 мм (47 дюймів)	Тільки для спеціальних культур
B6045	365 мм (14 1/2 дюйма)	1117 мм (44 дюйми)	1100 мм (43 1/2 дюйма) і менше
B6046	403 мм (16 дюймів)	1041 мм (41 дюйм)	Тільки для спеціальних культур
B6213	515 мм (20 дюймів)	817 мм (32 дюйми)	Тільки для спеціальних культур

5.4 Комплекти для жатки

Комплекти жаток розширюють функції або вдосконалення жатки.

5.4.1 Комплект контурних коліс ContourMax™

ContourMax™ забезпечує гнучкий автоматичний контроль висоти жатки (АННС) для висоти стерні 25–457 мм (1–18 дюймів) (стандартна жатка забезпечує висоту стерні 0–152 мм (0–6 дюймів)).

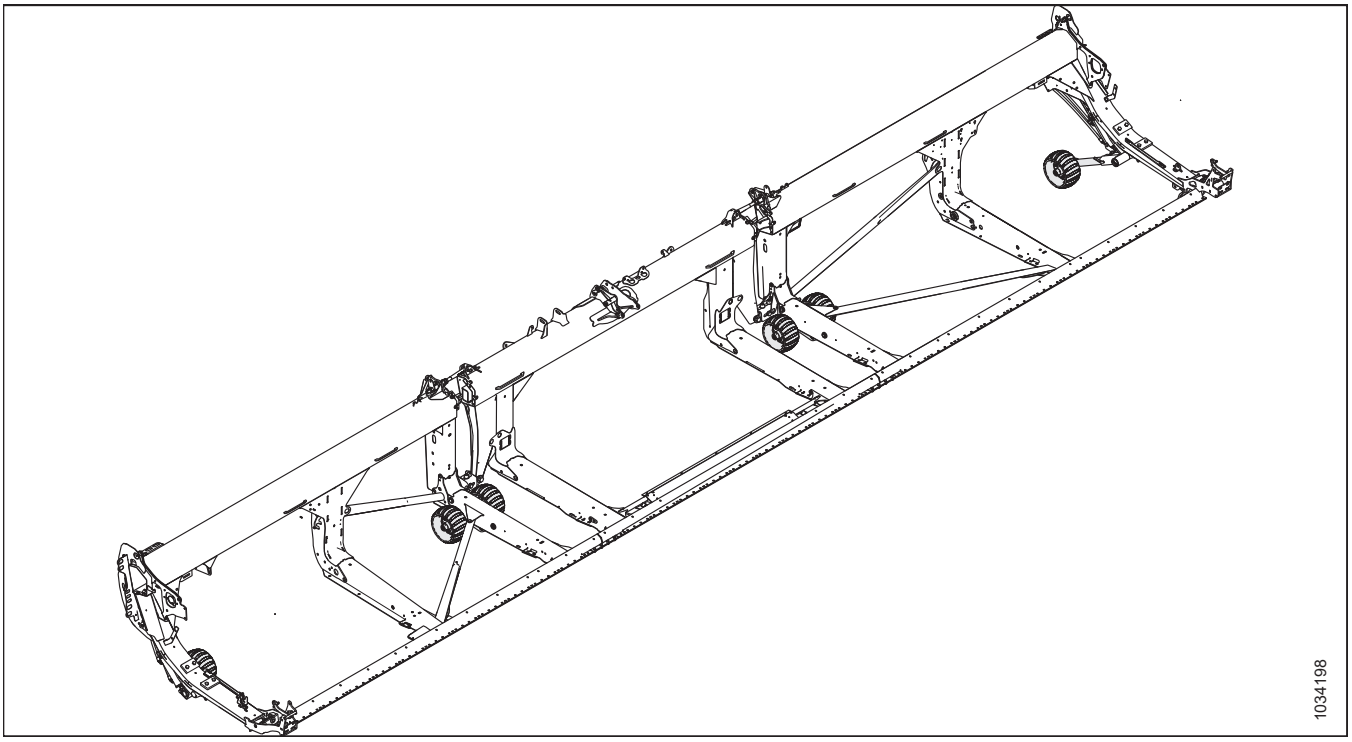

Рисунок 5.20: Контурні колеса ContourMax™

Комплект складається з чотирьох наборів коліс і механізму гідравлічного регулювання висоти зсередини кабіни комбайна. Інструкції з установлення входять у комплект постачання. Замовте один із наведених нижче наборів.

Базовий пакет ContourMax™: Включає колеса, кріплення, циліндри, регулювальний клапан та гідравлічну сантехніку для завершення встановлення на жатку ContourMax™.

B7335

Пакет гідравлічної сантехніки: Включає гідравлічні лінії для підготовки жатки для ContourMax™, якщо вона не налаштована на заводі. Замовте пакет гідравлічної сантехніки з наступного списку відповідно до вашої моделі жатки:

- FD225 — B7340
- FD230 — B7082
- FD235 — B7083
- FD240 — B7113
- FD241 — B7114
- FD245 — B7193
- FD250 — B7116
- FD261 FR — налаштовано на заводі

5.4.2 Комплект ножного перемикача ContourMax™

Ножний перемикач ContourMax™ дає змогу змінювати положення коліс ContourMax™, не прибираючи руки з багатофункціональної ручки.

Ця опція доступна для комбайнів без вбудованих елементів керування.

B7040

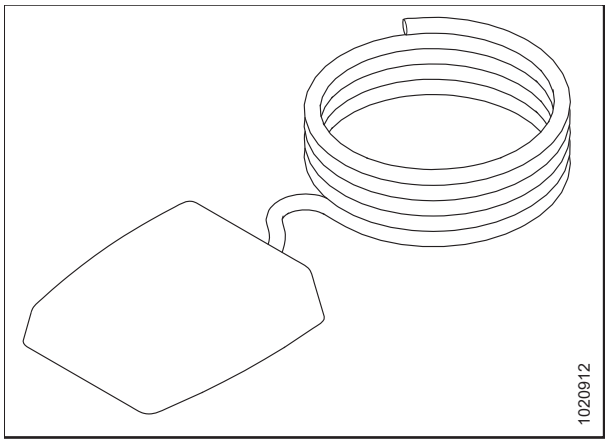

Рисунок 5.21: Ножний перемикач ContourMax™

5.4.3 Транспортна система EasyMove™

Транспортна система EasyMove™ дає змогу переміщувати жатку з поля на поле швидше, ніж будь-коли. Під час експлуатації жатки в польових умовах колеса також можуть використовуватися як стабілізуючі колеса.

Інструкція з установки входить у комплект постачання.

Щоб установити цей комплект, замовте один із наведених нижче відповідно до розміру жатки:

- FD230 — C2172
- FD235 — C2260
- FD240 — C2173
- FD241 — C2173
- FD245 — C2173
- FD250 — C2173

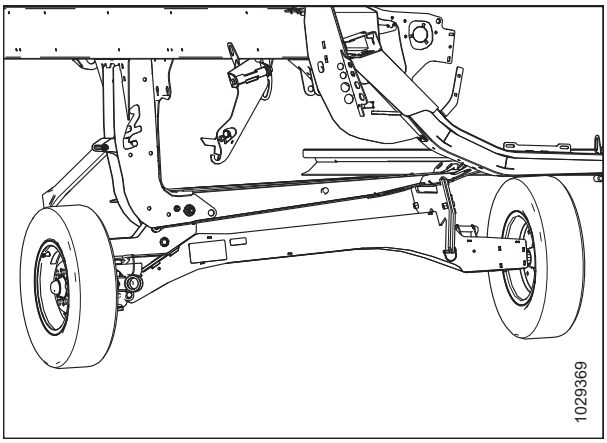

Рисунок 5.22: Транспортна система EasyMove™

До C2172 входить

- Комплект стабілізуючих коліс / транспортної бази EasyMove™ — B6288
- Колеса й шини — B7398
- Коротка буксирна штанга — B7391

До C2260 FR входить

- Комплект стабілізуючих коліс / транспортної бази EasyMove™ — B6288
- Колеса й шини — B7398
- Середня буксирна штанга — B7548

C2173 складається з

- Комплект стабілізуючих коліс / транспортної бази EasyMove™ — B6288
- Колеса й шини — B7398
- Довга буксирна штанга — B7392

ПРИМІТКА:

Транспортна система EasyMove™ **НЕ** сумісна з жатками FD225 і FD261.

5.4.4 Комплект внутрішніх сталевих кінцевих пальців

Додаткові пальці призначені для використання під час зрізання культур, збирання яких ускладнено, полеглої каноли й кормових культур, коли кутовий пластмасовий палець деформується й руйнується під впливом навантаження, пов’язаного з обробкою важких культур.

Інструкція з установки входить у комплект постачання.

MD #311972

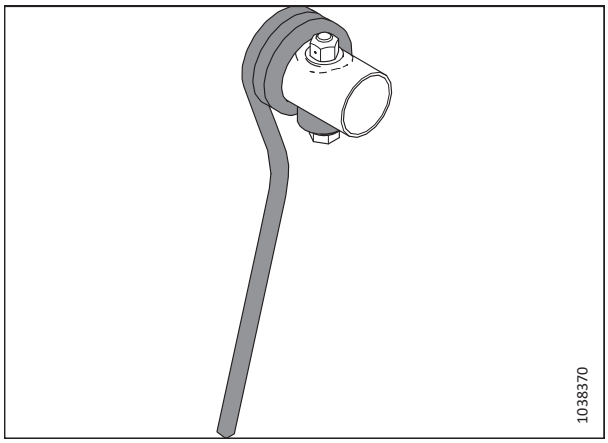

Рисунок 5.23: Внутрішній сталевий кінцевий палець

5.4.5 Комплект зовнішніх сталевих кінцевих пальців

Додаткові пальці призначені для використання під час зрізання культур, збирання яких ускладнено, як-от полеглої каноли, і кормових культур, коли кутовий пластмасовий палець деформується й руйнується під впливом навантаження, пов’язаного з обробкою важких культур.

Інструкція з установки входить у комплект постачання.

MD #311959

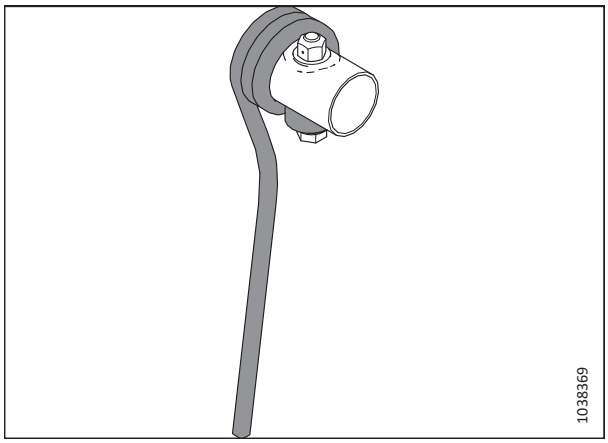

Рисунок 5.24: Зовнішній сталевий кінцевий палець

5.4.6 Комплект пластмасових пальців мотовила

Залежно від розміру жатки замовте один із таких комплектів:

- FD225, одинарне мотовило, від 6 до 9 планок — B7361
- FD230, подвійне мотовило, від 6 до 9 планок — B7362
- FD241, подвійне мотовило, від 5 до 6 планок — B7359

Інструкції з установлення див. у розділі *Установлення пластмасових пальців мотовила, стор. 743*.

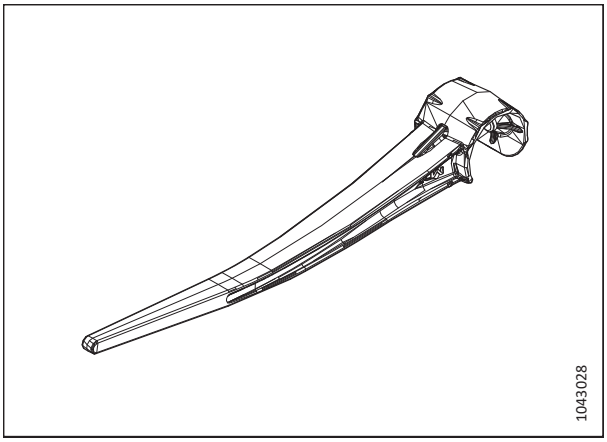

Рисунок 5.25: Пластмасовий палець мотовила

5.4.7 Комплект сталевих пальців мотовила

Додаткові пальці можна використовувати під час збирання складних культур, полеглого ріпаку та кормових культур.

Залежно від розміру жатки замовте один із таких комплектів:

- FD225, одинарне мотовило, 6 планок — MD #360679
- FD225, одинарне мотовило, 9 планок — MD #360680
- FD230, подвійне мотовило, 5 планок — MD #311054
- FD230, подвійне мотовило, 6 планок — MD #311055
- FD235, подвійне мотовило, 5 планок — 311068
- FD235, подвійне мотовило, 6 планок — MD #311069

Інструкція з установки входить у комплект постачання.

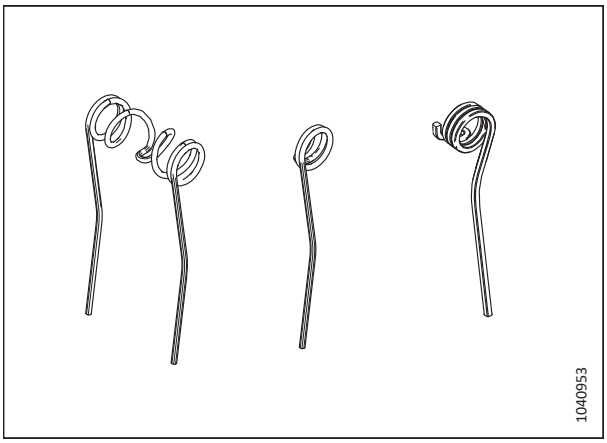

Рисунок 5.26: Сталевий палець мотовила

5.4.8 Комплект стабілізатора для роботи на схилах

Комплект стабілізуючих коліс для бічних схилів рекомендується для різання на бічних пагорбах із крутішим ухилом, ніж 5°.

Інструкція з установки входить у комплект постачання.

B7028

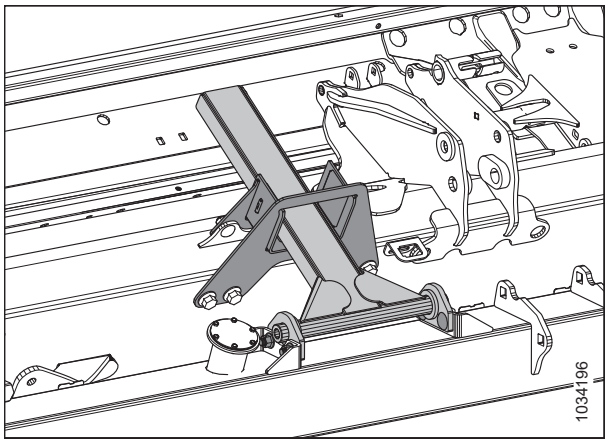

Рисунок 5.27: Комплект стабілізатора для роботи на схилах

5.4.9 Комплект стабілізуючих коліс

Стабілізуючі колеса стабілізують поперечний рух жатки під час зрізання на висоті, яка перевищує допустиме значення в разі використання стандартних копіювальних башмаків.

Комплект містить два колеса в зборі. На FD261 можна встановити два комплекти. Комплект несумісний із FD225.

Інструкції з установлення та регулювання входять у комплект постачання.

C2171

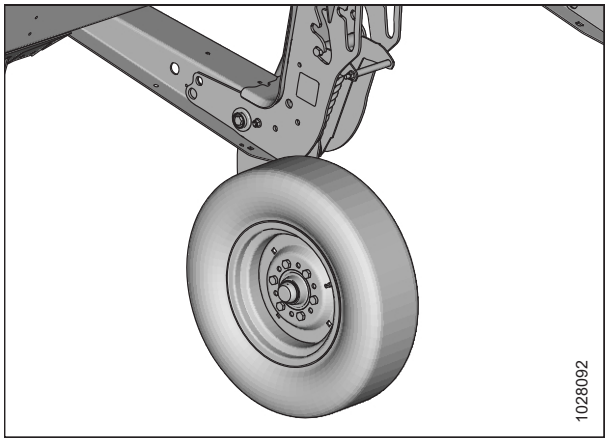

Рисунок 5.28: Комплект стабілізуючих коліс

5.4.10 Комплект сталевих копіювальних башмаків

Цей комплект забезпечує взуття з тривалим зносом для використання в кам'янистих, абразивних умовах.

ВАЖЛИВО:

Цей набір не рекомендується використовувати в умовах вологого бруду або в умовах, які можуть призвести до іскроутворення.

Комплект містить два копіювальні башмаки. Щоб повністю замінити комплект стандартних копіювальних башмаків, замовляйте наведену нижче кількість, залежно від розміру жатки:

- Два пакети (4 копіювальні башмаки): FD225
- Три пакети (6 копіювальних башмаків): FD230, FD235, FD241, FD245, FD250 і FD261

B6801

Інструкція з установки входить у комплект постачання.

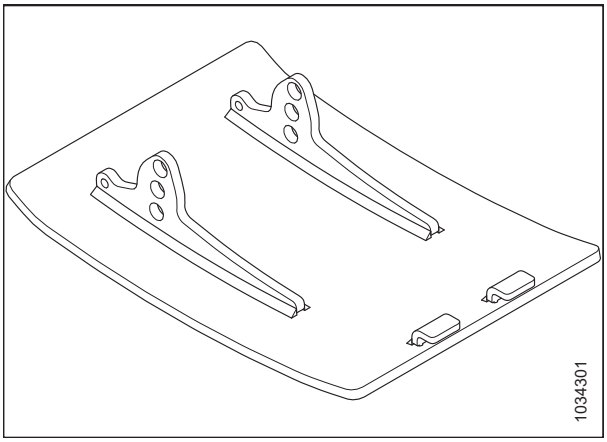

Рисунок 5.29: Комплект сталевих копіювальних башмаків

5.4.11 Комплект ліхтарів для підсвічування стерні

Підсвічування стерні використовується в умовах низької освітленості та дозволяє побачити зріз стерні за жаткою. Комплект підсвічування стерні доступний для жаток FlexDraper® серії FD2. Цей комплект наразі сумісний із комбайнами John Deere, Case і New Holland в поєднанні з необхідним програмним забезпеченням. Щоб дізнатися більше про сумісність комбайнів Case і New Holland, див. Таблицю *5.2, стор. 820*[96].

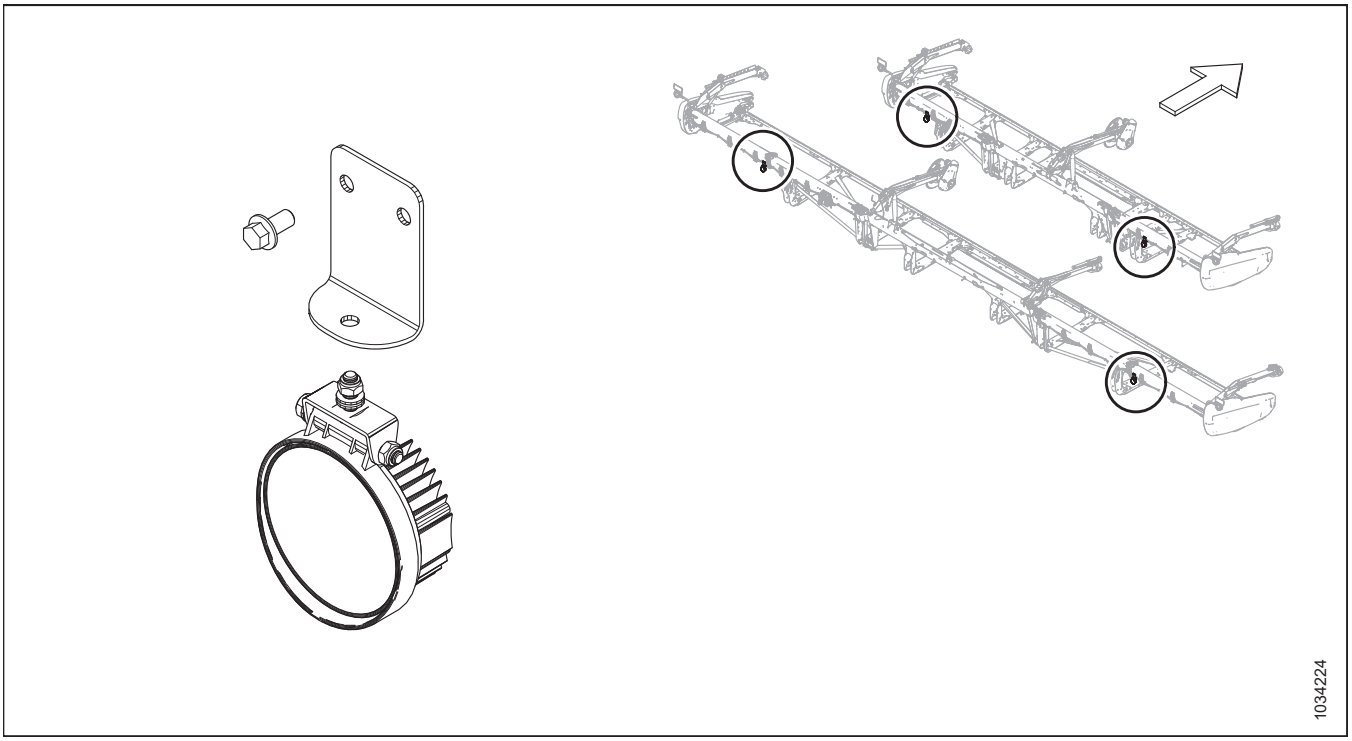

Рисунок 5.30: Комплект ліхтарів для підсвічування стерні

96. Якщо комбайн сумісний, може знадобитися оновлення програмного забезпечення

Таблиця 5.2 Таблиця сумісності

Модель[97]	Рік випуску моделі
Case IH — AF9, AF10, AF11[98]	
Case IH — 7250, 8250, 9250	2019 р. і пізніше
Середній діапазон Case IH — 5160, 6160, 7160	2024 р. і пізніше
New Holland CR — CR10, CR11[98]	
New Holland CR — 8.90, 9.80, 9.90, 10.90	2019 р. і пізніше
New Holland CX — 8.80, 8.90	2020 р. і пізніше

Інструкція з установки входить у комплект постачання.

B7575

97. Якщо комбайн сумісний, може знадобитися оновлення програмного забезпечення.
98. До 2 комплектів для FD261

Глава 6: Усунення несправностей

Нижче наведено таблиці з інформацією про усунення несправностей, які допоможуть діагностувати й вирішити будь-які проблеми, що можуть виникнути з жаткою.

6.1 Втрати культури на ножовому брусі

Використовуйте наведені нижче таблиці, щоб визначити причину втрати культури на ножовому брусі та ознайомитися з рекомендаціями щодо вирішення проблеми.

Таблиця 6.1 Усунення несправностей — втрата культури на ножовому брусі

Проблема	Рішення	Додаткова інформація
Ознака: Жатка не забирає збиті культури		
Ножовий брус розміщено зависоко	Опустіть ножовий брус	• *3.9.1 Зрізання над рівнем ґрунту, стор. 204* • *3.9.2 Зрізання на рівні ґрунту, стор. 223*
Кут жатки занизький	Збільште кут жатки	*3.9.3 Кут жатки, стор. 226*
Мотовило розміщено зависоко	Опустіть мотовило	*3.9.11 Висота мотовила, стор. 268*
Завелике зміщення мотовила назад	Зміщення мотовила вперед	*3.9.12 Поздовжнє положення мотовила, стор. 272*
Швидкість руху відносно землі зависока для швидкості мотовила	Збільште швидкість мотовила або зменште швидкість руху відносно землі	• *3.9.6 Швидкість мотовила, стор. 260* • *3.9.7 Швидкість руху відносно землі, стор. 262*
Пальці мотовила не підіймають культуру належним чином	Збільште кут нахилу пальців мотовила	*3.9.13 Кут нахилу пальців мотовила, стор. 282*
Пальці мотовила не підіймають культуру належним чином	Установлення підйомників стебел	Дилер
Ознака: Колоски культури подрібнюються або відламуються		
Зависока швидкість мотовила	Зменште швидкість мотовила	*3.9.6 Швидкість мотовила, стор. 260*
Мотовило розміщено занизько	Підійміть мотовило	*3.9.11 Висота мотовила, стор. 268*
Зависока швидкість руху відносно землі	Зменште швидкість руху відносно землі	*3.9.7 Швидкість руху відносно землі, стор. 262*
Урожай перестиг	Працюйте вночі, коли вологість значно вища	—
Ознака: Матеріал, що накопичується між щитком зчеплення та головкою ножа		
Колоски культури відхиляються від отвору головки ножа в щитку зчеплення	Установіть додатковий щиток головки ножа (якщо роботи не проводяться на вологому або липкому ґрунті)	*4.8.7 Щиток головки ножа, стор. 678*
Ознака: Матеріал не зрізається		
У протиріжучих пальцях застрягло сміття	Установіть короткі протиріжучі пальці	*4.8.6 Короткі протиріжучі пальці ножа та притиски, стор. 663*

Таблиця 6.1 Усунення несправностей — втрата культури на ножовому брусі (продовження)

Проблема	Рішення	Додаткова інформація
Зламані сегменти ножа	Замініть пошкоджені сегменти	*4.8.1 Заміна сегментів ножа, стор. 636*
Ознака. Надмірне підскакування за нормальної швидкості		
Занадто низький тиск на ґрунт	Відрегулюйте функцію копіювання контуру ґрунту жаткою	*3.9.4 Копіювання контуру ґрунту жаткою, стор. 234*
Ознака. Пруток розділювача нахиляє стоячу культуру		
Прутки розділювача задовгі	Демонтуйте прутки розділювача	*3.9.15 Розділювачі культур, стор. 290*
Ознака: Культура не зрізається на кінцях		
Недостатній верхній вигин мотовила, або мотовило не відцентровано	Установіть мотовило в горизонтальне положення або відрегулюйте верхній вигин мотовила	*3.9.12 Поздовжнє положення мотовила, стор. 272*
Недостатнє регулювання притисків ножа	Відрегулюйте притиски таким чином, щоб ножі могли вільно працювати, але сегменти не відривалися від протиріжучих пальців	• *Регулювання притиску — загострені протиріжучі пальці ножа, стор. 656* • *Регулювання притиску — короткі протиріжучі пальці ножа, стор. 671*
Сегменти ножа або протиріжучі пальці зношені чи пошкоджені	Замініть усі зношені та пошкоджені ріжучі деталі	*4.8 Ножовий брус, стор. 636*
Жатка не вирівняна	Вирівняйте жатку	Дилер
Пальці граблища не підіймають культуру перед ножем належним чином	Відрегулюйте положення мотовила та/або кут нахилу пальців	• *3.9.12 Поздовжнє положення мотовила, стор. 272* • *3.9.13 Кут нахилу пальців мотовила, стор. 282*
Розділювачі нахиляють верхню частину густої культури на кінцях і не забезпечують подачу матеріалу через його накопичення на протиріжучих пальцях ножа	Замініть 3–4 торцеві протиріжучі пальці на укорочені протиріжучі пальці	• *4.8.6 Короткі протиріжучі пальці ножа та притиски, стор. 663* • Дилер
Ознака: Культури проходять поверх прутків розділювача та збираються на щитках зчеплення		
Прутки розділювача не забезпечують достатнього розділення культур	Установіть довгі прутки розділювача	*3.9.15 Розділювачі культур, стор. 290*
Ознака: Скошена культура падає перед ножовим брусом		
Занизька швидкість руху відносно землі	Збільште швидкість руху відносно землі	*3.9.7 Швидкість руху відносно землі, стор. 262*
Занизька швидкість мотовила	Збільште швидкість мотовила	*3.9.6 Швидкість мотовила, стор. 260*
Мотовило розміщено зависоко	Опускання мотовила	*3.9.11 Висота мотовила, стор. 268*
Ножовий брус розміщено зависоко	Опускання ножового бруса	• *3.9.1 Зрізання над рівнем ґрунту, стор. 204* • *3.9.2 Зрізання на рівні ґрунту, стор. 223*

Таблиця 6.1 Усунення несправностей — втрата культури на ножовому брусі (продовження)

Проблема	Рішення	Додаткова інформація
Завелике зміщення мотовила вперед	Змістіть мотовило назад на важелях	*3.9.12 Поздовжнє положення мотовила, стор. 272*
Скошування на швидкості понад 10 км/год (6 миль/год) із зірочкою привода мотовила з 10 зубцями	Замініть зірочку привода мотовила на 19-зубчасту зірочку привода мотовила.	• *Знімання ведучої одинарної зірочки мотовила, стор. 764* • *Зняття додаткової подвійної зірочки привода мотовила, стор. 765* • *4.14.2 Ведуча зірочка мотовила, стор. 764*
Компоненти ножа зношені або зламані	Замініть компоненти	*4.8 Ножовий брус, стор. 636*

6.2 Скошування та компоненти ножа

Використовуйте таблицю нижче, щоб визначити причину скошування та проблеми з компонентами ножа, а також рекомендовану процедуру ремонту.

Таблиця 6.2 Усунення несправностей — скошування та компоненти ножа

Проблема	Рішення	Додаткова інформація
Ознака. Нерівне зрізання культури		
Недостатнє регулювання притисків ножа	Відрегулюйте притиски	• *Регулювання притиску — загострені протиріжучі пальці ножа, стор. 656* • *Регулювання притиску — короткі протиріжучі пальці ножа, стор. 671*
Сегменти ножа або протиріжучі пальці зношені чи пошкоджені	Замініть усі зношені та пошкоджені ріжучі деталі	• *Заміна загострених протиріжучих пальців ножа, стор. 652* • *Заміна загостреного центрального протиріжучого пальця — жатка з подвійним ножем, стор. 658* • *Заміна коротких протиріжучих пальців ножа або крайових протиріжучих пальців ножа, стор. 667* • *Заміна центрального протиріжучого пальця ножа — жатки з подвійним ножем, стор. 672* • *4.8.1 Заміна сегментів ножа, стор. 636*

Таблиця 6.2 Усунення несправностей — скошування та компоненти ножа (продовження)

Проблема	Рішення	Додаткова інформація
Швидкість руху відносно землі зависока для швидкості мотовила	Зменште швидкість рух відносно землі або збільште швидкість мотовила	• *3.9.6 Швидкість мотовила, стор. 260* • *3.9.7 Швидкість руху відносно землі, стор. 262*
Пальці граблища не підіймають культуру перед ножем належним чином	Відрегулюйте положення мотовила/кут нахилу пальців	• *3.9.12 Поздовжнє положення мотовила, стор. 272* • *3.9.13 Кут нахилу пальців мотовила, стор. 282*
Ножовий брус розміщено зависоко	Зменште висоту зрізання	*3.9.1 Зрізання над рівнем ґрунту, стор. 2043.9.2 Зрізання на рівні ґрунту, стор. 223*
Недостатній кут жатки	Зменште кут жатки	*3.9.3 Кут жатки, стор. 226*
Ріжуча кромка протиріжучих пальців недостатньо близько або паралельні до сегментів ножа	Вирівняйте протиріжучі пальці	*Регулювання протиріжучих пальців ножа й захисної пластини, стор. 650*
Сплутана/незручна для скошування культура	Установіть короткі протиріжучі пальці ножа	• Дилер • *Регулювання притиску — загострені протиріжучі пальці ножа, стор. 656* • *Регулювання притиску — короткі протиріжучі пальці ножа, стор. 671*
Завелике зміщення мотовила назад	Зміщення мотовила вперед	*3.9.12 Поздовжнє положення мотовила, стор. 272*
Ознака. Засмічення ножа		
Мотовило розміщено зависоко або занадто зміщено назад	Опустіть мотовило або перемістіть його вперед	• *3.9.11 Висота мотовила, стор. 268* • *3.9.12 Поздовжнє положення мотовила, стор. 272*
Зависока швидкість руху відносно землі	Зменште швидкість руху відносно землі	*3.9.7 Швидкість руху відносно землі, стор. 262*
Неправильно відрегульовані притиски ножа	Відрегулюйте притиски	• *Регулювання притиску — загострені протиріжучі пальці ножа, стор. 656* • *Регулювання притиску — короткі протиріжучі пальці ножа, стор. 671*
Сегменти ножа затупились або зламались	Замініть відповідний сегмент ножа	*4.8.1 Заміна сегментів ножа, стор. 636*
Погнуті або зламані протиріжучі пальці	Вирівняйте або замініть протиріжучі пальці	*Регулювання протиріжучих пальців ножа й захисної пластини, стор. 650*
Пальці граблища не підіймають культуру перед ножем належним чином	Відрегулюйте положення мотовила / кут нахилу пальців	• *3.9.12 Поздовжнє положення мотовила, стор. 272* • *3.9.13 Кут нахилу пальців мотовила, стор. 282*

Таблиця 6.2 Усунення несправностей — скошування та компоненти ножа (продовження)

Проблема	Рішення	Додаткова інформація
Сталеві ексцентрикові пальці торкаються ножа	Збільште зазор між мотовилом і ножовим брусом / відрегулюйте вигин	*4.13.1 Зазор між мотовилом і ножовим брусом, стор. 732*
Накопичення бруду на ножовому брусі	Підійміть ножовий брус, опускаючи копіювальні башмаки	*3.9.2 Зрізання на рівні ґрунту, стор. 223*
Накопичення бруду на ножовому брусі	Вирівняйте кут жатки	*3.9.3 Кут жатки, стор. 226*
Швидкість роботи ножа нижче рекомендованої	Перевірте число обертів двигуна комбайна або швидкість ножа жатки	• Посібник з експлуатації комбайна • *Перевірка швидкості ножа, стор. 266*
Ознака. Надмірна вібрація жатки		
Ніж має ознаки надмірного зносу	Замініть ніж	• *4.8.2 Зняття ножа, стор. 639* • *4.8.3 Установка ножа, стор. 640*
Недостатнє регулювання притисків ножа	Відрегулюйте притиски	• *Регулювання притиску — загострені протиріжучі пальці ножа, стор. 656* • *Регулювання центрального притиска на жатці з подвійним ножем — загострені протиріжучі пальці, стор. 662* • *Регулювання притиску — короткі протиріжучі пальці ножа, стор. 671* • *Регулювання центрального притиска на жатках з подвійним ножем — короткі протиріжучі пальці, стор. 676*
Ослаблений або зношений палець головки ножа або важіль привода	Затягніть або замініть деталі	• *4.8.2 Зняття ножа, стор. 639* • *4.8.3 Установка ножа, стор. 640*
Ознака. Надмірна вібрація модуля копіювання контуру ґрунту та жатки		
Неправильно встановлена швидкість ножа	Відрегулюйте швидкість ножа	• Дилер
Погнутий ножовий брус	Випряміть ножовий брус	Підтримка продукту дилером
Ознака. Надмірне пошкодження сегментів ножа або протиріжучих пальців		
Недостатнє регулювання притисків ножа	Відрегулюйте притиски	• *Регулювання притиску — загострені протиріжучі пальці ножа, стор. 656* • *Регулювання притиску — короткі протиріжучі пальці ножа, стор. 671*
Ножовий брус розміщено занизько для скелястого ґрунту	Підійміть ножовий брус за допомогою копіювальних башмаків	*3.9.2 Зрізання на рівні ґрунту, стор. 223*

Таблиця 6.2 Усунення несправностей — скошування та компоненти ножа (продовження)

Проблема	Рішення	Додаткова інформація
Установлено занадто високий тиск на ґрунт	Відрегулюйте пружини копіювання контуру ґрунту для зменшення тиску на ґрунт	*Перевірка й регулювання копіювання контуру ґрунту жаткою, стор. 235*
Погнутий або зламаний протиріжучий палець	Випряміть або замініть протиріжучий палець	• *4.8.5 Загострені протиріжучі пальці ножа та притиски, стор. 642* • *4.8.6 Короткі протиріжучі пальці ножа та притиски, стор. 663*
Завеликий кут жатки	Вирівняйте кут жатки	*3.9.3 Кут жатки, стор. 226*
Ознака. Пошкодження спинки ножа		
Погнутий або зламаний протиріжучий палець	Випряміть або замініть протиріжучий палець	• *4.8.5 Загострені протиріжучі пальці ножа та притиски, стор. 642* • *4.8.6 Короткі протиріжучі пальці ножа та притиски, стор. 663*
Зношений палець головки ножа	Замініть палець головки ножа	• Дилер
Тупий ніж	Замініть ніж	• *4.8.2 Зняття ножа, стор. 639* • *4.8.3 Установка ножа, стор. 640*
Зависока швидкість ножа	Зменште швидкість ножа	Дилер
Послабте кріплення сегмента ножа	Перевірте та затягніть кріплення ножа	—

6.3 Подача матеріалу мотовилом

Використовуйте наведені нижче таблиці, щоб визначити причину проблеми з подаванням мотовила й ознайомитися з рекомендаціями щодо ремонту.

Таблиця 6.3 Усунення несправностей — подавання мотовила

Проблема	Рішення	Додаткова інформація
Ознака: Мотовило не подає матеріал зі звичайної стоячої культури		
Зависока швидкість мотовила	Зменште швидкість мотовила	*3.9.6 Швидкість мотовила, стор. 260*
Мотовило розміщено занизько	Підніміть мотовило	*3.9.11 Висота мотовила, стор. 268*
Занадто агресивний кут пальців мотовила	Зменште налаштування ексцентрика	*3.9.13 Кут нахилу пальців мотовила, стор. 282*
Завелике зміщення мотовила назад	Змістіть мотовило вперед	*3.9.12 Поздовжнє положення мотовила, стор. 272*
Ознака: Мотовило не подає матеріал із полеглих і стоячих культур (за повністю опущеного мотовила)		
Завеликий кут пальців мотовила для стоячих культур	Зменште налаштування ексцентрика на один або два або перемістіть мотовило вперед	*3.9.13 Кут нахилу пальців мотовила, стор. 282*
Ознака: Намотування на кінець мотовила		
Занадто агресивний кут пальців мотовила	Зменште налаштування ексцентрика	*3.9.13 Кут нахилу пальців мотовила, стор. 282*
Мотовило розміщено занизько	Підніміть мотовило	*3.9.11 Висота мотовила, стор. 268*

Таблиця 6.3 Усунення несправностей — подавання мотовила (продовження)

Проблема	Рішення	Додаткова інформація
Зависока швидкість мотовила	Зменште швидкість мотовила	*3.9.6 Швидкість мотовила, стор. 260*
Мотовило не відцентровано в жатці	Відцентруйте мотовило на жатці	*4.13.3 Центрування мотовила, стор. 738*
Ознака: Мотовило подає матеріал дуже швидко		
Положення пальців мотовила недостатньо агресивне	Збільште налаштування ексцентрика, щоб подавання мотовила відповідало поздовжньому положенню мотовила	*3.9.13 Кут нахилу пальців мотовила, стор. 282*
Завелике зміщення мотовила вперед	Змістіть мотовило назад, щоб забезпечити відповідність налаштуванню ексцентрика мотовила	*3.9.12 Поздовжнє положення мотовила, стор. 272*
Ознака — мотовило не підіймається		
Муфти підіймання мотовила несумісні з цим мотовилом або пошкоджені	Змініть швидкознімну муфту	Дилер
Ознака — мотовило не повертається		
Швидкознімні муфти з’єднані неправильно	Під’єднайте швидкознімні муфти	*3.6 Приєднання та від’єднання жатки, стор. 82*
Приводний ланцюг мотовила від’єднано або пошкоджено	Під’єднайте/замініть ланцюг	• Дилер
Ознака: Нерівномірне обертання мотовила без навантаження		
Приводний ланцюг мотовила дуже сильно провисає	Натягніть ланцюг	*Натягування приводного ланцюга мотовила, стор. 762*
Ознака: Нерівномірне обертання мотовила або застрягання під час скошування важких культур		
Зависока швидкість мотовила	Зменште швидкість мотовила	*3.9.6 Швидкість мотовила, стор. 260*
Положення пальців мотовила недостатньо агресивне	Перемістіть палець мотовила або налаштування ексцентрика в більш агресивне положення	*3.9.13 Кут нахилу пальців мотовила, стор. 282*
Мотовило розміщено занизько	Підніміть мотовило	*3.9.11 Висота мотовила, стор. 268*
На запобіжному клапані на комбайні (не на модулі копіювання контуру ґрунту) установлено низький тиск скидання	Збільште тиск скидання до рекомендованого виробником значення	Посібник з експлуатації комбайна
Низький рівень оливи в баку на комбайні **ПРИМІТКА:** Баків може бути декілька	Долийте оливу в бак до необхідного рівня	Посібник з експлуатації комбайна
Несправність запобіжного клапана	Замініть запобіжний клапан	Посібник з експлуатації комбайна
Скошування жорстких культур зі стандартною зірочкою привода мотовила (з 19 зубцями)	Замініть зірочку на відповідну зірочку з високим крутним моментом, щоб вона відповідала тиску в котушці комбайна	• *4.14.2 Ведуча зірочка мотовила, стор. 764* • Установлення двошвидкісного комплекту (MD #311882)

Таблиця 6.3 Усунення несправностей — подавання мотовила (продовження)

Проблема	Рішення	Додаткова інформація
Ознака: Кінці пластмасових пальців зрізаються		
Недостатній зазор між мотовилом і ножовим брусом	Збільште зазор	*4.13.1 Зазор між мотовилом і ножовим брусом, стор. 732*
Ознака: Кінці пластмасових пальців загнуті назад		
Мотовило заривається в ґрунт зі швидкістю обертання нижче швидкості руху відносно землі	Підійміть жатку	• *3.9.1 Зрізання над рівнем ґрунту, стор. 204* • *3.9.2 Зрізання на рівні ґрунту, стор. 223*
Мотовило заривається в ґрунт зі швидкістю обертання нижче швидкості руху відносно землі	Зменште кут нахилу жатки	*3.9.3 Кут жатки, стор. 226*
Мотовило заривається в ґрунт зі швидкістю обертання нижче швидкості руху відносно землі	Змістіть мотовило назад	*3.9.12 Поздовжнє положення мотовила, стор. 272*
Ознака: Кінці пластмасових пальців загнуті вперед		
Мотовило заривається в ґрунт зі швидкістю обертання більше швидкості руху відносно ґрунту	Підійміть жатку	• *3.9.1 Зрізання над рівнем ґрунту, стор. 204* • *3.9.2 Зрізання на рівні ґрунту, стор. 223*
Мотовило заривається в ґрунт зі швидкістю обертання більше швидкості руху відносно ґрунту	Зменште кут нахилу жатки	*3.9.3 Кут жатки, стор. 226*
Мотовило заривається в ґрунт зі швидкістю обертання більше швидкості руху відносно ґрунту	Змістіть мотовило назад	*3.9.12 Поздовжнє положення мотовила, стор. 272*
Ознака: Загин пластмасових пальців близько до граблища		
Надмірне засмічення ножового бруса пучками культури під час роботи мотовила	Усуньте засмічення чи проблеми зі зрізанням культури	*3.11 Очищення ножового бруса від засмічення, стор. 548*
Надмірне засмічення ножового бруса пучками культури під час роботи мотовила	Зупиніть мотовило, перш ніж засмічення стане надмірним	*3.11 Очищення ножового бруса від засмічення, стор. 548*

6.4 Усунення несправностей, пов’язаних із жаткою і полотнами

Використовуйте таблицю нижче, щоб визначити проблеми з жаткою та полотном і рекомендовану процедуру ремонту.

Таблиця 6.4 Усунення несправностей — жатка й полотна

Проблема	Рішення	Додаткова інформація
Ознака. Недостатнє піднімання жатки		
Низький тиск скидання	Збільште тиск скидання	Дилер комбайна
Ознака. Недостатня швидкість роботи бокових полотен		
Установлено занизьку швидкість	Збільште параметр керування швидкістю	*3.9.8 Швидкість бокового полотна, стор. 263*

Таблиця 6.4 Усунення несправностей — жатка й полотна (продовження)

Проблема	Рішення	Додаткова інформація
Привод жатки комбайна працює занадто повільно	Установка правильної швидкості для моделі комбайна	Посібник з експлуатації комбайна
Ознака. Недостатня швидкість роботи полотняного транспортера		
Занизький тиск скидання	Перевірте гідравлічну систему полотняного транспортера	Дилер
Привод жатки комбайна працює занадто повільно	Установка правильної швидкості для моделі комбайна	Посібник з експлуатації комбайна
Ознака. Полотняний транспортер не рухається		
Полотна не натягнуті	Натягніть полотна	*4.10.2 Перевірка й регулювання натягу полотняного транспортера, стор. 685*
Матеріал намотується на приводний або натяжний ролик	Ослабте натяг полотна й очистьте ролики	*4.10.2 Перевірка й регулювання натягу полотняного транспортера, стор. 685*
Рейка або з'єднувальний стержень затиснуті рамою чи матеріалом	Ослабте натяг полотна й усуньте засмічення	*4.10.2 Перевірка й регулювання натягу полотняного транспортера, стор. 685*
Заклинювання підшипника ролика	Замініть підшипник ролика	*Заміна підшипника натяжного ролика полотняного транспортера, стор. 699*
Низький рівень гідравлічної оливи	Долийте гідравлічну оливу в бак комбайна до необхідного рівня	Посібник з експлуатації комбайна
Установлено неправильні значення налаштування скидання на клапані регулювання потоку	Відрегулюйте налаштування значень скидання	Дилер
Ознака: Бокове полотно зупиняється		
Матеріал нерівномірно подається від ножа	Опустіть мотовило	*3.9.11 Висота мотовила, стор. 268*
Матеріал нерівномірно подається від ножа	Установіть короткі протиріжучі пальці	*4.8.6 Короткі протиріжучі пальці ножа та притиски, стор. 663*
Ознака: Об'ємні культури подаються нерівномірно		
Кут жатки занизький	Збільште кут жатки	*3.9.3 Кут жатки, стор. 226*
Перевантаження полотен матеріалом	Збільште швидкість роботи бокових полотен	*3.9.8 Швидкість бокового полотна, стор. 263*
Перевантаження полотен матеріалом	Установіть верхній поперечний шнек	*5.1.5 Верхній поперечний шнек повної довжини, стор. 803*
Перевантаження полотен матеріалом	Додайте спіральні лопаті шнека	Дилер
Ознака. Зворотна подача з полотен		
Полотна рухаються занадто повільно під час роботи з важкими культурами	Збільште швидкість роботи полотна	*3.9.8 Швидкість бокового полотна, стор. 263*
Ознака: Культура перекидається через отвір і під полотно з протилежного боку		
Полотна рухаються занадто швидко під час роботи з легкими культурами	Зменште швидкість полотна	*3.9.8 Швидкість бокового полотна, стор. 263*

Таблиця 6.4 Усунення несправностей — жатка й полотна (продовження)

Проблема	Рішення	Додаткова інформація
Ознака: Матеріал накопичується на кінцевих дефлекторах і скидається пучками		
Кінцеві дефлектори занадто широкі	Для жаток тільки з ручним переміщенням дек необхідно обрізати дефлектори або замінити їх на вужчі (MD #172381)	*3.11 Очищення ножового бруса від засмічення, стор. 548*

6.5 Зрізання харчових бобів

Використовуйте наведені нижче таблиці, щоб визначити причину будь-якої проблеми зі збиранням бобів та ознайомитися з рекомендаціями щодо вирішення проблеми.

Таблиця 6.5 Усунення несправностей — збирання бобів

Проблема	Рішення	Додаткова інформація
Ознака: Рослини подрібнюються та повністю або частково залишаються позаду жатки		
Жатка трохи піднята над ґрунтом	Опустіть жатку на ґрунт і виконуйте скошування на гальмівних башмаках і/або на ножовому брусі	*3.9.2 Зрізання на рівні ґрунту, стор. 223*
Занизький тиск на ґрунт — жатка підіймається на виступах ґрунту й не опускається з достатньою швидкістю	1. Установіть для тиску на ґрунт значення 335–338 Н (75–85 фунт-сил). 2. Відрегулюйте тиск на ґрунт за необхідності, щоб запобігти надмірному підстрибуванню жатки або її заглибленню в м’який ґрунт.	*3.9.4 Копіювання контуру ґрунту жаткою, стор. 234*
Зависоке положення мотовила, коли циліндри повністю втягнуто	Відрегулюйте висоту мотовила	*3.9.11 Висота мотовила, стор. 268*
Положення пальців недостатньо агресивне	Відрегулюйте положення пальців	*3.9.13 Кут нахилу пальців мотовила, стор. 282*
Завелике зміщення мотовила назад	Опустивши жатку на землю та правильно відрегулювавши кут нахилу, перемістіть мотовило вперед, поки кінчики пальців не торкнуться поверхні ґрунту.	*3.9.12 Поздовжнє положення мотовила, стор. 272*
Кут жатки занизький	Відрегулюйте кут жатки	*Регулювання кута жатки з комбайна, стор. 227*
Кут жатки занизький	Збільште кут жатки, повністю втягнувши підйомні циліндри (під час скошування на ґрунті)	*Регулювання кута жатки з комбайна, стор. 227*
Занизька швидкість мотовила	Відрегулюйте швидкість мотовила так, щоб вона була трохи більшою ніж швидкість руху відносно ґрунту	*3.9.6 Швидкість мотовила, стор. 260*
Зависока швидкість руху відносно землі	Зменште швидкість руху відносно землі	*3.9.7 Швидкість руху відносно землі, стор. 262*

Таблиця 6.5 Усунення несправностей — збирання бобів (продовження)

Проблема	Рішення	Додаткова інформація
Гальмівні башмаки занизько	Підійміть гальмівні башмаки в найвище положення	*3.9.2 Зрізання на рівні ґрунту, стор. 223*
Бруд збирається на нижній частині ножового бруса з пластмасовими захисними накладками та піднімає його над ґрунтом	• Збільште тиск на ґрунт • Занадто вологий ґрунт — дочекайтеся, доки він підсохне • За значного накопичення бруду вручну очистьте нижню частину ножового бруса	*Перевірка й регулювання копіювання контуру ґрунту жаткою, стор. 235*
Жатка не вирівняна	Вирівняйте жатку	Дилер
Сегменти ножа зношені або пошкоджені	Замініть сегменти або повністю ніж	*4.8 Ножовий брус, стор. 636*
Частини стебел застряють у наконечнику загостреного протиріжучого пальця **ПРИМІТКА:** Ця проблема частіше виникає під час скошування рядами бобів на ґрунті із гребенями від культивації.	Установіть комплект переобладнання на укорочені протиріжучі пальці	*4.8.6 Короткі протиріжучі пальці ножа та притиски, стор. 663*
Виштовхування залишків культур на землю	Установіть короткі протиріжучі пальці	*4.8.6 Короткі протиріжучі пальці ножа та притиски, стор. 663*
Швидкість ножа занадто низька	Збільште швидкість похилої камери або переконайтеся, що швидкість ножа встановлено в межах рекомендованого діапазону	• *3.9.10 Інформація про швидкість ножа, стор. 265* • *Перевірка швидкості ножа, стор. 266*
Ознака. Надмірні втрати на розділювачах		
Пруток розділювача нахиляє культуру та подрібнює стручки	Зніміть пруток розділювача	*3.9.15 Розділювачі культур, стор. 290*
Накопичення стебел і рослин на щитку зчеплення	Установіть прутки розділювача	*3.9.15 Розділювачі культур, стор. 290*
Ознака: Культура накопичується на протиріжучих пальцях і не переміщається назад на полотна		
Положення пальців мотовила недостатньо агресивне	Збільште агресивність положення пальців мотовила (положення ексцентрика)	*3.9.13 Кут нахилу пальців мотовила, стор. 282*
Мотовило розміщено зависоко	Опускання мотовила	*3.9.11 Висота мотовила, стор. 268*
Мінімальний зазор між мотовилом і ножовим брусом занадто великий	Установіть мінімальну висоту мотовила, повністю втягнувши циліндри	*4.13.1 Зазор між мотовилом і ножовим брусом, стор. 732*
Завелике зміщення мотовила вперед	Змініть положення мотовила	*3.9.12 Поздовжнє положення мотовила, стор. 272*
Ознака: Культура намотується на мотовило		
Мотовило розміщено занизько	Підійміть мотовило	*3.9.11 Висота мотовила, стор. 268*
Ознака: Мотовило подрібнює стручки		

Таблиця 6.5 Усунення несправностей — збирання бобів (продовження)

Проблема	Рішення	Додаткова інформація
Завелике зміщення мотовила вперед	Змініть положення мотовила	*3.9.12 Поздовжнє положення мотовила, стор. 272*
Зависока швидкість мотовила	Зменште швидкість мотовила	*3.9.6 Швидкість мотовила, стор. 260*
Стручки бобових рослин занадто сухі	Зрізайте культури вночі, коли присутня роса, щоб стручки пом'якшилися	—
Положення пальців мотовила недостатньо агресивне	Збільште агресивність положення пальців мотовила (положення ексцентрика)	*3.9.13 Кут нахилу пальців мотовила, стор. 282*
Ознака: Протиріжучі пальці ножового бруса ламаються		
Недостатній рівень копіювання контуру ґрунту (зависокий тиск на ґрунт)	Збільште рівень копіювання контуру ґрунту (зменште тиск на ґрунт)	*3.9.4 Копіювання контуру ґрунту жаткою, стор. 234*
Забагато каміння на поверхні ґрунту	Розгляньте можливість установки додаткових коротких протиріжучих пальців **ПРИМІТКА:** Установивши короткі протиріжучі пальці, ви обмінюєте пошкодження протиріжучих пальців на пошкодження секції ножа (хоча змінити секції з короткими протиріжучими пальцями простіше).	Дилер
Ознака: Ножовий брус проштовхує забагато сміття та бруду		
Жатка занадто тяжка.	Зробіть жатку легшою	*3.9.4 Копіювання контуру ґрунту жаткою, стор. 234*
Завеликий кут жатки	Зменште кут жатки	*3.9.3 Кут жатки, стор. 226*
Протиріжучі пальці забиваються сміттям і/або брудом	Установлення коротких протиріжучих пальців ножа	*4.8.6 Короткі протиріжучі пальці ножа та притиски, стор. 663*
Недостатня опора для жатки	Установлення центральних копіювальних башмаків	*3.9.2 Зрізання на рівні ґрунту, стор. 223*
Ознака: Культура намотується на кінцях мотовила		
Нескошена культура заважає на кінцях мотовила	Установіть додаткові бокові щитки мотовила	Каталог запасних частин жатки
Ознака: Час від часу мотовило виносить рослини в одному й тому ж місці		
Сталеві пальці погнуті та зачіпляють рослини з потоку матеріалу на полотнах	Випряміть пальці	—
Бруд, який накопичується на кінцях пальців, не дає рослинам змоги падати з пальців на полотна	Підійміть мотовило	*3.9.11 Висота мотовила, стор. 268*
Бруд, який накопичується на кінцях пальців, не дає рослинам змоги падати з пальців на полотна	Відрегулюйте поздовжнє положення мотовила, щоб підняти пальці над ґрунтом	*3.9.12 Поздовжнє положення мотовила, стор. 272*

Таблиця 6.5 Усунення несправностей — збирання бобів (продовження)

Проблема	Рішення	Додаткова інформація
Ознака: Ножовий брус проштовхує бруд		
Колісні колії або гребені просапних культур	Виконуйте скошування під кутом до гребенів або рядів культури	–
Усе поле виглядає горбистим	Виконуйте скошування під кутом 90° до горбистих ділянок (за умови, що ніж плаває в поперечному напрямку, не заглиблюючись у ґрунт)	–
Ознака: Мотовило виносить велику кількість рослин і грудок		
Надмірне накопичення культури на полотнах (до рівня центральної труби мотовила)	Збільште швидкість роботи полотна	*3.9.8 Швидкість бокового полотна, стор. 263*
Пальці нахилено дуже далеко назад	Збільште кут нахилу пальців	*3.9.13 Кут нахилу пальців мотовила, стор. 282*

6.6 Коди помилок багатофункціональної муфти CLAAS

Багатофункціональна муфта в інтеграційному комплекті CLAAS оснащена блимаючим індикатором, який відображає коди помилок за допомогою червоного світлодіода. Наведено список кодів помилок. Якщо помилок не виявлено, блимаючий індикатор почне горіти зеленим кольором.

Якщо модуль багатофункціональної муфти виявляє помилку, червоний світлодіодний блимаючий індикатор (A) видає двозначну послідовність блимання, які представляють помилку. Якщо помилок не виявлено, блимаючий індикатор (A) горить зеленим кольором.

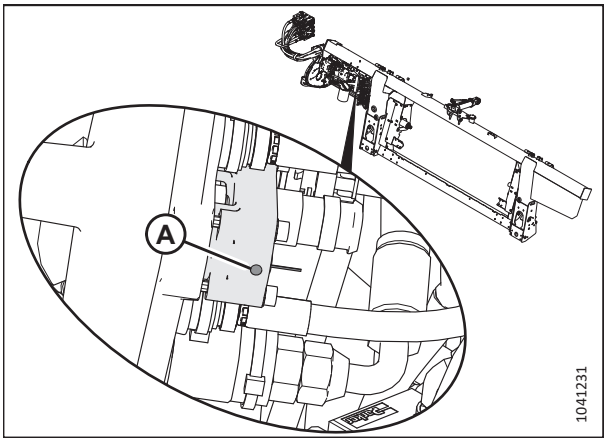

Рисунок 6.1: Багатофункціональна муфта CLAAS на FM200

Кожен код помилки складається з комбінації чотирьох типів виходів: затримки цифр, затримки блимання, довгі блимання та короткі блимання. Див. пояснення нижче, щоб інтерпретувати послідовність кодів помилок:

- Затримка між першою та другою цифрами позначається /
- Затримка між блиманнями в однозначному коді, позначеному —
- Довгі блимання позначаються ___
- Короткі блимання позначаються _

Пояснення кодів блимання див. у таблиці .

Блимаючий індикатор продовжуватиме відображати коди помилок, поки основна проблема не буде вирішена. Якщо є кілька кодів помилок, вони відображатимуться послідовно, з великою затримкою між кодами.

Після усунення основної проблеми комбайн потрібно вимкнути й увімкнути, щоб скинути блимаючий індикатор.

Таблиця 6.6 Коди помилок, позначені послідовністю блимання — блимаючий індикатор багатофункціональної муфти з інтеграційного комплекту CLAAS

Код №	Указана несправність	Послідовність блимання
1	Клапан бокового полотна: відкритий контур	___ / _
2	Клапан бокового полотна: перевантаження по струму	___ / -_-_
3	Швидкість бокового полотна: відкритий контур	___ / -_-_-_
4	Швидкість бокового полотна: перевантаження по струму	___ / -_-_-_-_
5	Клапан селектора 1: відкритий контур	___ / -_-_-_-_-_
6	Клапан селектора 1: перевантаження по струму	___ / -_-_-_-_-_-_
7	Клапан селектора 2: відкритий контур	___ / -_-_-_-_-_-_-_
8	Клапан селектора 2: перевантаження по струму	___ / -_-_-_-_-_-_-_-_
9	Передній клапан мотовила: відкритий контур	___ / -_-_-_-_-_-_-_-_-_
10	Передній клапан мотовила: перевантаження по струму	_ / ___
11	Задній клапан мотовила: відкритий контур	_ / _
12	Задній клапан мотовила: перевантаження по струму	_ / _-_
13	Вхідний сигнал швидкості бокового полотна: за межами діапазону	_ / _-_-_
14	Вхідний сигнал швидкості бокового полотна: відкритий	_ / _-_-_-_
19	Контролер: перевищення температури	_ / _-_-_-_-_-_-_-_-_
20	Передній вхід мотовила: розрив або замикання на землю	_-_ / ___
21	Передній вхід мотовила: замикання на живлення	_-_ / _
22	Задній вхід мотовила: розрив або замикання на землю	_-_ / _-_
23	Задній вхід мотовила: замикання на живлення	_-_ / _-_-_
24	Вхід нахилу вперед: розрив або замикання на землю	_-_ / _-_-_-_
25	Вхід нахилу вперед: замикання на живлення	_-_ / _-_-_-_-_
26	Вхід нахилу назад: розрив або замикання на землю	_-_ / _-_-_-_-_-_
27	Вхід нахилу назад: замикання на живлення	_-_ / _-_-_-_-_-_-_
28	Помилка CAN	_-_ / _-_-_-_-_-_-_-_
29	Датчик висоти ліворуч: висока напруга	_-_ / _-_-_-_-_-_-_-_-_
30	Датчик висоти ліворуч: низька напруга	_-_-_ / ___
31	Контролер: нижче температури	_-_-_ / _
35	Правий датчик висоти: висока напруга	_-_-_ / _-_-_-_-_
36	Правий датчик висоти: низька напруга	_-_-_ / _-_-_-_-_-_
37	Датчик поздовжнього положення мотовила: висока напруга	_-_-_ / _-_-_-_-_-_-_

Таблиця 6.6 Коди помилок, позначені послідовністю блимання — блимаючий індикатор багатофункціональної муфти з інтеграційного комплекту CLAAS (продовження)

Код №	Указана несправність	Послідовність блимання
38	Датчик поздовжнього положення мотовила: низька напруга	_-_-_ / _-_-_-_-_-_-_-_
39	Контролер: низький рівень електронної напруги	_-_-_ / _-_-_-_-_-_-_-_
40	Контролер: електронна напруга висока	_-_-_-_ / ___
41	Контролер: перевищення напруги на виході	_-_-_-_ / _
42	Контролер: недостатня напруга на виході	_-_-_-_ / _-_
43	Датчик поздовжнього положення мотовила: не відкалібровано	_-_-_-_ / _-_-_

6.7 Модуль керування усуненням несправностей — комбайни John Deere серії X9

Модуль керування має два індикатори стану, які допомагають усунути несправності.

НЕБЕЗПЕЧНО

Переконайтеся, що в зоні проведення робіт відсутні сторонні особи.

ПРИМІТКА:

З моменту публікації цього документа в елементи керування та дисплей комбайна могли бути внесені зміни. Для отримання найактуальнішої інформації див. посібник з експлуатації комбайна.

1. Запустіть двигун.
2. Переконайтеся, що функції мотовила працюють, натиснувши наведені нижче кнопки та багатофункціональну ручку:
   - Підіймання мотовила (A)
   - Переміщення мотовила вперед (B)
   - Переміщення мотовила назад (C)
3. Натисніть кнопку переміщення мотовила вперед (B) та кнопку переміщення мотовила назад (C). Чи рухається мотовило?
   - Якщо мотовило не рухається, виконайте наведені нижче кроки, щоб перевірити роботу світлодіодних індикаторів на модулі контролера.

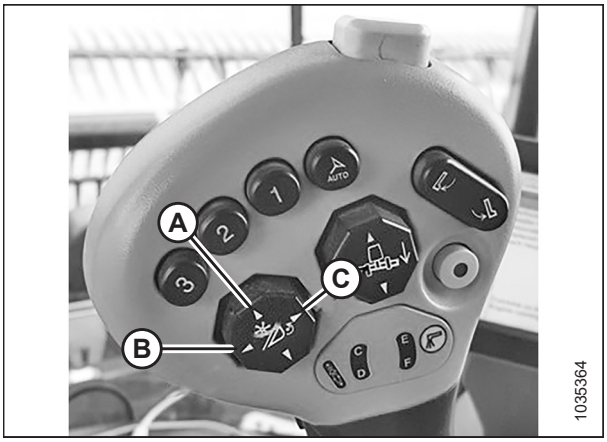

Рисунок 6.2: Багатофункціональна ручка

4. Розташуйте модуль керування (A) на передній панелі модуля копіювання контуру ґрунту.

5. Якщо індикатор POWER ON (Живлення ввімкнено) (B) світиться зеленим, а індикатор USER (Користувач) (C) вимкнено, це означає, що програмне забезпечення жатки працює нормально.

6. Якщо індикатор POWER ON (Живлення ввімкнено) (B) світиться зеленим, а індикатор USER (Користувач) (C) — червоним, існує проблема з контролером.

   a. Скиньте модуль контролера, вимкнувши двигун і вимкнувши вимикач акумулятора на 10 секунд.

   b. Запустіть двигун і перевірте функції мотовила ще раз. Якщо мотовило не рухається, зверніться до дилера MacDon.

7. Вимкніть двигун і витягніть ключ із замка запалювання.

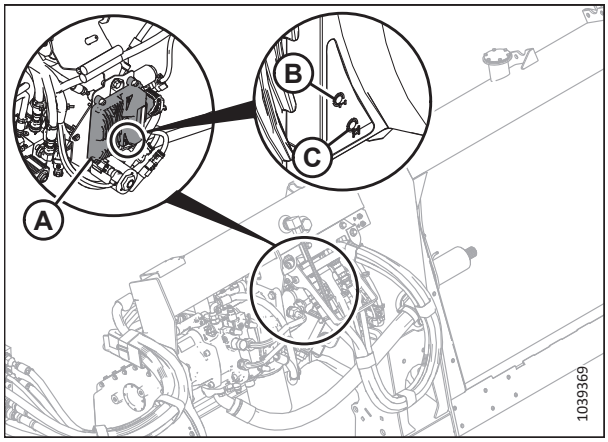

Рисунок 6.3: Розташування модуля керування — перед модулем копіювання контуру ґрунту

6.8 Усунення кодів несправностей жатки для комбайнів John Deere серії X9

Коли виникає проблема з електрикою, на екрані відображається код несправності.

Код несправності	Компонент і режим несправності	Тлумачення
517791-2	Датчик копіювання контуру ґрунту зліва — неправильна напруга зворотного зв’язку	Сигнал напруги зворотного зв’язку датчика копіювання контуру ґрунту інвертовано — підтвердьте орієнтацію датчика та повторіть калібрування (калібрування жатки)
517791-3	Датчик копіювання контуру ґрунту зліва — напруга зворотного зв’язку вище норми	Сигнал напруги зворотного зв’язку датчика зліва вищий, ніж очікувалося — перевірте, чи немає короткого замикання на живлення або розриву ланцюга — переконайтеся, що датчик підключено
517791-4	Датчик копіювання контуру ґрунту зліва — напруга зворотного зв’язку нижче норми	Сигнал зворотного зв’язку датчика копіювання контуру ґрунту зліва нижчий, ніж очікувалося — перевірте, чи немає короткого замикання на землю
517795-2	Датчик копіювання контуру ґрунту праворуч — напруга зворотного зв’язку неправильна	Сигнал напруги зворотного зв’язку датчика копіювання контуру ґрунту праворуч інвертовано — підтвердьте орієнтацію датчика та повторіть калібрування (калібрування жатки)
517795-3	Датчик копіювання контуру ґрунту праворуч — напруга зворотного зв’язку вище норми	Сигнал напруги зворотного зв’язку датчика праворуч вищий, ніж очікувалося — перевірте, чи немає короткого замикання на живлення або розриву ланцюга — переконайтеся, що датчик підключено
517795-4	Датчик копіювання контуру ґрунту праворуч — напруга зворотного зв’язку нижче норми	Сигнал зворотного зв’язку датчика копіювання контуру ґрунту праворуч нижчий, ніж очікувалося — перевірте, чи немає короткого замикання на землю

Код несправності	Компонент і режим несправності	Тлумачення
1515-13	Система копіювання контуру ґрунту не калібрується	Датчики копіювання контуру ґрунту не відкалібровані — виконайте калібрування жатки
523586-2	Датчик висоти мотовила — неправильна напруга зворотного зв’язку	Сигнал напруги зворотного зв’язку датчика висоти мотовила інвертовано — підтвердьте орієнтацію датчика та повторіть калібрування (калібрування мотовила)
523586-3	Датчик висоти мотовила — напруга зворотного зв’язку вище норми	Сигнал напруги зворотного зв’язку датчика висоти мотовила вищий, ніж очікувалося — перевірте, чи немає короткого замикання на живлення або розриву ланцюга — переконайтеся, що датчик підключено
523586-4	Датчик висоти мотовила — напруга зворотного зв’язку нижче норми	Сигнал зворотного зв’язку датчика висоти мотовила нижчий, ніж очікувалося — перевірте, чи немає короткого замикання на землю
523586-13	Датчик висоти мотовила не калібрується	Датчик висоти мотовила не відкалібровано — виконайте калібрування мотовила
523555-2	Датчик поздовжнього положення мотовила — неправильна напруга зворотного зв’язку	Сигнал напруги зворотного зв’язку датчика поздовжнього положення мотовила інвертовано — підтвердьте орієнтацію датчика та повторіть калібрування (калібрування мотовила)
523555-3	Датчик поздовжнього положення мотовила — напруга зворотного зв’язку вище норми	Сигнал напруги зворотного зв’язку датчика поздовжнього положення мотовила вищий, ніж очікувалося — перевірте, чи немає короткого замикання на живлення або розриву ланцюга — переконайтеся, що датчик підключено
523555-4	Датчик поздовжнього положення мотовила — напруга зворотного зв’язку нижче норми	Сигнал зворотного зв’язку датчика поздовжнього положення мотовила нижчий, ніж очікувалося — перевірте, чи немає короткого замикання на землю
523555-13	Датчик поздовжнього положення мотовила не калібрується	Датчик поздовжнього положення мотовила не відкалібровано — виконайте калібрування мотовила
517801-5	Електромагніт мотовила — струм нижче норми або розрив ланцюга	Виявлено розрив ланцюга — переконайтеся, що електромагніт мотовила підключено до джгута
517802-5	Електромагніт поздовжнього нахилу жатки — струм нижче норми або розрив ланцюга	Виявлено розрив ланцюга — переконайтеся, що електромагніт поздовжнього нахилу жатки підключено до джгута

Глава 7: Посилання

За необхідності див. процедури й інформацію в цьому розділі.

7.1 Характеристики моменту затягування

Наведені нижче таблиці містять значення моменту затягування для різних болтів, гвинтів і гідравлічних патрубків. Посилайтеся на ці значення лише тоді, коли у відповідній процедурі не вказано іншого значення моменту затягування.

- Затягніть усі болти з моментом, що вказаний у таблицях нижче, якщо в цьому посібнику не міститься інших вказівок.
- Замініть зняті кріплення на кріплення аналогічної міцності та класу.
- Використовуйте таблиці зі значеннями моментів затягування як орієнтир для періодичної перевірки затягування болтів.
- Щоб зрозуміти категорії моменту затягування для болтів і гвинтів, прочитайте маркування на їхніх головках.

Стопорні гайки

Контргайки вимагають меншого затягування, ніж гайки, що використовуються для інших цілей. Докладаючи зусилля затягування до чистої стопорної гайки, множте момент, який використовується для звичайної гайки, на коефіцієнт 0,65, щоб отримати модифіковане значення моменту затягування.

Самонарізні гвинти

Під час установлення самонарізних гвинтів орієнтуйтеся на стандартні значення моменту затягування. **НЕ** встановлюйте самонарізні гвинти на структурні або інші критичні з'єднання.

7.1.1 Специфікації метричних болтів

Технічні характеристики надаються для відповідних кінцевих значень моменту затягування для закріплення метричних болтів різного розміру.

ПРИМІТКА:

Значення моменту затягування, наведені в таблицях з інформацією про моменти затягування метричних болтів, застосовуються до кріплень, установлених у сухому стані, тобто до кріплень, на різьбу чи головки яких не нанесено мастило, оливу або фіксатор різьбових з'єднань. **НЕ** змащуйте болти або гвинти мастилом і не наносьте на них оливу чи фіксатор різьбових з'єднань, якщо в цьому посібнику не міститься відповідних вказівок.

Таблиця 7.1 Метричні болти класу 8.8 і гайки класу 9 (вільно накручуються)

Номінальний розмір (A)	Момент затягування (Н м)		Момент затягування (фунт-сила-фут) (*фунт-сила-дюйм)	
	Мін.	Макс.	Мін.	Макс.
3-0,5	1,4	1,6	*13	*14
3,5-0,6	2,2	2,5	*20	*22
4-0,7	3,3	3,7	*29	*32
5-0,8	6,7	7,4	*59	*66
6-1,0	11,4	12,6	*101	*112
8-1,25	28	30	20	23
10-1,5	55	60	40	45
12-1,75	95	105	70	78
14-2,0	152	168	113	124
16-2,0	236	261	175	193
20-2,5	460	509	341	377
24-3,0	796	879	589	651

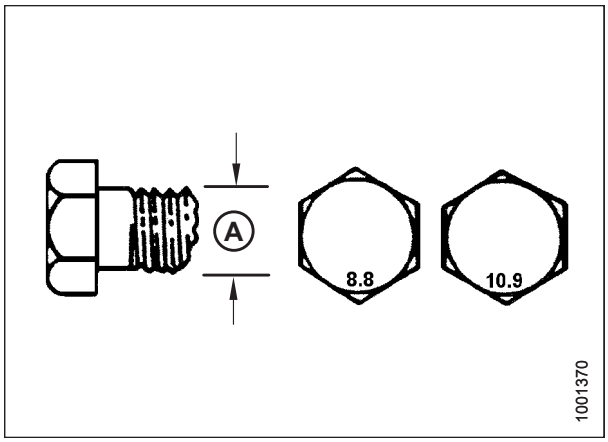

Рисунок 7.1: Класи міцності болтів

Таблиця 7.2 Метричні болти класу 8.8 і гайки класу 9 із деформованою різьбою

Номінальний розмір (A)	Момент затягування (Н м)		Момент затягування (фунт-сила-фут) (*фунт-сила-дюйм)	
	Мін.	Макс.	Мін.	Макс.
3-0,5	1	1,1	*9	*10
3,5-0,6	1,5	1,7	*14	*15
4-0,7	2,3	2,5	*20	*22
5-0,8	4,5	5	*40	*45
6-1,0	7,7	8,6	*69	*76
8-1,25	18,8	20,8	*167	*185
10-1,5	37	41	28	30
12-1,75	65	72	48	53
14-2,0	104	115	77	85
16-2,0	161	178	119	132
20-2,5	314	347	233	257
24-3,0	543	600	402	444

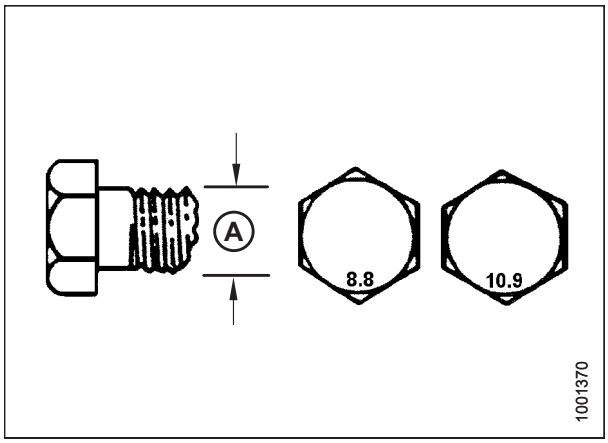

Рисунок 7.2: Класи міцності болтів

Таблиця 7.3 Метричні болти класу 10.9 і гайки класу 10 (вільно накручуються)

Номінальний розмір (A)	Момент затягування (Н м)		Момент затягування (фунт-сила-фут) (*фунт-сила-дюйм)	
	Мін.	Макс.	Мін.	Макс.
3-0,5	1,8	2	*18	*19
3,5-0,6	2,8	3,1	*27	*30
4-0,7	4,2	4,6	*41	*45
5-0,8	8,4	9,3	*82	*91
6-1,0	14,3	15,8	*140	*154
8-1,25	38	42	28	31
10-1,5	75	83	56	62
12-1,75	132	145	97	108
14-2,0	210	232	156	172
16-2,0	326	360	242	267
20-2,5	637	704	472	521
24-3,0	1101	1217	815	901

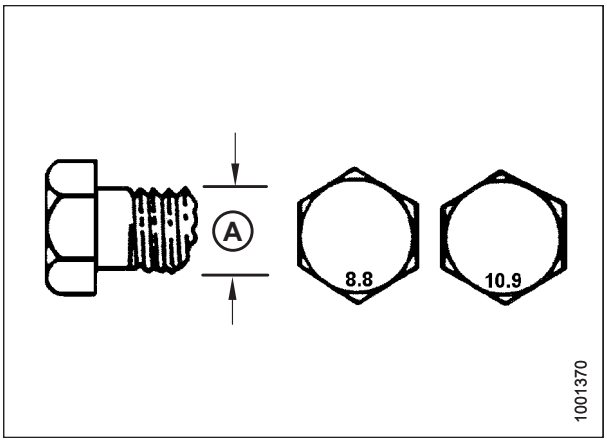

Рисунок 7.3: Класи міцності болтів

Таблиця 7.4 Метричні болти класу 10.9 і гайки класу 10 із деформованою різьбою

Номінальний розмір (A)	Момент затягування (Н м)		Момент затягування (фунт-сила-фут) (*фунт-сила-дюйм)	
	Мін.	Макс.	Мін.	Макс.
3-0,5	1,3	1,5	*12	*13
3,5-0,6	2,1	2,3	*19	*21
4-0,7	3,1	3,4	*28	*31
5-0,8	6,3	7	*56	*62
6-1,0	10,7	11,8	*95	*105
8-1,25	26	29	19	21
10-1,5	51	57	38	42
12-1,75	90	99	66	73
14-2,0	143	158	106	117
16-2,0	222	246	165	182
20-2,5	434	480	322	356
24-3,0	750	829	556	614

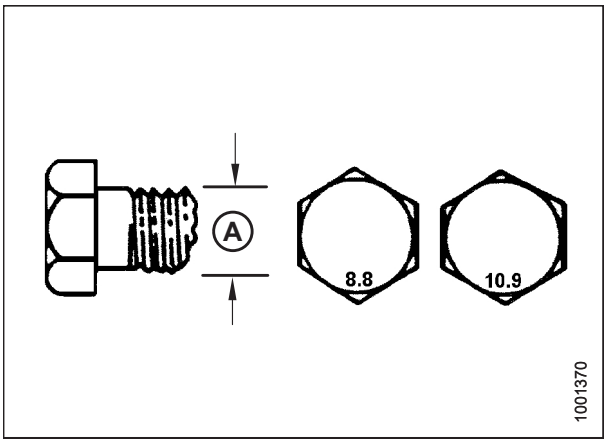

Рисунок 7.4: Класи міцності болтів

7.1.2 Технічні характеристики метричних болтів – литий алюміній

Технічні характеристики надаються для відповідних кінцевих значень моменту затягування для метричних болтів різного розміру в литому алюмінії.

ПРИМІТКА:

Значення моменту затягування, наведені в таблицях з інформацією про моменти затягування метричних болтів, застосовуються до кріплень, установлених у сухому стані, тобто до кріплень, на різьбу чи головки яких не нанесено мастило, оливу або фіксатор різьбових з'єднань. **НЕ** змащуйте болти або гвинти мастилом і не наносьте на них оливу чи фіксатор різьбових з'єднань, якщо в цьому посібнику не міститься відповідних вказівок.

Таблиця 7.5 Метричні болти Болтове кріплення в литому алюмінії

Номінальний розмір (A)	Момент затягування болта			
	8.8 (литий алюміній)		10.9 (литий алюміній)	
	Н м	фунт-сила-фут	Н м	фунт-сила-фут
M3	–	–	–	1
M4	–	–	4	2,6
M5	–	–	8	5,5
M6	9	6	12	9
M8	20	14	28	20
M10	40	28	55	40
M12	70	52	100	73
M14	–	–	–	–
M16	–	–	–	–

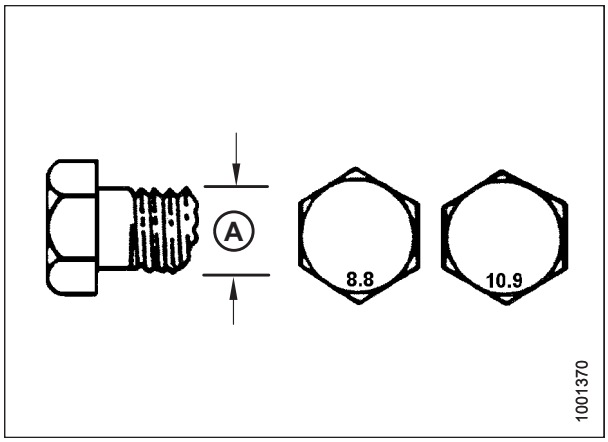

Рисунок 7.5: Класи міцності болтів

7.1.3 Гідравлічні патрубки з ущільнювальними втулками – регульовані

Наведено стандартні значення моменту затягування для регульованих гідравлічних патрубків. Якщо в процедурі вказано інше значення моменту затягування для патрубка такого самого типу та розміру, що й у цьому розділі, орієнтуйтеся на значення, вказане в процедурі.

1. Огляньте ущільнювальне кільце (A) і місце посадки (B) щодо відсутності забруднень або дефектів.
2. Відкрутіть стопорну гайку (C) якнайбільше. Переконайтеся, що шайба (D) встановлена нещільно й до кінця притиснута до стопорної гайки (C).
3. Переконайтеся, що ущільнювальне кільце (A) **НЕ** розміщено на різьбі. За потреби відрегулюйте ущільнювальне кільце (A).
4. Нанесіть оливу гідросистеми на ущільнювальне кільце (A).

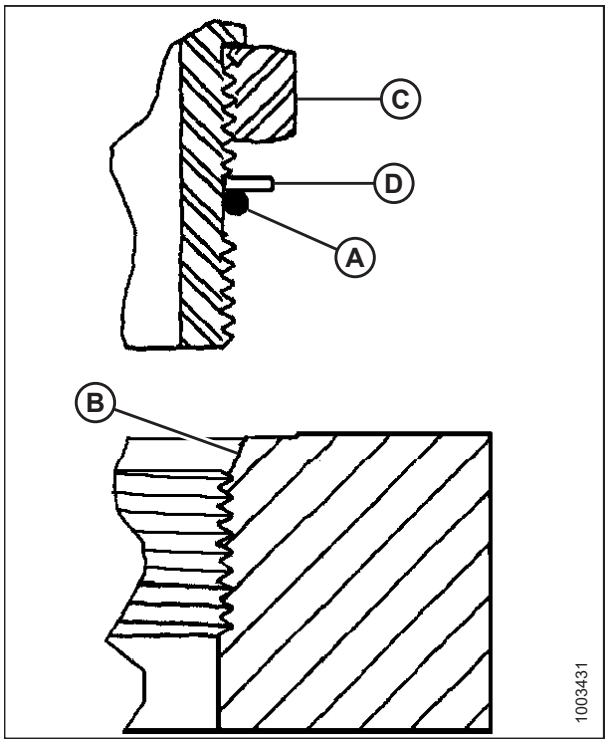

Рисунок 7.6: Гідравлічний патрубок

5. Уставте патрубок (B) в канал, щоб опорна шайба (D) і ущільнювальне кільце (A) притиснулися до поверхні деталі (E).

6. Положення кутових патрубків слід регулювати, відкручуючи щонайбільше на один оберт.

7. Нагвинтіть стопорну гайку (C) із шайбою (D) і затягніть із моментом, значення якого вказано в таблиці. Використовуйте два гайкові ключі – один для патрубка (B), а інший для стопорної гайки (C).

8. Перевірте кінцевий стан патрубка.

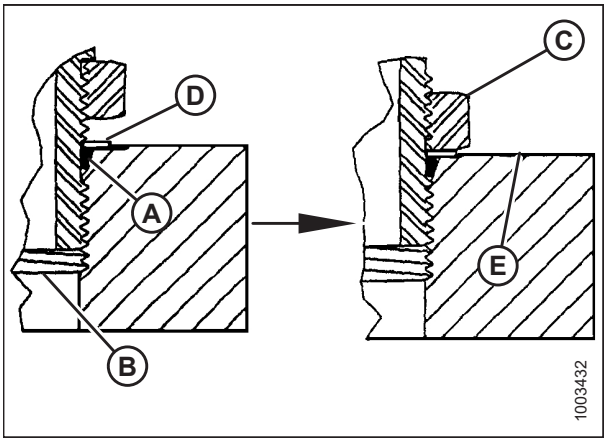

Рисунок 7.7: Гідравлічний патрубок

Таблиця 7.6 Гідравлічні патрубки з ущільнювальними втулками (O-Ring Boss, ORB) — регульовані та нерегульовані

Розмір із тире (SAE)	Розмір різьби (дюйми)	Значення моменту затягування[99]	
		Н м	фунт-сила-фут (*фунт-сила-дюйм)
-2	5/16–24	10–11	*89–97
-3	3/8–24	18–20	*159–177
-4	7/16–20	29–32	21–24
-5	1/2–20	32–35	24–26
-6	9/16–18	40–44	30–32
-8	3/4–16	70–77	52–57
-10	7/8–14	115–127	85–94
-12	1 1/16–12	183–201	135–148
-14	1 3/16–12	237–261	175–193
-16	1 5/16–12	271–298	200–220
-20	1 5/8–12	339–373	250–275
-24	1 7/8–12	414–455	305–336
-32	2 1/2–12	509–560	375–413

99. Значення моменту затягування вказано для змащених з’єднань, як під час повторного збирання.

7.1.4 Гідравлічні патрубки з ущільнювальними втулками – нерегульовані

Для нерегульованих гідравлічних патрубків застосовуються стандартні значення моменту затягування. Якщо в процедурі та в цій темі вказано різні значення моменту затягування для патрубка того самого типу й розміру, використовуйте вказане в процедурі значення.

1. Огляньте ущільнювальне кільце (A) і місце посадки (B) щодо відсутності забруднень або дефектів.
2. Переконайтеся, що ущільнювальне кільце (A) **НЕ** розміщено на різьбі. За потреби відрегулюйте ущільнювальне кільце (A).
3. Нанесіть оливу гідросистеми на ущільнювальне кільце.
4. Установіть патрубок (C) в канал, затягнувши вручну до упору.
5. Затягніть патрубок (C) відповідно до значень моменту в таблиці *7.7, стор. 844*.
6. Перевірте кінцевий стан патрубка.

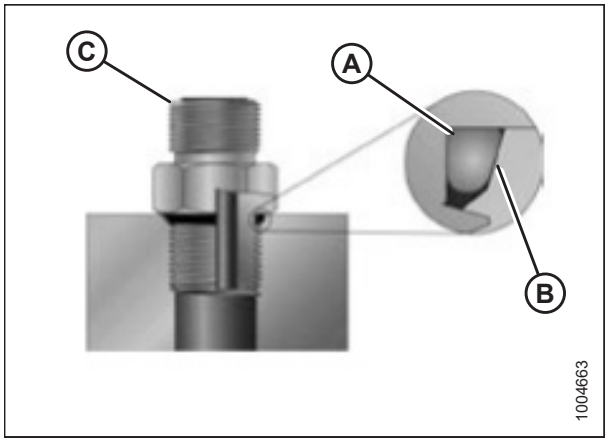

Рисунок 7.8: Гідравлічний патрубок

Таблиця 7.7 Гідравлічні патрубки з ущільнювальними втулками — регульовані та нерегульовані

Розмір із тире (SAE)	Розмір різьби (дюйми)	Значення моменту затягування[100]	
		Н м	фунт-сила-фут (*фунт-сила-дюйм)
-2	5/16–24	10–11	*89–97
-3	3/8–24	18–20	*159–177
-4	7/16–20	29–32	21–24
-5	1/2–20	32–35	24–26
-6	9/16–18	40–44	30–32
-8	3/4–16	70–77	52–57
-10	7/8–14	115–127	85–94
-12	1 1/16–12	183–201	135–148
-14	1 3/16–12	237–261	175–193
-16	1 5/16–12	271–298	200–220
-20	1 5/8–12	339–373	250–275
-24	1 7/8–12	414–455	305–336
-32	2 1/2–12	509–560	375–413

7.1.5 Гідравлічні патрубки з торцевим ущільнювальним кільцем

Наведено стандартні значення моменту затягування для гідравлічних патрубків із торцевим ущільнювальним кільцем. Якщо в процедурі вказано інше значення моменту затягування для патрубка такого самого типу та розміру, що й у цьому розділі, орієнтуйтеся на значення, вказане в процедурі.

Значення моменту затягування наведено в таблиці *7.8, стор. 845*.

100. Значення моменту затягування вказано для змащених з’єднань, як під час повторного збирання.

1. Переконайтеся, що на ущільнювальних поверхнях та різьбі патрубків відсутні задирки, забоїни й подряпини, а також будь-який сторонній матеріал.

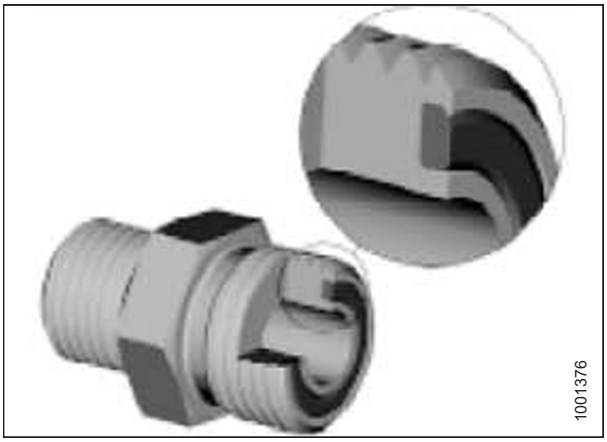

Рисунок 7.9: Гідравлічний патрубок

2. Нанесіть оливу гідросистеми на ущільнювальне кільце (B).
3. Установіть трубу або шланг у зборі так, щоб плоский торець муфти (A) або (C) був щільно притиснутий до ущільнювального кільця (B).
4. Нагвинтіть сполучну гайку труби або шланга (D) і затягніть до упору від руки. Гайка має вільно обертатися до торкання нижньої точки.
5. Затягніть патрубки відповідно до значень моменту в таблиці *7.8, стор. 845*.

   ПРИМІТКА:

   Якщо можливо, утримуйте шестигранну фланцеву гайку на корпусі патрубка (E), щоб уникнути обертання корпусу патрубка та шланга під час затягування гайки патрубка (D).
6. Для з'єднання муфт або двох шлангів необхідні три гайкові ключі.
7. Перевірте кінцевий стан патрубка.

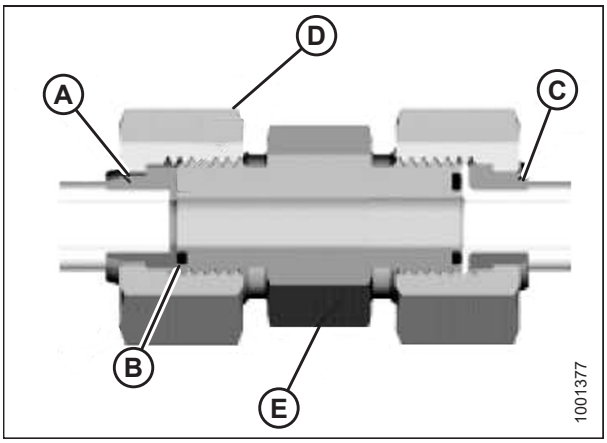

Рисунок 7.10: Гідравлічний патрубок

Таблиця 7.8 Гідравлічні патрубки з торцевим ущільнювальним кільцем

Розмір із тире (SAE)	Розмір різьби (дюйми)	З.Д. труби (дюйми)	Значення моменту затягування[101]	
			Н м	фунт-сила-фут
-3	Примітка.[102]	3/16	–	–
-4	9/16	1/4	25–28	18–21
-5	Примітка[102]	5/16	–	–
-6	11/16	3/8	40–44	30–32
-8	13/16	1/2	55–61	41–45
-10	1	5/8	80–88	59–65

101. Значення моменту затягування та кути вказано для змащених з'єднань, як під час повторного збирання.
102. Торець для кільцевого ущільнення не вказано для цього діаметра труби.

Таблиця 7.8 Гідравлічні патрубки з торцевим ущільнювальним кільцем (продовження)

Розмір із тире (SAE)	Розмір різьби (дюйми)	З.Д. труби (дюйми)	Значення моменту затягування[103]	
			Н м	фунт-сила-фут
-12	1 3/16	3/4	115-127	85-94
-14	Примітка[102]	7/8	–	–
-16	1 7/16	1	150-165	111-122
-20	1 11/16	1 1/4	205–226	151–167
-24	2	1 1/2	315–347	232–256
-32	2 1/2	2	510-561	376-414

7.1.6 Патрубки з конічною трубною різьбою

Наведено стандартні значення моменту затягування для патрубків із конічною трубною різьбою. Якщо в процедурі вказано інше значення моменту затягування для патрубка такого самого типу та розміру, що й у цьому розділі, орієнтуйтеся на значення, вказане в процедурі.

Зберіть трубні патрубки наведеним нижче чином.

1. Переконайтеся, що на різьбі каналу й патрубків відсутні задирки, забоїни й подряпини, а також будь-який бруд.
2. Нанесіть пастоподібний герметик для трубної різьби на зовнішні різьби труб.
3. Закрутіть патрубок у канал до упору вручну.
4. Затягніть з'єднувач із відповідним кутом затягування. Значення числа обертів після затягування від руки (TFFT) і число граней після затягування від руки (FFFT) наведено в таблиці *7.9, стор. 846*. Переконайтеся, що кінець труби фасонного з'єднувача (зазвичай 45° або 90°) вирівняний так, щоб прийняти вхідну трубу або шланг. Завжди завершуйте вирівнювання патрубка в напрямку затягування. Ніколи не послабляйте різьбові з'єднання, щоб досягнути вирівнювання.
5. Видаліть сміття, яке залишилося, і надлишки герметика за допомогою відповідного засобу для очищення.
6. Перевірте кінцевий стан патрубка. Звертайте особливу увагу на ймовірні тріщини біля виходу каналу.
7. Позначте кінцеве положення патрубка. Якщо патрубок протікає, розберіть його та перевірте, чи немає пошкоджень.

   ПРИМІТКА:

   Несправність патрубків через надмірне затягування може бути неочевидним, доки патрубки не будуть розібрані й оглянуті.

Таблиця 7.9 Трубна різьба гідравлічних патрубків

Розмір конічної трубної різьби	Рекомендоване число обертів після затягування від руки	Рекомендоване число граней після затягування від руки
1/8–27	2–3	12–18
1/4–18	2–3	12–18
3/8–18	2–3	12–18
1/2–14	2–3	12–18
3/4–14	1,5–2,5	12–18
1–11 1/2	1,5–2,5	9–15

103. Значення моменту затягування та кути вказано для змащених з'єднань, як під час повторного збирання.

Таблиця 7.9 Трубна різьба гідравлічних патрубків (продовження)

Розмір конічної трубної різьби	Рекомендоване число обертів після затягування від руки	Рекомендоване число граней після затягування від руки
1 1/4–11 1/2	1,5–2,5	9–15
1 1/2–11 1/2	1,5–2,5	9–15
2–11 1/2	1,5–2,5	9–15

7.2 Таблиця переведення одиниць вимірювання

У цьому посібнику використовуються як одиниці СІ (зокрема метричні), так і звичайні одиниці вимірювання США (іноді їх називають стандартними одиницями). Перелік цих одиниць разом з їх скороченнями та коефіцієнтами перерахунку наведено тут для довідки.

Таблиця 7.10 Таблиця переведення одиниць вимірювання

Величина	Метрична міжнародна система одиниць вимірювання (СІ)		Коефіцієнт	Стандартна американська система одиниць вимірювання	
	Назва одиниці	Скорочення		Назва одиниці	Скорочення
Площа	гектари	га	x 2,4710 =	акр	акри
Витрати	літри за хвилину	л/хв	x 0,2642 =	американські галони за хвилину	галон/хв
Сила	Ньютони	Н	x 0,2248 =	фунт-сила	фунт-сила
Довжина	міліметри	мм	x 0,0394 =	дюйми	дюйм.
Довжина	метр	м	x 3,2808 =	фути	фут.
Потужність	кіловати	кВт	x 1,341 =	кінська сила	к.с.
Тиск	кілопаскалі	кПа	x 0,145 =	фунти на квадратний дюйм	фунти на кв. дюйм
Тиск	мегапаскалі	МПа	x 145,038 =	фунти на квадратний дюйм	фунти на кв. дюйм
Тиск	бар (одиниця, яка не входить у Міжнародну систему одиниць вимірювання СІ)	бар	x 14,5038 =	фунти на квадратний дюйм	фунти на кв. дюйм
Момент затягування	Ньютон-метри	Н м	x 0,7376 =	футофунти	фунт-сила-фут
Момент затягування	Ньютон-метри	Н м	x 8,8507 =	фунтодюйми	фунт-сила-дюйм
Температура	Градуси Цельсія	°C	(°C x 1,8) + 32 =	Градуси Фаренгейта	°F
Швидкість	метри за хвилину	м/хв	x 3,2808 =	фути за хвилину	фут./хв
Швидкість	метри за секунду	м/с	x 3,2808 =	фути за секунду	фут./с
Швидкість	кілометри за годину	км/год	x 0,6214 =	милі за годину	миль/год
Об’єм	літри	L	x 0,2642 =	американські галони	амер. галони
Об’єм	мілілітри	мл	x 0,0338 =	унції	унц.
Об’єм	кубічні сантиметри	$см^3$	x 0,061 =	кубічні дюйми	$дюйм.^3$
Маса	кілограми	кг	x 2,2046 =	фунти	фунти

Покажчик

автоматичний контроль висоти жатки
Gleaner® серії S 396
вихідна напруга датчика 312
вимоги до комбайна 312
ручна перевірка меж напруги 313
комбайн Case IH із версією програмного забезпечення 28.00
калібрування автоматичного контролю висоти жатки 338
Комбайни Case IH
датчик швидкості мотовила 347
задній хід мотовила 63
контроль швидкості бокового полотна 61–62
перевірка напруги датчика висоти мотовила 344
комбайни Case IH 5130/6130/7130
вихідна напруга датчика
перевірка діапазону напруги з кабіни 318
калібрування
автоматичний контроль висоти жатки 324
налаштування жатки на дисплеї комбайна 321
регулювання
попередньо налаштована висота зрізання 326
комбайни Case IH 5140/6140/7140
вихідна напруга датчика
перевірка діапазону напруги з кабіни 318
налаштування жатки на дисплеї комбайна 321
регулювання
попередньо налаштована висота зрізання 326
комбайни Case IH 7010
вихідна напруга датчика
перевірка діапазону напруги з кабіни 330
комбайни Case IH серії 120
вихідна напруга датчика
перевірка діапазону напруги з кабіни 330
калібрування
автоматичний контроль висоти жатки 333
регулювання
попередньо налаштована висота зрізання 346
Комбайни Case IH серії 120 329
Комбайни Case IH серії 130 317
Комбайни Case IH серії 140 317
комбайни Case IH серії 230
вихідна напруга датчика
перевірка діапазону напруги з кабіни 330
калібрування
автоматичний контроль висоти жатки 333
регулювання
попередньо налаштована висота зрізання 346
Комбайни Case IH серії 230 329
комбайни Case IH серії 240
вихідна напруга датчика
перевірка діапазону напруги з кабіни 330
калібрування
автоматичний контроль висоти жатки 333
регулювання
попередньо налаштована висота зрізання 346
Комбайни Case IH серії 240 329
комбайни Case IH серії 250
вихідна напруга датчика
перевірка діапазону напруги з кабіни 330
калібрування
автоматичний контроль висоти жатки 333
регулювання
попередньо налаштована висота зрізання 346
Комбайни Case IH серії 250 329
Комбайни Case IH серії 260 329
Комбайни Challenger® серії 6 348
вихідна напруга датчика
перевірка з кабіни 349
калібрування
автоматичний контроль висоти жатки 352
регулювання
висота жатки 355
швидкість підіймання/опускання 356
регулювання чутливості 357
увімкнення автоматичного контролю висоти жатки 351
Комбайни Challenger® серії 7 348
вихідна напруга датчика
перевірка з кабіни 349
Комбайни CLAAS Lexion серії 5000 383
калібрування 386
налаштування 384
налаштування автоматичного контролю швидкості мотовила 392
налаштування зрізання й висоти мотовила 390
налаштування чутливості 390–391
Комбайни CLAAS Lexion серії 600 370
калібрування
автоматичний контроль висоти жатки 370
висота мотовила 378
поздовжнє положення мотовила 378
регулювання
автоматичний контроль швидкості мотовила 376
висота зрізання 374
висота мотовила 382

чутливість 375
Комбайни CLAAS Lexion серії 6000 383
калібрування 386
налаштування 384
налаштування автоматичного контролю швидкості мотовила 392
налаштування зрізання й висоти мотовила 390
налаштування чутливості 390–391
Комбайни CLAAS Lexion серії 700 370
калібрування
автоматичний контроль висоти жатки 370
висота мотовила 378
поздовжнє положення мотовила 378
регулювання
автоматичний контроль швидкості мотовила 376
висота зрізання 374
висота мотовила 382
чутливість 375
Комбайни CLAAS Lexion серії 7000 383
калібрування 386
налаштування 384
налаштування автоматичного контролю швидкості мотовила 392
налаштування зрізання й висоти мотовила 390
налаштування чутливості 390–391
Комбайни CLAAS Lexion серії 8000 383
калібрування 386
налаштування 384
налаштування автоматичного контролю швидкості мотовила 392
налаштування зрізання й висоти мотовила 390
налаштування чутливості 390–391
Комбайни CLAAS Trion серії 600 383
калібрування 386
налаштування 384
налаштування автоматичного контролю швидкості мотовила 392
налаштування зрізання й висоти мотовила 390
налаштування чутливості 390–391
Комбайни CLAAS Trion серії 700 383
калібрування 386
налаштування 384
налаштування автоматичного контролю швидкості мотовила 392
налаштування зрізання й висоти мотовила 390
налаштування чутливості 390–391
Комбайни CLAAS/CAT Lexion моделі 600 358
калібрування
автоматичний контроль висоти жатки 358
Комбайни CLAAS/CAT Lexion серії 500 358
висота зрізання 362
калібрування
автоматичний контроль висоти жатки 358
регулювання
автоматичний контроль швидкості мотовила 367
висоти зрізання вручну 364
попередньо налаштована висота зрізання 362
чутливість 364
Комбайни CLAAS/CAT-Lexion моделі 600
висота зрізання 362
регулювання
автоматичний контроль швидкості мотовила 367
висота зрізання вручну 364
попередньо налаштована висота зрізання 362
чутливість 364
Комбайни Gleaner® серії R65/R66/R75/R76
вихідна напруга датчика
перевірка діапазону напруги з кабіни 397
Комбайни Gleaner® серії R65/R75 396
вимкнення акумулятора 404
калібрування системи автоматичного контролю висоти жатки 401
регулювання тиску на ґрунт 405
регулювання чутливості 407
регулювання швидкості підіймання/опускання 405
увімкнення автоматичного контролю висоти жатки 399
усунення несправностей у разі появи попереджувальних сигналів і збоїв 408
Комбайни Gleaner® серії S (до 2016 р.)
вимкнення акумулятора 404
вихідна напруга датчика
перевірка діапазону напруги з кабіни 397
калібрування системи автоматичного контролю висоти жатки 401
регулювання тиску на ґрунт 405
регулювання чутливості 407
регулювання швидкості підіймання/опускання 405
увімкнення автоматичного контролю висоти жатки 399
усунення несправностей у разі появи попереджувальних сигналів і збоїв 408
Комбайни Gleaner® серії S9 409
експлуатація 424
калібрування
автоматичний контроль висоти жатки 419
калібрування мотовила 415
налаштування жатки 410
налаштування мінімальної швидкості мотовила 415
налаштування параметрів автоматичного контролю жатки 417

перегляд експлуатаційних параметрів жатки 426
комбайни John Deere серії 70 444
вихідна напруга датчика
перевірка діапазону напруги з кабіни 444
Комбайни John Deere серії 70
калібрування
автоматичний контроль висоти жатки 450
швидкості підіймання/опускання похилої камери 448
регулювання
чутливість 453
швидкості підіймання/опускання вручну 449
комбайни John Deere серії S 454
вихідна напруга датчика
перевірка діапазону напруги з кабіни 455
калібрування
висота мотовила і поздовжнє положення мотовила 474
калібрування автоматичного контролю висоти жатки 460
калібрування поздовжнього нахилу похилої камери 469
перевірка напруги датчика висоти мотовила 471
регулювання
попередньо налаштована висота зрізання 466
чутливість 465
регулювання швидкості підйому/опускання вручну 459
Комбайни John Deere серії S7 491
зрізання на землі 505
зрізання над рівнем ґрунту 503
калібрування 494
Комбайни John Deere серії S700 476
вихідна напруга датчика
перевірка діапазону напруги з кабіни 480
калібрування
жатка 486
похила камера 483
налаштування жатки 477
комбайни John Deere серії T 454
вихідна напруга датчика
перевірка діапазону напруги з кабіни 455
калібрування
висота мотовила і поздовжнє положення мотовила 474
калібрування автоматичного контролю висоти жатки 460
калібрування поздовжнього нахилу похилої камери 469
перевірка напруги датчика висоти мотовила 471
регулювання
попередньо налаштована висота зрізання 466
чутливість 465
регулювання швидкості підйому/опускання вручну 459
Комбайни John Deere серії X9 491
використовуючи 501
зрізання на землі 505
зрізання над рівнем ґрунту 503
калібрування 494
Комбайни Massey Ferguson® серії 6 348
вихідна напруга датчика
перевірка з кабіни 349
калібрування
автоматичний контроль висоти жатки 352
регулювання
висота жатки 355
швидкість підіймання/опускання 356
регулювання чутливості 357
увімкнення автоматичного контролю висоти жатки 351
Комбайни Massey Ferguson® серії 7 348
вихідна напруга датчика
перевірка з кабіни 349
комбайни New Holland
адаптер із напругою 10 В 317
перевірка напруги датчика висоти мотовила 536
Комбайни New Holland серії CH 520
вихідна напруга датчика
перевірка діапазону напруги з кабіни 522
задній хід мотовила 66
калібрування датчика поздовжнього положення мотовила 533
калібрування системи автоматичного контролю висоти жатки 529
налаштування заданої висоти зрізання 537
налаштування швидкості мотовила 528
увімкнення автоматичного контролю висоти жатки 525
установка максимальної робочої висоти 539
Комбайни New Holland серії CR
задній хід мотовила 66
установка максимальної робочої висоти 539
Комбайни New Holland серії CR 2015 року 520
вихідна напруга датчика
перевірка діапазону напруги з кабіни 522
калібрування датчика висоти мотовила 533
калібрування датчика поздовжнього положення мотовила 533
калібрування системи автоматичного контролю висоти жатки 529
налаштування заданої висоти зрізання 537
налаштування швидкості мотовила 528

увімкнення автоматичного контролю висоти жатки 525
комбайни New Holland серії CR/CX 507
вихідна напруга датчика
перевірка діапазону напруги з кабіни 508
задіювання автоматичного контролю висоти жатки 511
калібрування
автоматичний контроль висоти жатки 512
максимальна висота стерні 515
регулювання
попередньо налаштована висота зрізання 518
чутливість 518
швидкість опускання жатки 517
швидкість підйому жатки 516
Комбайни New Holland серії CR/CXi CH комбайни
налаштування
нахил жатки 540
поздовжнє положення мотовила 540
тип жатки 540
комбайни Rostselmash 542
калібрування автоматичного контролю висоти жатки 542
Комбайни Rostselmash
калібрування швидкості мотовила 545
робоча жатка 547
фіксація 544
Комбайни серії IDEAL™ 427
експлуатація 441
калібрування жатки 437
калібрування мотовила 434
налаштування жатки 428
налаштування мінімальної швидкості мотовила 434
налаштування параметрів автоматичного контролю жатки 435
перегляд експлуатаційних параметрів жатки 443
короткий огляд
Case IH серії 130, 140, 150 або 160 317
CLAAS Lexion 6000 383
Комбайн CLAAS Trion серії 600 383
Комбайн CLAAS Trion серії 700 383
Комбайни Case IH серії 120 329
Комбайни Case IH серії 230, 240, 250, 260 329
Комбайни Challenger® і Massey Ferguson® серії 6 і 7 348
Комбайни CLAAS Lexion серії 5000 383
Комбайни CLAAS Lexion серії 7000 383
Комбайни CLAAS Lexion серії 8000 383
Комбайни Gleaner® серії R65, R66, R75, R76 і серії S до 2016 р. 396
Комбайни Gleaner® серії S9 409
Комбайни John Deere серії S і T 454
Комбайни John Deere серії S7 491
Комбайни John Deere серії S700 476
Комбайни John Deere серії X9 491
Комбайни New Holland серії CR (2015 і наступних років) або CH 520
Комбайни New Holland серії CR і CX — 2014 і попередніх років 507
Комбайни Rostselmash — RSM 161, T500 і TORUM 785 серії комбайнів 542
Комбайни серії IDEAL™ 427
баланс крила
перевірка й регулювання балансу крила 253
безпека 1
безпека під час експлуатації 39
загальні правила безпеки 2
запобіжні упори жатки 40
запобіжні упори мотовила 40
заходи безпеки під час зварювання 7
заходи безпеки під час роботи з гідравлічною системою 6
заходи безпеки під час технічного обслуговування 4
наклейки з попереджувальними знаками 11
нанесення наклейок 11
розташування наклейок із попереджувальними знаками 12
розуміння наклейок 17
попереджувальні символи 1
сигнальні слова 1
щоденні перевірки під час запуску 59
бокові щитки жатки 43
відкривання 43
закривання 44
знімання 50
перевірка 46
регулювання 46
установлення 50
буксирні тяги
видалення зі сховища 568
зберігання 557
зняття 553
приєднання 569
буксирування жатки 550
переміщення лівого зовнішнього колеса з положення для транспортування в робоче 552
переобладнання з положення для транспортування в робоче 552
виймання буксирної тяги з місця зберігання 568
зберігання буксирної тяги 557
зняття буксирної тяги 553
переміщення коліс
задні (праві) колеса в робоче положення 561
передні (ліві) колеса в робоче положення 558

переобладнання з робочого положення в положення для транспортування 563
переміщення коліс
задні (праві) колеса в положення для транспортування 566
передні (ліві) колеса в положенні для транспортування 564
приєднання до буксирувального транспортного засобу..... 551
верхні поперечні шнеки..... 286
комплекти..... 803
регулювання положення..... 286
верхній вигин мотовила..... 737
визначення..... 27
відповідальність власника/оператора..... 39
гідравлічна система..... 600
гідравлічний бак
додавання оливи..... 601
заміна оливи..... 602
комплект для подовження бака 811
перевірка рівня оливи..... 600
заміна оливного фільтра
вбудована гідравлічна система (IHS) 602
модульна гідравлічна система (MHS) 602
заходи безпеки під час роботи з гідравлічною системою 6
патрубки
патрубки з конічною трубною різьбою..... 846
торцеве ущільнювальне кільце 844
ущільнювальна втулка – нерегульована 844
ущільнювальна втулка – регульована..... 842
перевірка шлангів і трубопроводів..... 579
гнучка система копіювання контуру ґрунту
гнучкий обмежувач вигину
зняття..... 251
установлення 252
гнучкі режими
експлуатація в гнучкому режимі 248
графік/відомості технічного обслуговування 574
датчики
висота мотовила
перевірка й регулювання напруги датчика 271
перевірка й регулювання орієнтації..... 269
заміна датчиків швидкості мотовила..... 770
перевірка напруги датчика поздовжнього положення мотовила..... 279
перевірка та регулювання орієнтації датчика поздовжнього положення..... 280
датчики висоти мотовила
Комбайни CLAAS Lexion серії 5000
калібрування..... 393
Комбайни CLAAS Lexion серії 6000
калібрування..... 393
Комбайни CLAAS Lexion серії 7000
калібрування..... 393
Комбайни CLAAS Lexion серії 8000
калібрування..... 393
Комбайни CLAAS Trion серії 600
калібрування..... 393
Комбайни CLAAS Trion серії 700
калібрування..... 393
датчики поздовжнього положення мотовила
Комбайни CLAAS Lexion серії 6000
калібрування..... 393
Комбайни CLAAS Lexion серії 7000
калібрування..... 393
Комбайни CLAAS Lexion серії 8000
калібрування..... 393
Комбайни CLAAS Trion серії 600
калібрування..... 393
Комбайни CLAAS Trion серії 700
калібрування..... 393
дека полотняного транспортера
перевірка відривних гаків 705
дефлектори для спрямовування культур..... 808
додаткове обладнання 801
ContourMax™ 773
вирівнювання висоти колеса.....221, 774
змащення 777
перевірка зазору в осьовому напрямку..... 779
регулювання коліс за допомогою ножного перемикача..... 207
ведучі зірочки мотовила..... 260
жатки 813
комплект навісного обладнання для соняшнику 805
мотовило
комплекти пластмасових пальців..... 817
комплекти сталевих пальців..... 817
стабілізуючі колеса 818
модулі копіювання контуру ґрунту..... 808
комплект завантажувача для повного ущільнення 810
комплект подовжувача для гідравлічного бака 811
комплект розширених центральних завантажувачів .....
Комплекти адаптерів для датчиків 10 В..... 808
комплекти вилок..... 811
набори відбивачів для посіву..... 808
поперечний нахил 811
набір стелажів для зберігання підйомника для сільськогосподарських культур 801
ножові бруси..... 807
комплект вертикальних ножів..... 806
комплект уловлювача каміння 807
подача зрізаної культури 801
верхній поперечний шнек 803
комплект очисних решіток..... 812
спіральна лопать подавального шнека..... 810

прутки розділювача для косіння рису..... 310
транспортні системи 783
щитки головки ножа..... 678
установка 678
ексцентрики
налаштування ексцентрика мотовила 282
регулювання ексцентрика мотовила 284
ексцентрикові мотовила 269, 731, 761
бокові щитки мотовила 751
верхній вигин мотовила 737
висота мотовила..... 268
втулки граблища..... 744
ексцентрик мотовила
налаштування й рекомендації..... 282
регулювання ексцентрика мотовила..... 284
зазор між мотовилом і ножовим брусом..... 732
регулювання 735
зазор мотовила
вимірювання..... 732
заміна датчика висоти мотовила 270
заміна датчиків швидкості мотовила..... 770
запобіжні упори мотовила 40
розблокування..... 42
фіксація..... 40
кут нахилу пальців мотовила..... 282
пальці мотовила 740
знімання сталевих пальців..... 740
зняття пластмасових пальців..... 742
установлення пластмасових пальців 743
установлення сталевих пальців 741
перевірка й регулювання датчика висоти мотовила 271
поздовжнє положення 272
переставлення циліндрів..... 274
регулювання 273
приводи мотовила
ведучі зірочки 764
додаткові для особливих умов 260
системи привода мотовила..... 761
кришки..... 51
усунення несправностей..... 826
центрування..... 738
швидкість мотовила 260
електрична система..... 604
датчики
датчик швидкості мотовила
заміна..... 770
заміна ламп освітлювальних приладів..... 604
елементи керування в кабіні
Інтеграція CLAAS 68
Комбайни John Deere серії S7..... 75
Комбайни John Deere серії X9..... 75
жатки..... 40
додаткове обладнання 813
експлуатаційні змінні 203
експлуатація жатки 39
застереження щодо транспортування 551
зміна конфігурації та розташування пружини системи копіювання контуру ґрунту 242
копіювання контуру ґрунту..... 234–235, 242
кут жатки
регулювання з комбайна 227
механізми блокування копіювання контуру ґрунту 247
навісне обладнання 152
перевірка й регулювання..... 235
підготовка до роботи 152
транспортування жатки
буксирування..... 550
на комбайні 549
приєднання жатки до буксирувального транспортного засобу..... 551
жорсткі режими
експлуатація в жорсткому режимі..... 250
зазор мотовила
вимірювання..... 732
запасні ножі 642
запобіжні упори..... 40
запобіжні упори мотовила 40
розблокування 42
фіксація 40
запуск
щоденні перевірки..... 59
заходи безпеки під час зварювання 7
зірочки..... 764
додаткова ведуча зірочка мотовила..... 260
регулювання натягу приводного ланцюга мотовила 761
змащення..... 580
графік/відомості змащування..... 574
кожні 100 годин..... 586
кожні 25 годин 581
кожні 250 годин..... 588
кожні 50 годин 582
кожні 500 годин..... 590
процедура змащення 591
змащення й сервісне обслуговування
головний редуктор привода жатки
заміна оливи..... 596
змащування редуктора 595
перевірка рівня оливи..... 595
знижувальний редуктор привода жатки
заміна оливи..... 599
змащування редуктора 597
перевірка рівня оливи..... 597
приводний ланцюг мотовила 593
приводні ланцюги шнека..... 593
процедура змащення 591
змащування
кожні 10 годин 580

зрізання
на рівні ґрунту 223
над рівнем ґрунту 204
регулювання стабілізуючих коліс 204
регулювання транспортних коліс 206
ідентифікація компонентів
Жатка FlexDraper® серії FD2 34
Модуль копіювання контуру ґрунту FM200 35
інтервали обслуговування
змащення 580
Коди помилок багатоканальної муфти CLAAS 833
колеса й шини
накачування шин/тиск 785
перевірка моменту затягування болта 773, 783
стабілізуючі колеса 818
комбайни
від'єднання комбайна від жатки
Case IH 89
CLAAS 111
John Deere 129
Rostselmash 149
Серії New Holland CR/CX/CH 140
Серія IDEAL™ 119
приєднання жатки до комбайна
Case IH 83
CLAAS 101
John Deere 122
New Holland CR/CX/CH 133
Rostselmash 145
серія IDEAL™ 115
приєднання та від'єднання жатки 82
транспортування жатки 549
буксирування 550
буксирування жатки
приєднання до буксирувального транспортного засобу 551
запобіжні заходи при буксируванні 551
на комбайні 549
комбайни AGCO
серія IDEAL™ 115
від'єднання комбайна від жатки 119
приєднання жатки до комбайна 115
Комбайни AGCO
Challenger®
від'єднання комбайна від жатки 98
приєднання жатки до комбайна 93
Gleaner®
від'єднання комбайна від жатки 98
приєднання жатки до комбайна 93
Massey Ferguson®
від'єднання комбайна від жатки 98
приєднання жатки до комбайна 93
Комбайни Case IH
від'єднання комбайна від жатки 89
приєднання комбайна до жатки 83
Комбайни CLAAS
від'єднання від жатки 111
приєднання до жатки 101
комбайни John Deere
від'єднання комбайна від жатки 129
приєднання комбайна до жатки 122
Комбайни John Deere серії X9
модуль керування усуненням несправностей 835
комбайни New Holland
адаптер із напругою 10 В 317
Комбайни New Holland CR/CX/CH
від'єднання комбайна від жатки 140
приєднання комбайна до жатки 133
комбайни Rostselmash
приєднання комбайна до жатки 145
Комбайни Rostselmash
від'єднання комбайна від жатки 149
комплект завантажувача для повного ущільнення 810
комплект кронштейнів для зберігання розділювачів культур 802
комплект уловлювача каміння 807
комплекти вертикальних ножів 806
комплекти вилок 811
комплекти для підйомників стебел 801
комплекти для зберігання 801
комплекти інтеграції
Комбайни Case IH
контурні колеса 209
Комбайни John Deere
призначення кнопок важеля швидкості руху 75
Комбайни John Deere серії S7
елементи керування швидкістю полотна 80–81
налаштування жатки в CommandCenter™ 492
перевірка діапазону напруги з кабіни комбайна 498, 501
призначення кнопок важеля швидкості руху 217
призначення кнопок консолі 77, 79
Комбайни John Deere серії X9
вирівнювання крила 79
елементи керування швидкістю полотна 80
коди несправностей жатки для усунення несправностей 836
модуль керування усуненням несправностей 835
налаштування жатки в CommandCenter™ 492
перевірка діапазону напруги з кабіни комбайна 498
подвійне натискання 81
призначення кнопок важеля швидкості руху 217
призначення кнопок консолі 77
Комбайни New Holland
контурні колеса 209

комплекти модуля копіювання контуру ґрунту 808
комплекти пальців мотовила для полеглих культур 804
контурні колеса
  перевірка зазору в осьовому напрямку 779
конфігурації подавального шнека 171
  вузька конфігурація 178
  середня конфігурація 181
  ультравузька конфігурація 174
  ультраширока конфігурація 186
  широка конфігурація 183
копіювальні башмаки 223
  Див. також зрізання на рівні ґрунту
  регулювання внутрішніх копіювальних башмаків 224
  регулювання зовнішніх копіювальних башмаків 225
копіювання контуру ґрунту
  блокування копіювання контуру ґрунту крилами
    заблоковано 250
    розблоковано 248
  копіювання контуру ґрунту жаткою
    зміна конфігурації та розташування пружини системи копіювання контуру ґрунту 242
    перевірка й регулювання 235
  механізми блокування копіювання контуру ґрунту жаткою 247
копіювання контуру ґрунту жаткою 234
кут жатки 226
лампи освітлювальних приладів
  заміна 604
ланцюги
  приводний ланцюг головного редуктора
    регулювання натягу 615
  приводний ланцюг кінцевого редуктора
    регулювання натягу 616
  приводний ланцюг мотовила
    регулювання натягу 761
  приводний ланцюг шнека
    змащення 593
    перевірка натягу (ретельна) 622
    перевірка натягу (швидка) 621
    регулювання натягу ланцюга 626
метричні болти
  характеристики моменту затягування 839
модулі копіювання контуру ґрунту
  дека полотняного транспортера 682
    перевірка відривних гаків 705
  звільнення полотняного транспортера 549
  налаштування 170
  очисні решітки 203, 706
    зняття 706
    установка 707
  полотняний транспортер
    заміна полотняного транспортера 682
  натяг полотна
    перевірка, налаштування 685
  натяжний ролик 693
    зняття 693
    установка 696
  підшипник натяжного ролика
    заміна 699
  підшипник приводного ролика 690
    установка 693
  приводний ролик 687
    знімання 687
    установлення 689
  привод шнека
    регулювання натягу приводного ланцюга шнека 626
  спіральна лопать 188, 628
  шнеки 618
    додаткова спіральна лопать подавального шнека 810
    зазор між піддоном і шнеком 618
    пальці шнека 629
      зняття 196, 629
      перевірка синхронізації пальців 633
      регулювання синхронізації пальців 634
      установка 198, 631
мотовила, *Див.* ексцентрикові мотовила
  перевірка напруги датчика поздовжнього положення мотовила 279
  перевірка та регулювання орієнтації датчика поздовжнього положення 280
навісне обладнання для соняшника 805
накачування шин/тиск 785
налаштування
  оптимізація жаток для каноли 164
  рекомендовані налаштування жатки 152
  рекомендовані налаштування мотовила 165
ножі 636
  розташування запасного ножа 642
  усунення несправностей 823
номери моделей
  записи xiii
обслуговування обладнання
  завершення сезону 578
  перед початком сезону 577
огляд продукту 27
очисні решітки 203, 812
  зняття 706
  установка 707
пальці
  пальці шнека 629
    зняття 196, 629
    перевірка синхронізації пальців 633
    регулювання синхронізації пальців 634
    установка 198, 631
пальці мотовила 740

перевірки
перевірки під час обкатки ... 577
перевірки під час обкатки ... 577
періоди обкатки ... 59
піддон деки полотняного транспортера
опускання ... 702
підіймання ... 704
підшипники
бокове полотно
заміна підшипника приводного ролика ... 727
огляд підшипника ролика полотна ... 718
полотняний транспортер
знімання підшипника приводного ролика ... 690
установлення підшипника приводного ролика ... 693
підшипники приводних роликів
зняття ... 690
установка ... 693
підшипники приводного ролика
приводний ролик бокового полотна
заміна ... 727
підшипники ролика полотна
огляд ... 718
подача зрізаної культури
додаткове обладнання ... 801
поздовжні положення мотовила, *Див.* ексцентрикові мотовила
полотна
модулі копіювання контуру ґрунту
дека полотняного транспортера ... 682
заміна полотняного транспортера ... 682
регулювання, перевірка натягу полотна ... 685
регулювання ходу полотна ... 717
усунення несправностей ... 828
швидкість бокового полотна ... 263
регулювання швидкості ... 263
полотна жатки, *Див.* полотна
полотняні транспортери
заміна полотняного транспортера ... 682
натяг полотна
перевірка, налаштування ... 685
натяжний ролик ... 693
зняття ... 693
установка ... 696
підшипник натяжного ролика
заміна ... 699
підшипник приводного ролика
зняття ... 690
установка ... 693
приводний ролик ... 687
зняття ... 687
установка ... 689
регулювання швидкості ... 265
приводи
привод жатки ... 605
приводи жатки ... 605
захисні кожухи приводного вала
зняття ... 611
установка ... 613
редуктори
приводний ланцюг головного редуктора ... 615
приводний ланцюг кінцевого редуктора ... 616
приводи ножа ... 266
приводні вали
захисні кожухи приводного вала
встановлення захисного кожуха ... 613
зняття захисного кожуха ... 611
зняття ... 605
установка ... 608
приводні ролики
полотняний транспортер ... 687
знімання ... 687
установлення ... 689
протиріжучі пальці ножа та притиски
одинарний ніж
конфігурація із загостреними протиріжучими пальцями ... 644
конфігурація короткої охорони ... 664
подвійний ніж
конфігурації із загостреним протиріжучим пальцем FD241 і FD261 ... 647
конфігурація захисного кожуха короткого ножа — FD241 та FD261 ... 666
конфігурація захисту короткого ножа — всі моделі, крім FD241 та FD261 ... 665
конфігурація із загостреним протиріжучим пальцем FD235 ... 645
конфігурація із загостреним протиріжучим пальцем FD240 ... 646
конфігурація із загостреним протиріжучим пальцем FD245 ... 648
конфігурація із загостреним протиріжучим пальцем FD250 ... 649
процедури вимкнення ... 60
прутки розділювача ... 308
зняття ... 309
установка ... 309
прутки розділювача для косіння рису ... 310
комплект прутків розділювача для косіння рису ... 804
прутки розділювача культур ... 308
зняття ... 309
установка ... 309
редуктори
головний редуктор
змащування головного редуктора ... 595
додавання оливи ... 596
заміна оливи ... 596
перевірка рівня оливи ... 595
регулювання натягу ланцюга ... 615

кінцевий редуктор
змащування кінцевого редуктора 597
додавання оливи 598
заміна оливи 599
перевірка рівня оливи 597
регулювання натягу ланцюга 616
редуктори приводів ножів
заміна оливи 681
перевірка монтажних болтів 681
перевірка рівня оливи 680
режими експлуатації
гнучкий режим 248
жорсткий режим 250
рекомендовані рідини й мастильні матеріали 861
розділювачі культур 290
розділювачі культур у відсіку для копіювання контуру ґрунту
зняття 293
регулювання 298
регулювання налаштувань 167
установка 295
стандартні розділювачі культур
зняття 290
установка 292
розділювачі культур для копіювання контуру ґрунту 802
розділювачі культур у відсіку для копіювання контуру ґрунту
зняття 293
регулювання 298
установка 295
розширений центральний комплект фільтрів .....
сервісне обслуговування, *Див.* технічне й сервісне обслуговування
серійні номери
записи xiii
розташування xiii
система вертикального ножа
заміна секцій вертикального ножа 790
зміна положення вертикального ножа 796
системи бокових полотен
заміна підшипника приводного ролика 727
огляд підшипника ролика полотна 718
системи бокового полотна
демонтаж приводного ролика бокового полотна 725
заміна підшипника натяжного ролика 721
зняття бокових полотен 708
зняття натяжного ролика бокового полотна 719
регулювання висоти деки бокового полотна 713
регулювання натягу бокового полотна 715
установка бокових полотен 710
установлення натяжного ролика бокового полотна 723
установлення приводного ролика бокового полотна 729
системи ножового бруса
додаткове обладнання 807
загострені протиріжучі пальці
перевірка притисків 655
перевірка центральних притисків 660
загострені протиріжучі пальці ножа та притиски 642
заміна
загострені протиріжучі пальці 652
загострені центральні протиріжучі пальці на жатках із подвійним ножем 658
короткі/торцеві протиріжучі пальці 667
центральні протиріжучі пальці на жатках з подвійним ножем 672
заміна пошкоджених/зламаних сегментів ножа 636
звільнення від засмічення 548
зняття ножа 639
конфігурація із загостреним протиріжучим пальцем жатки з одинарним ножем 644
конфігурація коротких протиріжучих пальців жатки з одинарним ножем 664
короткі протиріжучі пальці
перевірка притисків 669
перевірка центральних притисків 674
короткі протиріжучі пальці та притиски 663
регулювання
загострені центральні притиски 662
притиски загострених протиріжучих пальців 656
притиски коротких протиріжучих пальців 671
протиріжучі пальці та захисна планка 650
центральні притиски коротких протиріжучих пальців 676
регулювання притисків чотириточкових протиріжучих пальців 656
установка ножа 640
системи позиціонування мотовила
продування гідравлічної системи 739
системи привода мотовила
втулки граблища
зняття 744
установка 747
кришка привода мотовила
зняття 51
установка 53
одинарна ведуча зірочка привода мотовила
зняття 764
одинарна зірочка привода мотовила
установка 765
опори бокового щитка
заміна 759
заміна на внутрішній стороні ексцентрика 753

заміна на внутрішній стороні хвостовика..... 757
заміна на зовнішній стороні ексцентрика..... 751
заміна на зовнішній стороні хвостовика..... 755
подвійна ведуча зірочка (додатково)
зняття..... 765
подвійна зірочка (додаткова)
установка..... 768
приводний ланцюг мотовила
натягування..... 762
ослаблення..... 761
регулювання форми мотовила..... 737
системи привода ножа..... 679
інформація про швидкість ножа..... 265
редуктор привода ножа..... 679
спіральна лопать.....188, 628
зняття..... 188
установка.....190, 193
спіральна лопать подавального шнека..... 810
стабілізуючі колеса
комплекти..... 818
регулювання..... 204
таблиця переведення одиниць вимірювання..... 847
технічне й сервісне обслуговування..... 573
ContourMax™
змащення..... 777
перевірка зазору в осьовому напрямку..... 779
вимоги до технічного обслуговування..... 573
графік технічного обслуговування..... 574
заходи безпеки під час технічного
обслуговування.....4
інтервали змащування..... 580
полотняні транспортери
перевірка й регулювання натягу..... 685
сервісне обслуговування
завершення сезону..... 578
перевірки під час обкатки..... 577
перед початком сезону..... 577
підготовка машини..... 573
технічні характеристики
розміри жатки..... 32
технічні характеристики жатки та модуля копіювання
контуру ґрунту..... 28
характеристики моменту затягування..... 839
транспортні системи..... 783
накачування шин/тиск..... 785
перевірка моменту затягування болта збірки..... 783
перевірка моменту затягування колеса..... 783
переміщення лівого зовнішнього колеса з
положення для транспортування в робоче..... 552
переобладнання з положення для транспортування
в робоче..... 552
виймання буксирної тяги з місця
зберігання..... 568
зберігання буксирної тяги..... 557
зняття буксирної тяги..... 553
переміщення коліс
задні (праві) колеса в робоче положення..... 561
передні (ліві) колеса в робоче
положення..... 558
переобладнання з робочого положення в
положення для транспортування..... 563
переміщення коліс
задні (праві) колеса в положення для
транспортування..... 566
передні (ліві) колеса в положенні для
транспортування..... 564
транспортування жатки..... 549
на комбайні..... 549
Транспортні системи EasyMove™
зміна з'єднання зчіпного пристрою буксирної тяги
штифт — шплінт..... 786
зміна з'єднання зчіпного пристрою тягового стержня
шплінт — штифт..... 788
регулювання коліс..... 206
усунення несправностей..... 821
втрати культури на ножовому брусі..... 821
жатка й полотна..... 828
збирання харчових бобів..... 830
Коди помилок багатоканальної муфти CLAAS..... 833
подача матеріалу мотовилом..... 826
скошування та компоненти ножа..... 823
характеристики моменту затягування..... 839
гідравлічні патрубки з ущільнювальними втулками –
нерегульовані..... 844
гідравлічні патрубки з ущільнювальними втулками –
регульовані..... 842
патрубки з конічною трубною різьбою..... 846
патрубки з торцевим ущільнювальним
кільцем..... 844
специфікації метричних болтів..... 839
технічні характеристики метричних болтів
литий алюміній..... 841
транспортні болти..... 783
швидкість руху відносно землі..... 262
швидкості..... 266
швидкість бокового полотна..... 263
регулювання..... 263
швидкість мотовила..... 260
швидкість полотняного транспортера..... 265
швидкість руху відносно землі..... 262
швидкості мотовила..... 260
положення ланцюга..... 770
шнеки..... 618
ведучі зірочки шнека
регулювання натягу приводного ланцюга
шнека..... 626
граблища, *Див.* пальці
зазор між піддоном і шнеком..... 618
конфігурації подавального шнека..... 171
вузька конфігурація..... 178

середня конфігурація 181
ультравузька конфігурація 174
ультраширока конфігурація..... 186
широка конфігурація..... 183
пальці..... 629
зняття.....196, 629
перевірка синхронізації пальців 633
регулювання синхронізації пальців..... 634
установка 198, 631
положення шнека 200
приводні ланцюги
змащення..... 593
перевірка натягу..... 621
перевірка натягу ланцюга 622
регулювання натягу ланцюга..... 626
пружини натягу
перевірка й регулювання..... 202
спіральна лопать 188, 628
додаткова спіральна лопать подавального шнека..... 810
знімання..... 188
установлення 190, 193
щитки головки ножа..... 678
установка..... 678
щоденні перевірки під час запуску..... 59

A

АННС, *Див.* автоматичний контроль висоти жатки

Рекомендовані рідини й мастильні матеріали

Щоб машина працювала з максимальною ефективністю, використовуйте тільки чисті рідини й мастильні матеріали.

- Для роботи з будь-якими рідинами й мастильними матеріалами слід використовувати чисту тару.
- Зберігайте рідини й мастильні матеріали в місці, захищеному від пилу, вологи й інших несприятливих умов.

Мастильний матеріал	Специфікація	Опис	Використання	Заправні ємності
Мастило	Універсальне мастило SAE	Високотемпературне (EP) протизадирне мастило на основі літію з вмістом дисульфіду молібдену на рівні макс. 1% (клас 2 за шкалою NLGI)	За потреби, якщо не вказано інше	—
		Високотемпературне (EP) протизадирне мастило на основі літію з вмістом дисульфіду молібдену на рівні макс. 10% (клас 2 за шкалою NLGI)	Ковзні з'єднання привода	—
Редукторне мастило	SAE 85W-140	API, клас обслуговування GL-5	Редуктор привода ножа	1,5 літра (1,6 кварти)
			Головний редуктор	2,75 літра (2,9 кварти)
			Знижувальний редуктор	2,25 літра (2,4 кварти)
Гідравлічна олива	Трансмісійна гідравлічна олива першого класу.В'язкість при 60,1 сСт при 40°C (104°F)В'язкість при 9,5 сСт при 100°C (212°F) Рекомендовані бренди: • Petro-Canada Duratran • John Deere Hy-Gard J20C • CNH Hy-Tran Ultraction • CNH Hy-Tran Multi-traction • AGCO Permatran 821 XL	Мастильна трансмісійна/ гідравлічна олива	Бак приводних систем жатки	95 літрів (25,1 галона США)
Олива для ланцюгів	Олива для ланцюгів із в'язкістю 100–150 сСт при 40°C (104°F) або мінеральна олія SAE 20W-50, яка не містить мийних засобів або розчинників	Олива для ланцюгів розроблена для забезпечення належного захисту від зносу та стійкості до піноутворення. Вона захищає ланцюг і ведучі зірочки від зносу.	Приводний ланцюг мотовила	—

MacDon

КЛІЄНТИ
MacDon.com

ДИЛЕРИ
Portal.MacDon.com

Товарними знаками продукції є знаки
відповідних виробників і/або дистриб'юторів.

Надруковано в Канаді